ТОО "Кульман"

Лицензия 10 ГСЛ №004116

НАРУЖНЫЕ ИНЖЕНЕРНЫЕ СЕТИ К ЖИЛОМУ ДОМУ СО ВСТРОЕННЫМИ ПОМЕЩЕНИЯМИ НА ПЕРВОМ ЭТАЖЕ ПО ПР.АБАЯ Д.244 (ЕВРАЗИЯ 244) В Г.УРАЛЬСКЕ, ЗКО

Том 2
Альбом-12

Трансформаторная подстанция
Строительные решения

г. Уральск-2021 г.

ТОО "Кульман"

Лицензия 10 ГСЛ №004116

НАРУЖНЫЕ ИНЖЕНЕРНЫЕ СЕТИ К ЖИЛОМУ ДОМУ СО ВСТРОЕННЫМИ ПОМЕЩЕНИЯМИ НА ПЕРВОМ ЭТАЖЕ ПО ПР.АБАЯ Д.244 (ЕВРАЗИЯ 244) В Г.УРАЛЬСКЕ, ЗКО

Том 2
Альбом-12

1345-02-12-АС.ТП

Директор ТОО "Кульман" В.Ф. Кульдяев

Глвный инженер проекта А.А. Храмов

г. Уральск-2021 г.

Схема расположения кабельных каналов

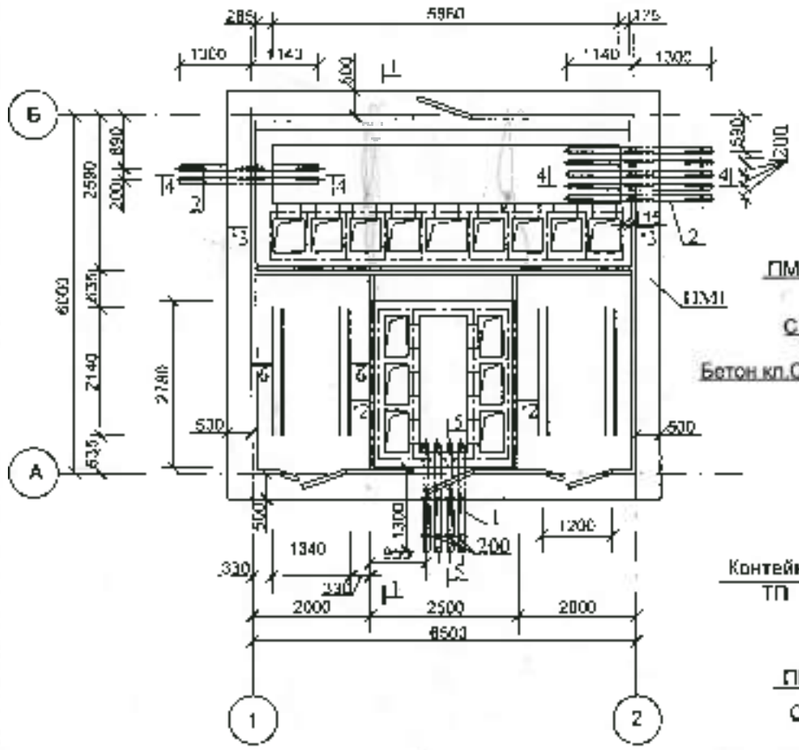

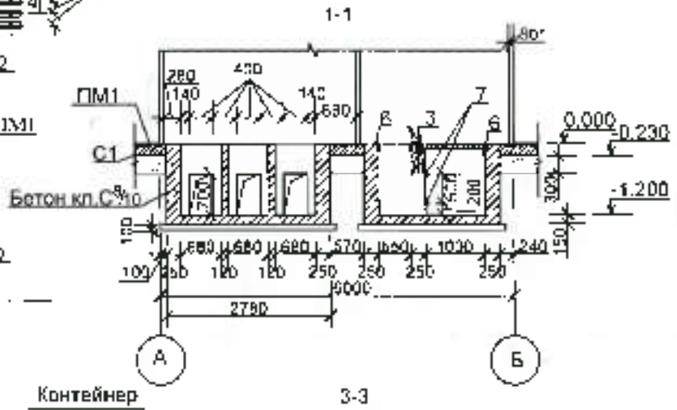

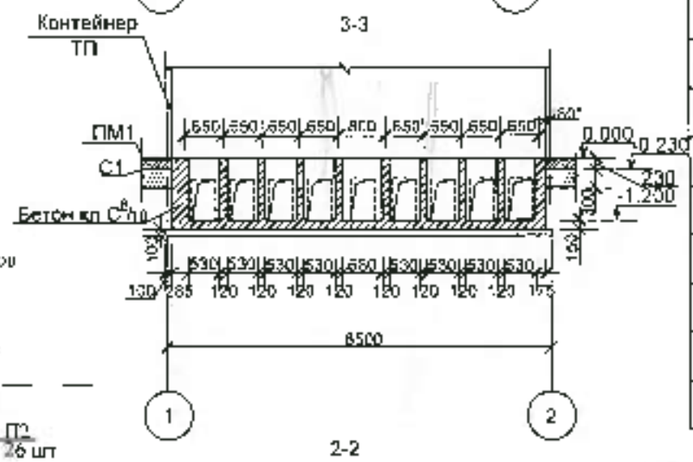

Схема расположения плит перекрытия кабельных каналов

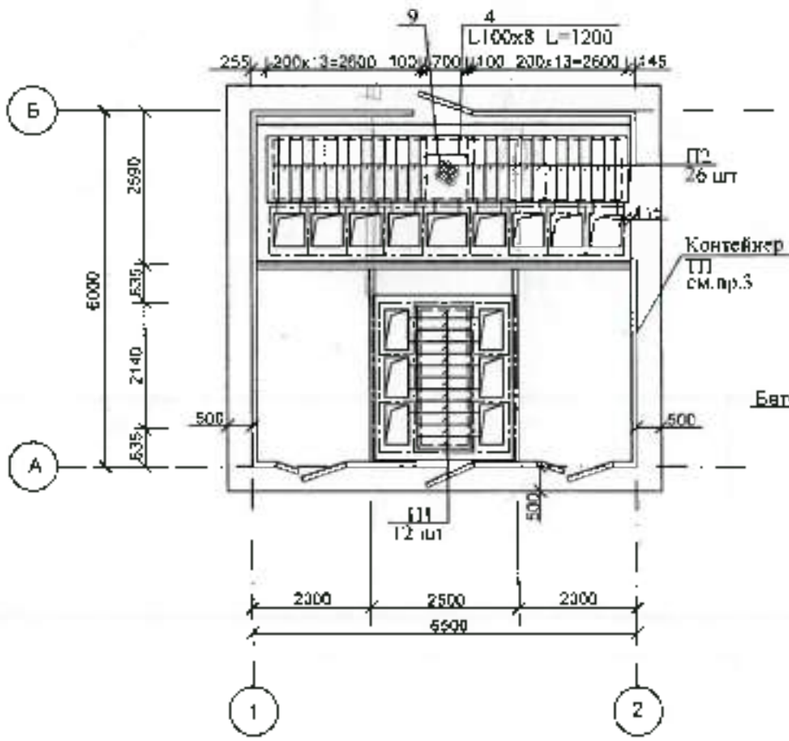

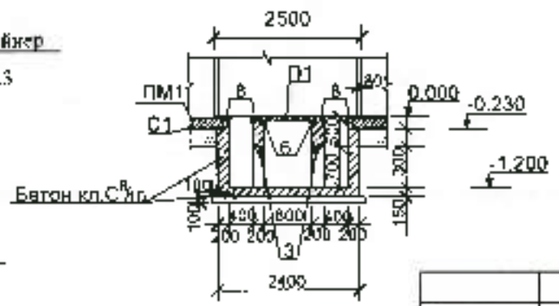

Спецификация к схемам расположенным на листах Ас-1, Ас-2

П/п	Обозначение	Наименование		Кол-во	Масса ед.кг	Примечание
		Плиты перекрытия				
П1	1345-2-АС-3	Плита покытрия П1	шт	12	36.4	
П2	-//-	Плита покытрия П2	шт	26	44.8	
		Плита ПМ1		31.25		
С1	ГОСТ 23279-2012	Сотка 4С $\frac{Ø\ 10\ А400\text{-}200}{Ø\ 10\ А400\text{-}200}$	кв.м	31.25	12.4	
		Бетон класса $С^{12}/_{15}$	$м^3$	6.5		см. пр.2
		ПГС	$м^3$	9.4		
		Изделия закладные				
1	ГОСТ 1839-80	Труба Ø БНТ 100 L=1800	шт	16	10.98	
2	-//-	Труба Ø БНТ 100 L=2440	шт	7	14.9	
3	ГОСТ 34028-2016	Ø 12 А240	п.м	57.7	0.888	
4	ГОСТ 8509-93*	L100x8 L=1200		2	14.64	
МН4	1345-2-АС-3	МН -4	п.м	4	21.66	
6	1.400-15 в. 1 550-03	МН 552	п.м	29.08	4.4	
7	1.400-15 в.1 110-02	МН 101-6	шт	12	0.6	
8	1.400-15 в.1 540-01	МН 540	п.м	11.1	8.5	
9	ГОСТ 8568-77	Рифл. сталь 1200x1000x4	шт	1	40.0	
		Бетон класса $С^{8}/_{10}$	$м^3$	13.0		см. пр 2

1. Данный лист см. совместно с листом АС-3.
2. Все бетонные элементы, соприкасающиеся с грунтом, выполнить на сульфатстойком портландцементе.
3. ~~Контейнер ТП поставляется вместе с ТП~~
4. *-уточнить по месту.
5. Объем вынутого грунта при устройство приямков и плиты-39.5 $м^3$

ГИП	Кулешев В.Ф.			1345-2-АС
Разраб.	Семенова Н.Н.		03.21	Наружные инженерные сети к этажному жилому дому со встроенными помещениями на первом этаже по пр.Абая 244 (Евразия 244) в г.Уральске ЗКО
Проверил	Минякова Е.К.		03.21	Трансформаторная подстанция
Н.контр.	Храмов А.А.			Схема расположения кабельных каналов. Схема расположения плит перекрытия кабельных каналов. Разрезы 1-1, 2-2, 3-3.

Стадия	Лист	Листов
РП	2	

Т.О.О. "Кульман" г. Уральск.

Согласовано: ЭС Пономарев

Взам. инв. №

Подп. и дата

Инв. № подл.

Ведомость основных комплектов рабочих чертежей.

Обозначение	Наименование	Примеч.
1345 - 2 - АС	Архитектурно-строительные решения.	
1345 - ТС	Тепловые сети.	
1345 - ТС. АС	Тепловые сети. Строительные чертежи.	
1345 - НВК	Наружные водопровод и канализация.	
1345 - ЭС	Электроснабжение.	
1345 - АСКУЭ	Автоматическая система коммерческого учёта электроэнергии	
1345 - ЭН	Электроосвещение (наружное).	
1345 - НСС	Наружная система связи.	
1345 - ЭХЗ	Электрохимзащита.	

Ведомость основного комплекта АС.

Лист	Наименование	Примеч.
1	Общие данные	
2	Схема расположения кабельных каналов. Схема расположения плит перекрытия кабельных каналов. Разрезы 1-1, 2-2, 3-3.	
3	Схема расположения закладных изделий. Разрезы 4-4,5-5. Сечения 6-6-9-9. Детали МН4. Плиты П1, П2.	

Перечень ссылочных и прилагаемых документов

Обозначение	Наименование	Примеч.
	Ссылочные документы	
ГОСТ 6727-80	Проволока из низкоуглеродистой стали холоднотянутая для армирования железобетонных конструкций. Технические условия.	
ГОСТ 23279-2012	Сетки арматурные сварные для железобетонных конструкций и изделий	
ГОСТ 10704-91	Трубы стальные электросварные прямошовные.	
ГОСТ 34028-2016	Прокат арматурный для железобетонных конструкций. Технические условия.	

Проект разработан в соответствии с действующими нормами и правилами, действующими в Республике Казахстан, и предусматривает мероприятия, обеспечивающие взрывобезопасность, пожаробезопасность при эксплуатации зданий и сооружений.

Гл. инженер проекта Храмов А. А

Перечень ссылочных и прилагаемых документов

Обозначение	Наименование	Примеч.
ГОСТ 8509-93*	Уголки стальные горячекатные равнополочные.	
1.400-15 в. 1	Унифицированные закладные изделия железобетонных конструкций для крепления технологических коммуникаций и устройств.	
ГОСТ 8568-77	Листы стальные с ромбическим и чечевичным рифлением.	

Технические показатели:

Наименование показателя	Един. измер.	Кол-во	Примеч.
Площадь застройки	$м^2$	52.5	

Общие данные.

1.Настоящий коплект строительной части проекта разработан на основании исходных данных, приведенных в общей пояснительной записке и в соответствии с другими основными комплектами рабочих чертежей.

2. Проект разработан для следующих условий строительства:
- нормативное значение ветрового давления по СП 20.13330.2016 - 38 кг/м2;
- расчетное значение веса снегового покрова по СП 20.13330.2016 - 120 кг/м2;
- средняя температура наиболее холодной пятидневки - 29,6 °С:

3. Расположение на местности см. генплан.

4. За условную отметку. 0.000 принята отметка чистого пола, что соответствует абсолютной отметке по генплану -34.72.

5 В основании приямков залегает суглинок тяжёлый пылеватый со следующими расчётными характеристиками: - плотность - 1,71 / 1,96 т/ м3, сцепление - 0,014МПа, угол внутр. трения - 16 град., модуль деформации 3,0 / 2,7 МПа. Грунты просадочные I типа до глубины 4.5м.

6.Стальные трубы для подвода кабелей прокладывать в процессе возведения стен каналов под наблюдением электромонтажников. Стальные трубы покрыть битумным составом (две части битума марки III и одна часть керосина). На концах труб поставить деревянные пробки.

7. Монолитную железобетонную плиту пола укладывать на песчано-гравийного смесь толщиной-300 Швы между плитой и стенками каналов заделать цементным растворам марки 200.

8. Каналы выполнить из бетона кл.С8/10 на сульфатостойком портландцементе.

				1345-2-АС			
ГИП	Кульман В. Ф.			Наружные инженерные сети к этажному жилому дому со встроенными помещениями на первом этаже по пр Абая 244 (Евразия 244) в г Уральске ЗКО			
Разраб	Семенова Н.Н.		03.21				
Проверил	Манахова Е.Б.		03.21	Трансформаторная подстанция	Стадия	Лист	Листов
Н контр	Храмов А.А.				РП	1	3
				Общие данные	Т.О.О. "Кульман" г. Уральск.		

Согласовано: ЭС Пономарев 02.21

Взам. инв. №

Подп. и дата

Инв. № подл.

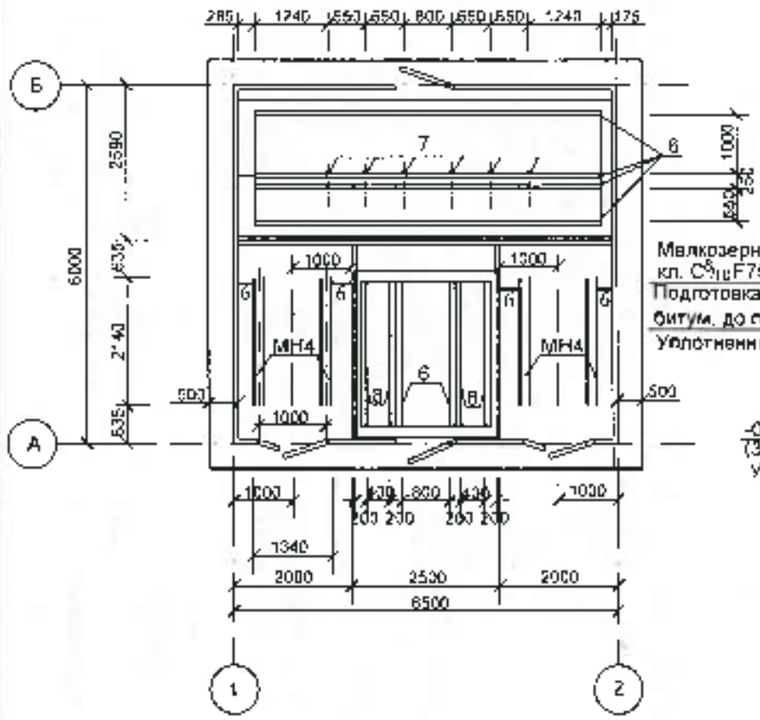

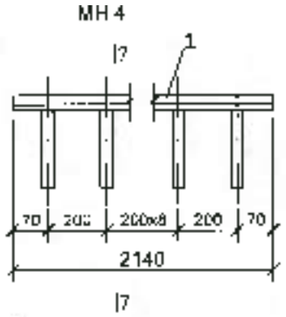

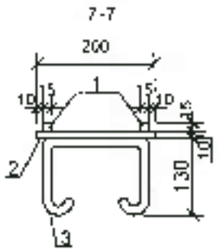

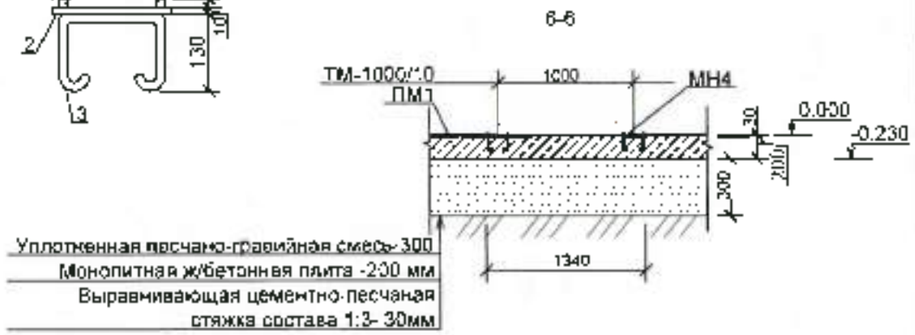

Мелкозернистый бетон кл. C^{8}_{10} F75-30мм- 22.26 м^2
Подготовка из щебня с проливкой битум. до полного насыщения -100мм
Уплотненный грунт

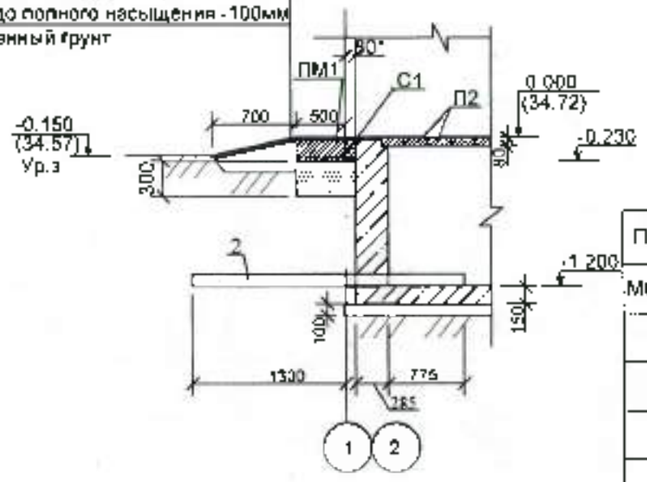

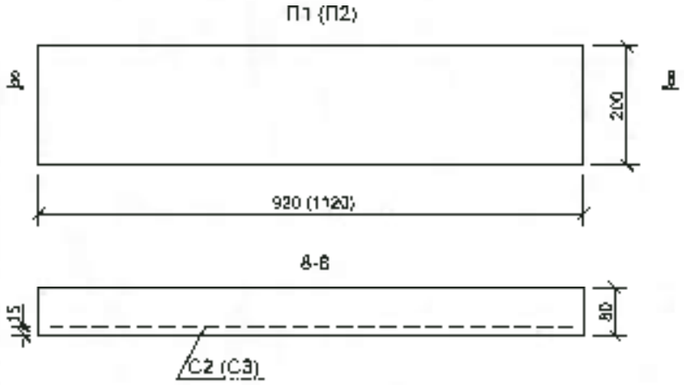

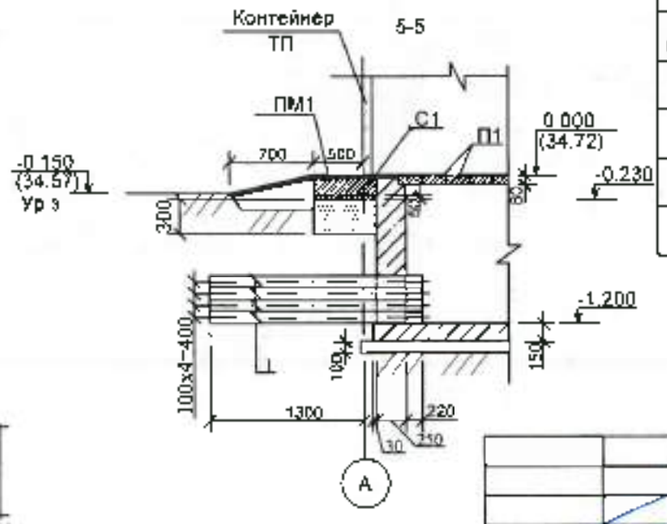

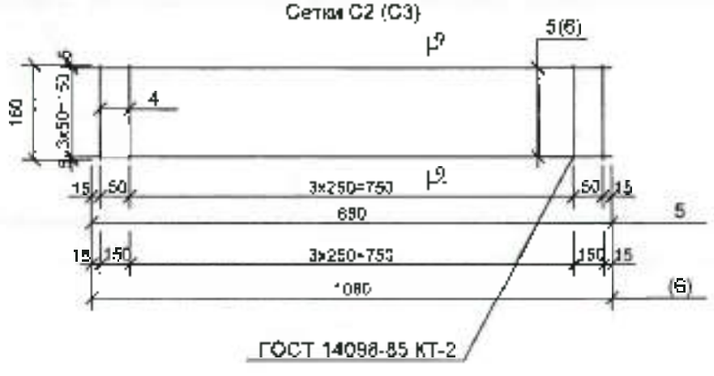

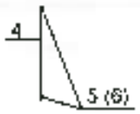

Спецификация на МН 4 и П1, П2

П/п	Обозначение	Наименование			Кол-во	Масса ед.кг	Примечание
МН4		Закладные детали МН4			1	21.66	
1		Квадрат 15х15 ГОСТ2591-71* / В ст3 кп 2 ГОСТ 535-79*	L=2140	шт	2	1.77	3.54
2		Полоса 200х10 ГОСТ103-2006 / В ст3 кп 2 ГОСТ 535-79*	L=2140	шт	1	15.7	
3		Ø 8 А240 ГОСТ 34028-2016	L=550	шт	11	0.22	2.42
		Плита П1 (П2)				36.4 (44.8)	
С2 (С3)	ГОСТ 6727-80	Сетки С2 (С3)				0.54 (0.62)	
4	то же	Ø 4 Вр-1	L=180	шт	12	0.016	0.19 кг
5	-//-	Ø 4 Вр-1	L=880	шт	4	0.087	0.35 кг
(6)	-//-	Ø 4 Вр-1	L=1080	шт	4	0.107	0.43 кг
		Бетон класса C^{12}_{15}		м^3	0.015	(0.118)	

1. Данный лист см. совместно с листом АС-2.

ГИП	Кульман В.Ф.		
Разраб.	Семенова Н.Н.		03.21
Проверил	Манахова Е.Б.		03.21
Н контр	Храмов А.А.		

1345-2-АС

Наружные инженерные сети к этажному жилому дому со встроенными помещениями на первом этаже по пр.Абая 244 (Евразия 244) в г.Уральске ЗКО

Трансформаторная подстанция

Стадия	Лист	Листов
РП	3	

Схема расположения закладных изделий. Разрезы 4-4, 5-5. Сечения 6-6-9-9. Детали МН4, Плиты П1, П2.

Т О О "Кульман" г. Уральск

Согласовано: ЭС Пономарев

Взам. инв. №

Подл. и дата

Инв. № подл.