ТОО "Кульман"

Лицензия 10 ГСЛ №004116

НАРУЖНЫЕ ИНЖЕНЕРНЫЕ СЕТИ К ЖИЛОМУ ДОМУ СО ВСТРОЕННЫМИ ПОМЕЩЕНИЯМИ НА ПЕРВОМ ЭТАЖЕ ПО ПР.АБАЯ Д.244 (ЕВРАЗИЯ 244) В Г.УРАЛЬСКЕ, ЗКО

Том 2
Альбом-1

Генеральный план

г. Уральск-2021 г.

ТОО "Кульман"

Лицензия 10 ГСЛ №004116

НАРУЖНЫЕ ИНЖЕНЕРНЫЕ СЕТИ К ЖИЛОМУ ДОМУ СО ВСТРОЕННЫМИ ПОМЕЩЕНИЯМИ НА ПЕРВОМ ЭТАЖЕ ПО ПР.АБАЯ Д.244 (ЕВРАЗИЯ 244) В Г.УРАЛЬСКЕ, ЗКО

Том 2
Альбом-1

1345-02-01-ГП

Директор ТОО "Кульман" В.Ф. Кульдяев

Глвный инженер проекта А.А. Храмов

г. Уральск-2021 г.

ОБЩИЕ УКАЗАНИЯ

Генеральный план разработан на основе плана геодезической съемки м 1:500, выполненной в 2020 году отделом изысканий ТОО "Кульман".

Характеристика инженерно-геологических условий площадки принята по материалам изысканий, произведенным в 2020 году.

Система высот - Балтийская.

Система координат - городская

Исходные данные для разработки рабочего проекта генеральных планов приведены в томе I - Общая пояснительная записка и чертежи.

ВЕДОМОМСТЬ ОСНОВНЫХ КОМПЛЕКТОВ РАБОЧИХ ЧЕРТЕЖЕЙ

обозначение	наименование	примечание
ГП	Генеральный план	
ГСН	Наружный газопровод	
НВК	Наружные сети. Водопровод и канализация.	
ТС	Подземная теплотрасса	

ВЕДОМОСТЬ РАБОЧИХ ЧЕРТЕЖЕЙ ОСНОВНОГО КОМПЛЕКТА

МАРКИ ГП

лист	наименование	примечание
1	Общие данные	ГП-1
2	Разбивочный план	ГП-2
3	План организации рельефа	ГП-3
4	План озеленения. План расположения малых архитектурных форм.	ГП-4
5	План покрытия проездов, дорожек, площадок.	ГП-5
6	Конструкции проездов, дорожек и площадок	ГП-6
7	Ограждение площадки временного хранение ТБО.	ГП-7
8	Сводный план инженерных сетей	ГП-8

СИТУАЦИОННАЯ СХЕМА

участок проектируемого жилого дома

Перечень видов работ, для которых необходимо составлять акты освидетельствования скрытых работ :

- срезка растительного слоя земли
- уплотнение грунта основания
- устройство дополнительного слоя основания

ВЕДОМОСТЬ ССЫЛОЧНЫХ И ПРИЛАГАЕМЫХ ДОКУМЕНТОВ

обозначение	наименование	примечание
ссылочные документы		
СН РК 3.01-01-2013 СП РК 3.01-101-2013	Градостроительство.Планировка и застройка городских и сельских поселений.	
СН РК 3.02-07-2014	Общественные здания и сооружения	
СТ РК 1373-2013	Битумы нефтяные дорожные вязкие	
СТ РК 1284 - 2004	Щебень из природного камня для строительных работ	
СТ РК 2017-2003	Песок для строительных работ	
СНиП РК 2.02-05-2009*	Пожарная безопасность зданий и сооружений.	

УСЛОВНЫЕ ОБОЗНАЧЕНИЯ

обозначение	наименование
	проектируемое здание
	граница работ по благоустройству
	асфальтобетонное покрытие проездов
	асфальтобетонное покрытие дорожек
	покрытие площадок бетонными плитами размером 0.5х0.5х0.07м
	бортовой камень БР 100.30.15
	бортовой камень БР 100.20.8
.35.40	натурная отметка рельефа
36.40 / 35.25	проектная отметка натурная отметка рельефа
40	проектные горизонтали
4 / 50	величина уклона в промилях направление уклона расстояние в метрах

ВНИМАНИЕ !

Все конструкции, изделия и материалы, применяемые при строительстве данного объекта должны быть сертифицированы.

Все работы выполнять с высоким качеством из высококачественных материалов и изделий.

Настоящий проект соответствует требованиям экологических, санитарно-гигиенических, противопожарных и других норм, действующих на территории Республики Казахстан, и обеспечивает безопасную для жизни и здоровья людей эксплуатацию объекта.

Главный инженер проекта Храмов А.А.

Утверждено:

Согласовано:

Взам. инв. №

Подпись и дата

Инв. № подл.

Изм	кол.	лист	N док.	подпись	дата	1345-0-ГП		
						Наружные инженерные сети к жилому дому со встроенными помещениями на первом этаже по пр.Абая 244 (Евразия 244) в г.Уральске ЗКО		
ГИП		Храмов А.А.				ГЕНПЛАН	стадия	лист	листов
Исполнит		Погонаева					РП	1	8
Проверил		Манакова							
Н.контроль		Храмов А.А.				Общие данные	ТОО "Кульман"		

Формат А2

ВЕДОМОСТЬ ЖИЛЫХ И ОБЩЕСТВЕННЫХ ЗДАНИЙ И СООРУЖЕНИЙ

N по плану	обозначение типового проекта	этажность	количество			площадь, м2				строительный объем	
			зданий	квартир		застройки м2		площадь общая м2		здания	всего
				здания	всего	здания	всего	здания	всего	м3	м3
1	208 - кв. жилой дом индивид. проект	9	1	разрабатывались отдельным проектом							
2	Детская площадка по УСН РК 8.02-03-2018	-	1	разрабатывались отдельным проектом							
3	Парковка для автомашин	-	1	разрабатывались отдельным проектом							
4	КНС существующая	-	1	-	-	37,5	37,5	-	-	-	-
5	Площадка для мусоросборников	-	1	разрабатывались отдельным проектом							
6	Коммерческое помещение перспективное строит-во	-	1	п е р с п е к т и в а							
7	2 КТПГ-10/0,4-1000кВа №426 (проект.)	-	1			12,5	12,5				
8	Тепловая камера (реконструируемая)	-	1			9,10	9,10				

Таблица координат для привязки участка проектируемого жилого дома

N	E	N
0	11555,6105	12821,1017
1	11635,315	12808,1971
2	11653,4523	12932,9648
3	11587,8115	12942,333
4	11545,0363	12948,0806
5	11538,9912	12875,7471
6	11541,4238	12845,3564
7	11541,2260	12826,8535
8	11556,2250	12824,6715

ПРИМЕЧАНИЯ.

1. Генеральный план разработан на основе плана геодезической съемки м 1:500, выполненной ТОО "Кульман" в 2020 году.
2. Система высот - Балтийская.
3. Система координат - городская.
4. Мусор от проектируемого жилого дома предусмотрено собирать на существующей площадке для мусоросборников в группе существующих жилых домов, установив дополнительные контейнеры - 4 шт.

						1345-0-ГП			
						Наружные инженерные сети к жилому дому со встроенными помещениями на первом этаже по пр.Абая 244 (Евразия 244) в г.Уральске ЗКО			
Изм	кол.	лист	N док.	подпись	дата				
ГИП		Храмов А.А				ГЕНПЛАН	стадия	лист	листов
Исполнит		Погодаева					РП	2	
Проверил		Манахова Е							
Н.контроль		Храмов А.А				Разбивочный план М 1:500	ТОО "Кульман"		

Утверждено:

Согласовано:

Взам. инв. №

Подпись и дата

Инв. № подл.

Формат А2

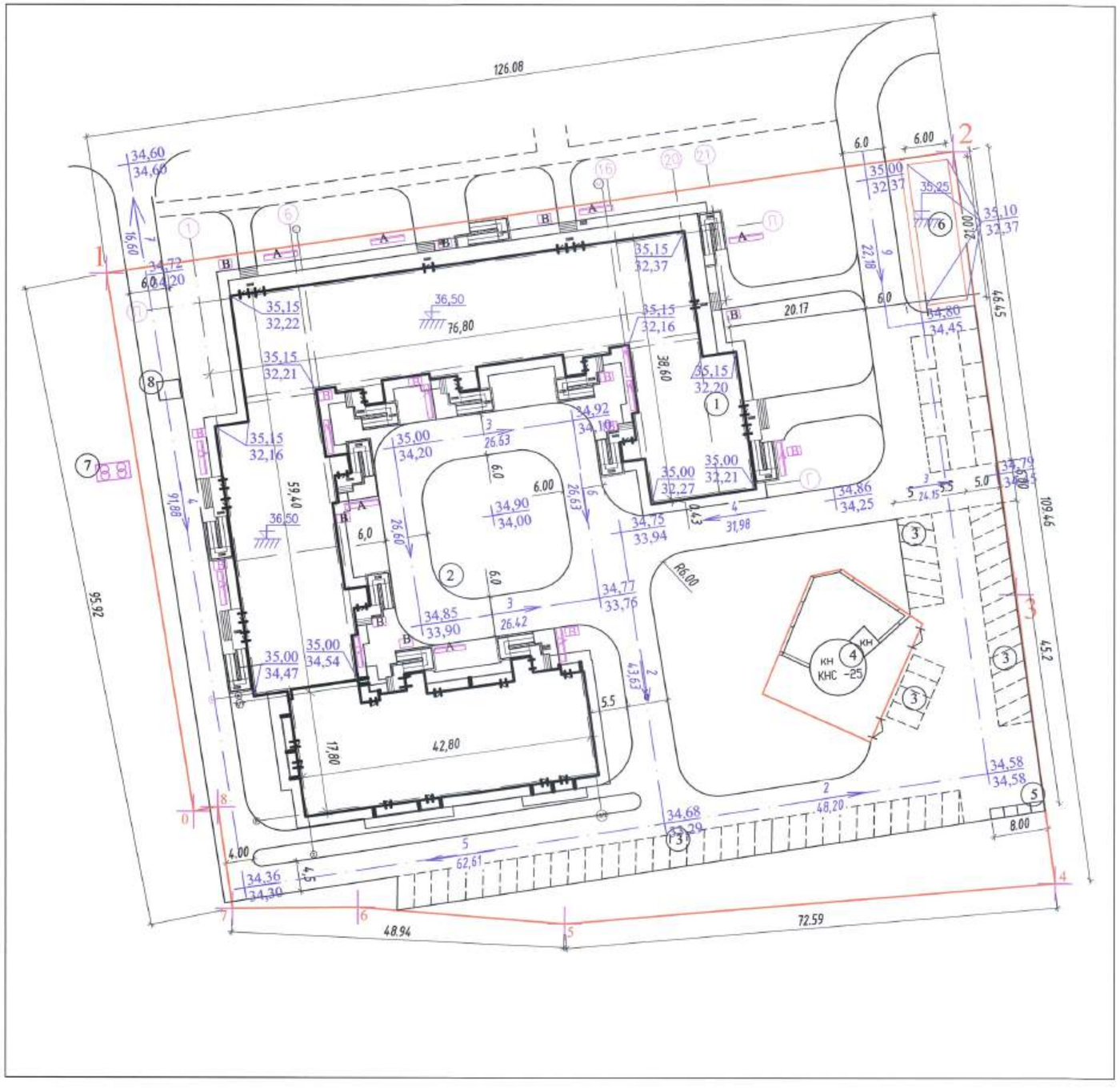

Показатели участка

Nп.п.	наименование	Кол-во	
		м2	%
	Общая площадь участка, в том числе	12617,0	100,0
1	площадь застройки (всего): без парковки легковых автомобилей	3568,7	28,3
2	площадь покрытия (всего): площадь асфальтобетонного покрытия брусчатое покрытие дорожек, м2 песчаное покрытие площадки м2 тактильня плитка	4977,41 4110,92 432,73 400,6 33,16	39,4
3	площадь занятая отмосткой, бортовыми камнями	975,26	7,7
4	площадь озеленения	3095,63	24,6

УСЛОВНЫЕ ОБОЗНАЧЕНИЯ

обозначение	наименование
	проектируемое здание
36,50	проектная отметка чистого пола первого этажа.
3459	натурная отметка рельефа
35,00 / 32,27	проектная отметка натурная отметка рельефа
60	проектные горизонтали
3 / 24,15	величина уклона в промилях направление уклона расстояние в метрах
39,30 / в.б.к.	проектная отметка Верха Бортового Камня

ПРИМЕЧАНИЯ.

1. Генеральный план разработан на основе плана геодезической съемки М 1:500, выполненной ТОО "Кульман" в 2020 году.
2. Система высот - Балтийская.
3. Система координат - городская.
4. Мусор от проектируемого жилого дома предусмотрено собирать на существующей площадке для мусоросборников в группе существующих жилых домов, установив дополнительные контейнеры - 2 шт.

						1345-0-ГП			
Изм	кол.	лист	N док.	подпись	дата	Наружные инженерные сети к жилому дому со встроенными помещениями на первом этаже по пр.Абая 244 (Евразия 244) в г.Уральске ЗКО			
ГИП		Храмов А.А.				ГЕНПЛАН	стадия	лист	листов
Исполнит		Погодаева					РП	3	
Проверил		Манахова Е							
Н.контроль		Храмов А.А.				План организации рельефа. М 1:500	ТОО "Кульман"		

Утверждено:

Согласовано:

Взам. инв. №

Подпись и дата

Инв. № подл.

Формат А2

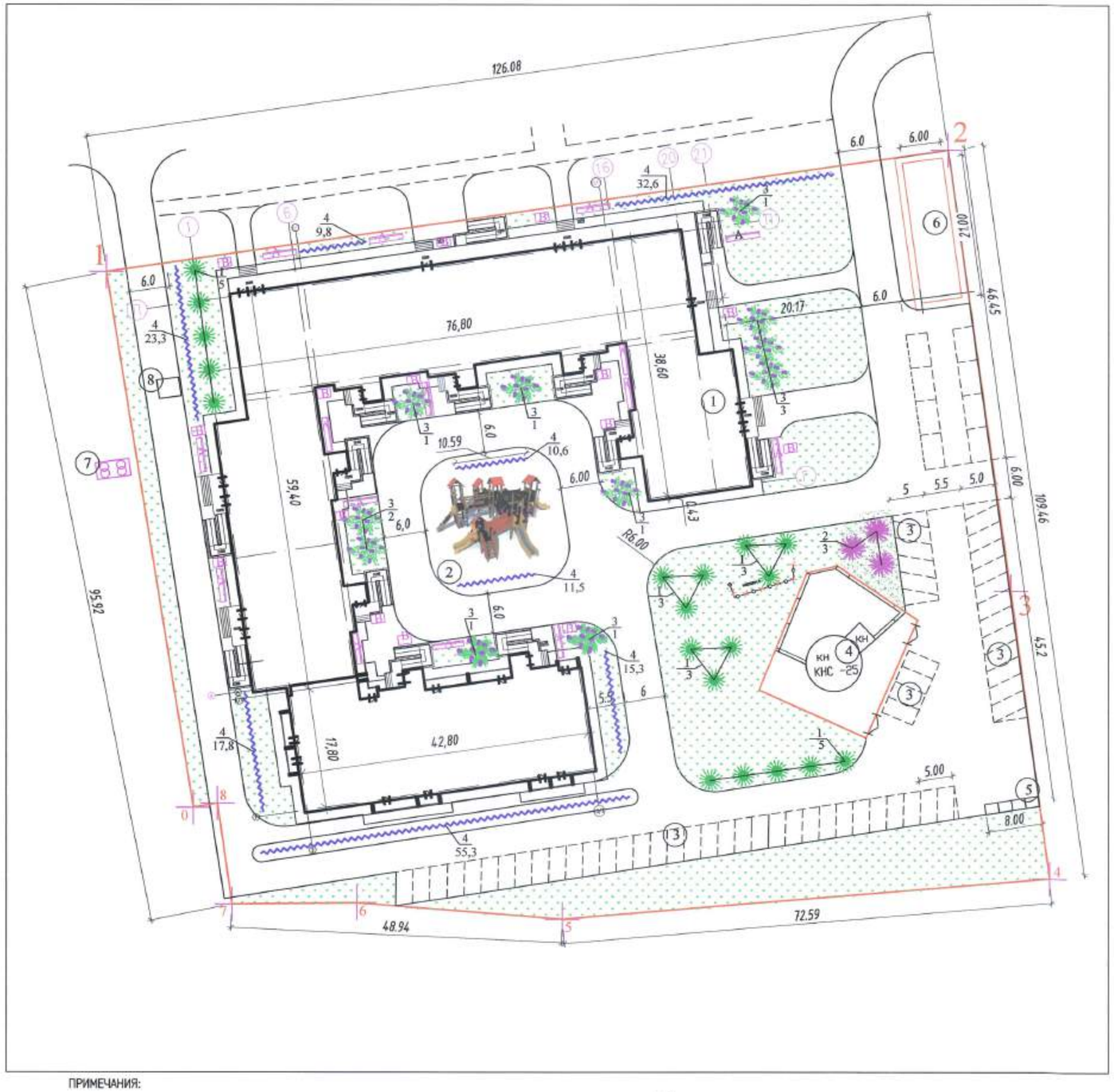

ВЕДОМОСТЬ ЭЛЕМЕНТОВ ОЗЕЛЕНЕНИЯ

N п.п.	условное обозначение	наименование породы и вида насаждения	ед. изм.	кол-во	возраст лет	примечание
		деревья				
1		Ель обыкновенная	шт	19	5	саженцы с комом 0,4 Х 0,5 м
2		Туя	шт	3	5	саженцы с комом 0,4 Х 0,5 м
		кустарники				
3		Сирень венгерская	шт/м2	11 / 11	3	саженцы
4		Спирея Вагутта	шт/м2	176 / 176	3	саженцы
5		Газон - рейграс пастбищный	кг/га	16,56 / 0,1380	-	120 кг на 1 га
6		Естественный травяной покров	м2	1379,8	-	120 кг на 1 га
7		Цветники однолетники	шт/м2	2286 / 127	-	18 шт на 1 м2

Общая площадь озеленения - 3095,63м2

ВЕДОМОСТЬ МАЛЫХ ФОРМ АРХИТЕКТУРЫ

Nп.п.	Условное изображение	Наименование	Кол-во шт.	Примечание
		УСН РК 8.02-03-2018		
А		Скамья со спинкой	17	8601-0302-0303
В		Урна с декоративными коваными элементами (0.8мХ0.5мХ0.65м)	17	8601-0303-0210
Г		Детский игровой комплекс (10,224м х 9,983м х 3,426м)	1	8601-0113-0121

ЕВРоконтейнер закрытого типа металлический оцинкованный на 1.1 м3. - 4 шт.

Приобретается эксплуатирующей организацией по договору с соответствующей организацией Мусор рекомендуется вывозится два раза в день.

8601-0113-0121 - Детский игровой комплекс (10,224 м х 9,983 м х 3,426 м)

ПРИМЕЧАНИЯ:

1. Ассортимент посадочного материала принят на основании рекомендаций местного питомника.
2. При посадке деревьев отступать от края дорожек на 1 метр, кустарников - 0,5 м.
3. При посадке деревьев и кустарников производить замену земли на растительный слой в количестве 50% по объему.
4. Расстояние между деревьями в рядовой посадке - 5 - 10 м.
5. При посеве газонов производить насыпку растительного слоя земли толщиной - 30 см.
6. При посадке деревьев и кустарников отступать соответственно от
   газопроводов, канализации - 1,5 м
   теплопроводов - 2,0 м
   водопроводов – 2,0 м
   силовых кабелей и кабелей связи – 2.0 м - 0,7 м
7. Плодородный грунт для устройства озеленения - 928м3.

Посадка деревьев и кустарников:

1.Вскопка земли глубиной до 70-100см
2.Подсыпка растительной земли в ямы с уплотнением
3.Установка саженца в яму
4.Засыпка землей корневой системы с уплотнением
5.Подвязка саженца к кольям.

Изм	кол.	лист	N док.	подпись	дата	1345-0-ГП
ГИП		Храмов А.А.				Наружные инженерные сети и благоустройство к жилому дому со встроенными помещениями на первом этаже по пр.Абая 244 (Евразия 244) в г.Уральске ЗКО
Исполнит		Погорелова				ГЕНПЛАН — стадия: РП; лист: 4; листов:
Проверил		Манахова Е				
Н.контроль		Храмов А.А.				План озеленения. План расположения малых архитектурных форм. М 1:500 — ТОО "Кульман"

Утверждено:

Согласовано:

Взам. инв. №

Подпись и дата

Инв. № подл.

Формат А2

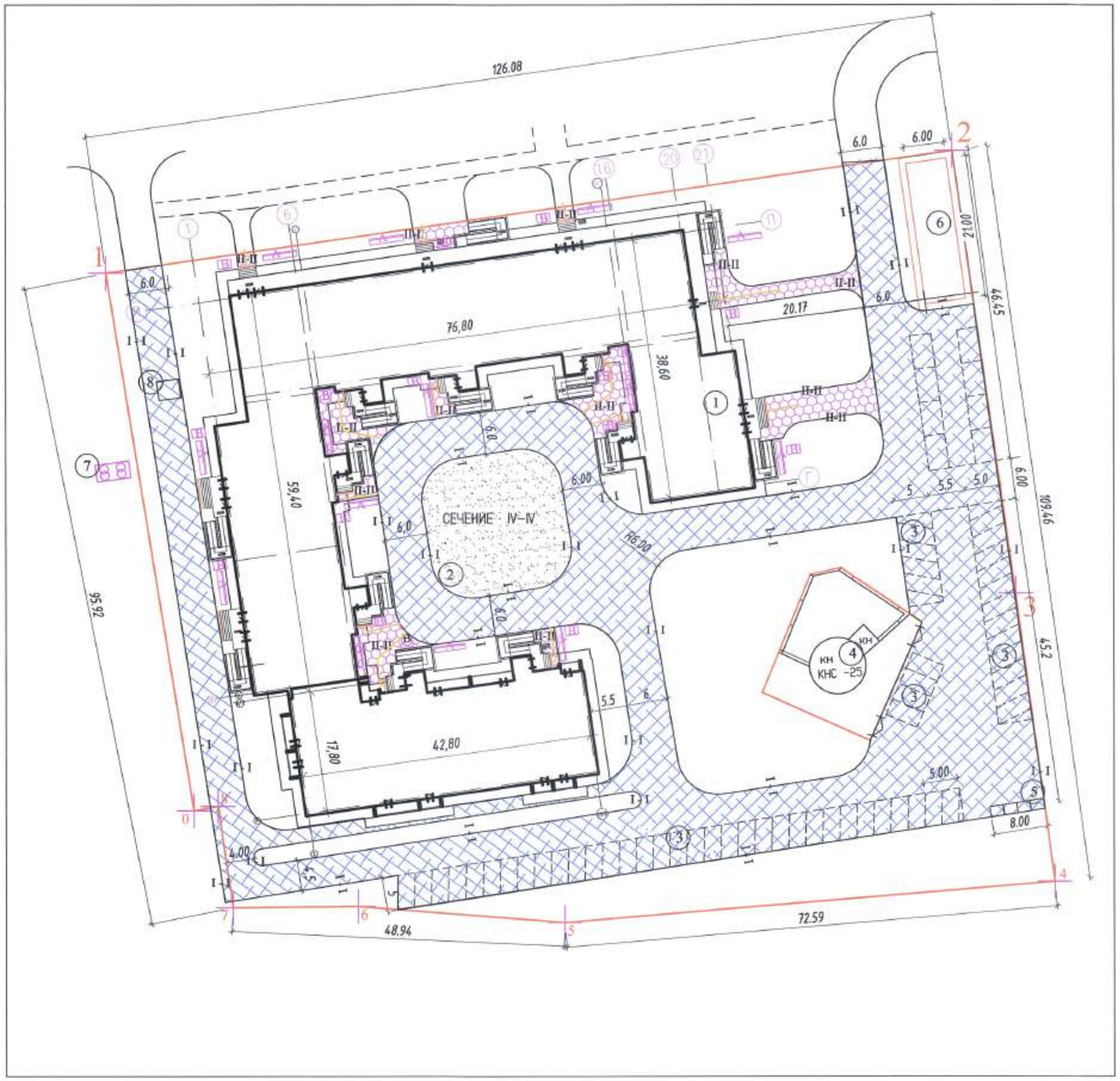

Ведомость проездов, дорожек, площадок.

Условное изображение	Наименование	Площадь покрытия м2	Бордюр из бортового камня тип	Бордюр из бортового камня кол-во пог.м.
В границах участка по Акту				
	покрытие площадок брусчаткой Тип 2 по сеч.II-II	432,73	БР 100.20.8	45,9
	асфальтобетонное покрытие проездов Тип 1 сеч.I-I	4110,92	БР 100.30.15	1017,9
	оптимальная песчано-гравийная смесь Тип 3 сеч.IV-IV	400,6		
	тактильная плитка оранжевого и желтого цвета	33,16		
	отмостка шириной 1 метр	324,0		

ПРИМЕЧАНИЯ.

1. Асфальтобетонные покрытия укладывать только в сухую погоду по очищенному от грязи и сухому основанию.
2. Бортовой камень должен повторять проектный профиль покрытия.
3. Швы между камнями должны быть не более 10 мм.
4. Швы заполнять раствором на портландцементе марки не ниже М400 с подвижностью, соответствующей 5-6 см погружения стандартного конуса.
5. Данный лист читать совместно с листом ГП-7.

Изм	кол.	лист	N док.	подпись	дата	1345-0-ГП			
						Наружные инженерные сети к жилому дому со встроенными помещениями на первом этаже по пр.Абая 244 (Евразия 244) в г.Уральске ЗКО			
ГИП		Храмов А.В.				ГЕНПЛАН	стадия	лист	листов
Исполнит.		Несмелаева					РП	5	
Проверил		Манахова Е							
Н.контроль		Храмов А.В.				План покрытий проездов, дорожек и площадок. М 1:500	ТОО "Кульман"		

Формат А2

Утверждено:

Согласовано:

Взам. инв. №

Подпись и дата

Инв. № подл.

Тип 1 сечение I – I

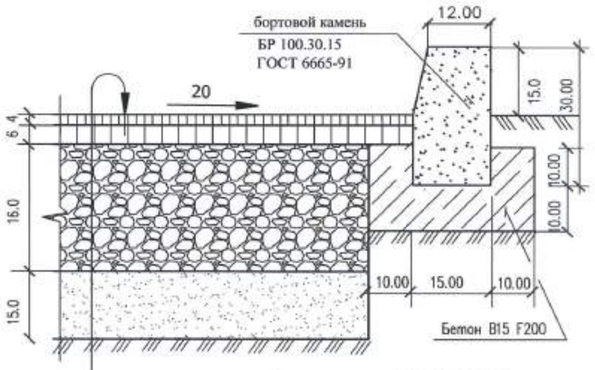

горячая мелкозернистая асфальтовая смесь СТ РК 1225-2013 тип Б марки II марка битума БНД 90/130 - 4.0 см
розлив вязкого битума БНД 70/100 норма расхода - 0.3л/м2
горячая крупнозернистая асфальтовая смесь СТ РК 1225-2013 марки II марка битума БНД 90/130 - 6.0 см
розлив вязкого битума БНД 70/100 норма расхода - 0.8л/м2
смесь щебня С4 М600 СТ РК 1284-2004 -16см фракции 40-70 с расклинкой щебнем фракции 20-40
песчано-гравийная смесь СТ РК 1549-2006 - 15 см
уплотненный грунт основания (К = 0,98)

Тип 2

сечение II – II

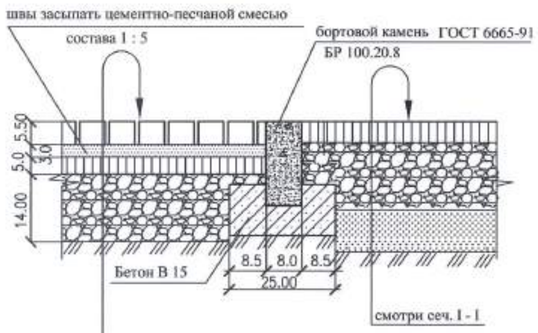

покрытие из брусчатки ГОСТ 17608-91 - 5.5 см
песчано-цементная смесь (5:1) - 3.0 см
песок крупнозернистый СТ РК 1373-2013 - 5см
щебень М300 СТ РК 1284-2004 - 15.0 см
песчано-гравийная смесь СТ РК 1549-2006 - 10 см
уплотненный грунт основания (к= 0,98)

N	условное изображение	размеры	форма рифления	площадь покрытия шт/м2
1		тактильная плитка 300х300х50 оранжевого цвета полоса шириной 60см длинной равной ширине подхода, заложенная на тротуаре перед крыльцом	с конусообразными рифами на расстоянии 50см от проезжей части	160/14,36
2		тактильная плитка 300х300х50 желтого цвета полоса шириной 60см и длинной равной ширине перехода, заложенная на тротуаре перед началом перехода	с продольными рифами на расстоянии 80см от проезжей части	209/18,8

ПРИМЕЧАНИЯ.

1.Работу по устройству дорожных слоев одежды производить только на готовом непереувлажненном, недеформированном и непромерзшем земляном полотне.

2.До начала устройства каждого слоя основания и покрытия следует производить разбивочные работы по закреплению высотных отметок слоев.

3.Работы по устройству слоев дорожной одежды производить до наступления отрицательных температур.

4.Уплотнение катками земляного основания, оснований и покрытий осуществляется от краев к середине, при этом каждый след от предыдущего прохода катка должен перекрываться при последующем проходе не менее чем на 1/3.

5.Асфальтобетонные покрытия укладывать только в сухую погоду по очищенному от грязи и сухому основанию.

6.Бортовой камень должен повторять проектный профиль покрытия.

7.Швы между камнями должны быть не более 10 мм.

8.Швы заполнять раствором на портландцементе марки не ниже М400 с подвижностью, соответствующей 5-6 см погружения стандартного конуса.

9Данный лист читать совместно с листом ГП-6

10. Поперечный уклон проезжей части дороги и тротуаров - 20 промилей

УСТРОЙСТВО ТАКТИЛЬНОГО ПОКРЫТИЯ

по покрытию тротуаров

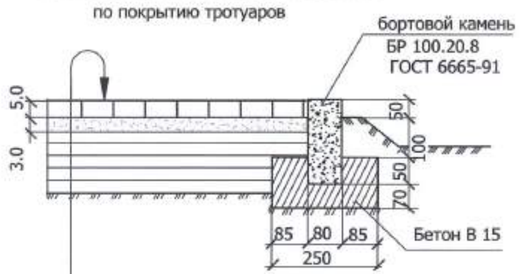

тактильная плитка - 5см
песко-цементная смесь (5:1) - 30 мм
асфальтобетон

сечение III – III

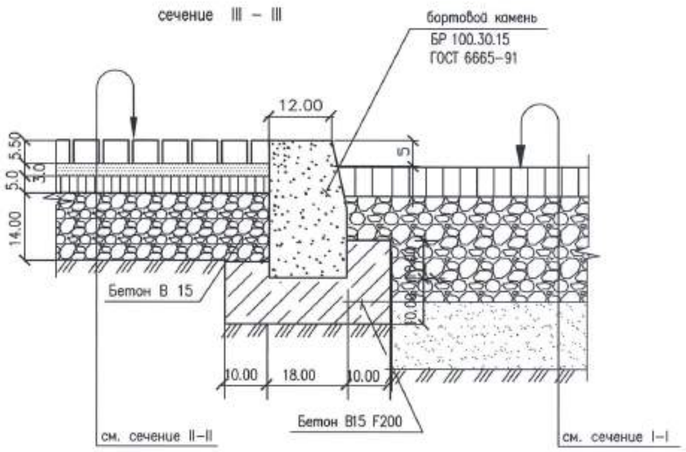

Тип 3

СЕЧЕНИЕ IV–IV

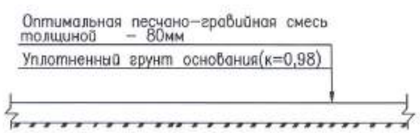

Изм	кол.	лист	N док.	подпись	дата	1345-0-ГП
ГИП		Храмов А.А.				Наружные инженерные сети к жилому дому со встроенными помещениями на первом этаже по пр.Абая 244 (Евразия 244) в г.Уральске ЗКО
Исполнил		Титова Е.				ГЕНПЛАН — стадия: РП; лист: 6; листов:
Проверил		Манахова Е				
Н.контроль		Храмов А.А.				Конструкции проездов, дорожек и площадок. М 1:500 — ТОО "Кульман"

Утверждено:

Согласовано:

Взам. инв. №

Подпись и дата

Инв. № подл.

Формат А2

План

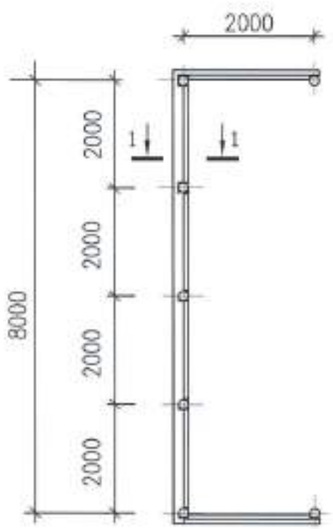

1–1

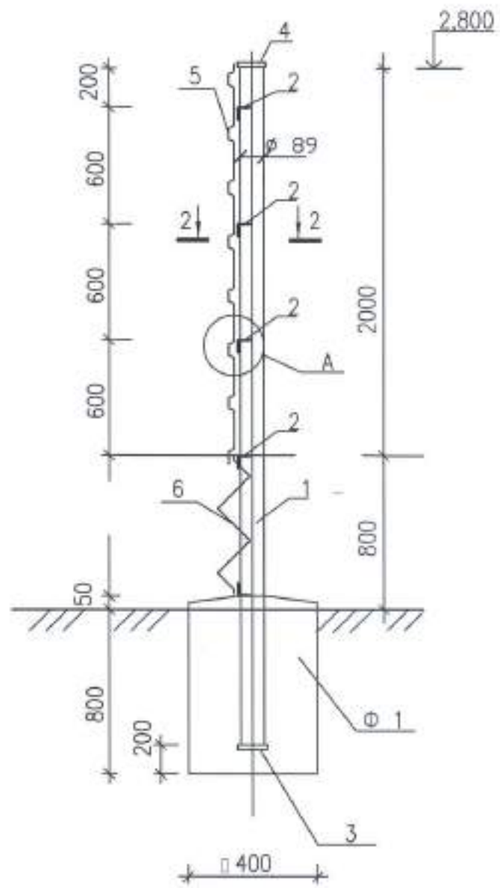

Спецификация.

поз.	Обозначение	Наименование	Кол.	Масса ед.,кг	Приме-чание
		Ограждение h=2.8м :		566,46	
1	ГОСТ 10704-91	Тр. ø 89х4 L=3390	7	28,41	
2	ГОСТ 8509-93	L 50 х 5 п.м.	48,0	3.77	
3	ГОСТ 103-76*	-5Х 150 L =150	7	0.90	
4	ГОСТ 103-76*	-5Х 110 L =110	7	0.5	
5	ГОСТ 24045-94	С 21-1000-0,6 м2	24,0	6.40	зеленого цвета
6	ГОСТ 5336-86	Сетка оцинков. плетеная С3-50м2	9,6	2,42	
		Фундамент Ф1	7		
		Бетон кл. В15, W8 м3		0.13	
		на сульфатостойком портландцементе.			

2 - 2

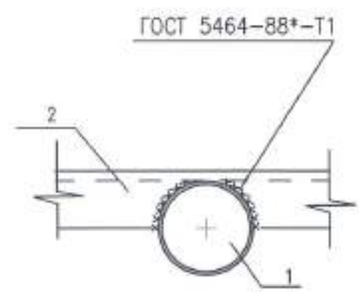

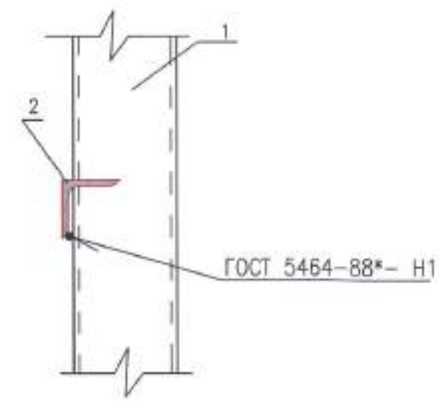

Примечания

1. Ручную сварку производить электродами Э42А по ГОСТ 9467-75*.
2. Сварные швы принять по наименьшей толщине свариваемых элементов. Длина сварных швов - по длине стыковки свариваемых элементов.
3. Сварные швы должны быть тщательно очищены от шлаковых образований и покрыты антикоррозионной обмазкой.
4. Все металлические элементы покрыть двумя слоями эмали ПФ-133 ГОСТ 926-82* по слою грунтовки ГФ-021 ГОСТ 25129-82* толщиной 0.15мм.
5. Профлист крепить к уголкам самонарезными винтами.
6. Данный лист смотри совместно с листами генпланов.
7. В подошве фундаментов выполнить подготовку из щебня толщиной - 100 мм. с проливкой битумом до полного насыщения.
8. Поз.2 установить в разных уровнях.

						1345-0-ГП			
ИЗМ.	КОЛУЧ.	ЛИСТ	№ДОК.	ПОДП.	ДАТА	Наружные инженерные сети к жилому дому со встроенными помещениями на первом этаже по пр.Абая 244 (Евразия 244) в г.Уральске ЗКО			
ГИП		Храмов А.А.				ГЕНПЛАН	СТАДИЯ	ЛИСТ	ЛИСТОВ
Исполнит		Погодаева					РП	7	
Проверил		Манахова Е.							
Н.контроль		Храмов А.А.				Ограждение площадки временного хранения ТБО.	ТОО "Кульман"		

Утверждено:

Согласовано:

Взам. инв. N | Подпись и дата | Инв. N подл.

ФОРМАТ А3 297Х420

План теплосети. М1:500
(проектное решение)

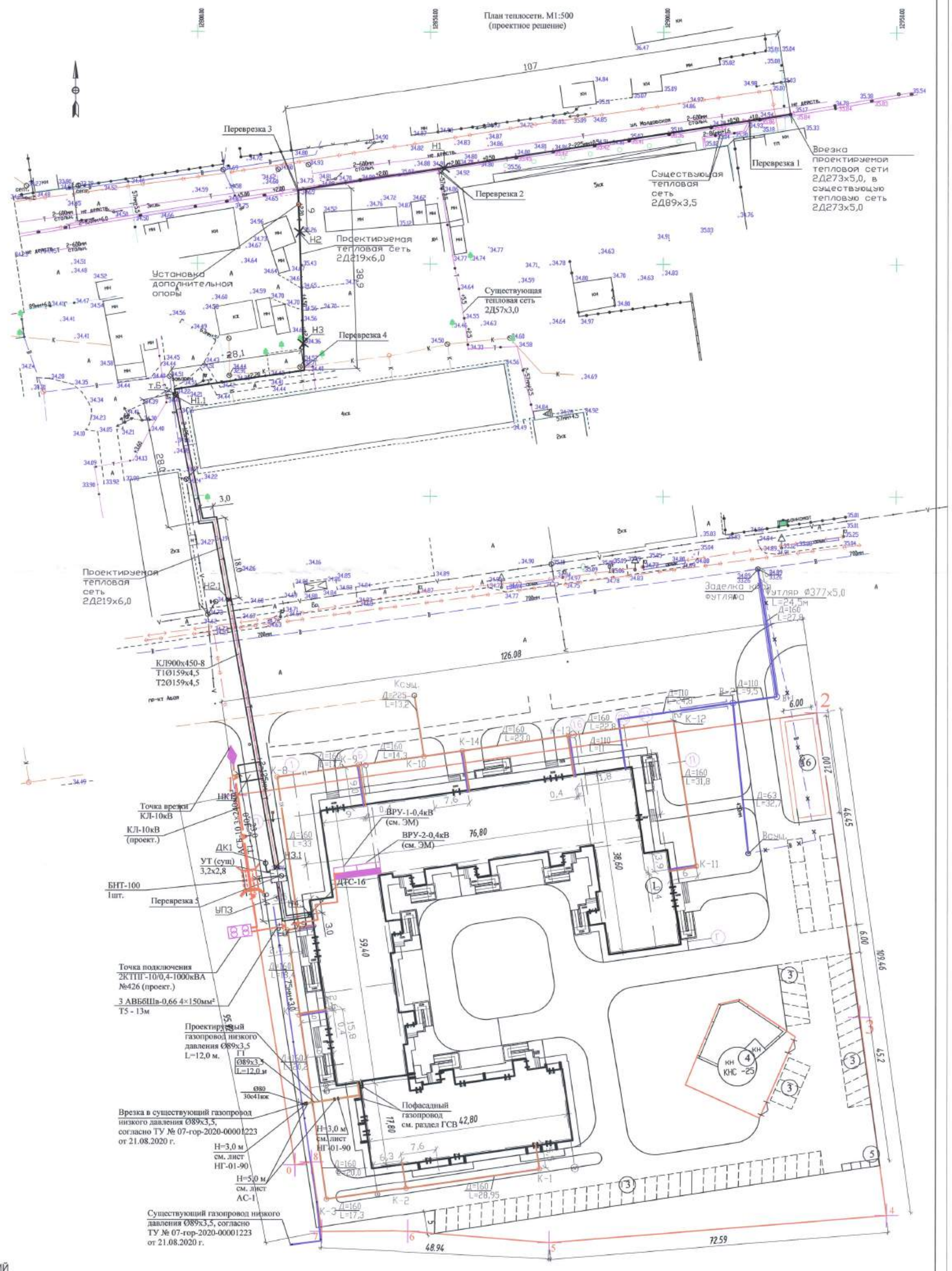

ВЕДОМОСТЬ ЖИЛЫХ И ОБЩЕСТВЕННЫХ ЗДАНИЙ И СООРУЖЕНИЙ

N по плану	обозначение типового проекта	этажность	количество			площадь, м2				строительный объем	
			зданий	квартир		застройки м2		площадь общая м2		здания	всего
				здания	всего	здания	всего	здания	всего	м3	м3
1	208 - кв. жилой дом индивид. проект	9	1	208	208	3568,7	3568,7	25871,6	25871,6	92033,2	92033,2
2	Детская площадка по УСН РК 8.02-03-2018	-	1	-	-	102,1	102,1	-	-	-	-
3	Парковка для автомашин	-	1	-	-	1297,4	1297,4	-	-	-	-
4	КНС существующая	-	1	-	-	37,5	37,5	-	-	-	-
5	Площадка для мусоросборников	-	1	-	-	12,2	12,2	-			
6	Коммерческое помещение перспективное строит-во	-	1	п	е	р	с	п	е	к	т	и	в	а

Примечание: Проектом предусмотрено: замена существующей надземной тепловой сети 2Д219 мм, по ул. Молдавская на 2Д273 мм, в ППУ оболочке вместе с запорной арматурой; замена существующей надземной тепловой сети 2Д159 мм, от уз. 1 до уз. 3 на 2Д219 мм, в ППУ оболочке вместе с запорной арматурой; замена существующей подземной тепловой сети 2Д133 мм, от уз. 3 до УТ1 на 2Д219 мм, в ППУ оболочке вместе с запорной арматурой. Согласно Технических условий № 1456, от 21.10.2020 г., выданных АО "Жайыктеплоэнерго".

Примечание: Гидравлический расчет системы газоснабжения см. раздел ГСВ. Пофасадный газопровод учтен в разделе ГСВ.

Изм	кол.	лист	N док.	подпись	дата	1310 - О - ГП
ГИП		Храмов А.А.				Наружные инженерные сети к жилому дому со встроенными помещениями на первом этаже по пр.Абая 244 (Евразия 244) в г.Уральске ЗКО
Исполнит.		Нугдаева				ГЕНПЛАН — стадия: РП; лист: 8; листов:
Проверил		Манахова Е				
Н.контроль		Храмов А.А.				Сводный план инженерных сетей. М 1:500 — ТОО "Кульман"

Согласовано:
Утверждено:
Взам. инв. №
Подпись и дата
Инв. № подл.

Формат А2