ТОО "Кульман"

Лицензия 10 ГСЛ №004116

НАРУЖНЫЕ ИНЖЕНЕРНЫЕ СЕТИ К ЖИЛОМУ ДОМУ СО ВСТРОЕННЫМИ ПОМЕЩЕНИЯМИ НА ПЕРВОМ ЭТАЖЕ ПО ПР.АБАЯ Д.244 (ЕВРАЗИЯ 244) В Г.УРАЛЬСКЕ, ЗКО

Том 2
Альбом-5

Наружные сети водоснабжения и канализации

г. Уральск-2021 г.

ТОО "Кульман"

Лицензия 10 ГСЛ №004116

НАРУЖНЫЕ ИНЖЕНЕРНЫЕ СЕТИ К ЖИЛОМУ ДОМУ СО ВСТРОЕННЫМИ ПОМЕЩЕНИЯМИ НА ПЕРВОМ ЭТАЖЕ ПО ПР.АБАЯ Д.244 (ЕВРАЗИЯ 244) В Г.УРАЛЬСКЕ, ЗКО

Том 2
Альбом-5

1345-02-05-НВК

Директор ТОО "Кульман" В.Ф. Кульдяев

Глвный инженер проекта А.А. Храмов

г. Уральск-2021 г.

Ведомость рабочих чертежей основного комплекта НВК

Лист	Наименование	Примечание
1и	Общие данные	
2и	План с сетями В1, К1. М 1:500	
3	Схема сети В1. Спецификация В1	
4	Продольный профиль В1. Таблица водопроводных колодцев	
5	Продольные профили К1. Таблица канализационных колодцев	

Основные показатели по чертежам водопровода и канализации

Наименование системы	Расчетный расход			Примечание
	м3/сут	м3/час	л/сек	
Жилой дом 231 кв.				
Водопровод	242,5	18,7	6,96	
Канализация	242,5	18,7	8,56	
Офисные помещения				
Водопровод	2,1	1,0	0,68	
Канализация	2,1	1,0	2,28	

Общие указания

Проект выполнен на основании:

- задания на проектирование;
- ТУ ТОО "Батыс су арнасы" ;
- инженерно-геологических изысканий, выполненных отделом по инженерно-геологическим изысканиям ТОО "Уралводпроект", в феврале 2020г.;
- глав СНиП РК 4.01-02-2009; СН РК 4.01-03-2011; СН РК 4.01-01-2011; .
- топографических материалов, выполненных отделом изысканий ТОО "Кульман" в 2020 году.

Природные условия характеризуются следующими данными:

- грунты основания представлены суглинками и глинами. Грунты до глубины 2,0м обладают просадочными свойствами первого типа. Величина просадочных деформаций менее 5 см.
- сейсмичность территории оценивается до 6 баллов;
- нормативная глубина проникновения нулевой температуры 2,3м.
- грунтовые воды на участке в период изысканий вскрыты на глубине 10,5м.

Ведомость ссылочных и прилагаемых документов

Обозначение	Наименование	Примечание
	Ссылочные документы	
901-09-11.84	Водопроводные колодцы.	
902-09-22.84	Канализационные колодцы.	
Серия4.900-10 Вып.1 Разд.3	Альбом оборудования, фасонных частей	
	и арматуры для сетей и сооружений	
	водопровода и канализации.	
Серия 3.001.1-3	Упоры на наружных напорных трубопроводах	
	водопровода и канализации.	
	Прилагаемые документы	
1345 - 0 - НВК.СО	Спецификация оборудования. 3 листа	

Перечень актов на скрытые работы

N п/п	Наименование работ	Примечание
1	Акт проведения испытания напорного трубопровода на	
	прочность и герметичность.	
2	Акт проведения промывки и дезинфекции трубопроводов	
	хозпитьевого водоснабжения.	
3	Акт проведения приемочного гидравлического испытания	
	безнапорного трубопровода на герметичность.	
4	Акт на устройство естественного основания под трубопроводы.	
5	Акт обратной засыпки траншей в местах пересечений с дорогами	
	и тротуарами.	

Водоснабжение

В соответствии с техническими условиями, водоснабжение жилого дома запроектировано от существующего водопровода Ду=600мм.

Точка подключения - существующий колодец Всущ.

Переход проспекта Абая предусмотрен способом горизонтального бурения.

Футляр из стальных электросварных труб Д=377х5 , рабочая труба HDPE100 SDR17 Д=160мм.

От проектируемого колодца В-1 до ввода в здание проложен водопровод Ø110мм.

Проектом предусмотрен вынос водопроводной сети Ø63, проложенной к канализационной насосной станции №25.

Давление в сети городского водопровода в точке подключения составляет 23м вод. ст.

В колодцах предусмотрена установка отключающей арматуы.

Сети водопровода монтируются из полиэтиленовых труб HDPE100 SDR17 питьевая по ГОСТ 18599-2001.

Водопроводные колодцы приняты из сборных ж/б элементов (ГОСТ 8020-2016).

Пожаротушение

Наружное пожаротушение предусмотрено от существующих пожарных гидрантов, находящихся не далее 200м.

Расход воды на наружное пожаротушение составляет 20л/с.

Пожаротушение осуществляется автонасосами.

На зданиях на высоте 2-2,5м предусматривается установка указательных знаков месторасположения пожарных гидрантов.

Канализация.

Сточные воды от жилого дома через выпуски поступают в самотечную канализационную сеть Ду=800мм, проложенную по пр. Абая.

Точка подключения существующий колодец.

Сети канализации монтируются из полиэтиленовых труб HDPE100 SDR26 техническая по ГОСТ 18599-2001.

Канализационные колодцы приняты из сборных ж/б элементов (ГОСТ 8020-2016) по т. пр. 902-09-22.84.

Условные обозначения

В1	проектируемый водопровод
К1	проектируемая канализация
Т1	проектируемая теплосеть
	проектируемый электрокабель
В	существующий водопровод
Г	существующая газопровод
Т	существующая теплосеть
V	существующий кабель связи
	существующий электрокабель
К	существующая канализация

Примечание.

1. Производство работ по укладке сетей водопровода и канализации вести согласно СП 4.01-103-2013.
2. При производстве работ по укладке сетей водопровода и канализации максимально использовать материалы казахстанских производителей.

Настоящий проект соответствует требованиям экологических. санитарно-гигиенических, противопожарных и других норм, действующих на территории Республики Казахстан и обеспечивает безопасную для жизни и здоровья людей эксплуатацию объекта.

Главный инженер проекта Храмов А.А.

Согласовано: АС Мазахова; ТС Шемова; ЭС Пономарев

Взам. инв. №

Подп. и дата

Инв. № подл.

Изм.	Кол.уч.	Лист	№ док.	Подпись	Дата
ГИП		Храмов			
Разработал		Донсонов			
Проверил		Шпрыгинков			
Н. контроль		Храмов			

1345 - 0 - НВК

Наружные инженерные сети к жилому дому со встроенными помещениями на первом этаже по пр. Абая д.244 (Евразия 244) в г.Уральске, ЗКО

Наружные инженерные сети Водопровод, канализация

Стадия	Лист	Листов
РП	1и	5

Общие данные

ТОО "Кульман"

Формат А2

ВЕДОМОСТЬ ЖИЛЫХ И ОБЩЕСТВЕННЫХ ЗДАНИЙ И СООРУЖЕНИЙ

N по плану	обозначение типового проекта	этажность	количество			площадь, м2				строительный объем	
				квартир		застройки м2		площадь общая м2		здания	всего
			здания зданий		всего	здания	всего	здания	всего	м3	м3
1	208 - кв. жилой дом индивид. проект	9	1	208	208	3568,7	3568,7	25871,6	25871,6	92033,2	92033,2
2	Детская площадка по УСН РК 8.02-03-2018	-	1	-	-	102,1	102,1	-	-	-	-
3	Парковка для автомашин	-	1	-	-	1297,4	1297,4	-	-	-	-
4	КНС существующая	-	1	-	-	37,5	37,5	-	-	-	-
5	Площадка для мусоросборников	-	1	-	-	12,2	12,2	-			
6	Коммерческое помещение перспективное строит-во	-	1	п е р с п е к т и в а							

Изм.	Кол. уч.	Лист	№ док.	Подпись	Дата	1345 - 0 - НВК
						Наружные инженерные сети к жилому дому со встроенными помещениями на первом этаже по пр. Абая д.244 (Евразия 244) в г.Уральске, ЗКО
ГИП		Храмов				Наружные инженерные сети Водопровод,канализация
Разработал		Девятопол				Стадия: Р. П. / Лист: 2в / Листов:
Проверил		Шарошников				
Н. контроль		Храмов				План с сетями В1,К1 М 1:500
						ТОО "Кульман"

Взам.инв.№ | Подпись и дата | Инв.№ подл.

Копировал | Формат А2

ВЕДОМОСТЬ ЖИЛЫХ И ОБЩЕСТВЕННЫХ ЗДАНИЙ И СООРУЖЕНИЙ

N по плану	обозначение типового проекта	этажность	количество			площадь, м2				строительный объем	
				квартир		застройки м2		площадь общая м2			
				здания зданий	всего	здания	всего	здания	всего	здания м3	всего м3
1	208 - кв. жилой дом индивид. проект	9	1	208	208	3568,7	3568,7	25871,6	25871,6	92033,2	92033,2
2	Детская площадка по УСН РК 8.02-03-2018	-	1	-	-	102,1	102,1	-	-	-	-
3	Парковка для автомашин	-	1	-	-	1297,4	1297,4	-	-	-	-
4	КНС существующая	-	1	-	-	37,5	37,5	-	-	-	-
5	Площадка для мусоросборников	-	1	-	-	12,2	12,2	-			
6	Коммерческое помещение перспективное строит-во	-	1	п е р с п е к т и в а							

Изм.	Кол. уч.	Лист	№ док.	Подпись	Дата	1345 - 0 - НВК
						Наружные инженерные сети к жилому дому со встроенными коммерческими помещениями на первом этаже по пр. Абая д. 244 (проспект Евразия 244) в г. Уральске, ЗКО.
ГИП		Храмов				Наружные инженерные сети Водопровод,канализация
Разработал		Двигозол				Стадия: Р. П. / Лист: 2 / Листов:
Проверил		Шапошников				План с сетями В1,К1 М 1:500
Н. контроль		Храмов				ТОО "Кульман"

Взам.инв.№ | Подпись и дата | Инв.№ подл.

Копировал | Формат А2

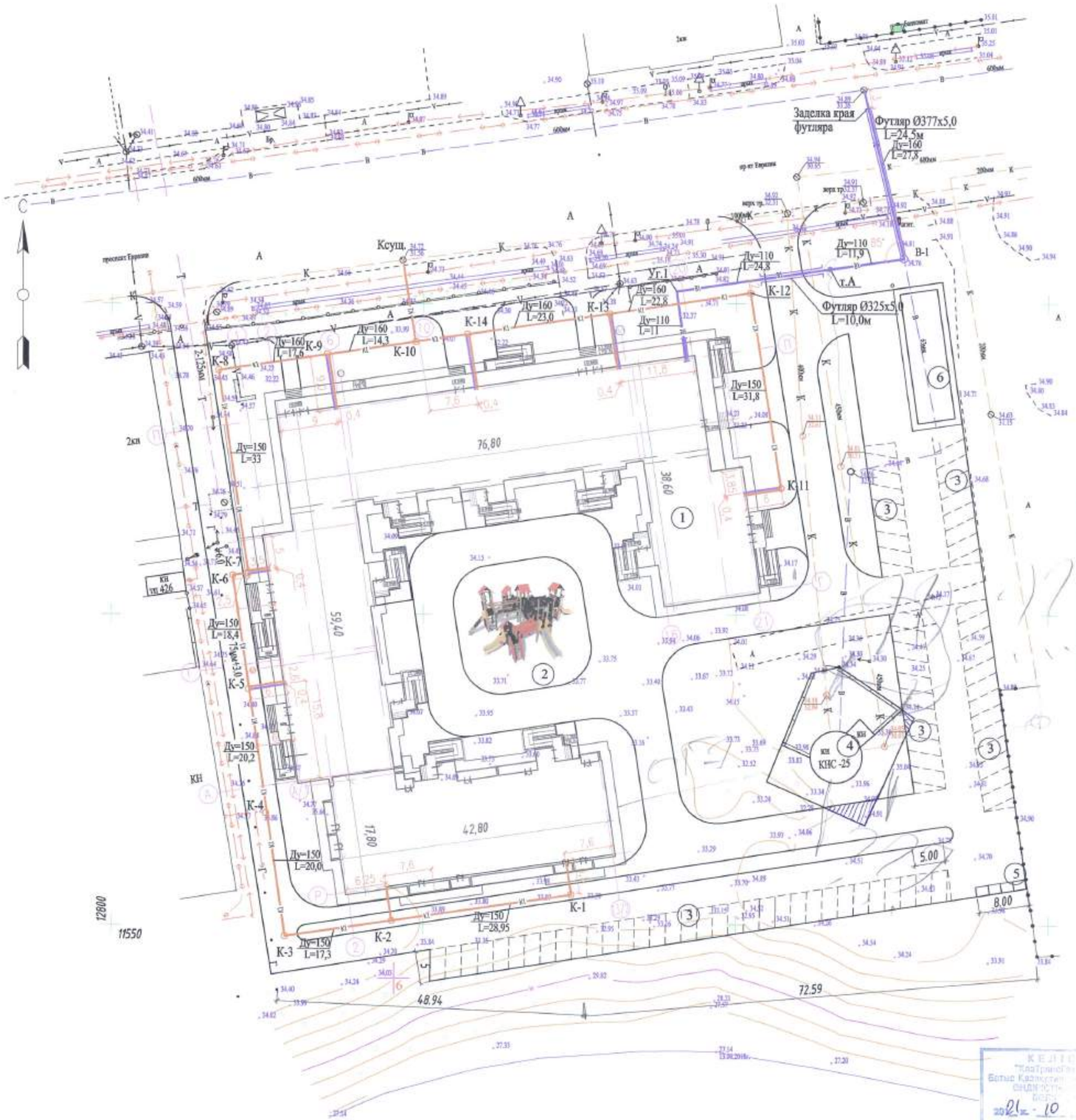

ВЕДОМОСТЬ ЖИЛЫХ И ОБЩЕСТВЕННЫХ ЗДАНИЙ И СООРУЖЕНИЙ

N по плану	обозначение типового проекта	этажность	количество			площадь, м2				строительный объем	
				квартир		застройки м2		площадь общая м2		здания	всего
			здания зданий	здания	всего	здания	всего	здания	всего	м3	м3
1	208 - кв. жилой дом индивид. проект	9	1	208	208	3568,7	3568,7	25871,6	25871,6	92033,2	92033,2
2	Детская площадка по УСН РК 8.02-03-2018	-	1	-	-	102,1	102,1	-	-	-	-
3	Парковка для автомашин	-	1	-	-	1297,4	1297,4	-	-	-	-
4	КНС существующая	-	1	-	-	37,5	37,5	-	-	-	-
5	Площадка для мусоросборников	-	1	-	-	12,2	12,2	-			
6	Коммерческое помещение перспективное строит-во	-	1	п е р с п е к т и в а							

Жумыс жүргізу жобасы «Батыс Қазақстан ЭЖТК» АК волгиен 10-0,4 кВ кабель жолдары анықтамасы бойынша жер асты жұмыстарды жүргізу кезінде жобаны ҚР Қазақстан Республикасы АО «Батыс-Казахстанские РЭС» тел. 54-35-16, 54-37-83

11 02 21
Мулдагалиева
КЕЛІСІЛГЕН
СОГЛАСОВАНО

11.04.03

согласовано с условием выполнения обязательств указанных в письме

6 "Казахтелеком" АК филиалы - Батыс ОТД КЕЛІСІЛДІ 11 02 2021 ж. (подпись)

КЕЛІСІЛДІ "КазТранс... АК Батыс Казахстан... ОНДК-ны... 2021 ж. 10 02 (подпись)

Изм.	Кол. уч.	Лист	№ док.	Подпись	Дата
ГИП		Храмов			
Разработал		Довгопол			
Проверил		Шапошников			
Н. контроль		Храмов			

1345 - 0 - НВК

Наружные инженерные сети к жилому дому со встроенными коммерческими помещениями на первом этаже по пр. Абая д. 244 (проспект Евразия 244) в г. Уральске, ЗКО.

Наружные инженерные сети	Стадия	Лист	Листов
Водопровод,канализация	Р. П.	2	
План с сетями В1,К1 М 1:500	ТОО "Кульман"		

Копировал Формат А2

Взам.инв.№ | Подпись и дата | Инв.№ подл.

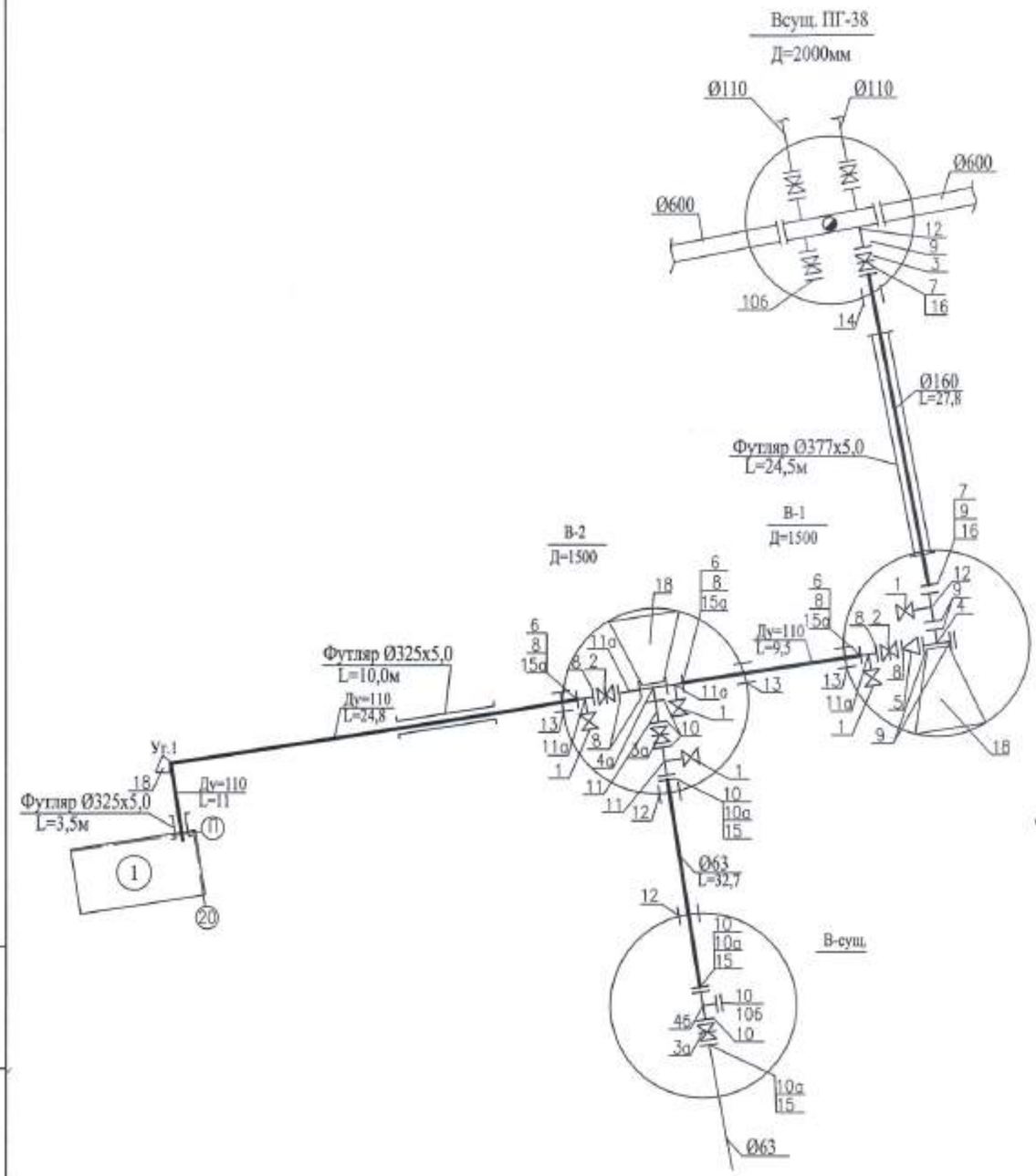

Спецификация В1

Поз.	Обозначение	Наименование	Кол-во	Масса ед.,кг	Общий вес, кг (примеч.)
1	1563р	Вентиль запорный муфтовый Ду25 Ру1 МПа	5	0,76	-
2	AVK	Задвижка с обрезиненным клином фланцевая Ду100 Ру1 МПа	2	23,0	
3	AVK	Задвижка с обрезиненным клином фланцевая Ду150 Ру1 МПа	1	37,0	
3а	AVK	Задвижка с обрезиненным клином фланцевая Ду50 Ру1 МПа	2	12,0	
4	ГОСТ 17376-2001	Тройник стальной бесшовный 159х4,5	1	4,8	4,8
4а	ГОСТ 17376-2001	Тройник стальной бесшовный 108х6,0-57х3,5	1	2,7	2,7
4б	ГОСТ 17376-2001	Тройник стальной бесшовный 57х4,0	1	0,6	0,6
5	ГОСТ 17378-2001	Переход стальной 159х4,5-108х4,0	1	2,3	2,3
	Итого				10,4
6	ГОСТ 33259-2015	Фланцы ст.свободные Ду=100 Ру1 МПа	3	4,03	12,09
7	ГОСТ 33259-2015	Фланцы ст.свободные Ду=150 Ру1 МПа	2	6,86	13,72
8	ГОСТ 33259-2015	Фланцы приварные Ду=100 Ру1 МПа	9	3,96	35,64
9	ГОСТ 33259-2015	Фланцы приварные Ду=150 Ру1 МПа	6	6,62	39,72
10	ГОСТ 33259-2015	Фланцы приварные Ду=50 Ру1 МПа	7	2,06	14,42
10а	ГОСТ 33259-2015	Фланцы ст.свободные Ду=50 Ру1 МПа	3	2,02	6,06
10б	ГОСТ 33259-2015	Заглушка фланцевая Ду=50 Ру1 МПа	1	1,55	1,55
	Итого				123,3
11/11а	ГОСТ 10704-91	Патрубок , L=0,2м 57х3,5 /108х4,0	2 / 4	0,92/ 2,05	1,84/8,2
12	ГОСТ 10704-91	Патрубок , L=0,2м 159х4,0	3	3,06	9,18
13	ГОСТ 10704-91	Патрубок , L=0,2м 219х4,0	3	4,24	4,24
14	ГОСТ 10704-91	Патрубок , L=0,2м 273х4,0	1	5,31	5,31
15	PE 100 SDR 17	Втулка под фланец, PE100 SDR 17 Ду=50	2	0,185	
15а	PE 100 SDR 17	Втулка под фланец, PE100 SDR 17 Ду=100	3	0,555	
16	PE 100 SDR 17	Втулка под фланец, PE100 SDR 17 Ду=150	2	1,258	
17		Подставки из бетона класса В7.5 0,2х0,2х0,25	3/0,03		шт./м3
18		Упор из бетона класса В7.5	3/0,3	-	шт/м3

Кол. уч.	Лист	№ док.	Подп.	Дата	1345 - 0 - НВК
ГИП	Храмов				Наружные инженерные сети к жилому дому со встроенными коммерческими помещениями на первом этаже по пр. Абая д. 244 (проспект Евразия 244) в г. Уральске, ЗКО.
Разработал	Довгина				Наружные инженерные сети — Водопровод,канализация
Проверил	Шапошников				Стадия: Р. П. — Лист: 3 — Листов:
Н. контроль	Храмов				Схема сети В1 / Спецификация В1 — ТОО "Кульман"

Взам.инв.№ | Подпись и дата | Инв.№ подл.

Копировал | Формат А3

Масштабы:

Горизонтальный 1:500
Вертикальный 1:100

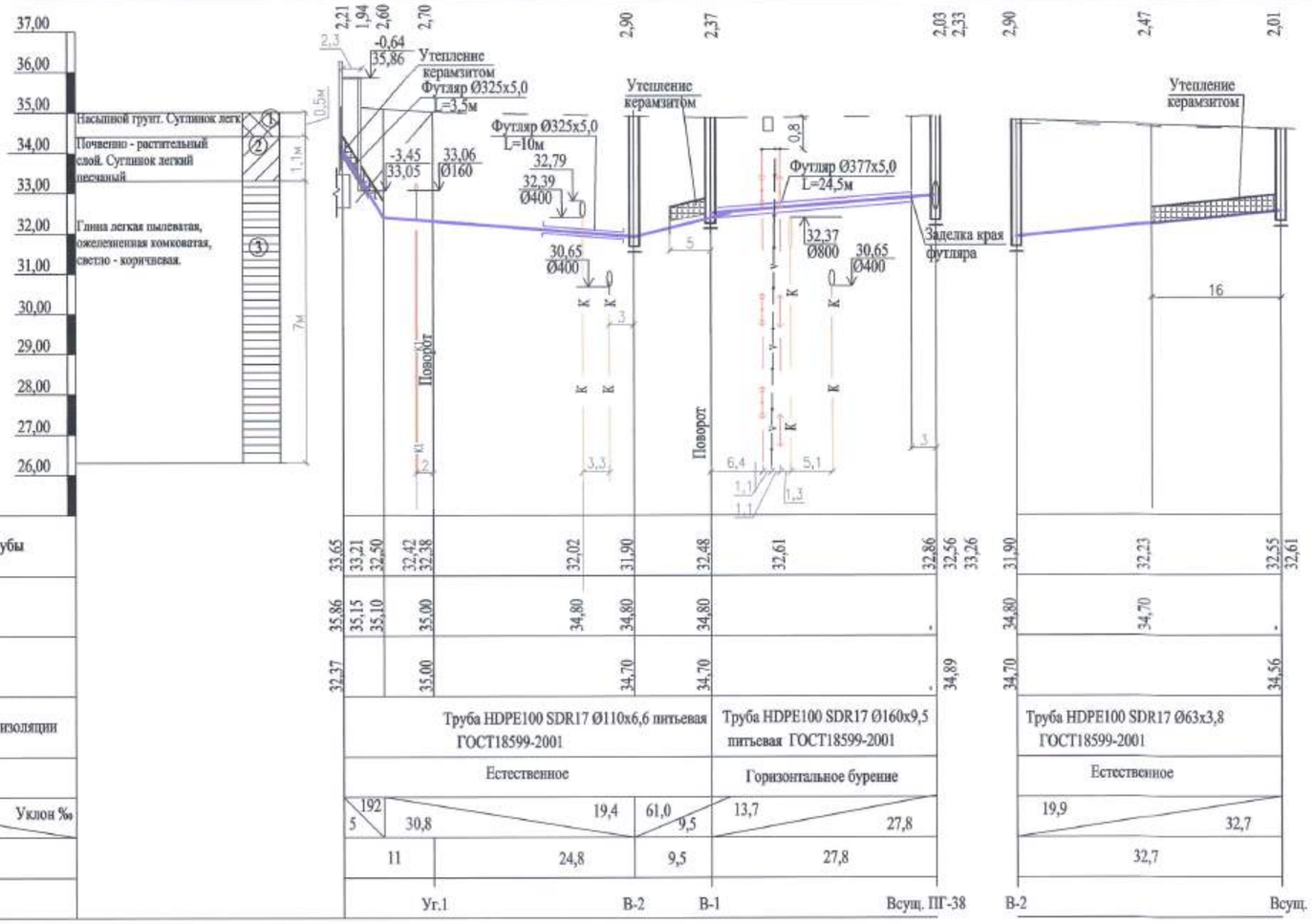

Защита кабеля в траншее для К1

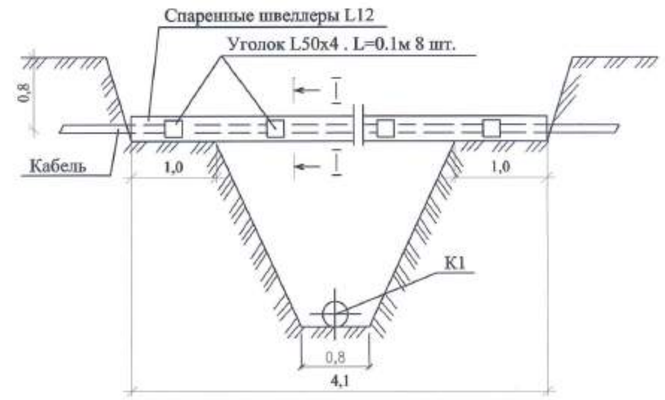

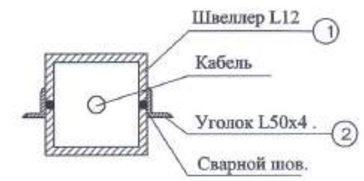

Спецификация металлоконструкций на 1 пересечение.

Поз.	Обозначение.	Наименование.	Кол	Масса ед.кг.	Примечан.
К1					
1.	ГОСТ 8240-97	Швеллер N12П	8,2	10,4	п.м
2.	ГОСТ 8509-93	Уголок N5 (L50х4)	0,8	3,05	п.м

Сечение траншеи H< 2,5м

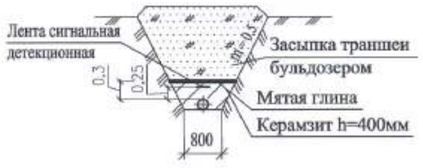

Сечение траншеи H> 2,5м

Установка футляра на трубопроводе водопровода

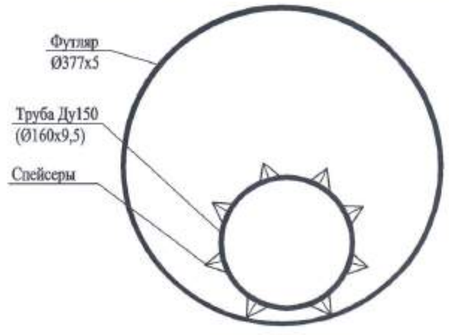

Примечание

1. При пересечении с кабелями связи и силовыми кабелями предусмотреть ручную разработку траншеи

Таблица водопроводных колодцев

N N колодца по плану	Марка колодца по грунтовым условиям	Диаметры трубопроводов Ду	Диаметры трубопроводов dy	N схемы узла	Диаметр колодца, Дмм	Полная глубина, мм	Высота рабочей части, Нр, мм	N строительно-монтажной схемы	Высота горловины hг, мм	Объем бетона на упор, м3	Расход материалов: Днище: Сборные железобетонные элементы ГОСТ 8020-2016: ПН-10	ПН-15	ПН-20	Рабочая часть: КС10.9	КС10.9А	КС15.9	КС15.9А	КС15.6	КС15.6А	КС20.9	КС20.9А	Плита перекрытия: ПП 10	1ПП-15	2ПП-15	1ПП-20	2ПП-20	Горловина: КО6	ПД6	КС.7.3	КС.7.9	Кирпичная кладка, ряды	Тип люка	Стремянка	Гидроизоляция
1	2	3	4	5	6	7	8	9	10	11	12	13	14	15	16	17	18	19	20	21	22	23	24	25	26	27	31	32	33	34	35	36	37	38
В-1	В-1	150	100	У-5	1500	2620	1800	СМ-7	820	0,08	-	1	-	-	-	1	1	-	-	-	-	-	1	-	-	-	1	-	2	-	-	Л	С-2	2СЛОЯ БИТУМА
В-2	В-1	50	50	У-5	1500	3150	2100	СМ-9	1050	0,05	-	1	-	-	-	-	1	2	-	-	-	-	1	-	-	-	1	-	2	-	2	Л	С-3	2СЛОЯ БИТУМА

Взам.инв.№ | Подпись и дата | Инв.№ подл.

Кол. уч.	Лист	№ док.	Подп.	Дата	1345 - 0 - НВК	
ГИП	Храмов				Наружные инженерные сети к жилому дому со встроенными коммерческими помещениями на первом этаже по пр. Абая д. 244 (проспект Евразия 244) в г. Уральске, ЗКО.	
Разработал	Довгопай				Наружные инженерные сети Водопровод,канализация	Стадия: Р. П. / Лист: 4 / Листов:
Проверил	Шапошников					
Н. контроль	Храмов				Продольный профиль В1. Таблица водопроводных колодцев	ТОО "Кульман"

Копировал | Формат А2

Масштабы:

Горизонтальный 1:500
Вертикальный 1:100

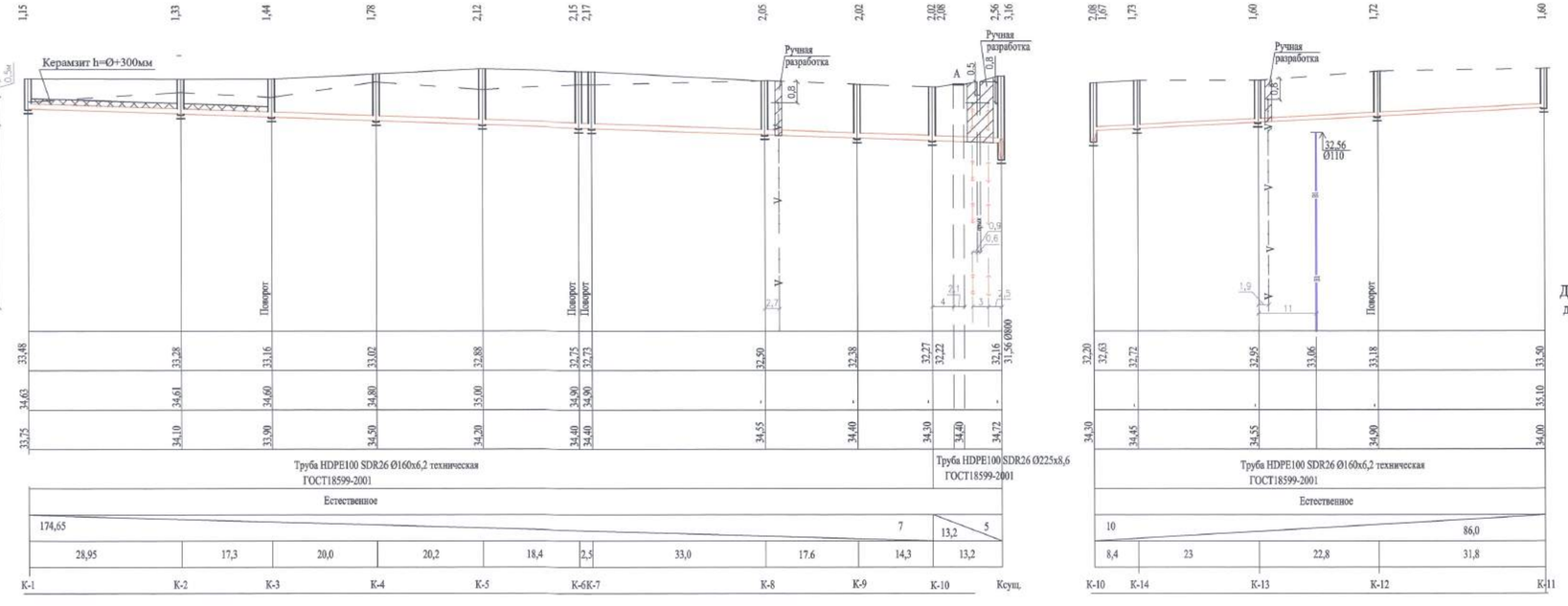

Отметка низа или лотка трубы	33,48		33,28		33,16		33,02		32,88		32,75	32,73		32,50		32,38		32,27	32,22	32,16	31,56 Ø800	32,20	32,63	32,72		32,95	33,06	33,18	33,50
Проектная отметка земли	34,63		34,61		34,60		34,80		35,00		34,90	34,90		-		-		-		-			-			-		-	35,10
Натурная отметка земли	33,75		34,10		33,90		34,50		34,20		34,40	34,40		34,55		34,40		34,30	34,40	34,72		34,30	34,45			34,55		34,90	34,00
Обозначение трубы и тип изоляции	Труба HDPE100 SDR26 Ø160х6,2 техническая ГОСТ18599-2001																		Труба HDPE100 SDR26 Ø225х8,6 ГОСТ18599-2001			Труба HDPE100 SDR26 Ø160х6,2 техническая ГОСТ18599-2001							
Основание	Естественное																					Естественное							
Длина / Уклон ‰	174,65																	7	13,2	5		10							86,0
Расстояние, м	28,95			17,3		20,0		20,2		18,4	2,5		33,0		17,6		14,3		13,2			8,4		23		22,8		31,8	
Номер колодца , точки, угла поворота	К-1		К-2		К-3		К-4		К-5		К-6	К-7		К-8		К-9			К-10		Ксущ.	К-10		К-14		К-13		К-12	К-11

Деталь заделки труб в канализационных колодцах для непросадочных сухих грунтов

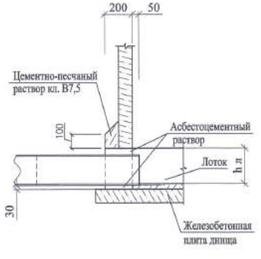

Таблица канализационных колодцев

N N колодца по плану	Марка колодца по геодезическим условиям	Марка колодца	Полная глубина колодца по профилю Hпол	Диаметр колодца Dрм	Глубина лотка Hл, мм	Рабочая высота колодца, Hр, мм	Высота горловины hг, мм	Расход материалов: Днище: Объем бетона на лотке м3	Днище: ПН-10	Днище: ПН-15	Рабочая часть: КС10.6	Рабочая часть: КС10.9	Рабочая часть: КС15.6	Рабочая часть: КС15.9	Плита перекрытия: ПП10-1	Плита перекрытия: ПП10-2	Плита перекрытия: ПП15-1	Плита перекрытия: ПП15-2	Горловина: КО6	Горловина: ПД6	Горловина: КС.7.3	Горловина: КС.7.9	Кирпичная кладка, рядов	Тип люка	Стремянка	Гидроизоляция
									Сборные железобетонные элементы ГОСТ 8020-2016																	
1	2	3	4	5	6	7	8	9	10	11	12	13	14	15	16	17	18	19	20	21	22	23	24	25	26	27
К-1	I	КСП-1	1150	1000	200	600	350	0,36	1	-	1	-	-	-	1	-	-	-	1	-	-	-	1	л	С 1	2СЛОЯ БИТУМА
К-2	I	КСУ1-	1330	1000	300	600	430	0,45	1	-	1	-	-	-	1	-	-	-	1	-	-	-	2	л	С 1	2СЛОЯ БИТУМА
К-3	I	КСП-	1450	1000	200	900	250	0,36	1	-	-	1	-	-	1	-	-	-	1	-	-	-	-	Т	С1-01	2СЛОЯ БИТУМА
К-4	I	КСП-	1790	1000	200	1200	390	0,36	1	-	2	-	-	-	1	-	-	-	1	-	-	-	-	Т	С1-02	2СЛОЯ БИТУМА
К-5	I	КСУ1-	2120	1500	300	1500	330	0,88	-	1	-	-	1	1	-	-	1	-	1	-	-	-	-	Т	С1-03	2СЛОЯ БИТУМА
К-6	I	КСП-	2150	1500	200	1500	450	0,88	-	1	-	-	1	1	-	-	1	-	1	-	-	-	2	Т	С1-03	2СЛОЯ БИТУМА
К-7	I	КСУ1-	2170	1500	300	1500	370	0,88	-	1	-	-	1	1	-	-	1	-	1	-	-	-	-	л	С1-03	2СЛОЯ БИТУМА
К-8	I	КСП-	2050	1500	200	1500	350	0,88	-	1	-	-	1	1	-	-	1	-	1	-	-	-	-	л	С1-03	2СЛОЯ БИТУМА
К-9	I	КСУ1-	2020	1500	300	1500	320	0,88	-	1	-	-	1	1	-	-	1	-	1	-	-	-	-	л	С1-03	2СЛОЯ БИТУМА
К-10	I	КСУ1-	2080	1500	300	1500	280	0,88	-	1	-	-	1	1	-	-	1	-	1	-	-	-	-	л	С1-03	2СЛОЯ БИТУМА
К-11	I	КСП-	1600	1000	200	1200	200	0,36	1	-	2	-	-	-	1	-	-	-	1	-	-	-	2	л	С1-02	2СЛОЯ БИТУМА
К-12	I	КСП-	1720	1000	200	1200	320	0,36	1	-	2	-	-	-	1	-	-	-	1	-	-	-	-	л	С1-02	2СЛОЯ БИТУМА
К-13	I	КСУ1-	1600	1000	300	900	400	0,45	1	-	-	1	-	-	1	-	-	-	1	-	-	-	1	л	С1-01	2СЛОЯ БИТУМА
К-14	I	КСУ1-	1730	1000	300	900	300	0,45	1	-	-	1	-	-	1	-	-	-	1	-	-	-	-	т	С1-01	2СЛОЯ БИТУМА

Взам.инв.№ | Подпись и дата | Инв.№ подл.

Сечение траншеи H < 1,5м

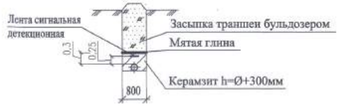

Сечение траншеи H > 1,5м

Изм.	Кол. уч.	Лист	№ док.	Подпись	Дата
ГИП		Храмов			
Разработал		Домовлов			
Проверил		Шапошников			
Н. контроль		Дремов			

1345 - 0 - НВК

Наружные инженерные сети к жилому дому со встроенными коммерческими помещениями на первом этаже по пр. Абая д. 244 (проспект Евразия 244) в г. Уральске, ЗКО.

Наружные инженерные сети
Водопровод,канализация

Стадия	Лист	Листов
Р. П.	5	

Продольные профили К1
Таблица канализационных колодцев

ТОО "Кульман"

Копировал | Формат А3х3

Позиция	Наименование и техническая характеристика оборудования и материалов.	Тип, марка оборудования. Обозначение документа и номер опросного листа.	Код оборудования изделия, материалов.	Поставщик	Единица	Коли-чество.	Масса единицы кг.	Примечание.
1	2	3	4	5	6	7	8	9
	Оборудование и материалы							
	- В1 -							
1	Вентиль запорный муфтовый Ду25 Ру1 МПа	1563р		"ТОО Виаст"	шт	5	0,76	
2	Задвижка с обрезиненным клином фланцевая Ду100 Ру1 МПа	AVK		"ТОО Виаст"	шт	2	23,0	
3	Задвижка с обрезиненным клином фланцевая Ду150 Ру1 МПа	AVK		"ТОО Виаст"	шт	1	37,0	
3а	Задвижка с обрезиненным клином фланцевая Ду50 Ру1 МПа	AVK		"ТОО Виаст"	шт	2	12,0	
4,5	Стальные фасонные части				кг	10,4		
6-10	Фланцы свободные и приварные	ГОСТ 33259-2015			кг	123,3	-	
11	Патрубок стальной Ø108х4,0 L=0,20м	ГОСТ 10704-91			шт	4	2,05	
12	Патрубок стальной Ø159х4,0 L=0,20м	ГОСТ 10704-91			шт	3	3,06	
13	Патрубок стальной Ø219х4,0 L=0,20м	ГОСТ 10704-91			шт	3	4,24	
14	Патрубок стальной Ø273х4,0 L=0,20м	ГОСТ 10704-91			шт	1	5,31	
15	Втулка под фланец, PE100 SDR 17 Д=65	PE 100 SDR 17			шт	2	0,185	
15в	Втулка под фланец, PE100 SDR 17 Д=110	PE 100 SDR 17			шт	3	0,555	
16	Втулка под фланец, PE100 SDR 17 Д=160	PE 100 SDR 17			шт	2	1,258	
17,18	Подставки в упоры из бетона класса В7.5	-			м3	0,33	-	
	Труба HDPE 100 SDR 17 63х3,8	ГОСТ18599-2001		Атырауский завод полиэтиленовых труб Chevron	м	33	0,717	
	Труба HDPE 100 SDR 17 110х6,6	ГОСТ18599-2001		Атырауский завод полиэтиленовых труб Chevron	м	46	2,176	
	Труба HDPE 100 SDR 17 160х9,5	ГОСТ18599-2001		Атырауский завод полиэтиленовых труб Chevron	м	28	4,558	

Взам. инв. N

Подпись и дата

Инв. N подл.

Примечание.

1. Предусмотреть весьма усиленную антикоррозионную изоляцию стальных фасонных частей битумно-полимерной мастикой.

Изм.	Кол.уч.	Лист	N док.	Подпись	Дата	1345 - 0 - НВК.СО			
						Наружные инженерные сети к жилому дому со встроенными помещениями на первом этаже по пр. Абая д.244 (Евразия 244) в г.Уральске, ЗКО			
ГИП		Храмов				Наружные инженерные сети Водопровод, канализация	Стадия	Лист	Листов
Разработал		Дмитриев					РП	1	3
Проверил		Пилипенко							
Н. контроль		Храмов				Спецификация оборудования	ТОО "Кульман"		

Формат А3

Позиция	Наименование и техническая характеристика оборудования и материалов.	Тип, марка оборудования. Обозначение документа и номер опросного листа.	Код оборудования изделия, материалов.	Завод изготовитель.	Единица	Коли-чество.	Масса единицы кг.	Примечание.
1	2	3	4	5		7	8	9
	Футляр из трубы стальной электросварной в весьма - усиленной							
	битумно-полимерной изоляции Ø325х5,0				м	10	39,46	
	Футляр из трубы стальной электросварной в весьма - усиленной							
	битумно-полимерной изоляции Ø325х5,0				м	3,5	39,46	На вводе В1
	Лента сигнальная детекционная (1 проводник) ЛСВ с логотипом "Внимание	-						
	Водопровод"	-			м	79	-	
	Установка футляра из стальных электросварных труб Дн=377х5,0							
	L=24,5м, методом горизонтального направленного бурения				шт	1	45,87	
	Торкрет-бетонное армированное покрытие стального футляра	ТПР 901-09-9.87 НВК			м2	25,0		
	Заделка концов футляра Дн=377х5,0				шт	1		
	Электрозащита стального футляра Дн=377х5,0, L=22,5м				шт	1		См. раздел ЭС
	Спейсеры на трубопровод Д=160мм при прокладке в футляре			-	шт	8	0,59	
	Врезка в существующий водопровод Ду=150х Ду=200				шт	1		
	Врезка в существующий водопровод Ду=50х Ду=50				шт	1		
	Колодец водопроводный из сборных ж/б элементов на сульфатостойком							
	цементе Д=1500мм	ГОСТ 8020-2016			шт	2		См. лист НВК-4
	Отмостка вокруг колодцев из бетона Кл. В 7.5, t=0,1м				м2	11	-	
	Люк легкий "Л"	ГОСТ 3634-99			шт	2	9,7	
	Стремянка С-2				шт	1	17,08	
	Стремянка С-3				шт	1	20,3	
	Керамзит				м3	10,4		
	Демонтаж существующего водопровода из труб HDPE 100 SDR 17 63х3,8				м	58		
	Выемка грунта				м3	803,3		
	Обратная засыпка грунта с послойным трамбованием				м3	21		
	Обратная засыпка грунта бульдозером				м3	761		

Взам. инв. N | Подпись и дата | Инв. N подл.

Позиция	Наименование и техническая характеристика оборудования и материалов.	Тип, марка оборудования. Обозначение документа и номер опросного листа.	Код оборудования изделия, материалов.	Завод изготовитель.	Единица	Коли-чество.	Масса единицы кг.	Примечание.
1	2	3	4	5	6	7	8	9
	- К1 -							
	Труба HDPE100 SDR 26 160x6,2 Техническая	ГОСТ 18599-2001		Атырауский завод полиэти-леновых труб Chevron	м	260	3,044	
	Труба HDPE100 SDR 26 225x8,6 Техническая	ГОСТ 18599-2001		Атырауский завод полиэти-леновых труб Chevron	м	14	5,942	
	Защита кабеля в траншее				шт.	2		См. лист НВК-4
	Лента сигнальная детекционная (1 проводник) ЛСК с логотипом "Внимание							
	Канализация"	ЛСК 200 Детекционная (1 проводник)			м	274	3,044	
	Колодцы канализационные из сборных ж/б элементов на сульфатостойком							
	цементе Д=1000мм	ГОСТ 8020-2016			шт	8		См. лист НВК-5
	Колодцы канализационные из сборных ж/б элементов на сульфатостойком							
	цементе Д=1500мм	ГОСТ 8020-2016			шт	6		См. лист НВК-5
	Отмостка вокруг колодцев из бетона КЛ. В 7.5, t=0,1м				м2	77	-	
	Люк легкий "Л"	ГОСТ 3634-99			шт	9	-	
	Люк тяжелый "Т"	ГОСТ 3634-99			шт	5		
	Стремянка С1				шт	2	6,6	
	Стремянка С1-01				шт	3	9,7	
	Стремянка С1-02				шт	3	12,9	
	Стремянка С1-03				шт	6	16,2	
	Врезка в существующую канализацию в существующем колодце Ду=200х Ду=800				шт	1		
	Керамзит				м3	18,5		
	Выемка грунта				м3	860		
	Обратная засыпка грунта вручную с послойным уплотнением				м3	90,3		
	Обратная засыпка грунта бульдозером				м3	716,8		
	Разборка и восстановление арыка				м	3		
	Разборка и восстановление асфальтового покрытия				м2	6,5		

Взам. инв. N | Подпись и дата | Инв. N подл.