ТОО "Кульман"

Лицензия 10 ГСЛ №004116

НАРУЖНЫЕ ИНЖЕНЕРНЫЕ СЕТИ К ЖИЛОМУ ДОМУ СО ВСТРОЕННЫМИ ПОМЕЩЕНИЯМИ НА ПЕРВОМ ЭТАЖЕ ПО ПР.АБАЯ Д.244 (ЕВРАЗИЯ 244) В Г.УРАЛЬСКЕ, ЗКО

Том 2
Альбом-8

Пожаротушение (в ТП-10/0,4кВ)

г. Уральск-2021 г.

ТОО "Кульман"

Лицензия 10 ГСЛ №004116

НАРУЖНЫЕ ИНЖЕНЕРНЫЕ СЕТИ К ЖИЛОМУ ДОМУ СО ВСТРОЕННЫМИ ПОМЕЩЕНИЯМИ НА ПЕРВОМ ЭТАЖЕ ПО ПР.АБАЯ Д.244 (ЕВРАЗИЯ 244) В Г.УРАЛЬСКЕ, ЗКО

Том 2
Альбом-8

1345-02-08-ПТ

Директор ТОО "Кульман" В.Ф. Кульдяев

Глвный инженер проекта А.А. Храмов

г. Уральск-2021 г.

ВЕДОМОСТЬ РАБОЧИХ ЧЕРТЕЖЕЙ ОСНОВНОГО КОМПЛЕКТА

Лист	Наименование	Примечание
1	Общие данные. Схема автоматического отключения трансформатора	
2	Схема пожарной сигнализации и автоматического пожаротушения	
3	План пожарной сигнализации и автоматического пожаротушения	

ВЕДОМОСТЬ ССЫЛОЧНЫХ И ПРИЛАГАЕМЫХ ДОКУМЕНТОВ

Обозначение	Наименование	Примечание
	ССЫЛОЧНЫЕ ДОКУМЕНТЫ	
СН РК 2.02-02-2019, СП РК 2.02-102-2012	Пожарная автоматика зданий и сооружений	
СН РК 2.02-11-2002 (с изменениями по состоянию на 05.10.2012 г.)	Нормы оборудования зданий, помещений и сооружений системами автоматической пожарной сигнализации, автоматическими установками пожаротушения и оповещения людей о пожаре	
ПУЭ РК 2015г.	Правила устройства электроустановок РК	
	ПРИЛАГАЕМЫЕ ДОКУМЕНТЫ	
Обозначение	Наименование	Кол. листов
ПТ.СО	Спецификация оборудования, изделий и материалов	1

ОБЩИЕ УКАЗАНИЯ

Автоматическое пожаротушение выполнено с помощью модуля порошкового пожаротушения МПП-100-07 "Лавина".

Расчет импульсных установок порошкового пожаротушения произведен объемным способом в соответствии с приложением 9 СН РК 2.02-02-2019.

На основании расчетов выбирается автоматическая установка пожаротушения МПП-100 во взрывобезопасном исполнении в количестве 1шт. для одной камеры трансформатора, с порошком "Феникс АВС-70" или "Вексон-АВС".

В камере трансформатора монтируются по два дымовых датчика, которые включаются в луч приемно-контрольного прибора ВЭРС-ПК. Прибор устанавливается в помещении РУ-0,4кВ и запитывается от шкафа собственных нужд.

Выходные контакты ПЦН прибора ПС включаются в цепь запорно-пусковой головки на баллоне с огнетушащим порошком для автоматического запуска работы модуля "МПП". Возможен ручной запуск пожаротушения. Для оповещения на фасаде здания установить свето-звуковой оповещатель.

Проектом предусмотрено автоматическое отключение трансформатора при пожаре.

Вся сеть пожарной сигнализации выполняется кабелями и проводами с медными жилами, проложенными в стальных трубах по стенам здания.

Параметры электрического запуска модуля МПП-100:
- сила тока в импульсе - 0,5÷0,8А,
- сопротивление цепи ЭГП - 1,5÷5,5 Ома.
- длительность импульса тока срабатывания - 8мс,
- напряжение в пределах - 9÷27В,
- диапазон температур эксплуатации - от -40° до +50°.

Монтаж приборов ПС и модулей ПТ вести в полном соответствии с нормами и рекомендациями заводов изготовителей.

Проект разработан с действующими нормами, правилами, инструкциями и государственными стандартами и предусматривает мероприятия, обеспечивающие взрывобезопасность и пожаробезопасность при эксплуатации.

Главный инженер проекта Храмов А.А.

Схема электрическая отключения электроснабжения

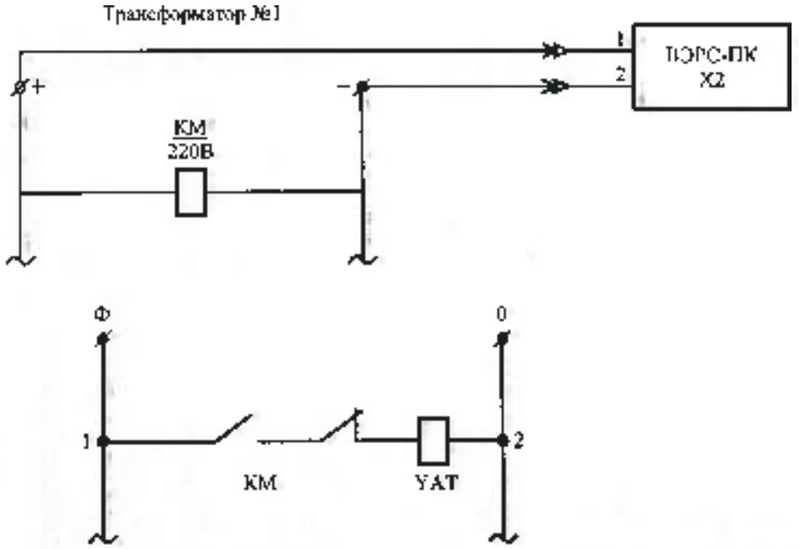

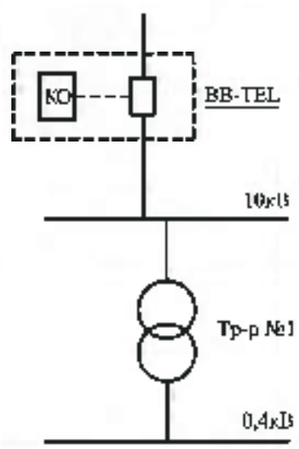

Примечание: Схема дана на отключение одного трансформатора.
Для второго трансформатора схема аналогичная.

Изм.	Кол.уч.	Лист	№ док.	Подпись	Дата
ГИП		Храмов А.А.			
Проверил		Бурмистров Н.В.			
Разработал		Бурмистров Н.В.			
Н. контр.		Храмов А.А.			

1345 - ПТ

Наружные инженерные сети к жилому дому со встроенными помещениями на первом этаже по пр.Абая д.244 (Евразия 244) в г.Уральске, ЗКО

Трансформаторная подстанция	Стадия	Лист	Листов
	РП	1	3
Общие данные. Схема автоматического отключения трансформатора	ТОО "Кульман" г. Уральск		

Копировал Формат А3

Согласовано:

Инв. № подл. | Подпись и дата | Взам. инв. №

Схема автоматического пожаротушения

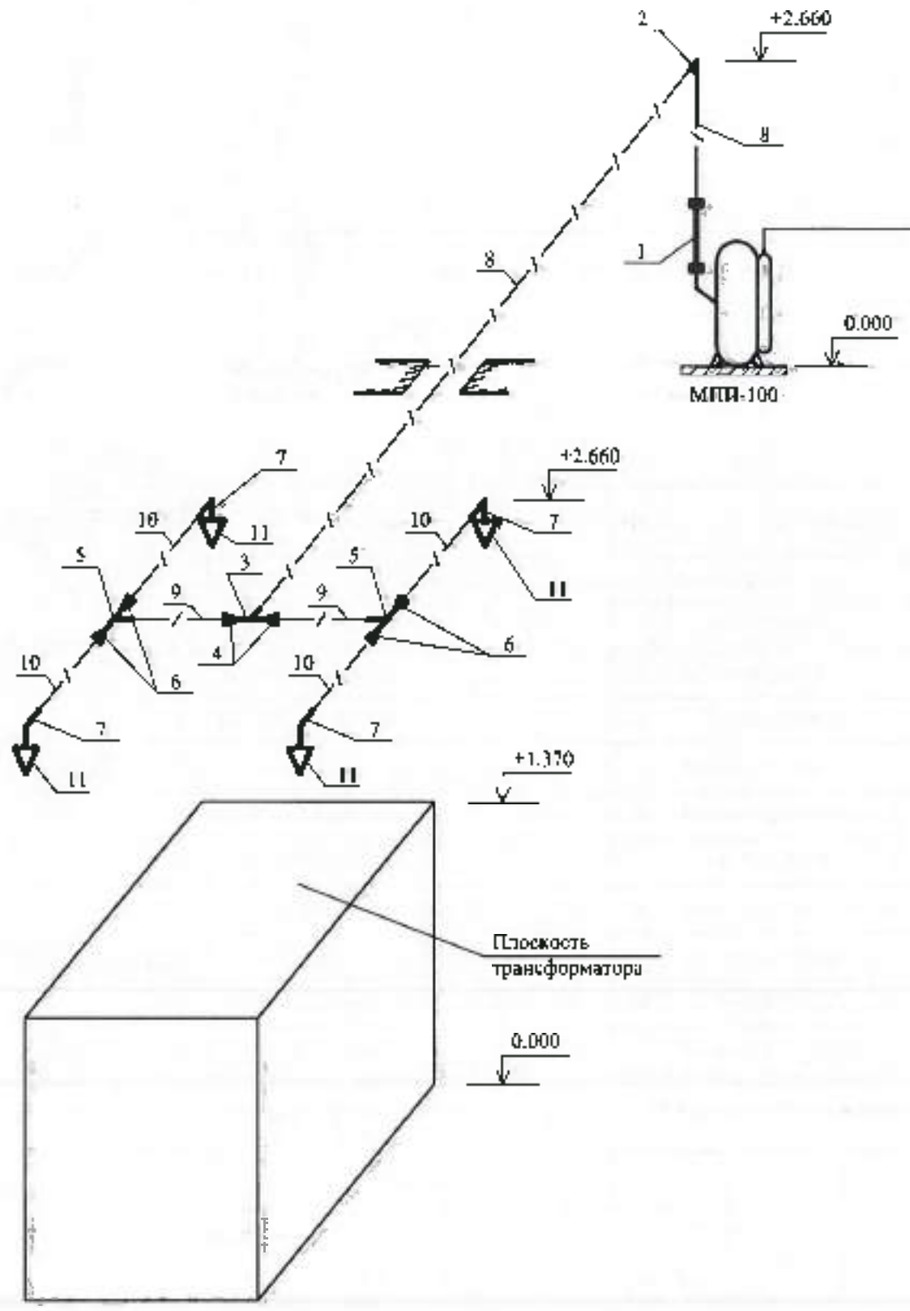

Схема пожарной сигнализации

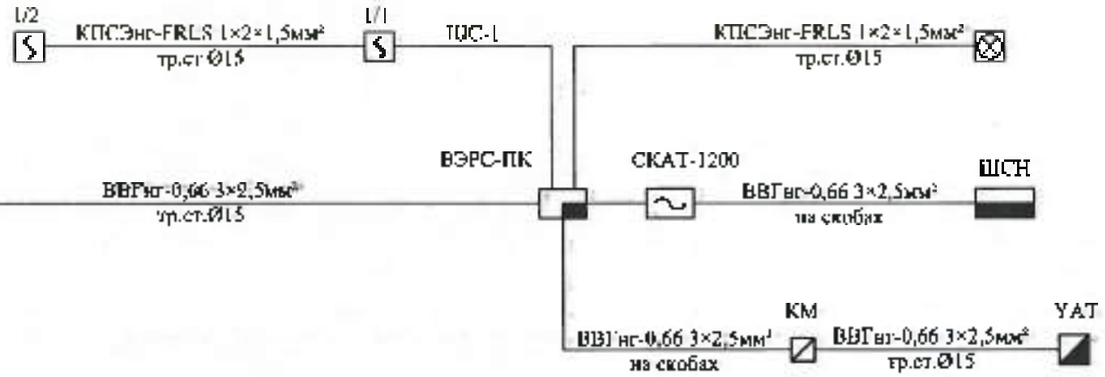

Поз.	Наименование	Марка	ГОСТ
1	Сгон, Ду 50	2", L=150мм	ГОСТ 8965-75
2	Отвод 90°, Ду 50	60,3×4,0	ГОСТ 17375-2001
3	Тройник, Ду 50	60,3×4,0	ГОСТ 17376-2001
4	Переход, Ду 50-32	60,3×4-42,4×3,6	ГОСТ 17378-2001
5	Тройник, Ду 32	42,4×3,6	ГОСТ 17376-2001
6	Переход, Ду 32-25	42,4×3,6-33,7×3,2	ГОСТ 17378-2001
7	Отвод 90°, Ду 25	33,7×3,2	ГОСТ 17375-2001
8	Труба водогазопроводная Ду 50	Ø60×3,5	ГОСТ 3262-75
9	Труба водогазопроводная Ду 32	Ø42,30×3,2	ГОСТ 3262-75
10	Труба водогазопроводная Ду 25	Ø33,5×3,2	ГОСТ 3262-75
11	Насадок-распылитель	НР-25.5	

Примечание: Схема дана на одну камеру трансформатора, на вторую - аналогично.

1. Для трубопроводов использовать трубы стальные водогазопроводные по ГОСТ 3262-75.
2. Трубопровод прокладывать с уклоном не менее 0,100 в сторону распылителей.
3. Расстояние от насадок до узла крепления, соответствующего трубопровода не более 0,5м.
4. Расстояние между элементами крепления трубопровода должно быть не более 3м.

Изм.	Кол.уч.	Лист	№док.	Подпись	Дата	1345 - ПТ	
ГИП		Хромов А.А.				Наружные инженерные сети к жилому дому со встроенными помещениями на первом этаже по пр.Абая д.244 (Евразия 244) в г.Уральске, ЗКО	
Проверил		Бурмистров В.В.				Трансформаторная подстанция	Стадия: РП; Лист: 2; Листов:
Разработал		Бурмистров В.В.					
Н. контр.		Хромов А.А.				Схема пожарной сигнализации и автоматического пожаротушения	ТОО "Кульмин" г. Уральск

Копировал

Формат А3

Инв. № подл. | Подпись и дата | Взам. инв. №

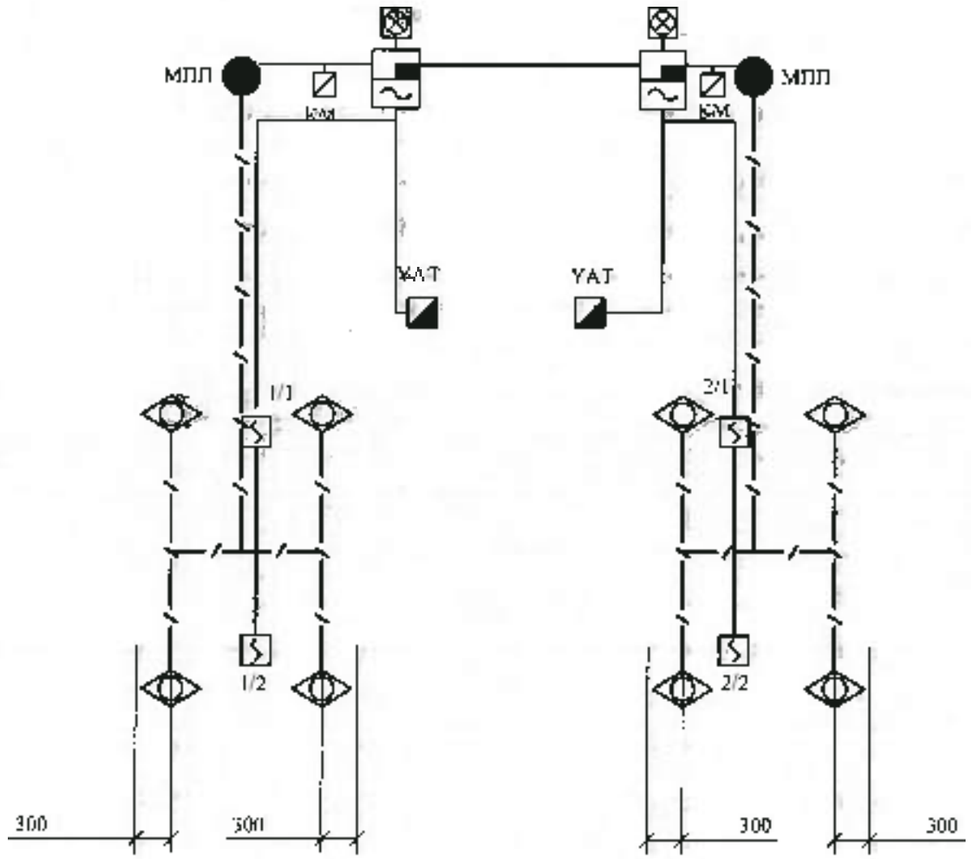

Условные обозначения

- Приемно-контрольный прибор
- Источник вторичного электропитания резервированный
- МПЛ — Модуль порошкового пожаротушения
- Распылитель
- Извещатель дымовой
- Свето-звуковой оповещатель
- КМ — Пускатель эл. магнитный
- YAT — Электромагнит отключения
- Подводящий трубопровод
- Линия пожарной сигнализации

Согласно тех.регламенту от 16.01.09 (изм. 07.12.12) монтажная организация должна иметь паспорта, монтажно-эксплуатационную документацию на оборудование и приборы, сертификат на их применение.

						1445 - ПТ			
						Наружные инженерные сети к жилому дому со встроенными помещениями на первом этаже по пр.Абая д.244 (Евразия 244) в г.Уральске, ЗКО			
Изм	Кол.уч.	Лист	№ док.	Подпись	Дата				
ГИП		Храмов А.А.				Трансформаторная подстанция	Стадия	Лист	Листов
Проверил		Бульдиков В.В.					РП	3	
Разработал		Бурмистров В.В.							
Н. контр.		Храмов А.А.				План пожарной сигнализации и автоматического пожаротушения	ТОО "Кульман" г. Уральск		

Взам. инв. №

Подпись и дата

Инв. № подл.

Копировал

Формат А3

Поз.	Наименование и техническая характеристика	Тип, марка оборудования, обозначение документа, опросного листа	Код. продукции	Поставщик	Ед. измерения	Кол.	Масса 1ед., кг	Примечание
1	2	3	4	5	6	7	8	9
1	Приемно-контрольный прибор охранно-пожарной сигнализации	ВЭРС-ПК1			шт	2		
2	Источник вторичного электропитания резервированный	СКАТ-1200			шт	2		
3	Извещатель пожарный дымовой	ДИП 212-41М			шт	4		
4	Пускатель магнитный 220В	ПМЛ-1220			шт	2		
5	Оповещатель охранно-пожарный комбинированный свето-звуковой	Маяк-12-КП			шт	2		
6	Кабель огнестойкий экранированный для пожарной сигнализации	КПСЭнг-FRLS 1×2×1,5мм²			м	20		
7	Кабель силовой с ПВХ изоляцией и оболочкой, с медными жилами, 660В	ВВГнг-0,66-3×2,5мм²			м	40		
8	Труба водогазопроводная Ду 15	Ø21,3×2,35	ГОСТ 3262-75		м	30	1,1	
9	Модуль порошкового пожаротушения в комплекте: - собственно модуль - 1шт; - заряд порошка в упаковке завода-изготовителя - 80кг; - устройство пусковое МАУПТ 100.260 - 1шт; - прокладка МАУПТ 100.265 - 1шт; - устройство ручного пуска УРП-7 - 1шт.	МПП-100-07 "Ловина"			к-кт	2		
10	Сгон, Ду 50	2", L=150мм	ГОСТ 8965-75		шт	2	0,61	
11	Отвод 90°, Ду 50	60,3×4,0	ГОСТ 17375-2001		шт	2	0,67	
12	Тройник, Ду 50	60,3×4,0	ГОСТ 17376-2001		шт	2	2,2	
13	Переход, Ду 50-32	60,3×4,0-42,4×3,6	ГОСТ 17378-2001		шт	4	0,42	
14	Тройник, Ду 32	42,4×3,6	ГОСТ 17376-2001		шт	4	1,1	
15	Переход, Ду 32-25	42,4×3,6-33,7×3,2	ГОСТ 17378-2001		шт	8	0,17	
16	Отвод 90°, Ду 25	33,7×3,2	ГОСТ 17375-2001		шт	8	0,16	
17	Труба водогазопроводная Ду 50	Ø60×3,5	ГОСТ 3262-75		м	12	4,88	
18	Труба водогазопроводная Ду 32	Ø42,3×3,2	ГОСТ 3262-75		м	3	3,09	
19	Труба водогазопроводная Ду 25	Ø33,5×3,2	ГОСТ 3262-75		м	8	2,39	
20	Насадок-распылитель	НР-25.5			шт	8		

Взам. инв. №

Подпись и дата

Инв. № подл.

				9845 - ПРиСО	
				Наружные инженерные сети к жилому дому со встроенными помещениями на первом этаже по пр.Абая д.244 (Евразия 244) в г.Уральске, ЗКО	
ГИП	Храмов А.А.			Трансформаторная подстанция	Стадия: РП; Лист: 1; Листов: 1
Проверил	Бурмистров Н.Н				
Разработал	Бурмистров В.Н				
Н. контр.	Храмов А.А.			Спецификация оборудования, изделий и материалов	ТОО "Кульмен" г. Уральск

Копировал

Формат А3