ТОО "Кульман"

Лицензия 10 ГСЛ №004116

НАРУЖНЫЕ ИНЖЕНЕРНЫЕ СЕТИ К ЖИЛОМУ ДОМУ СО ВСТРОЕННЫМИ ПОМЕЩЕНИЯМИ НА ПЕРВОМ ЭТАЖЕ ПО ПР.АБАЯ Д.244 (ЕВРАЗИЯ 244) В Г.УРАЛЬСКЕ, ЗКО

Том 2
Альбом-10

Электрохимзащита

г. Уральск-2021 г.

ТОО "Кульман"

Лицензия 10 ГСЛ №004116

НАРУЖНЫЕ ИНЖЕНЕРНЫЕ СЕТИ К ЖИЛОМУ ДОМУ СО ВСТРОЕННЫМИ ПОМЕЩЕНИЯМИ НА ПЕРВОМ ЭТАЖЕ ПО ПР.АБАЯ Д.244 (ЕВРАЗИЯ 244) В Г.УРАЛЬСКЕ, ЗКО

Том 2
Альбом-10

1345-02-10-ЭХЗ

Директор ТОО "Кульман" В.Ф. Кульдяев

Глвный инженер проекта А.А. Храмов

г. Уральск-2021 г.

ВЕДОМОСТЬ РАБОЧИХ ЧЕРТЕЖЕЙ ОСНОВНОГО КОМПЛЕКТА

Лист	Наименование	Примечание
1	Общие данные	
2	Схема электрохимзащиты	
3	План электрохимзащиты. М1:500	

ВЕДОМОСТЬ ССЫЛОЧНЫХ И ПРИЛАГАЕМЫХ ДОКУМЕНТОВ

ССЫЛОЧНЫЕ ДОКУМЕНТЫ

Обозначение	Наименование	Примечание
СТО Газпром 2-3.5-047-2006	Инструкция по расчету и проектированию электрохимической защиты от коррозии магистральных газопроводов	
с. 5.905-32.07	Узлы и детали установок электрохимической защиты подземных инженерных сетей от коррозии	
ПУЭ РК 2015г.	Правила устройства электроустановок Республики Казахстан	

ПРИЛАГАЕМЫЕ ДОКУМЕНТЫ

Обозначение	Наименование	Кол. листов
ЭХЗ.СО	Спецификация оборудования, изделий и материалов	1

Общие указания

Защите от почвенной коррозии подлежит металлический кожух (футляр) на переходе проектируемой канализации через автомобильную дорогу (см. раздел ПВК):

1) футляр 1 - стальная труба Ø377×5мм, L - 24.5м, изоляция - ВУС, концы футляра - герметизированы, глубина монтажа - 2,5м;

2) футляр 2 - стальная труба Ø325×5мм, L - 10м, изоляция - ВУС. концы футляра - герметизированы, глубина монтажа - 2,5м.

Для защиты проектируемого каждого сооружения от коррозии проектом предусматривается: монтаж протекторов и контрольно-измерительной колонки (КИК). Протектор установить в пробуренную скважину, на 1м ниже промерзания грунта на расстоянии 3-5м от защищаемого футляра. Перед монтажом ПМ, в скважины залить глинистый раствор. КИК установить в непосредственной близости от защищаемого футляра. Соединительный провод - с алюминиевой жилой.

Планируемый срок эксплуатации - 10лет.

Проект разработан с действующими нормами, правилами, инструкциями и государственными стандартами и предусматривает мероприятия, обеспечивающие взрывобезопасность и пожаробезопасность при эксплуатации.

Главный инженер проекта Храмов А.А.

Согласовано:

Взам. инв. №

Подпись и дата

Инв. № подл.

Изм	Кол.уч.	Лист	№ док.	Подпись	Дата
ГИП		Храмов А.А.			
Проверил		Бурмистров В.В.			
Разработал		Бурмистров В.В.			
Н. контр.		Храмов А.А.			

1345 - ЭХЗ

Наружные инженерные сети к жилому дому со встроенными помещениями на первом этаже по пр.Абая д.244 (Евразия 244) в г.Уральске, ЗКО

Наименование	Стадия	Лист	Листов
Внеплощадочные сети	РП	1	3
Общие данные	ТОО "Кульжан" г. Уральск		

Копировал Формат А3

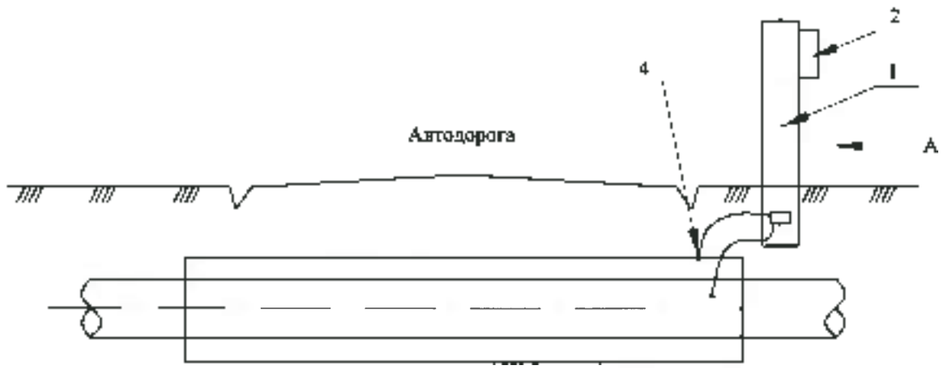

Схема соединений

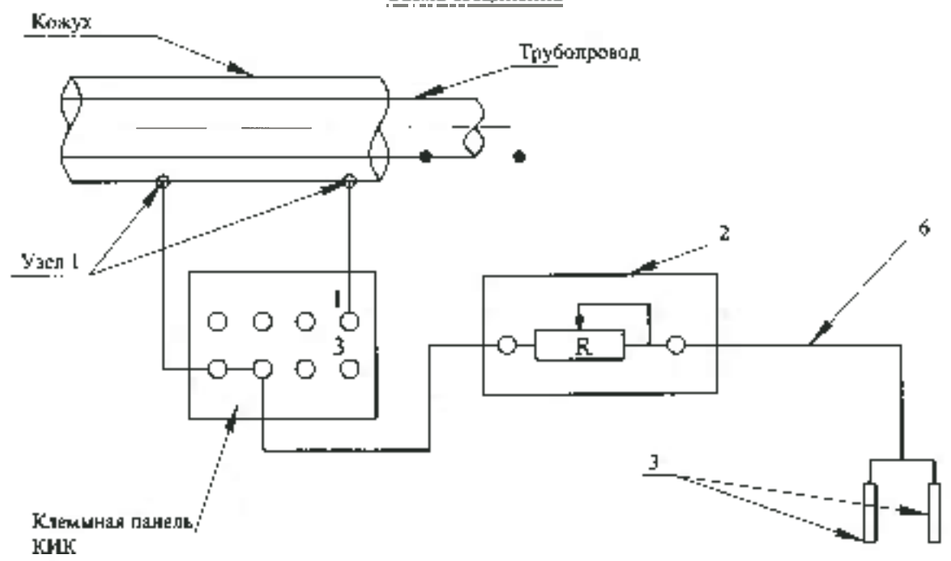

Вид А

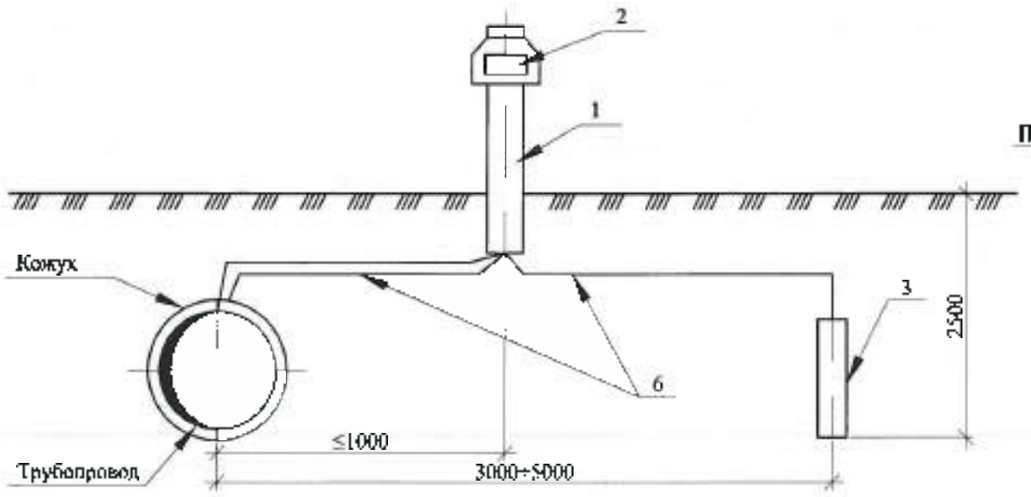

Узел 1 (КУ)

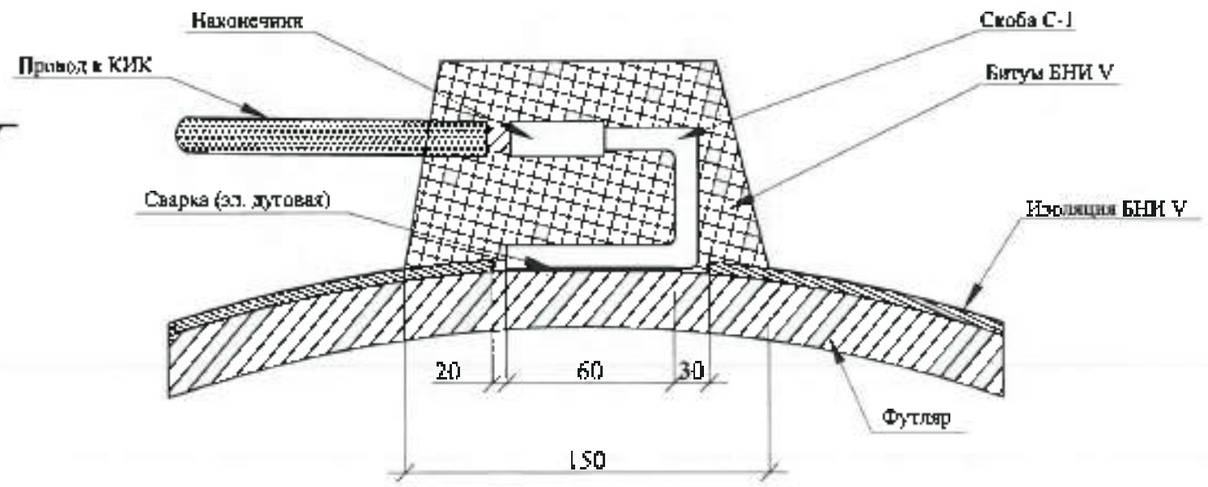

Поз.	Обозначение	Наименование
1	КИК (УК-1)	Контрольно-измерительная колонка на трубопроводе (кожухе)
2	СДЗ	Регулировочное сопротивление
3	ПМ	Протекторная установка
4	Узел 1 (КУ)	Присоединение кабеля к трубопроводу
5		Клеммная панель
6	АВВГ 1×6мм²	Провод

Изм.	Кол.уч.	Лист	№ докум.	Подпись	Дата
ГИП		Храмов А.А.			
Проверил		Бурмакиров В.В.			
Разработал		Бурмакиров В.В.			
Н. контр.		Храмов А.А.			

1345 - ЭХЗ

Наружные инженерные сети к жилому дому со встроенными помещениями на первом этаже по пр.Абая д.244 (Евразия 244) в г.Уральске, ЗКО

Внеплощадочные сети	Стадия	Лист	Листов
	РП	2	
Схема электрохимзащиты	ТОО "Кульман" г. Уральск		

Копировал

Формат А3

Инв. № подл. | Подпись и дата | Взам. инв. №

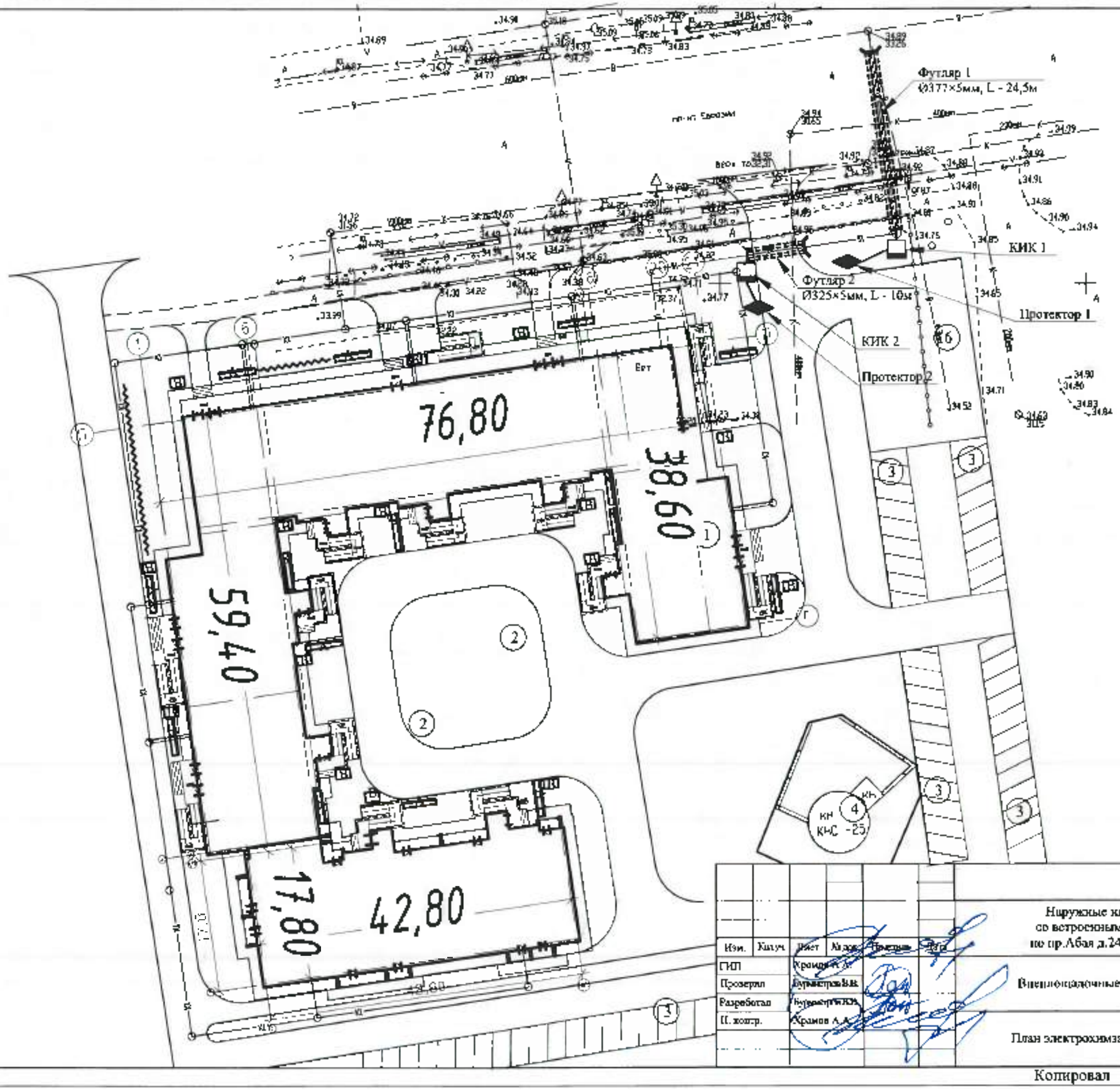

Инв. № подл. | Подпись и дата | Взам. инв. №

Изм.	Кол.уч.	Лист	№док.	Подпись	Дата
ГИП		Хроидзе Л.			
Проверил		Бурмистров В.В.			
Разработал		Бурмистров В.В.			
Н. контр.		Храмов А.А.			

1345 - ЭХЗ

Наружные инженерные сети к жилому дому со встроенными помещениями на первом этаже по пр.Абая д.244 (Евразия 244) в г.Уральске, ЗКО

Стадия	Лист	Листов
РП	3	

Электрохимзащита

ТОО "Кульмак" г. Уральск

План электрохимзащиты

Копировал

Формат А3

Поз.	Наименование и техническая характеристика	Тип, марка оборудования, обозначение документа, опросного листа.	Код. продукции	Поставщик	Ед. измерения	Кол.	Масса 1ед., кг	Примечание
1	2	3	4	5	6	7	8	9
	Контрольно-измерительная колонка на трубопроводе (кожухе)	КИК-1			шт	2		
	Регулировочное сопротивление	СД3			шт	2		
	Протекторная установка	ПМ10-У			шт	2		
	Присоединение кабеля к трубопроводу	Узел 1 (КУ)			шт	4		
	Клеммная панель				шт	2		
	Провод АВВГ	1×6мм²			м	12		

Изм.	Кол.уч.	Лист	Ведом.	Подпись	Дата
ГИП		Хрипов А.А.			
Проверил		Бурмистров В.В.			
Разработал		Бурмистров В.В.			
Н. контр.		Хрипов А.А.			

1345 - ЭХЗ.СО

Наружные инженерные сети к жилому дому со встроенными помещениями на первом этаже по пр.Абая д.244 (Евразия 244) в г.Уральске, ЗКО

	Стадия	Лист	Листов
Внеплощадочные сети	РП	1	1
Спецификация оборудования, изделий и материалов	ТОО "Кульман" г. Уральск		

Копировал

Формат А3

Инв. № подл. | Подпись и дата | Взам. инв. №