Қазақстан Республикасы

Жауапкершілігі шектеулі серіктестігі

Лицензия 29.08.2017 жылдан № 17015214
010000, Қазақстан Республикасы, Нұр-Сұлтан қ., Егемен Қазақстан атындағы газеті к-сі, 9, 306, 307 каб.
Телефон: +7 (7172) 48-41-62
E-mail: rr_inc@mail.ru

Товарищество с ограниченной ответственностью

Лицензия № 17015214 от 29.08.2017 года
010000, Республика Казахстан, г. Нур-Султан, ул. газеты им. Егемен Казахстан, д. 9, каб. 306, 307
Телефон: +7 (7172) 48-41-62
E-mail: rr_inc@mail.ru

РАБОЧИЙ ПРОЕКТ

Капитальный ремонт здания ГККП "Аксайский технический колледж", расположенный по адресу: Западно-Казахстанская область, Бурлинский район, г. Аксай, ул. С. Датулы, строение 1 , литера Д, Е, Е1"

70-2020-АПС

Автоматическая пожарная сигнализация

NUR-SULTAN 2020

Қазақстан Республикасы

Жауапкершілігі шектеулі серіктестігі

Лицензия 29.08.2017 жылдан № 17015214
010000, Қазақстан Республикасы, Нұр-Султан қ., Егемен Қазақстан атындағы газеті к-сі, 9, 306, 307 каб.
Телефон: +7 (7172) 48-41-62
E-mail: rr_inc@mail.ru

Товарищество с ограниченной ответственностью

Лицензия № 17015214 от 29.08.2017 года
010000, Республика Казахстан, г. Нур-Султан, ул. газеты им. Егемен Казахстан, д. 9, каб. 306, 307
Телефон: +7 (7172) 48-41-62
E-mail: rr_inc@mail.ru

РАБОЧИЙ ПРОЕКТ

Капитальный ремонт здания ГККП "Аксайский технический колледж", расположенный по адресу: Западно-Казахстанская область, Бурлинский район, г. Аксай, ул. С. Датулы, строение 1 , литера Д, Е, Е1"

70-2020-АПС

Автоматическая пожарная сигнализация
Альбом V

Директор _____ Кекенов Р. Х.

ГИП _____ Таурбаев Д.М.

NUR-SULTAN 2020

Ведомость основных комплектов рабочих чертежей

Обозначение	Наименование	Примечание
Альбом II АС	Архитектурно-строительная часть	
Альбом III ОВ	Отопление и вентиляция	
Альбом IV ВК	Водоснабжение и канализация	
Альбом V АПС	Автоматическая пожарная сигнализация	
Альбом VI ЭОМ	Силовое электрооборудование и электрическое освещение	
Альбом VII ЭС	Электроснабжение 10/0,4 кВ	
Альбом VIII ТС	Тепломеханические решения тепловых сетей	

Ведомость ссылочных и прилагаемых документов

Обозначение	Наименование	Примечание
	Ссылочные документы:	
СП РК 3.02-111-2012	Общеобразовательные организации	
СН РК 3.02-11-2011	Общеобразовательные организации	
СН РК 2.02-02-2019	Пожарная автоматика зданий и сооружений.	
СП РК 2.02-104-2014	Оборудование зданий, помещений и сооружений	
	системами автоматической пожарной сигнализации,	
	автоматическими установками пожаротушения	
	и оповещения людей о пожаре.	
СН РК 2.02-01-2014	Пожарная безопасность зданий и сооружений.	
СП РК 2.02-101-2014	Пожарная безопасность зданий и сооружений.	
	Прилагаемые документы:	
70-2020-АПС.СО	Спецификация оборудования, изделий и материалов	Листов 1

Общие указания

Согласно СН РК 2.02.-104-2019 здание оборудуется автоматической пожарной сигнализацией. Для этого в коридоре устанавливается прибор пожарной сигнализации типа ППКОП "Гранит 12А GSM". Основное питание прибора осуществляется от сети 220 В, резервное - от встроенной аккумуляторной батареи, и источника бесперебойного питания расчитанной на 3 часа работы в режиме "Тревога" и на 24 часа в дежурном режиме. Пожарная сигнализация сопряжена с телефоном.

Для обнаружения пожара в защищаемых помещениях устанавливаются:
- дымовые пожарные извещатели;
- ручные пожарные извещатели.

Оборудования пожарной сигнализации (ППКОП, ИБП, извещатели, светозвуковые оповещатели) существующие, предусмотрен демонтаж/монтаж пожарного оборудования.

С прибора пожарной сигнализации сигнал оповещения о пожаре передается на прибор ПС, установленный в главном корпусе в посту охраны. Кабель для передачи сигнала существующий.

Согласно шлейфы пожарной сигнализации целесообразно разбивать на участки посредством соединительных коробок, которые устанавливаются монтажной организацией по месту. В конце шлейфа предусмотреть устройство, обеспечивающее визуальный контроль его включенного состояния, а также соединительную коробку для подключения оборудования для оценки состояния системы пожарной сигнализации, которую установить на доступном месте и высоте.

Сети пожарной сигнализации выполняются кабелем марки КПСВэВнг1х2х0,5мм^2, прокладываемым в кабель - канале по стенам и потолка.

Проектом предусмотрена система оповещения о пожаре. Согласно приложения к СН РК 2.02-11-2002, таблица Б2 п. 9, предусмотрен 3 тип оповещения о пожаре, который включает световое и звуковое оповещение. Согласно п.9 таблице Б2 СН РК 2.02-11-2002 в колледже оповещается сперва персонал, а затем учащиеся. Для звукового оповещения используется прибор управления системой речевого оповещения "Рокот-2".

Для светового оповещения о пожаре предусмотреть установку светового указателя "Выход", в коридорах, помещениях массового скопления установить звуковые. Сети светового оповещения о пожаре выполняются кабелем марки ВВГнг 3х1,5мм^2, проложенным открыто по стенам.

Планы согласованы с разделом "Электрооборудование и монтаж"

Ведомость рабочих чертежей основного комплекта

Лист	Наименование	Примечание
1	Общие данные.	
2	Структурная схема ППКОП	
3	План расположения извещателей	
4	План расположения оповещателей	

Основные показатели

Наименование оборудования	Количество
Извещатель пожарный дымовой	90
Извещатель пожарный ручной	13
Оповещатель светозвуковой наружный	5
Светильник "ВЫХОД"	21
Громкоговоритель потолочный	14

Часть проекта выполнена в соответствии с действующими нормами и правилами на территории Республики Казахстан и предусматривает мероприятия, обеспечивающие взрывопожарную и пожарную безопасность при эксплуатации объекта, при соблюдении предусмотренных проектом мероприятий.

Главный инженер проекта:_____ Таурбаев Д.М.

Изм.	Кол. уч.	Лист	№ док.	Подп.	Дата	70-2020-АПС		
						Капитальный ремонт здания ГККП "Аксайский технический колледж", расположенный по адресу: Западно-Казахстанская область, Бурлинский район, г. Аксай, ул. С. Датулы, строение 1 , литера Д, Е, Е1"		
Выполнил		Таурбаев Д.			07.20	Автоматическая пожарная сигнализация Альбом V	Стадия	Лист	Листов
Проверил		Таурбаев Д.			07.20		РП	1	4
ГИП		Таурбаев Д.			07.20	Общие данные	KOSTSTANDART NUR-SULTAN		
Норм. контр.		Кекенов Р.			07.20				

Согласовано			
ВК	Рамазан А.		07.20
ЭОМ	Таурбаев Д.		07.20

Согласовано			
АС	Кекенов Р.		07.20
ОВ	Мейірам К.		07.20

Взам. инв.№

Подп. и дата

Инв. № подл.

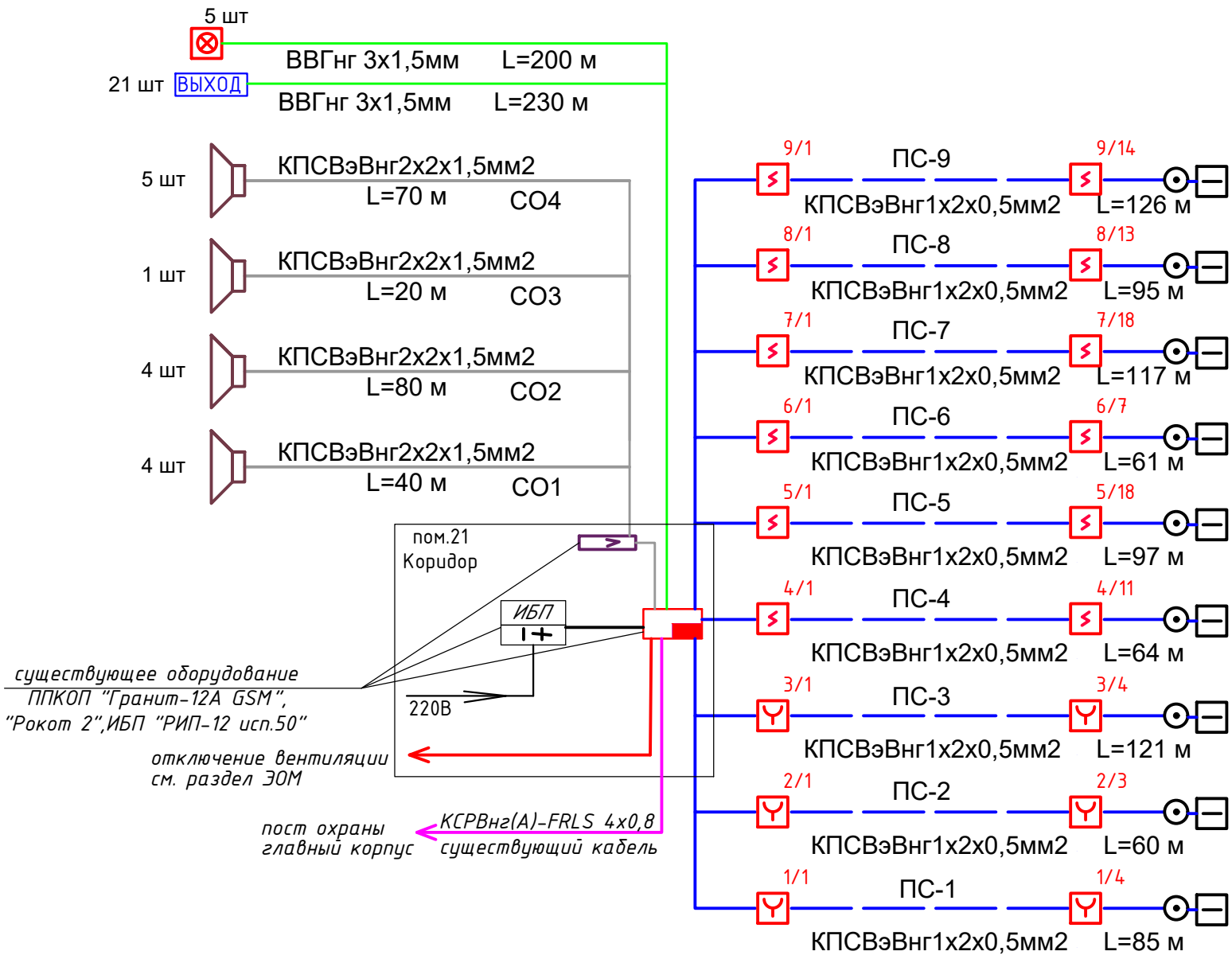

УСЛОВНЫЕ ГРАФИЧЕСКИЕ ОБОЗНАЧЕНИЯ

	ПРИЕМНО-КОНТРОЛЬНЫЙ ПРИБОР
	ДЫМОВОЙ ПОЖАРНЫЙ ИЗВЕЩАТЕЛЬ
11/1	НОМЕР ЛУЧА / ПОРЯДКОВЫЙ НОМЕР
	РУЧНОЙ ИЗВЕЩАТЕЛЬ
ВЫХОД	СВЕТОУКАЗАТЕЛЬ "ВЫХОД"
	ГРОМКОГОВОРИТЕЛЬ
	ОПОВЕЩАТЕЛЬ СВЕТОЗВУКОВОЙ НАРУЖНЫЙ
	КАБЕЛЬ ДЫМОВОГО ИЗВЕЩАТЕЛЯ
	КАБЕЛЬ СВЕТОЗВУКОВОГО ОПОВЕЩАТЕЛЯ
	КАБЕЛЬ ГРОМКОГОВОРИТЕЛЯ

УГО не представленные на плане:

Коробка пластмассовая КРУ

Устройство контроля шлейфа УКШ

Прибор управления системой речевого оповещения "РОКОТ-2"

Примечание:

1. Предусмотреть очередность оповещения о пожаре.
2. ППКОП "Гранит 12А GSM" позволяет сопряжать пожарную сигнализацию с прибором телефоном.
3. В первую очередь о пожаре оповещается административный кабинет пом. 20, СОЗ, а затем учащиеся

Согласовано

ВК	Рамазан А.	07.20
ЭОМ	Таурбаев Д.	07.20
АС	Кекенов Р.	07.20
ОВ	Мейрам К.	07.20

Взам. инв.№

Подл. и дата

Инв. № подл.

Изм.	Кол. уч.	Лист	№ док.	Подп.	Дата
Выполнил		Таурбаев Д.			07.20
Проверил		Таурбаев Д.			07.20
ГИП		Таурбаев Д.			07.20
Норм. контр.		Кекенов Р.			07.20

70-2020-АПС

Капитальный ремонт здания ГККП "Аксайский технический колледж", расположенный по адресу: Западно-Казахстанская область, Бурлинский район, г. Аксай, ул. С. Датулы, строение 1 , литера Д, Е, Е1"

Автоматическая пожарная сигнализация Альбом V	Стадия	Лист	Листов
	РП	2	4

Структурная схема ППКОП

KOSTSTANDART NUR-SULTAN

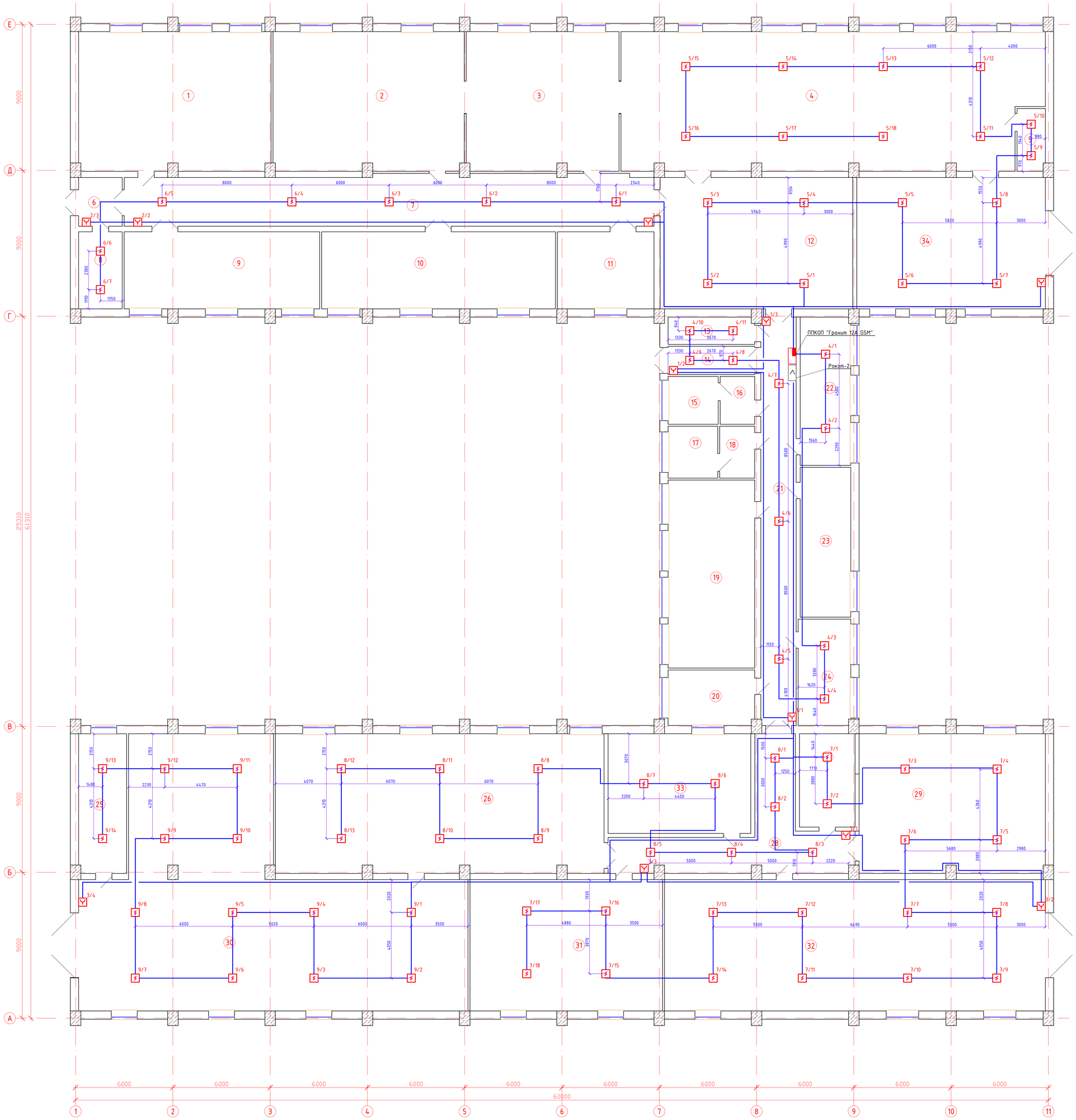

Экспликация помещений

Номер помещения	Наименование	Площадь м2	Кат. помещения
1	Кабинет	101,71	
2	Кабинет	101,14	
3	Кабинет	80,74	
4	Основное	216,84	
5	Вспомогательное	6,72	
6	Тамбур	8,07	
7	Коридор	101,81	
8	Электрощитовая	12,78	
9	Кабинет	57,29	
10	Кабинет	67,50	
11	Кабинет	28,31	
12	Основное	96,20	
13	Тепловой узел	8,89	
14	Коридор	9,29	
15	Санузел	91,16	
16	Санузел	6,28	
17	Санузел	9,79	
18	Санузел	6,91	
19	Кабинет	61,94	
20	Кабинет	18,18	
21	Коридор	54,87	
22	Основное	28,55	
23	Кабинет	28,83	
24	Гардероб	21,32	
25	Вспомогательное	25,44	
26	Основное	173,71	
27	Вспомогательное	19,76	
28	Коридор	50,36	
29	Вспомогательное	98,63	
30	Вспомогательное	274,55	
31	Основное	96,23	
32	Гараж	190,27	
33	Основное	54,12	
34	Холл	94,23	

Примечание:

1. Оборудование согласно Заключению технического обследования, действующее и работоспособное. Проектом предусмотрены только кабельные линии, короба и ответвительные коробки
2. Существующее оборудование демонтировать и монтировать на прежние места установки
3. Прибор ППКОП передает сигнал оповещения о пожаре на прибор пожарной автоматики, установленный в посту охраны. Сигнальный кабель существующий

Согласовано			
АС	Кекенов Р.		07.20
ОВ	Мейдан К.		07.20
Согласовано			
ВК	Рамазан А.		07.20
ЭОМ	Таурбаев Д.		07.20

Взам. инв.№

Подп. и дата

Инв. № подл.

Изм.	Кол.уч.	Лист	№ док.	Подп.	Дата
Выполнил		Таурбаев Д.			07.20
Проверил		Таурбаев Д.			07.20
ГИП		Таурбаев Д.			07.20
Норм. контр.		Кекенов Р.			07.20

70-2020-АПС

Капитальный ремонт здания ГККП "Аксайский технический колледж", расположенный по адресу: Западно-Казахстанская область, Бурлинский район, г. Аксай, ул. С. Датулы, строение 1, литера Д, Е, Е1"

Автоматическая пожарная сигнализация
Альбом V

Стадия	Лист	Листов
РП	3	4

План расположения извещателей

KOSTSTANDART NUR-SULTAN

Поз.	Наименование и техническая характеристика	Тип, марка, обозначение документа, опросного листа	Код продукции	Поставщик	Ед. изме-ре-ния	Кол.	Масса 1 ед., кг	Приме-чание
1	2	3	4	5	6	7	8	9
	Материалы и оборудование							
	Пожарная сигнализация							
1	Кабель медный сеч.: 1х2х0,5мм² (ТУ 16. К99-002-2003)	КПСВэВнг(А)-LS		ТОО "АВИМКОМ"	м.	875		6 % запас
2	Кабель медный сеч.: 3х1,5	ВВГнг		"Электрокомплект"	м.	455		6 % запас
3	Коробка универсальная ответвительная (ТУ 45-86.6ЕО.362.017)	УК-2П		"Электрокомплект"	шт.	30		
4	Короб ПВХ	25х16		"ИЭК"	м.	230		
5	Короб ПВХ	15х10		"ИЭК"	м.	875		
	Оповещение о пожаре							
6	Коробка универсальная ответвительная (ТУ 45-86.6ЕО.362.017)	УК-2П			шт.	30		
7	Кабель медный сеч.: 2х2х1,5мм² (ТУ 16. К99-002-2003)	КПСВэВнг		ТОО "АВИМКОМ"	м.	278		6% запас
	Демонтажные-монтажные работы							
8	Прибор приемно-контрольный на 12 шлейфов ППКОП "Гранит-12А GSM"				к-т	1		
9	Извещатель пожарный дымовой ИП-212-41м					90		
10	Извещатель пожарный ручной ИПР514-2					13		
11	Оповещатель светозвуковой наружный Призма - 302 - 12 - 00					5		
12	Светильник для аварийного освещения, IP40 с надписью"Выход"							
13	Устройство контроля шлейфа					9		
14	Прибор управления системой оповещения "Рокот-2"					1		
15	Источник бесперебойного питания 2кWt					1		
16	Громкоговоритель настенный с монтажным кронштейном и винтами, 3,75Вт					26		

Изм.	Кол. уч.	Лист	№ док.	Подп.	Дата
Выполнил		Таурбаев Д.			07.20
Проверил		Таурбаев Д.			07.20
ГИП		Таурбаев Д.			07.20
Норм. контр.		Кекенов Р.			07.20

70-2020-АПС.СО

Капитальный ремонт здания ГККП "Аксайский технический колледж", расположенный по адресу: Западно-Казахстанская область, Бурлинский район, г. Аксай, ул. С. Датулы, строение 1 , литера Д, Е, Е1"

Автоматическая пожарная сигнализация
Альбом V

Стадия	Лист	Листов
РП	1	1

Спецификация оборудования, изделий и материалов

KOSTSTANDART
NUR-SULTAN