РЕСПУБЛИКА КАЗАХСТАН
Товарищество с ограниченной ответственностью

«Сантех-Строй Проект»

Государственная лицензия № 16019147 от 14 декабря 2016 года

Заказ: №05-2020
Заказчик: ГУ «Отдел архитектуры, строительства, жилищно-коммунального хозяйства, пассажирского транспорта иавтомобильных дорогБескарагайскогорайона Восточно-Казахстанской области»

РАБОЧИЙ ПРОЕКТ

«Строительство водопроводных сетей и водозабоных сооружений в с.Бодене Бескарагайского района Восточно-Казахстанской области»

Альбом II

Насосная I-го подъема.
Архитектурно-строительная часть.
Технологическая часть.
Отопления и вентиляция.
Электрическая часть

г. Шымкент 2021 г.

РЕСПУБЛИКА КАЗАХСТАН
Товарищество с ограниченной ответственностью

«Сантех-Строй Проект»

Государственная лицензия № 16019147 от 14 декабря 2016 года

Заказ: №05-2020
Заказчик: ГУ «Отдел архитектуры, строительства, жилищно-коммунального хозяйства, пассажирского транспорта иавтомобильных дорогБескарагайскогорайона Восточно-Казахстанской области»

РАБОЧИЙ ПРОЕКТ

«Строительство водопроводных сетей и водозабоных сооружений в с.Бодене Бескарагайского района Восточно-Казахстанской области»

Альбом II

Насосная I-го подъема.
Архитектурно-строительная часть.
Технологическая часть.
Отопления и вентиляция.
Электрическая часть

Директор ТОО "Сантех-Строй Проект" *Сарсебаев Е.П.*
Главный инженер проекта Ахметова Х.

г. Шымкент 2021 г.

Ведомость основных комплектов рабочих чертежей, см. состав проекта

Обозначения	Наименование	Примечан.
1	2	3
АС	Архитектурно-строительные решения.	
ТХ	Технологическая решения.	
ОВ	Отопления и вентиляция	
ЭОМ	Электротехнический часть	

Ведомость рабочих чертежей

№ п/п.	Наименование	Примеч.
	Архитектурно-строительные чертежи АС:	
1	Общие данные (начало).	
2	Общие данные (окончание).	
3	Фасады А-Б, Б-А.	
4	Фасады 1-2, 2-1.	
5	План фундаментов на отм. -2,330	
6	Спецификация на фундаменты	
7	План на отм. ±0,000. Экспликация помещений.	
8	Ведомость отделки помещений. Экспликация полов. Ведомость заполнения проемов.	
9	Разрез 1-1 Разрез 2-2 Разрез 3-3	
10	Монолитные перемычки ПРм-1, Прм-2. Спецификация монолитных перемычек.	
11	План плиты покрытия на отм. +2,560.	
12	План кровли. Узлы кровли.	
13	Вход в насосную. Лестница Л-1.	
14	Металлический навес. Схема стоек навеса	
15	Фундаменты ФО-1, ФО-2. Меаллическая опора под трубопровод.	
16	План котлована	

Ведомость ссылочных и прилагаемых документов

Обозначение	Наименование	Примечание
1	2	3
СН РК 5.01-02-2013 СП РК 5.01-102-2013	Основания зданий и сооружений	
СН РК 3.02-07-2014	Общественные здания и сооружения	
СН РК 2.01-01-2013	Защита строительных конструкций от коррозии	
СН РК 1.03-05-2011	Охрана труда и техника безопасности в строительстве	
СН РК 2.02-01-2014	Пожарная безопасность зданий и сооружений	
СН РК 5.03-07-2013	Несущие и ограждающие конструкции	
СН РК 3.02-36-2012	Полы	
СН РК 3.02-37-2013	Крыши и кровли	
НТП РК 01-01-3.1 (4.1)-2017	Нагрузки и воздействия.	
СП РК EN1996-2:2006/2011	Каменные и армокаменные конструкция	
СП РК EN 1992-1-1:2004/2011	Проектирование железобетонных конструкций	
СНиП РК 5.04-18-2002	Металлическая конструкции.	
ГОСТ 475-2016	Двери деревянные наружные для жилых и общественных зданий	
ГОСТ 11214-2003	"Блоки оконные деревянные с листовым остеклением"	
Серия 2.244-1 в. 6.	Узлы полов общественных зданий	

Объемно-планировочные показатели:

Поз.	Наименование	Ед.изм.	Кол-во	Примечание
1	2	3	4	5
1	Площадь застройки	м2	36,01	
2	Общая площадь	м2	26,29	
3	Строительный объем	м3	147,65	
4	Этажность	эт.	1	

Рабочий проект: "Строительство водопроводных сетей и водозаборных сооружений в с. Бодене Бескарагайского района ВКО" разработан в соответствии с действующими на территории Республики Казахстан нормами и правилами и предусматривает мероприятия, обеспечивающие взрыво- пожаро- безопасность и исключающие вредные воздействия на окружающую среду и воздушный бассейн, а также предупреждающие чрезвычайные ситуации природного и техногенного характера.

Главный инженер проекта: Ахметова Х.

Взам. инв.№ | Подл. и дата | Инв.№ подл.

Изм.	Кол.	Лист.	№Док.	Подпись.	Дата.
ГИП		Ахметова			
Проверил		Сагинбаева			
Исполнил		Ахметова			
Н. контроль		Сагинбаева			

05 - 2020 АС

Строительство водопроводных сетей и водозаборных сооружений в с. Бодене Бескарагайского района ВКО

Водопроводная насосная станция II подъема

Стадия	Лист	Листов
РП	1	

Общие данные (начало).

ТОО "Сантех Строй - Проект" г. Шымкент 2021 г.

1. Общая часть

Рабочий проект: "Строительство водопроводных сетей и водозаборных сооружений в с. Бодене Бескарагайского района ВКО" разработан на основании:

- задания на проектирование утвержденного ГУ "Отдел ЖКХ ПТ и АД Бескарагайского района, ВКО"
- договора на выполнение проектных работ за N от _____2020 г.
- инженерно-геологических изысканий, выполненых 2020 г., ТОО "ЦентрГеоКонсалтинг" ГСЛ №17010655

Вид строительства - новое строительства.

Источник финансирования - Областной бюджет.

Заказчик - ГУ "Отдел ЖКХ ПТ и АД Бескарагайского района, ВКО"

2. Характеристика площадки строительства

Рабочий проект «Строительство водопроводных сетей и водозаборных сооружений в с. Бодене Бескарагайского района ВКО»

Проект разработан для объектов сведущими природными условиями строителства:

Климатическая характеристика района приводится по данным согласно метеостанция г. Семей согласно СП РК 2.04.01-2017 приложение А.1 и Таблица 3.14, стр. 34, площадка расположена в III климатическом районе, подрайон А.

Абсолютная максимальная температура воздуха +42.5°С.

Абсолютная минимальная температура воздуха -46.8°С.

Средняя наиболее холодных суток с обеспеченностью 0,98 -41.9 °С.

Средняя наиболее холодных пятидневок с обеспеченностью 0,98 -39.4 °С.

Преобладающее направление ветра за декабрь-февраль - В;

Средняя скорость ветра за отопительный период - 2,4 м/с;

Максимальная из средних скоростей ветра по румбам в январе - 6,9 м/с;

Согласно схематической карты:

базовая скорость ветра - 30 м/с;

давление ветра - 0,56 кПа.

Согласно схематической карты по снеговым нагрузкам:

район по снеговой нагрузке - III;

снеговая нагрузка - 1,5 кПа

Нормативная глубина сезонного промерзания по данным метеостанции г. Семипалатинск

Нормативная глубина сезонного промерзания грунта:

для песков мелких - 200 см

для суглинков - 164 см

для песков средней крупности - 214 см.

Сейсмичность района строительства -6 баллов.

Категория грунтов по сейсмическим свойствам - вторая.

На основании выполненных инженерно-геологических изысканий, в пределах площадки выделены **четыре** инженерно-геологических элементов.

Первый элемент (I) - почвенно-растительный слой супесчаного состава с корнями травянистой растительности на глубину **от 0,00 до 0,20 м**, насыпные грунты техногенного происхождения, различного состава.

Второй элемент (II) - песок мелкий,**в интервале от 0,20 - 1,10 до 1,10 - 3,80 м,** выработками вскрыты пески мелкие, светло-серого цвета, средней плотности сложения, полимиктового состава, маловлажные.

Третий элемент (III) - суглинок, **в интервале от 1,10 - 3,80 до 1,70 - 4,60 м**, вскрыты суглинки светло-коричневого цвета, твердой консистенции;

Четвертый элемент (IV) - песок средней крупности с включением мелкого гравия до 15%, **глубины 4,50 - 7,50 м.**

Грунты набухающими, просадочными, пучинистыми свойствами согласно лабораторным данным не обладают.

По степени засоленности грунтов по ГОСТу 25100-2011 по содержанию сульфатов - слабозасоленным и среднозасоленные.

3. Объемно-планировочные и конструктивные решения.

Проектируемое здание одноэтажное прямоугольной формы в плане, с общими размерами в осях: 4,5м.х5,5м.

Высота помещения - 4,4 м до низа несущих конструкций.

В здании размещены: насосная II подъема.

Здание решено с продольными несущими стенами из кирпича.

Фундаменты под стены- монолитные железобетонные из бетона кл. В12,5 на сульфатостойком портландцементе.

Наружные стены из керамического кирпича марки КР-р-по 250х120х65/1НФ/100/2,0/50/530-2012 толщиной: наружные-380мм, на цементно-песчаном растворе М50, с добавками обеспечивающим сцепление раствора кирпичом.

Перекрытие - многопустотные плиты перекрытия серии I.141.I -1 в. 63

В уровне перекрытия выполняется обвязочный пояс.

Перемычки - монолитные железобетонные.

Оконные блоки - древянные.

Дверные блоки - деревянные.

Полы - бетонные.

Внутренняя отделка - известково-песчаная штукатурка с последующим известковой побелкой.

Наружная отделка - улучшенная штукатурка цементно-песчаным раствором с последующей фасадной покраской.

Крыша мягкие рулонние, одно скатные с наружным неорганизованным водостоком.

Кровля из 4-х слоя руберойда на битумной мастике.

Вокруг здания устраивается бетонная отмостка по гравийному основанию, шириной 1500мм.

4. Противопожарные мероприятия

Противопожарные мероприятия предусмотрены в соответствии с требованиями СН РК 3.02-07-2014 "Общественные здания и сооружения," СН РК 2.02-01-2014 "Пожарная безопасность зданий и сооружений."

Степень огнестойкости зданий - II.

Деревянные конструкции обработать огнезащитными материалами в соответствии с требованиями НТП РК 05-01-2.1-2012.

При прокладке кабелей, воздуховодов и трубопроводов, через ограждающие конструкции для заделки отверстий с нормируемыми пределами огнестойкости и распространения огня, применять материалы с пределом огнестойкости не ниже чем у существующих конструкций.

5. Мероприятия по охране окружающей среды

В проектируемом здании запрещается хранить взрывоопасные и загрязняющие территорию вредные вещества.

Прилегающая территория облагораживается.

Производственный мусор, бытовые отходы собираются в мусороконтейнеры, расположенные на территории в специально отведенном месте, с дальнейшим вывозом в специально отведенные места.

						05- 2020		AC	
Изм.	Кол.	Лист.	№Док.	Подпись.	Дата.	Строительство водопроводных сетей и водозаборных сооружений в с. Бодене Бескарагайского района ВКО			
ГИП		Ахметова				Водопроводная насосная станция II подъема	Стадия	Лист	Листов
Проверил		Сагинбаева					РП	2	
Исполнил		Ахметова							
						Общие данные (окончание)	ТОО "Сантех Строй - Проект" г. Шымкент 2021 г.		
Н. контроль		Сагинбаева							

Взам. инв.№

Подл. и дата

Инв.№ подл.

Фасад А - Б

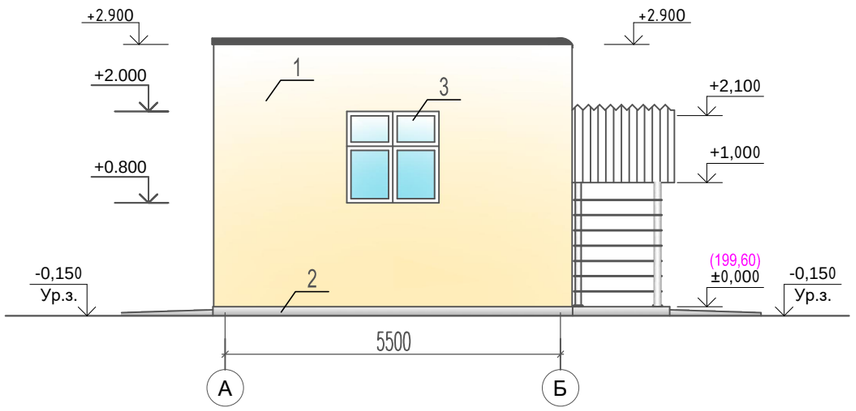

Фасад Б - А

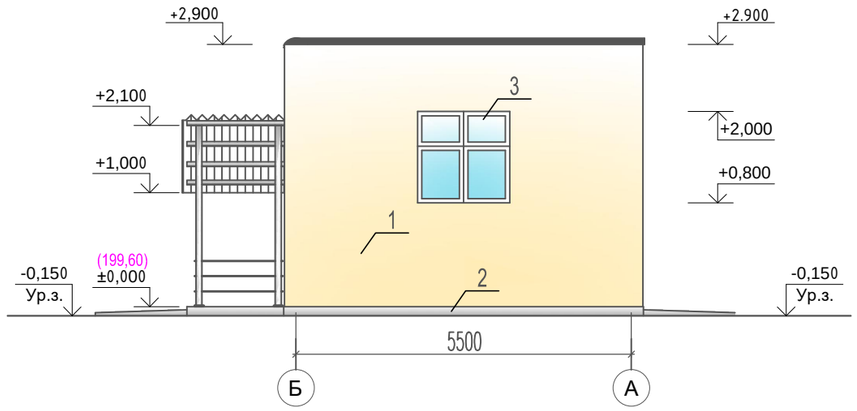

Ведомость наружной отделки

Поз.	Элементы фасада	Вид отделки	Объем (Цвет)
1	Стены	Улучшенная штукатурка цементно-песчаным раствором с послейдущей фасадной покраской	56,5 м2 (бежевый)
2	Цоколь	Улучшенная штукатурка цементно-песчаным раствором	6,0 м2 (коричневый)
3	Окна и двери	Деревянные.	белый

Взам. инв.№

Подл. и дата

Инв.№ подл.

Изм.	Кол.	Лист.	№Док.	Подпись.	Дата.	05 - 2020 АС		
						Строительство водопроводных сетей и водозаборных сооружений в с. Бодене Бескарагайского района ВКО		
ГИП		Ахметова				Водопроводная насосная станция II подъема	Стадия	Лист	Листов
Проверил		Сагинбаева					РП	3	
Исполнил		Ахметова							
						Фасады А - Б, Б-А	ТОО "Сантех Строй - Проект" г. Шымкент 2021 г.	
Н. контроль		Сагинбаева						

Фасад 1 - 2

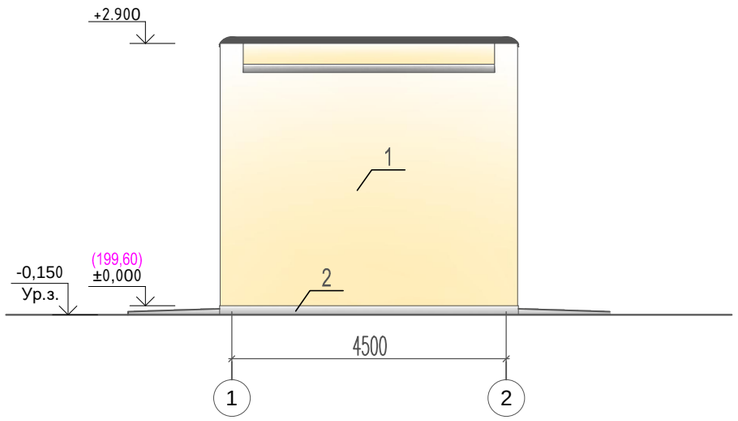

Фасад 2 - 1

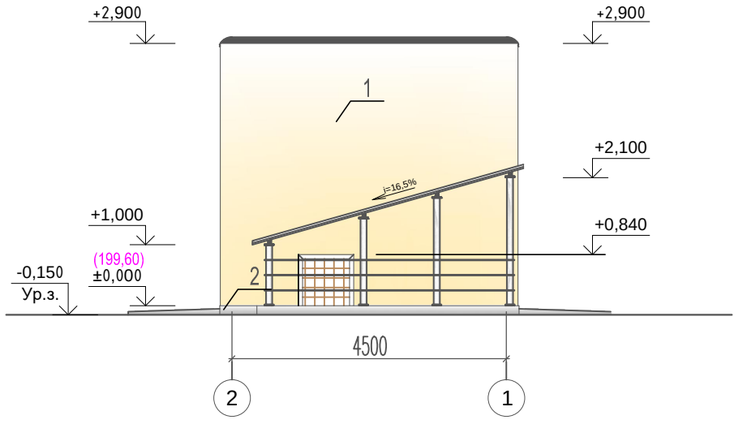

						05- 2020		АС
Изм.	Кол.	Лист.	№Док.	Подпись.	Дата.	Строительство водопроводных сетей и водозаборных сооружений в с. Бодене Бескарагайского района ВКО		
ГИП		Ахметова				Водопроводная насосная станция II подъема	Стадия	Лист	Листов
Проверил		Сагинбаева					РП	4	
Исполнил		Ахметова							
						Фасады 1 - 2, 2-1	ТОО "Сантех Строй - Проект" г. Шымкент 2021 г.		
Н. контроль		Сагинбаева							

Взам. инв.№

Подл. и дата

Инв.№ подл.

План фундамента на отм. -3,700

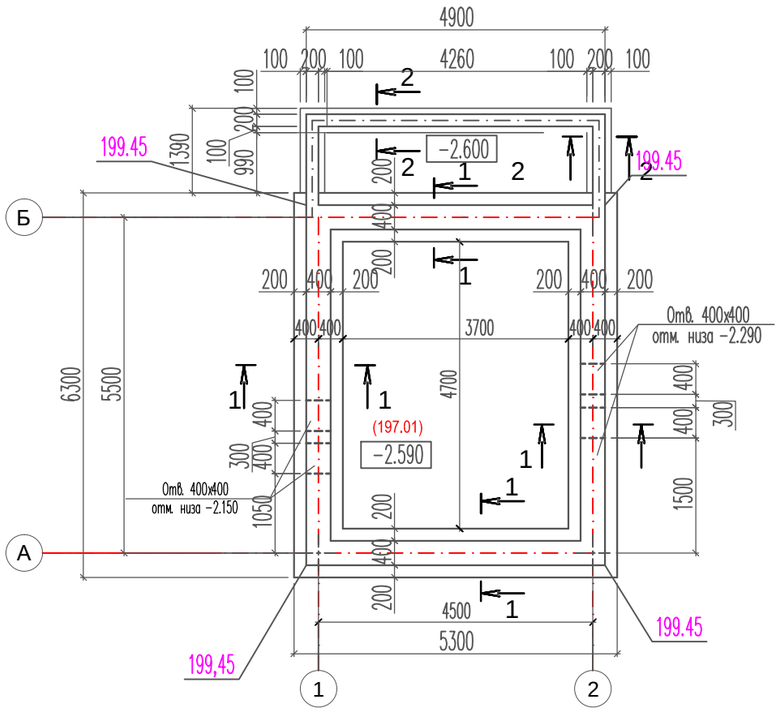

Сетка С-1

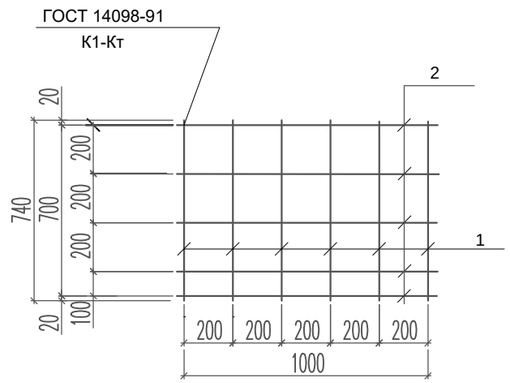

1 - 1

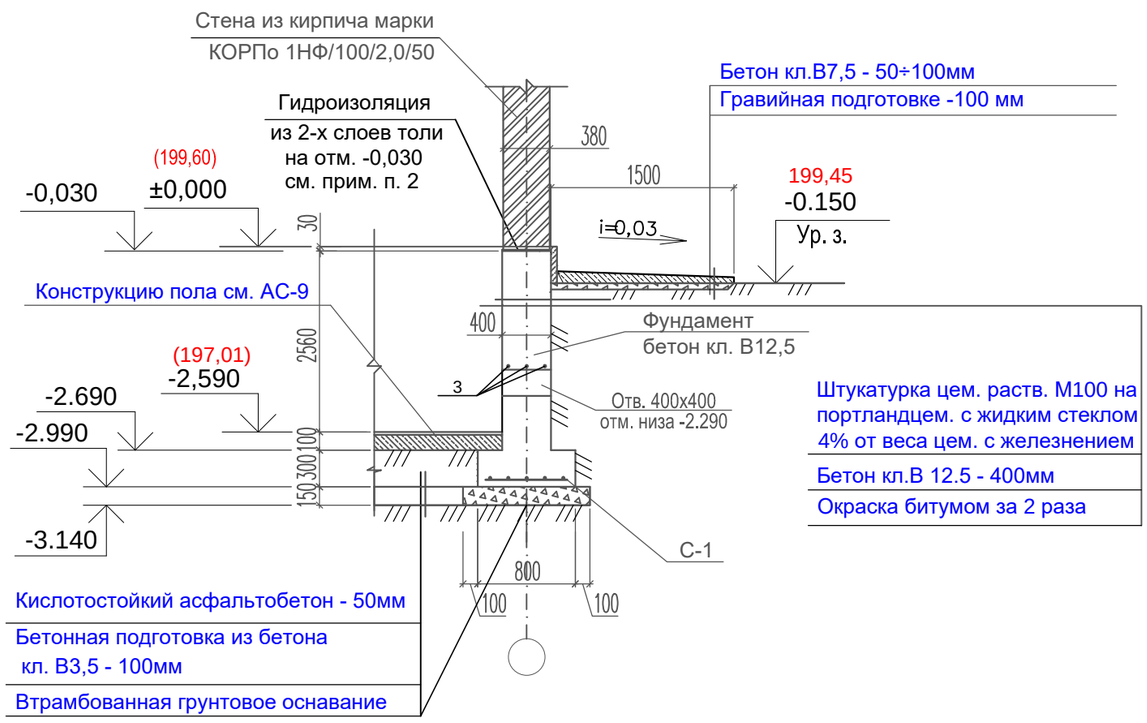

1. Фундаменты ленточные , монолитные из бетона кл. В12,5 на сульфатоктсойком портландцементе. Спецификацию см. л. АС-7
2. Горизонтальную гидроизоляцию стен выполнить из 2-х слоев толи - 16,0 м2.
3. Обратную засыпку пазух фундаментов и подсыпку под полы выполнить местным грунтом без строительного мусора с послойным уплотнением при оптимальной влажности до величины уплотнения 1,65 т/м3
4. Вокруг здания выполнить бетонную отмостку шириной 1500мм с уклоном 3% от здания.
5. Расход на сетку С-1 см. АС-7

						05- 2020		AC	
						Строительство водопроводных сетей и водозаборных сооружений в с. Бодене Бескарагайского района ВКО			
Изм.	Кол.	Лист.	№Док.	Подпись.	Дата.				
ГИП		Ахметова				Водопроводная насосная станция II подъема	Стадия	Лист	Листов
Проверил		Сагинбаева					РП	5	
Исполнил		Ахметова							
						План фундамента на отм. -3,700	ТОО "Сантех Строй - Проект" г. Шымкент 2021 г.		
Н. контроль		Сагинбаева							

Взам. инв.№

Подл. и дата

Инв.№ подл.

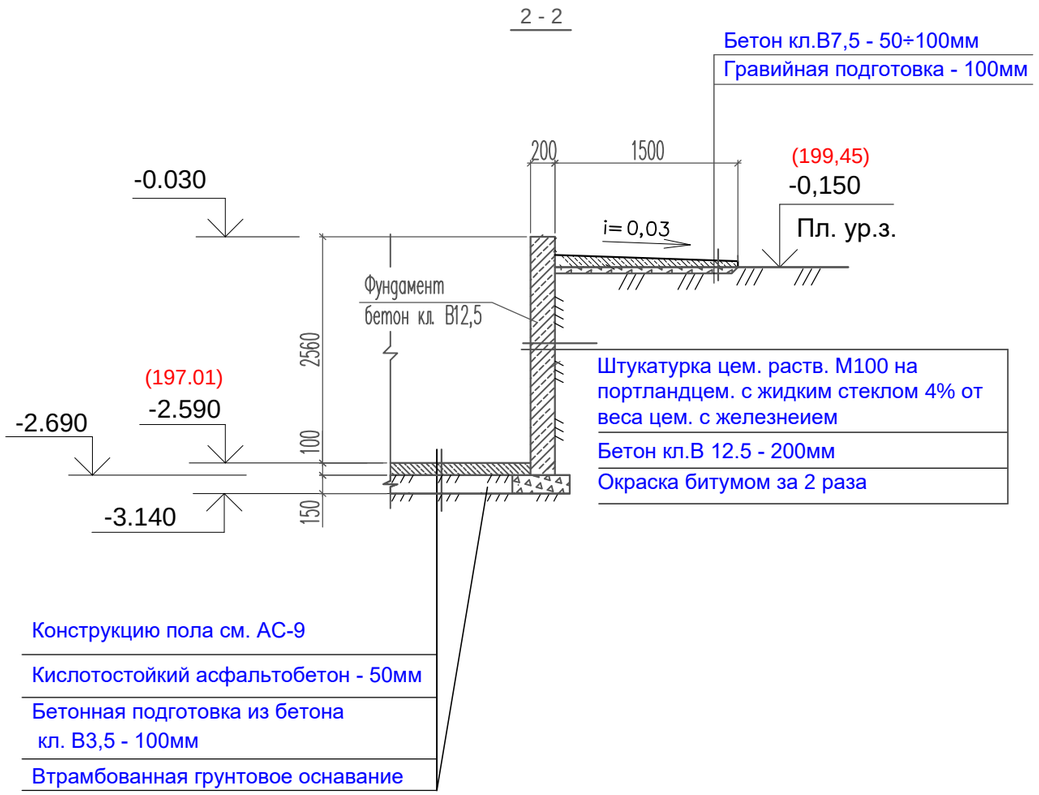

Спецификация на фундаменты

Марка поз.	Обозначение	Наименование	Кол. шт.	Масса ед. кг.	Примеч.
		Ленточный фундамент			
	см. АС-5	Сетка С-1 расход дан на 1 п.м.	23.0	5,86	134,78 кг
1	ГОСТ 34028-2016	Прут МД 10х740-А400Е	6	0,46	2,76 кг
2	ГОСТ 34028-2016	Прут МД 10х1000-А400Е	5	0,62	3,10 кг
3	ГОСТ 34028-2016	Прут МД 10х1500-А400Е	6	0,93	5.58 кг
		Материалы:			
		Бетон кл. В15			26.16 м3
		Кислотостойкий асфальтобетон			1.79 м3
		Подготовка из бетона кл. В3,5			3.58 м3
		Бетонная стена входа в подвал			
		Материалы:			
		Бетон кл. В15 W6, F150			3,60 м3
		Кислотостойкий асфальтобетон			0,33 м3
		Подготовка из бетона кл. В3,5			0,66 м3

1. Данный лист см. совместно с листом АС-5.
2. Расход на отмостку см. чертежи ГП.

Взамен инв.N

Подпись и дата

инв.Nподл.

Изм.	Кол.	Лист	док.	Подпись	Дата
ГИП		Ахметова			
Проверил		Сагинбаева			
Исполнил		Ахметова			
Н. контр.		Сагинбаева			

05 - 2020 АС

Строительство водопроводных сетей и водозаборных сооружений в с. Бодене Бескарагайского района ВКО

Водопроводная насосная станция II подъема

Стадия	Лист	Листов
РП	6	

Спецификация на фундаменты.

ТОО "Сантех Строй - Проект"
г. Шымкент 2021 г.

План на отм. ±0,000

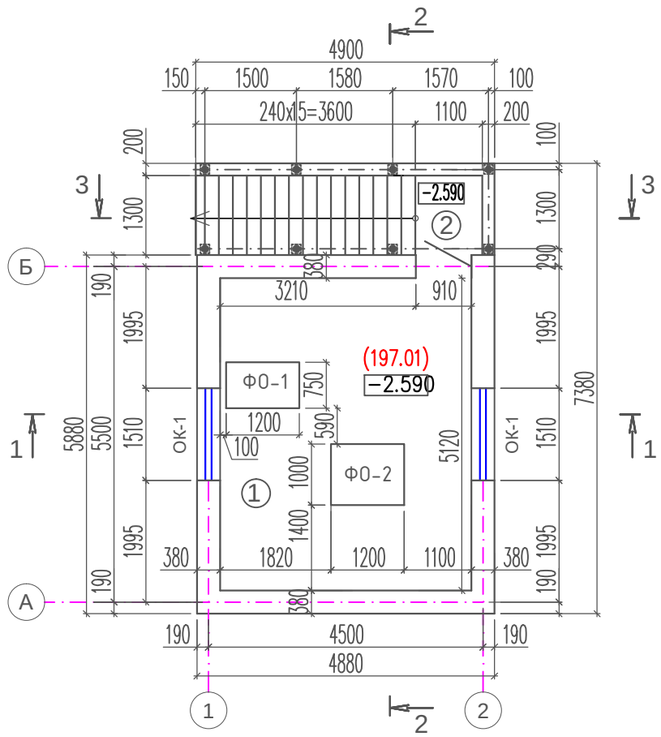

Экспликация помещений

Номер помещ.	Наименование	Площ. м²	Кат. пом.
1	Насосная	21,09	
2	Лестничная клетка	5,2	
	Всего:	26,29	

1. Абсолютная отметка 199.70 соответствующая относительной условной отм. 0.000 по чертежам ГП.
2. Наружные стены приняты из обыкновенного глиняного кирпича марки КОРПо 1НФ100/2,0/50 по СТ РК 530-2007 толщиной 380мм на растворе М50. Расход кирпича-24,93м3.
3. Над оконными и дверными проемами выполняются монолитные перемычки, см. лист АС-11.
4. Расход материалов на фундаменты ФО-1, ФО-2 см. л. АС-16.

Взам. инв.№

Подл. и дата

Инв.№ подл.

Изм.	Кол.	Лист	док.	Подпись	Дата
ГИП		Ахметова			
Проверил		Сагинбаева			
Исполнил		Ахметова			
Н. контр.		Сагинбаева			

05- 2020 АС

Строительство водопроводных сетей и водозаборных сооружений в с. Бодене Бескарагайского района ВКО

Водопроводная насосная станция II подъема

Стадия	Лист	Листов
РП	7	

План на отм. ±0,000. Экспликация помещений.

ТОО "Сантех Строй - Проект" г. Шымкент 2021 г.

Ведомость отделки помещений.

Наименование или номер помещения по проекту	Потолок		Стены или перегородки.	
	Площадь м2	Вид отделки.	Площадь м2	Вид отделки.
1	21,09	Известковая побелка за 2 раза	37,04 37,04 38,8	Штукатурка Известково-песчанная Известковая побелка за 2 раза Штукатурка цем. раствор. М100 на портлантцем. с жидким стеклом 4% от веса цем. с железнен.

Экспликация полов.

Наименование или номер помещения по проекту	Тип пола по проекту	Схема пола или номер узла по серии	Элементы пола и их толщина	Площадь пола м2
Здание насосной станции. Лестничная площадка	1 2	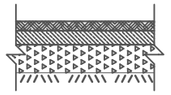	1. Выравнивающий слой В15 - 20мм. 2. Подстилающий слой из бетона кл. В 15 - 80мм. 3. Основание - уплотненный грунт щебнем круп. 40-60 мм	22.52
			Бетонный плинтус h=70мм, 21.4 п.м., из бетона кл. В15	0.06 м3

Узел заполнения проемов.

Окно - 2 шт.
ОС 15-15
ОК-1

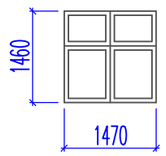

Двер - 1 шт.
ДГ 21-9
Д-1

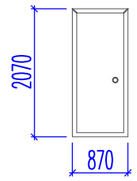

Спецификация заполнения проемов

Марка поз.	Обозначение	Наименование	Кол. шт.	Масса ед. кг.	Примеч.
		Оконные блоки			
ОК-1	ГОСТ 11214-2003	ОД СП Д2 1510х1200х94	2		
		Дверные блоки			
Д-1	ГОСТ 475-2016	ДН 1Рп 21-9 Г Пр 32 Т3 Md4	1		

1. Данный лист см. совместно с листом АС-6.

Взам. инв.№
Подл. и дата
Инв.№ подл.

Изм.	Кол.	Лист	док.	Подпись	Дата
ГИП		Ахметова			
Проверил		Сагинбаева			
Исполнил		Ахметова			
Н. контр.		Сагинбаева			

05 - 2020 АС

Строительство водопроводных сетей и водозаборных сооружений в с. Бодене Бескарагайского района ВКО

Водопроводная насосная станция II подъема

Стадия	Лист	Листов
РП	8	

Ведомость отделки помещений.
Экспликация полов.
Ведомость заполнения проемов.

ТОО "Сантех Строй - Проект"
г. Шымкент 2021 г.

Разрез 1 - 1

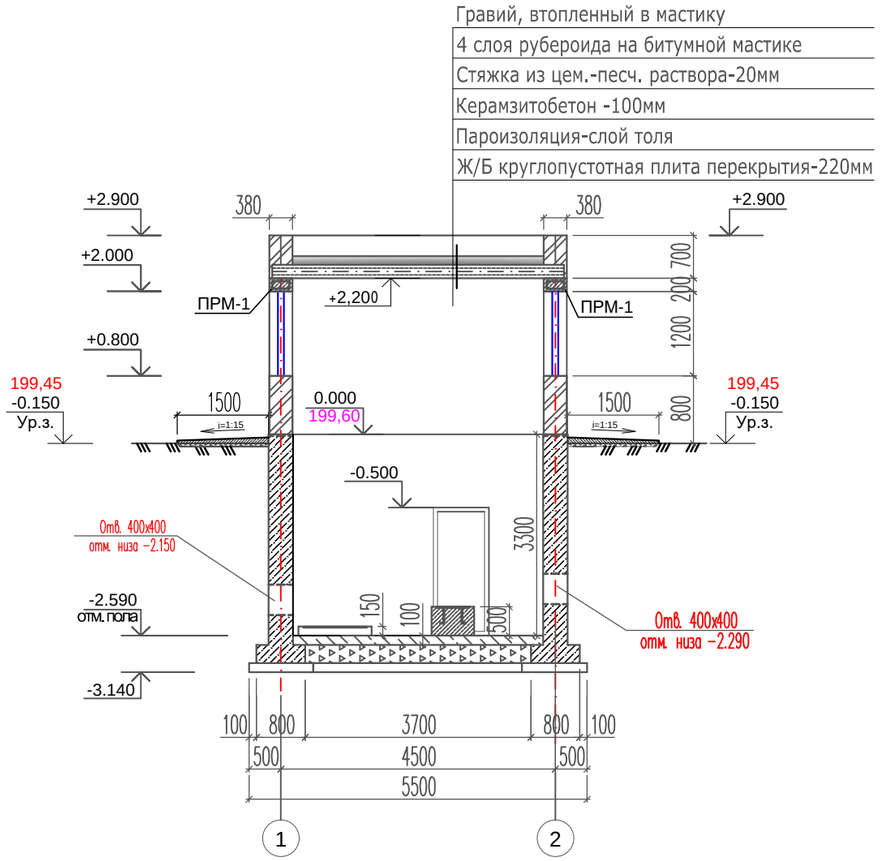

Разрез 2 - 2

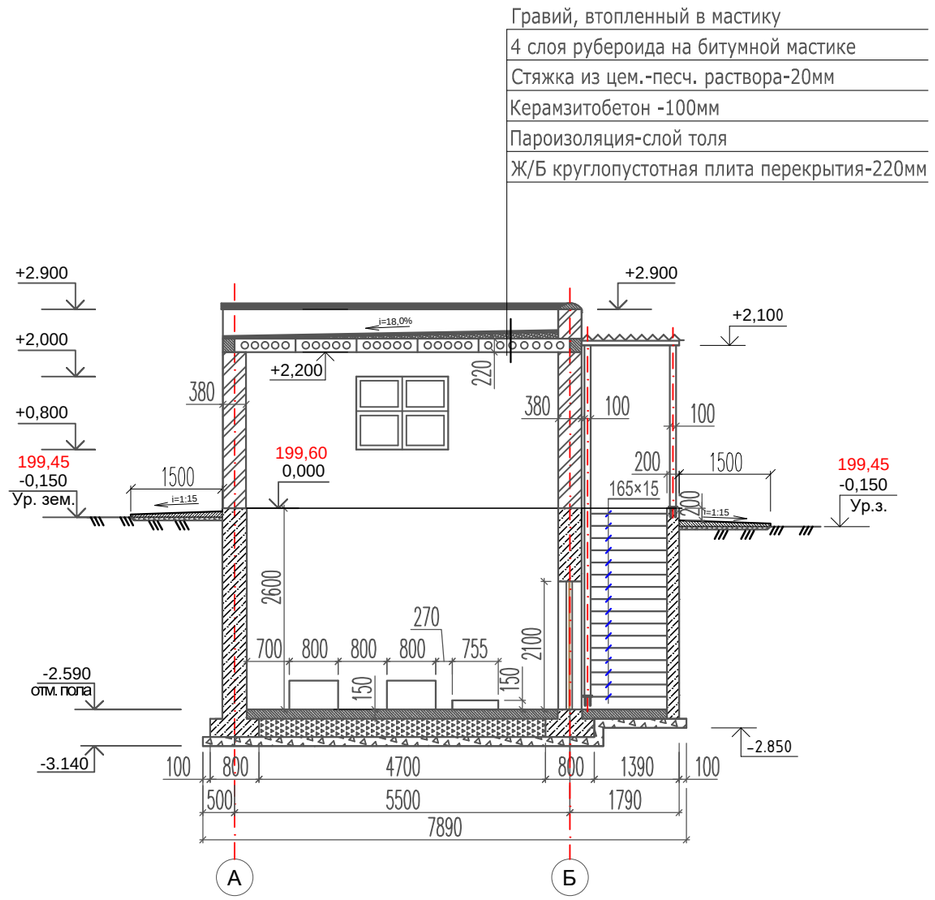

Разрез 3 - 3

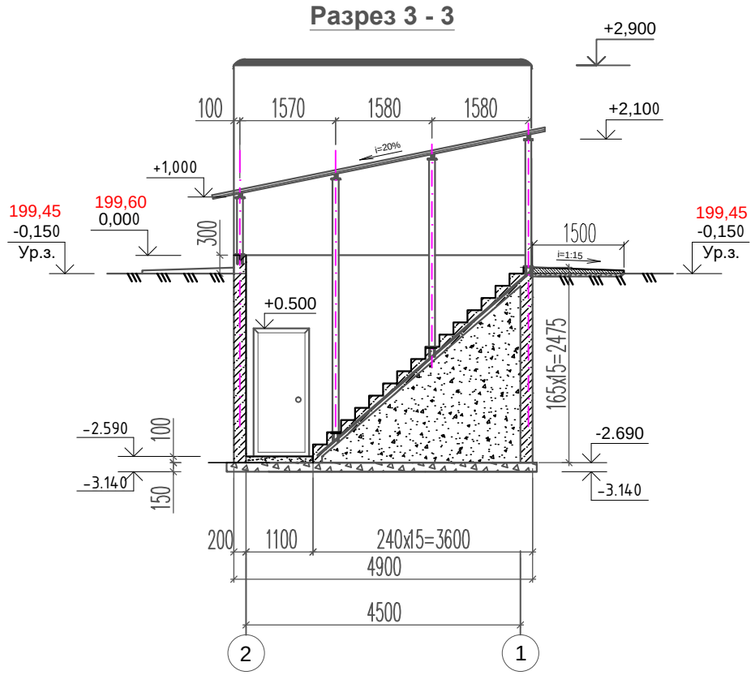

1. Разрезы 1-1, 2-2, 3-3 замаркированы на листе АС-7.

						05 - 2020	АС	
						Строительство водопроводных сетей и водозаборных сооружений в с. Бодене Бескарагайского района ВКО		
Изм.	Кол.	Лист	док.	Подпись	Дата			
ГИП		Ахметова				Водопроводная насосная станция II подъема	Стадия	Лист	Листов
Проверил		Сагинбаева					РП	9	
Исполнил		Ахметова							
						Разрезы 1-1, 2-2, 3-3	ТОО "Сантех Строй - Проект" г. Шымкент 2021 г.		
Н. контр.		Сагинбаева							

Взам. инв.№

Подл. и дата

Инв.№ подл.

Монолитные перемычки

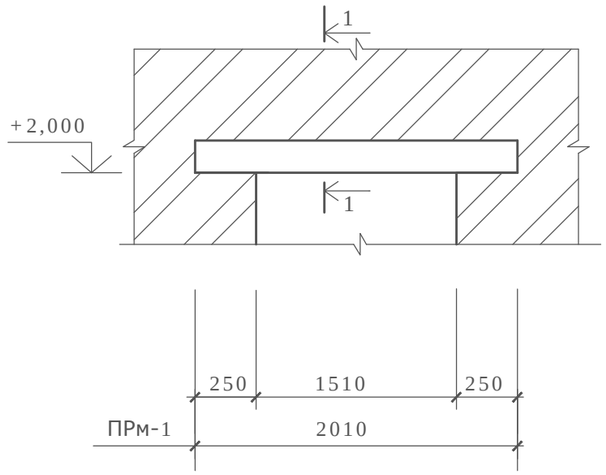

1-1

(ПРм-1, ПРм-2)

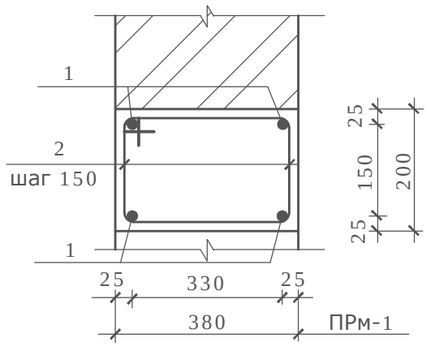

Спецификация монолитных перемычек

Марка, поз.	Обозначение	Наименование	Кол-шт.	Масса ед., кг	Примечан.
		ПРм-1	2		
1	ГОСТ 34028-2016	Прут МД 12х1990-А400Е	4	1.77	7.08 кг
2	ГОСТ 34028-2016	Прут МД 6х1180-А240Е	14	0,26	3.64 кг
		Материалы:			
		Бетон кл. В15			0,15 м3

1. Монолитные конструкции выполнять согласно СНиП РК 5.03-34-2005 "Бетонные и железобетонные конструкции".
2. Снятие опалубки производить после достижения бетоном 70% проектной прочности.

Ведомость деталей

Поз.	Эскиз
2	420, 170, 240, 350

						05- 2020	АС	
						Строительство водопроводных сетей и водозаборных сооружений в с. Бодене Бескарагайского района ВКО		
Изм.	Кол.	Лист	док.	Подпись	Дата			
ГИП		Ахметова				Водопроводная насосная станция II подъема	Стадия	Лист	Листов
Проверил		Сагинбаева					РП	10	
Исполнил		Ахметова							
						Монолитные перемычки ПРм-1, Прм-2. Спецификация монолитных перемычек.	ТОО "Сантех Строй - Проект" г. Шымкент 2021 г.	
Н. контр.		Сагинбаева						

Взам. инв.№

Подп. и дата

Инв.№ подл.

План плиты перекрытие на отм. +2,420.

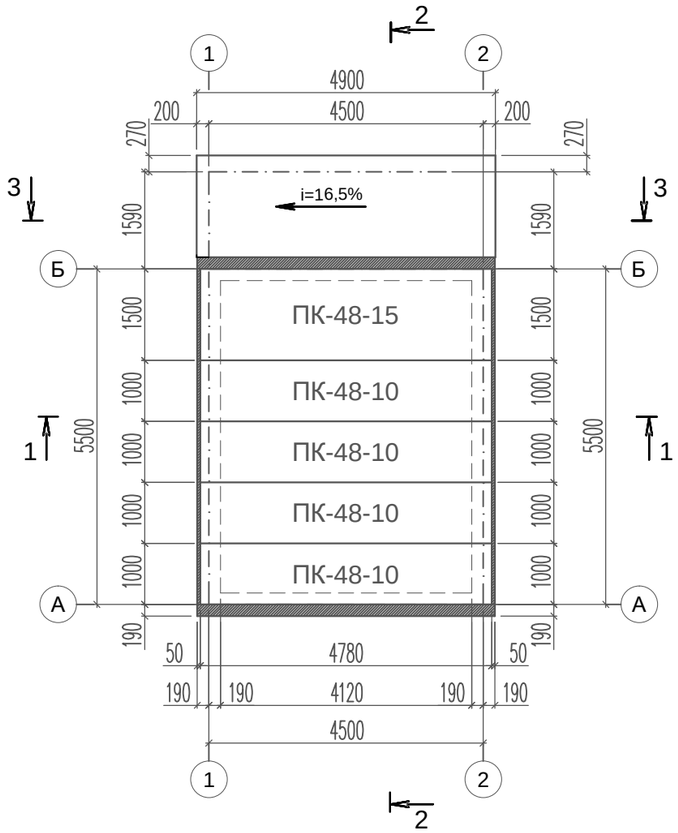

Спецификация на перекрытие

Марка, поз.	Обозначение	Наименование	Колво шт.	Масса ед., кг	Примечание вес общ., кг
		Плиты перекрытие			
П-1	серия 1.141-1 вып.63	ПК48.10-8АтVТ	4	1400	
П-2	серия 1.141-1 вып.63	ПК48.15-6АтVТ	1	2250	

(1 - 1)

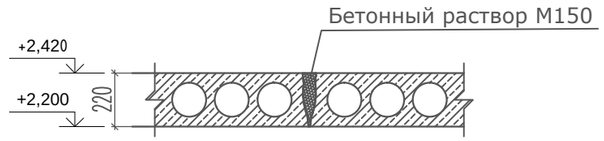

1. Опирание панелей перекрытия на стены должно производиться по равной поверхности и по слою цементного раствора М100, толщиной 10мм.
   Заливка швов между панелями перекрытий производится цементным раствором М100 - 0,531м³.
2. Все монтажные работы должны выполнятся в соответствии с требованиями НТП РК 02-01-1.2-2011 "Бетонные и железобетонные конструкции", СНРК 2.01-01-2013 "Защита строительных конструкций от коррозии".

						05 - 2020	АС	
						Строительство водопроводных сетей и водозаборных сооружений в с. Бодене Бескарагайского района ВКО		
Изм.	Кол.	Лист	док.	Подпись	Дата			
ГИП		Ахметова				Водопроводная насосная станция II подъема	Стадия	Лист	Листов
Проверил		Сагинбаева					РП	11	
Исполнил		Ахметова							
						План плиты перекрытие на отм. +2,560. Спецификация материалов.	ТОО "Сантех Строй - Проект" г. Шымкент 2021 г.	
Н. контр.		Сагинбаева						

Взам. инв.№

Подл. и дата

Инв.№ подл.

План кровли.

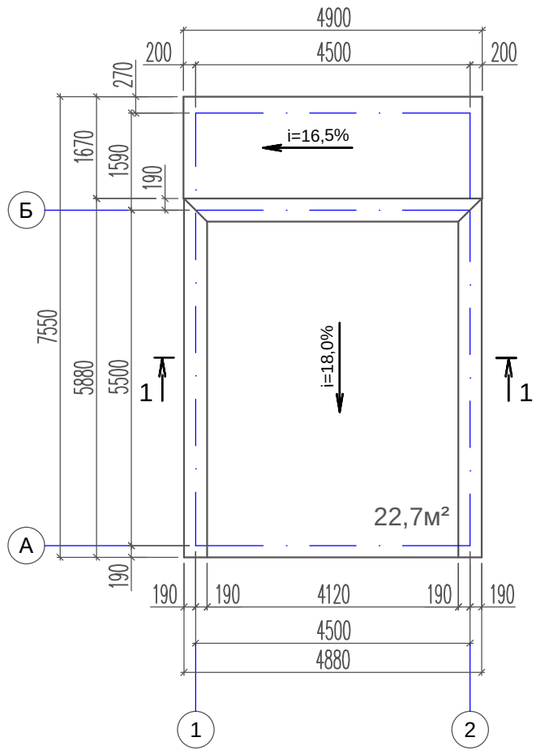

Спецификация на кровлю

Поз	Обозначение	Наименование	Кол.	Масса ед,кг	Примечание
		Кровля			
1		Гравий втопленный в мастику м3	0,46		
2		4 слоя рубероида на битумной мастике м2	25,7		
3		Стяжка из цем. песчанного раствора толщ. 20мм м2	22,7		
4		Керамзитобетон кл. В3,5 м3	3,4		
5		Пароизоляция 1 слой толя м2	22,7		
6		Кирпичный парапет на цем. песч. растворе, м3	2,4		

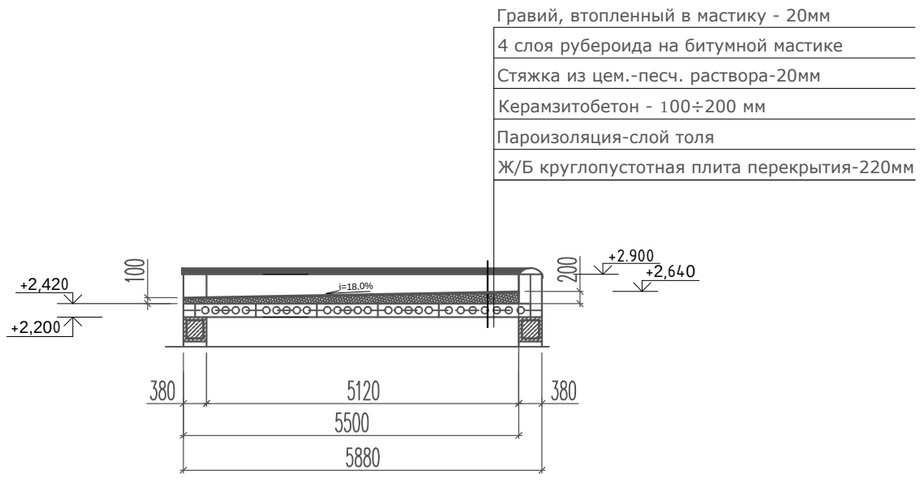

1. Расход кровли металлического навеса см. л. АС-15
2. Расход на плиты перекрытия даны в л. АС-12
3. Площадь кровли - 22,7м²

Изм.	Кол.	Лист	док.	Подпись	Дата
ГИП		Ахметова			
Проверил		Сагинбаева			
Исполнил		Ахметова			
Н. контр.		Сагинбаева			

05 - 2020 АС

Строительство водопроводных сетей и водозаборных сооружений в с. Бодене Бескарагайского района ВКО

Водопроводная насосная станция II подъема

Стадия	Лист	Листов
РП	12	

План кровли. Спецификация на кровлю.

ТОО "Сантех Строй - Проект" г. Шымкент 2021 г.

Взам. инв.№ | Подл. и дата | Инв.№ подл.

План входа в насосную Лестниц Л-1

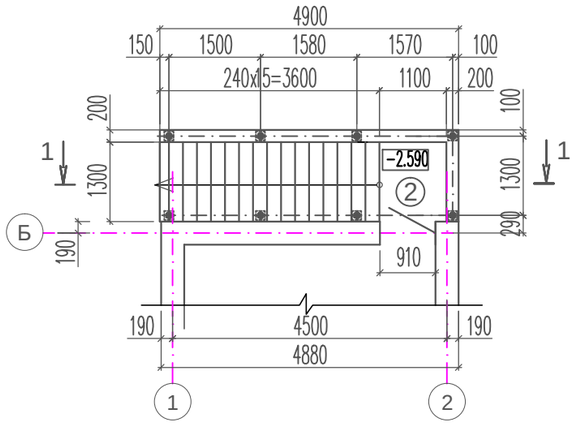

Вход в насосную Лестниц Л-1 Сеч. 1 - 1

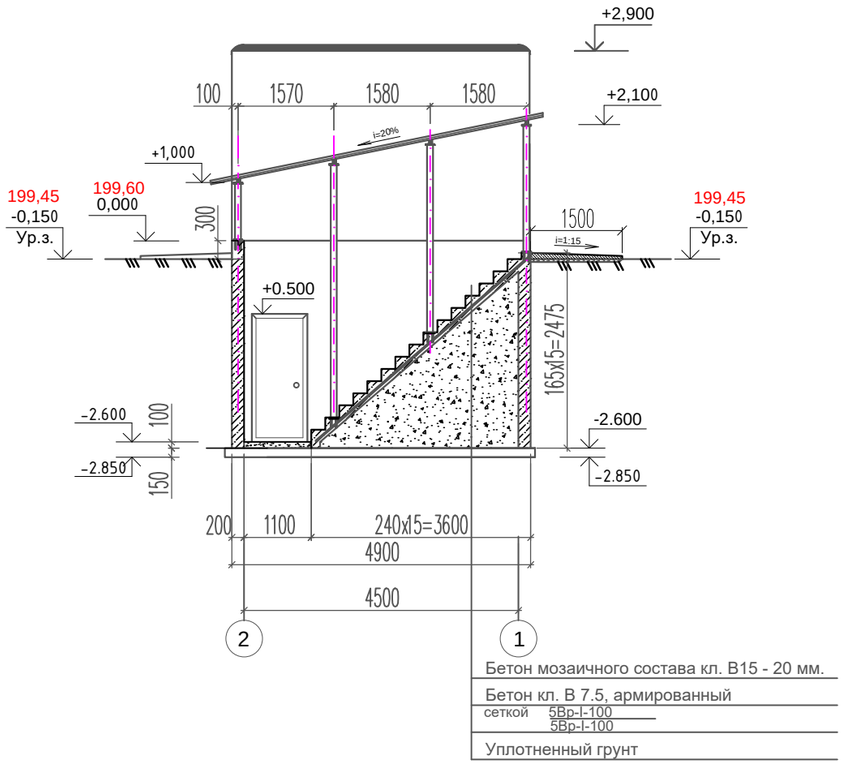

Спецификация конструктивных элементов

Поз	Обозначение	Наименование	Кол.	Масса ед,кг	Примечание
		Ж/б. лестница Л-1	1		
С-1	ГОСТ 8478-92	Сетка 5Вр-I-100 / 5Вр-I-100 м2	5.50	3,08	16.94 кг
		Бетон мозаичного состава кл. В15, м3			0.094
		Бетон кл. В7,5 м3			1.35

						05 - 2020	АС	
						Строительство водопроводных сетей и водозаборных сооружений в с. Бодене Бескарагайского района ВКО		
Изм.	Кол.	Лист	док.	Подпись	Дата			
ГИП		Ахметова				Водопроводная насосная станция II подъема	Стадия	Лист	Листов
Проверил		Сагинбаева					РП	13	
Исполнил		Ахметова							
						Вход в насосную. Лестница Л-1.	ТОО "Сантех Строй - Проект" г. Шымкент 2021 г.		
Н. контр.		Сагинбаева							

Взам. инв.№

Подл. и дата

Инв.№ подл.

Схема стоек навеса.

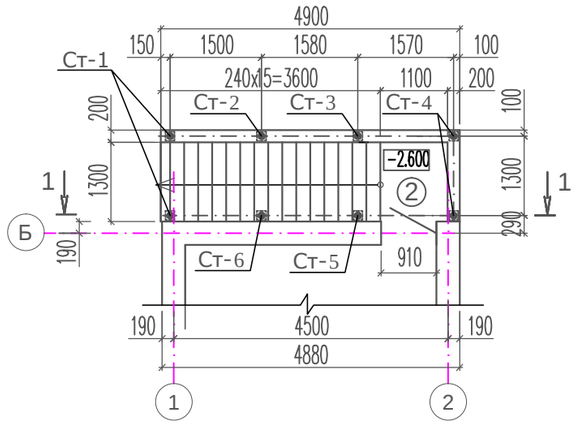

Стойка металлическая Ст-1- Ст-6

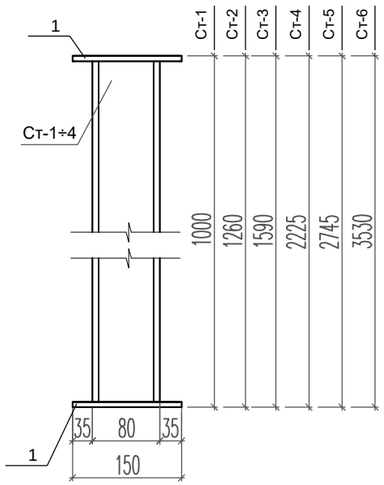

Спецификация расхода материалов.

Поз	Обозначение	Наименование	Кол.	Масса ед,кг	Примечание
		Металлический навес			
Ст-1	ГОСТ 8639-82	Труба квадратная: □ 80х80х4 L=980	2	9.14	18.28 кг
Ст-2	ГОСТ 8639-82	Труба квадратная: □ 80х80х4 L=1240	1	11.57	11.57 кг
Ст-3	ГОСТ 8639-82	Труба квадратная: □ 80х80х4 L=1570	1	14.65	14.65 кг
Ст-4	ГОСТ 8639-82	Труба квадратная: □ 80х80х4 L=2205	2	20.57	41.14 кг
Ст-5	ГОСТ 8639-82	Труба квадратная: □ 80х80х4 L=2725	1	25.42	25.42 кг
Ст-6	ГОСТ 8639-82	Труба квадратная: □ 80х80х4 L=3530	1	32.94	32.94 кг
1	ГОСТ 103-2006	- 150х10 L=150	16	1.77	28.32 кг
2	ГОСТ 8278-83	Гн. швеллер 140х60х5 L=1500	4	14.24	56,96 кг
3	ГОСТ 24045-2016	Профлист НС44-1000-0.7 м²	7,6	8,30	63.08 кг
		ЗД-1			
5	ГОСТ 103-2006	- 200х5 L=200	8	1,57	12,56 кг
6	ГОСТ 34028-2016	Прут МД 12х150-А240Е	32	0,13	4,16 кг

Металлический навес.
1-1

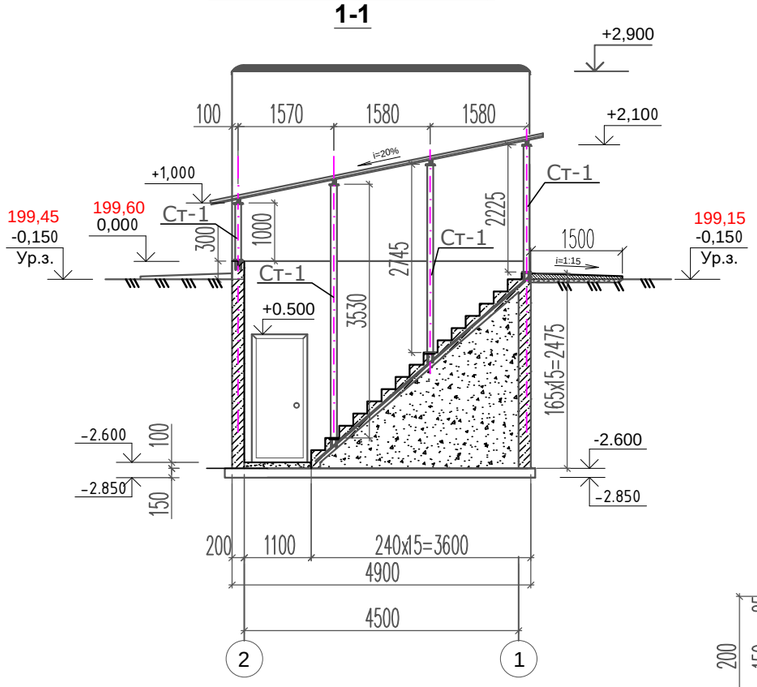

ЗД - 1

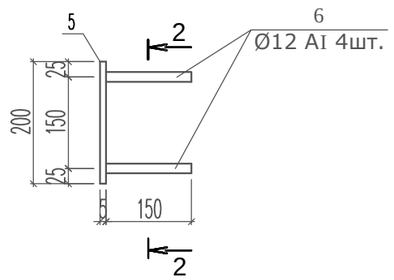

2 - 2

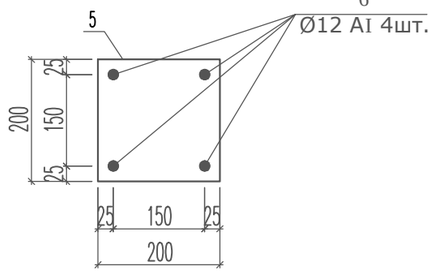

1. Металлоконструкции запроектированы в соответствии с требованиями НТП РК 01-01-3.1-2012 "Нагрузки и воздействия", НТП РК 03-01-1.1-2011 "Стальные конструкции. Нормы проектирования"; СН РК 2.01-01-2013 "Защита строительных конструкций от коррозии".
2. Сварку элементов производить электродами типа Э42А по ГОСТ 9467-75.
3. Сварные швы высотой не менее 4мм и длиной 50мм.
4. Металлические поверхности окрасить эмалью в 2 слоя по огрунтовке.
5. Профнастил крепится по верхнему гребню волны.

Изм.	Кол.	Лист	док.	Подпись	Дата	05 - 2020 АС
						Строительство водопроводных сетей и водозаборных сооружений в с. Бодене Бескарагайского района ВКО
ГИП		Ахметова				Водопроводная насосная станция II подъема — Стадия: РП; Лист: 14; Листов:
Проверил		Сагинбаева				
Исполнил		Ахметова				
Н. контр.		Сагинбаева				Металлический навес. Схема стоек навеса. — ТОО "Сантех Строй - Проект" г. Шымкент 2021 г.

Взам. инв.№ | Подл. и дата | Инв.№ подл.

ФО-1

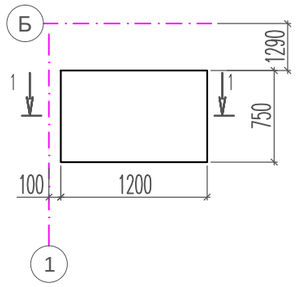

ФО-2

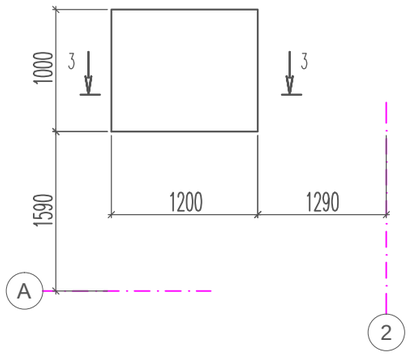

1-1

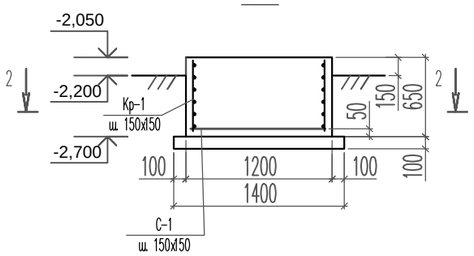

3-3

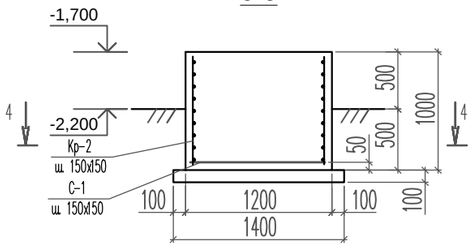

2-2

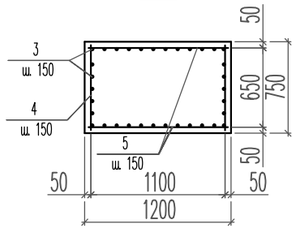

4-4

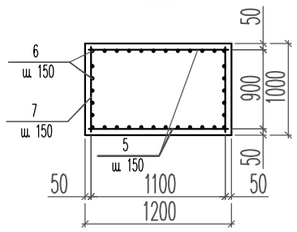

С-1

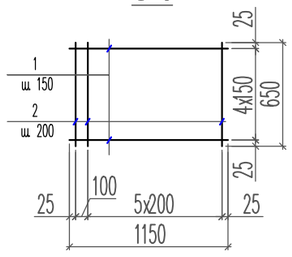

С-2

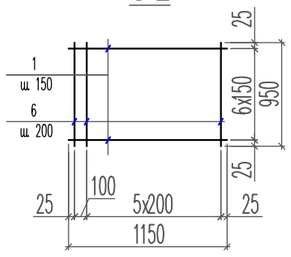

Спецификация расхода материалов.

Поз	Обозначение	Наименование	Кол.	Масса ед,кг	Примечание
		Фундаменты ФО-1	1		
		Сетка С-1	1	6,36	
1	ГОСТ 34028-2016	Прут МД 10х1150-А400Е	5	0,71	3,55 кг
2	ГОСТ 34028-2016	Прут МД 10х650-А400Е	7	0,401	2.81 кг
		Каркас Кр-1		12,14	
3	ГОСТ 34028-2016	Прут МД 10х600-А400Е	26	0,37	9,62 кг
4	ГОСТ 34028-2016	Прут МД 6х700-А240Е	6	0,16	0,96 кг
5	ГОСТ 34028-2016	Прут МД 6х1150-А240Е	6	0,26	1,56 кг
		Бетон кл. В15 м³	0,6		
		Бетон кл. В3,5 м³	0,14		
		Фундаменты ФО-2	1		
		Сетка С-2	1	9,10	
1	ГОСТ 34028-2016	Прут МД 10х1150-А400Е	7	0,71	4,97 кг
6	ГОСТ 34028-2016	Прут МД 10х950-А400Е	7	0,59	4,13 кг
		Каркас Кр-2		12,86	
5	ГОСТ 34028-2016	Прут МД 6х1150-А240Е	12	0,26	3,12 кг
7	ГОСТ 34028-2016	Прут МД 6х950-А240Е	12	0,21	2,52 кг
6	ГОСТ 34028-2016	Прут МД 10х1150-А400Е	30	0,59	17,7 кг
		Бетон кл. В15 м³	1,2		
		Бетон кл. В3,5 м³	0,17		

1. Данный лист см. вместе с л. АС-8, 10.
2. Монолитные конструкции выполнять согласно СНиП РК 5.03-34-2005 "Бетонные и железобетонные конструкции".
3. Снятие опалубки производить после достижения бетоном 70% проектной прочности.

Взам. инв.№ | Подп. и дата | Инв.№ подл.

Изм.	Кол.	Лист	док	Подпись	Дата
ГИП		Ахметова			
Проверил		Сагинбаева			
Исполнил		Ахметова			
Н. контр.		Сагинбаева			

05 - 2020 АС

Строительство водопроводных сетей и водозаборных сооружений в с. Бодене Бескарагайского района ВКО

Водопроводная насосная станция II подъема

Стадия	Лист	Листов
РП	15	15

Фундаменты ФО-1, ФО-2.

ТОО "Сантех Строй - Проект"
г. Шымкент 2021 г.

План котлована

0,000 – 197.01

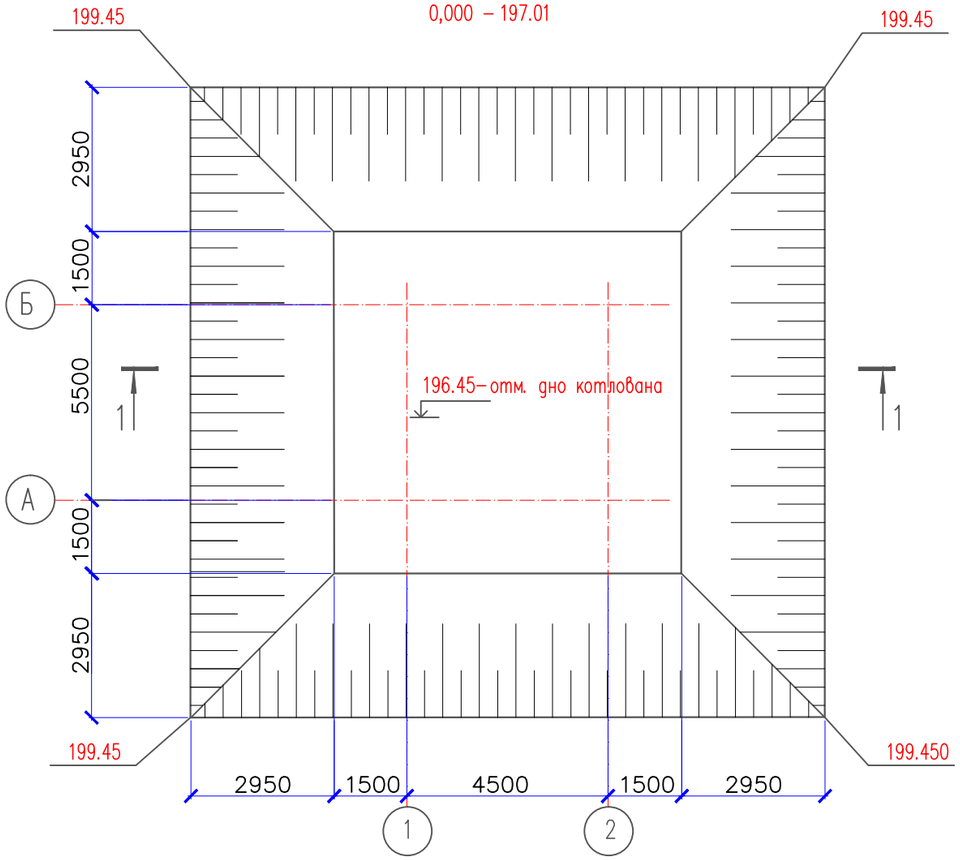

1 – 1

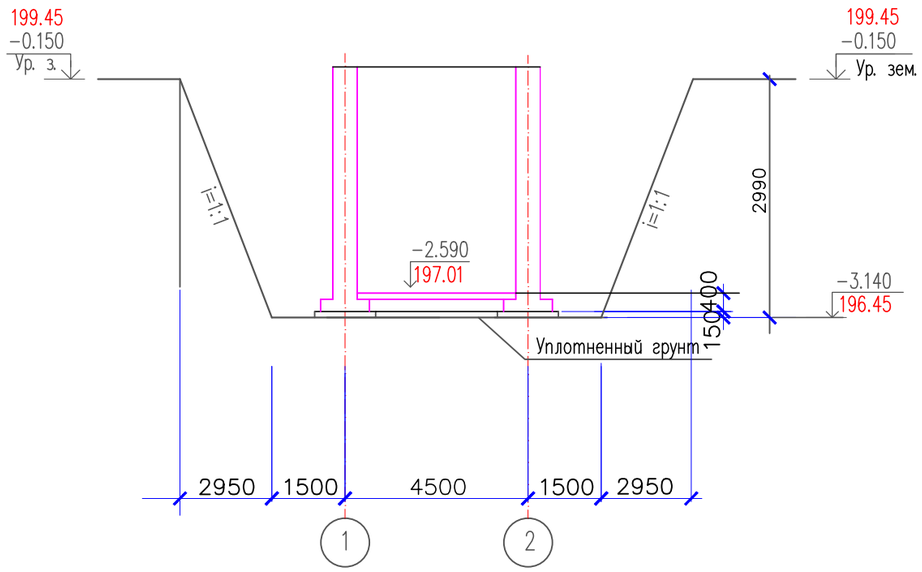

1. Абсолютная отметка 199.60 соответствующая относительной условной отм. 0.000 по чертежам ГП.
2. Согласно заключению об инженерно-геологических изысканиях ТОО "TurTal", выделены четыре инженерно-геологических элемента, оснаванием насосной является:

Первый элемент (I) - почвенно-растительный слой супесчаного состава с корнями травянистой растительности на глубину **от 0,00 до 0,20 м**, насыпные грунты техногенного происхождения, различного состава.

Второй элемент (II) - песок мелкий,**в интервале от 0,20 - 1,10 до 1,10 - 3,80 м,** выработками вскрыты пески мелкие, светло-серого цвета, средней плотности сложения, полимиктового состава, маловлажные.

По степени засоленности грунтов по ГОСТу 25100-2011 по содержанию сульфатов - слабозасоленным и среднозасоленные.

Грунтовые воды в пределах площадки изысканий не вскрыты.

Отрывается котлован до отметки 196.45.

Рытье котлована выполняется с крутизной откосов в соответствии с требованиями СН РК 1.03-05-2011 "Охрана труда и техника безопасности в строительстве".

При производстве работ по подготовке основания, котлован должен быть защищен от попадания атмосферных вод с окружающей территории.

Производство работ по подготовке основания камеры производить согласно требований СН РК 5.01-02-2013 "Основания зданий и сооружений".

Поз.	Наименование	Ед. изм.	Кол-во
1	Отрывка котлована	м3	352.98
2	Подземн. часть насосной	м3	109.32
3	Подготовка толщ. - 150 мм	м3	6.36
4	Обратная засыпка с обваловкой насосной	м3	237.30

Изм.	Кол.	Лист	док.	Подпись	Дата
ГИП		Ахметова			
Проверил		Сагинбаева			
Исполнил		Ахметова			
Н. контр.		Сагинбаева			

05 - 2020 АС

Строительство водопроводных сетей и водозаборных сооружений в с. Бодене Бескарагайского района ВКО

Водопроводная насосная станция II подъема

Стадия	Лист	Листов
РП	16	

План котлована

ТОО "Сантех Строй - Проект"
г. Шымкент 2021 г.

Взам. инв. N | Подпись и дата | инв. N подл.