РЕСПУБЛИКА КАЗАХСТАН
Товарищество с ограниченной ответственностью

«Сантех-Строй Проект»

Государственная лицензия № 16019147 от 14 декабря 2016 года

Заказ: №05-2020
Заказчик: ГУ «Отдел архитектуры, строительства, жилищно-коммунального хозяйства, пассажирского транспорта иавтомобильных дорогБескарагайскогорайона Восточно-Казахстанской области»

РАБОЧИЙ ПРОЕКТ

«Строительство водопроводных сетей и водозабоных сооружений в с.Бодене Бескарагайского района Восточно-Казахстанской области»

Альбом III

Насосная II-го подъема.
Архитектурно-строительная часть.
Технологическая часть.
Отопления и вентиляция.
Электрическая часть
КПП

г. Шымкент 2021 г.

РЕСПУБЛИКА КАЗАХСТАН
Товарищество с ограниченной ответственностью

«Сантех-Строй Проект»

Государственная лицензия № 16019147 от 14 декабря 2016 года

Заказ: №05-2020
Заказчик: ГУ «Отдел архитектуры, строительства, жилищно-коммунального хозяйства, пассажирского транспорта иавтомобильных дорогБескарагайскогорайона Восточно-Казахстанской области»

РАБОЧИЙ ПРОЕКТ

«Строительство водопроводных сетей и водозабоных сооружений в с.Бодене Бескарагайского района Восточно-Казахстанской области»

Альбом III

Насосная II-го подъема.
Архитектурно-строительная часть.
Технологическая часть.
Отопления и вентиляция.
КПП

Директор ТОО "Сантех-Строй Проект" *Сарсебаев Е.П.*
Главный инженер проекта Ахметова Х.

г. Шымкент 2021 г.

Ведомость основных комплектов рабочих чертежей, см. состав проекта

Обозначения	Наименование	Примечание
1	2	3
ГП	Генеральный план	
АС	Архитектурно-строительные решения.	
ВК	Водоснабжения и канализация	
ЭС	Электроснабжения	

Ведомость ссылочных и прилагаемых документов

Обозначение	Наименование	Примечание
1	2	3
СН РК 5.01-02-2013	"Основания зданий и сооружений "	
СН РК 5.03-07-2013	"Несущие и ограждающие конструкции "	
СНиП РК 5.03-34-2005	"Бетонные и железобетонные конструкции"	
СН РК 2.01-01-2013	"Защита строительных конструкции от коррозии "	
СНиП 2.01.07-85	" Нагрузки и воздействия."	
СН РК 2.04-107-2013 СП РК 3.02-137-2013	"Крыши и кровли."	
Серия 2.244-1 в. 6.	Узлы полов общественных зданий	
Серия 2.230-1 в. 5	Детали стен и перегородок жилых и общественных зданий.	
ГОСТ 475-2016	"Двери деревянные наружные для жилых и общественных зданий"	
ГОСТ 11214-2003	"Блоки оконные деревянные с листовым остеклением"	

Ведомость рабочих чертежей.

Лист	Наименование	Примечание
АС-1	Общие данные (начало)	
АС-2	Общие данные (окончание)	
АС-3	Фасады А-Б, Б-А, 1-2, 2-1	
АС-4	Планы на отм. 0,000. Сердечник МС-1	
АС-5	Разрезы 1-1, 2-2	
АС-6	Планы фундаментов	
АС-7	Монолитная перемычка Прм-1	
АС-8	Ведомость отделки помещения. Экспликация полов. Спецификация заполнение проемов.	
АС-9	План балок покрытия.	
АС-10	План кровли	
АС-11	Козырек К-1	
АС-12	Схема расположения элементов кровли. Разрез 1-1. Узлы 1, 2, 3	
АС-13	Спецификация элементов кровли	
АС-14	Крыльцо КР-1	

Объемно - планировочные показатели

п/п	Наименование	Ед. изм.	Показатели
1	Количество этажей	эт.	1
2	Строительный объем	м3	55,9
3	Площадь застройки	м2	14,6
4	Расчетная площадь	м2	6,97
5	Общая площадь	м2	6,97

Согласовано

Раздел ТХ	Сарсебаев	03.08.20
Раздел ЭС	Усенбекова	03.08.20
Раздел ОВ	Жайлина	03.08.20

Взам. инв.N

Подп. дата

Инв.N подл.

Рабочий проект: "Строительство водопроводных сетей и водозаборных сооружений в с. Бодене Бескарагайского района ВКО" разработан в соответствии с действующими на территории Республики Казахстан нормами и правилами и предусматривает мероприятия, обеспечивающие взрыво-пожаро- безопасность и исключающие вредные воздействия на окружающую среду и воздушный бассейн, а также предупреждающие чрезвычайные ситуации природного и техногенного характера.

Главный инженер проекта: Муратов

Изм.	Кол.уч	Лист	№док	Подп.	Дата
		Муратов			03.08.20
Проверил		Ахметова			03.08.20
Исполнила		Сагинбаева			03.08.20
Н. контр.		Сагинбаева			03.08.20

5-2020 ВК

«Строительство водопроводных сетей и водозаборных сооружений в с. Бодене Бескарагайского района, ВКО"

КПП

Стадия	Лист	Листов
РП	1	

Общие данные (начало).

ТОО "Сантех-Строй Проект" г. Шымкент 2021 г.

1. Общая часть

Рабочий проект: "Строительство водопроводных сетей и водозаборных сооружений в с. Бодене Бескарагайского района ВКО" разработан на основании:

- задания на проектирование утвержденного ГУ "Отдел ЖКХ ПТ и АД Бескарагайского района, ВКО"
- договора на выполнение проектных работ за N от _____2020 г.
- инженерно-геологических изысканий, выполненых 2020 г., ТОО "ЦентрГеоКонсалтинг" ГСЛ №17010655

Вид строительства - новое строительства.

Источник финансирования - Областной бюджет.

Заказчик - ГУ "Отдел ЖКХ ПТ и АД Бескарагайского района, ВКО"

2. Характеристика площадки строительства

Рабочий проект «Строительство водопроводных сетей и водозаборных сооружений в с. Бодене Бескарагайского района ВКО»

Проект разработан для объектов сведущими природными условиями строителства:

Климатическая характеристика района приводится по данным согласно метеостанция г. Семей согласно СП РК 2.04.01-2017 приложение А.1 и Таблица 3.14, стр. 34, площадка расположена в III климатическом районе, подрайон А.

Абсолютная максимальная температура воздуха +42.5°С.

Абсолютная минимальная температура воздуха -46.8°С.

Средняя наиболее холодных суток с обеспеченностью 0,98 -41.9 °С.

Средняя наиболее холодных пятидневок с обеспеченностью 0,98 -39.4 °С.

Преобладающее направление ветра за декабрь-февраль - В;

Средняя скорость ветра за отопительный период - 2,4 м/с;

Максимальная из средних скоростей ветра по румбам в январе - 6,9 м/с;

Согласно схематической карты:

базовая скорость ветра - 30 м/с;

давление ветра - 0,56 кПа.

Согласно схематической карты по снеговым нагрузкам:

район по снеговой нагрузке - III;

снеговая нагрузка - 1,5 кПа

Нормативная глубина сезонного промерзания по данным метеостанции г. Семипалатинск

Нормативная глубина сезонного промерзания грунта:

для песков мелких - 200 см

для суглинков - 164 см

для песков средней крупности - 214 см.

Сейсмичность района строительства -6 баллов.

Категория грунтов по сейсмическим свойствам - вторая.

На основании выполненных инженерно-геологических изысканий, в пределах площадки выделены **четыре** инженерно-геологических элементов.

Первый элемент (I) - почвенно-растительный слой супесчаного состава с корнями травянистой растительности на глубину **от 0,00 до 0,20 м**, насыпные грунты техногенного происхождения, различного состава.

Второй элемент (II) - песок мелкий,**в интервале от 0,20 - 1,10 до 1,10 - 3,80 м,** выработками вскрыты пески мелкие, светло-серого цвета, средней плотности сложения, полимиктового состава, маловлажные.

Третий элемент (III) - суглинок, **в интервале от 1,10 - 3,80 до 1,70 - 4,60 м**, вскрыты суглинки светло-коричневого цвета, твердой консистенции;

Четвертый элемент (IV) - песок средней крупности с включением мелкого гравия до 15%, **глубины 4,50 - 7,50 м.**

Грунты набухающими, просадочными, пученистыми свойствами согласно лабораторным данным не обладают.

По степени засоленности грунтов по ГОСТу 25100-2011 по содержанию сульфатов - слабозасоленным и среднозасоленные.

3. Объемно-планировочное решение

КПП представляет собой одноэтажное здание прямоугольной формы, с размерами в осях 3,0м х 3,00м без подвала и технического подполья. Высота от пола до потолка - 2.8 м.

Внутренняя отделка проходной выполнена в соответствии с назначением помещений.

Степень огнестойкости зданий - II.

4. Конструктивные решения

Здание КПП решено с поперечными несущими стенами.

Пространственная жесткость здания обеспечивается совместной работой несущих стен, плит покрытия.

Несущими конструкциями здания являются наружные кирпичные стены толщ. 380 мм.

Наружные стены выполнены из обожженного глиняного кирпича КОРПо 1НФ/100/2,0/50, по ГОСТ 530-2012, на растворе М50 добавлением в раствор поливинилацетатной дисперсии по ГОСТ 18922-80 до 15% от массы цемента.

Фундаменты монолитные ленточные из бетона кл. В12,5, с конструктивным армированием.

Перемычки над дверными и оконными проемами монолитные железобетонные.

Покрытие - деревянное балочное.

Оконные блоки - из профилей ПВХ.

Двери - из профилей ПВХ.

Кровля - чердачная из металлочерепицы марки "классик".

Крыльца из монолитного бетона кл. В7,5.

Отмостка асфальтобетонная шириной 1000мм.

Горизонтальная гидроизоляция выполняется на отм. -0.020 из цементого раствора раствора состава 1:2 толщиной 20мм.

5. Антикоррозионные мероприятия

Защита строительных конструкций от коррозии предусмотрена согласно СП РК 2.01-101-2013 «Защита строительных конструкций от коррозии»:

Наружные поверхности фундаментов соприкасающиеся с грунтом обмазать горячим битумом марки БН 70/30 по ГОСТ 6617-76 по холодной битумной грунтовка общей толщиной 3 мм.

Работа горячим битумом очень опасно, поэтому необходимо строго выполнять правила техники беопасности по ГОСТ 6617-76.

Антикоррозийную защиту всех металлических элементов производить эмалью ПФ-115 ГОСТ 6465-76 за 1 слой по грунтовке ГФ 021 ГОСТ 25129-82 в 2 слоя.

Защитные слои арматуры монолитных железобетонных конструкций приняты согласно СНиП РК 5.03-34-2005 «Бетонные и железобетонные конструкции».

Деревянные конструкции обработать огнезащитными материалами в соответствии с требованиями СНиП РК 2.02-05-2002.

6. Антипросадочные мероприятия

Антипросадочные мероприятия в проекте выполнены в соответствии с требованиями СН РК 5.01-02-2013. "Основания зданий и сооружений".

Под фундаменты выполнить бетонную подготовку из бетона кл. В 3,5 толщиной 100 мм, размеры подготовку принять больше размеров на 100 мм с каждой стороны.

Вокруг здания выполнить бетонную отмостку шириной 1000 мм.

Согласовано

Раздел ТХ	Сарсебаев	03.08.20
Раздел ЭС	Усенбекова	03.08.20
Раздел ОВ	Жайлина	03.08.20

Взам. инв.N | Подп. дата | Инв.N подл.

Изм.	Кол.уч	Лист	№док	Подп.	Дата	5-2020 ВК			
						«Строительство водопроводных сетей и водозаборных сооружений в с. Бодене Бескарагайского района, ВКО"			
		Муратов			03.08.20	КПП	Стадия	Лист	Листов
Проверил		Ахметова			03.08.20		РП	2	
Исполнила		Сагинбаева			03.08.20	Общие данные (окончание).	ТОО "Сантех-Строй Проект" г. Шымкент 2021 г.		
Н. контр.		Сагинбаева			03.08.20				

Фасад А-Б

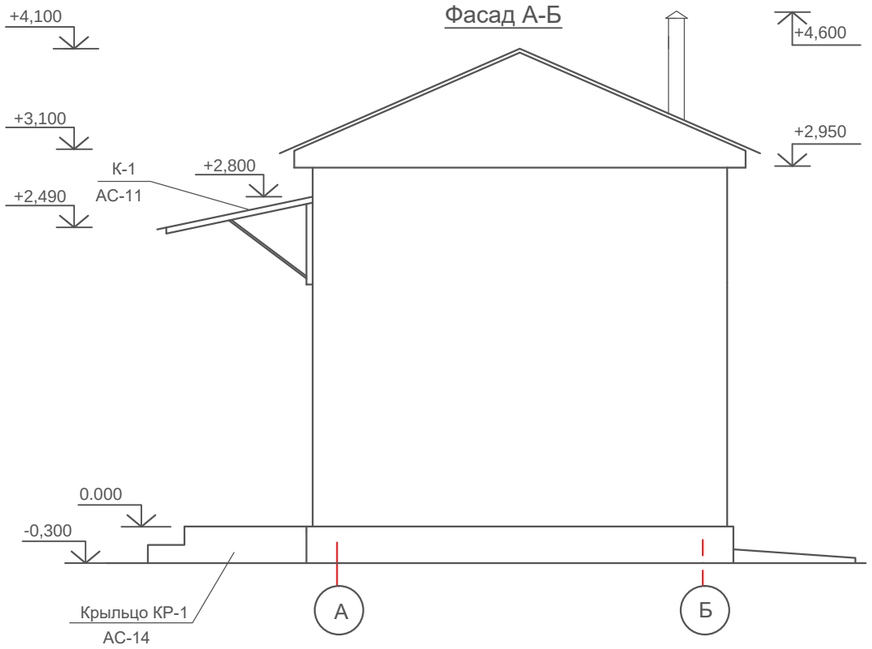

Фасад 1-2

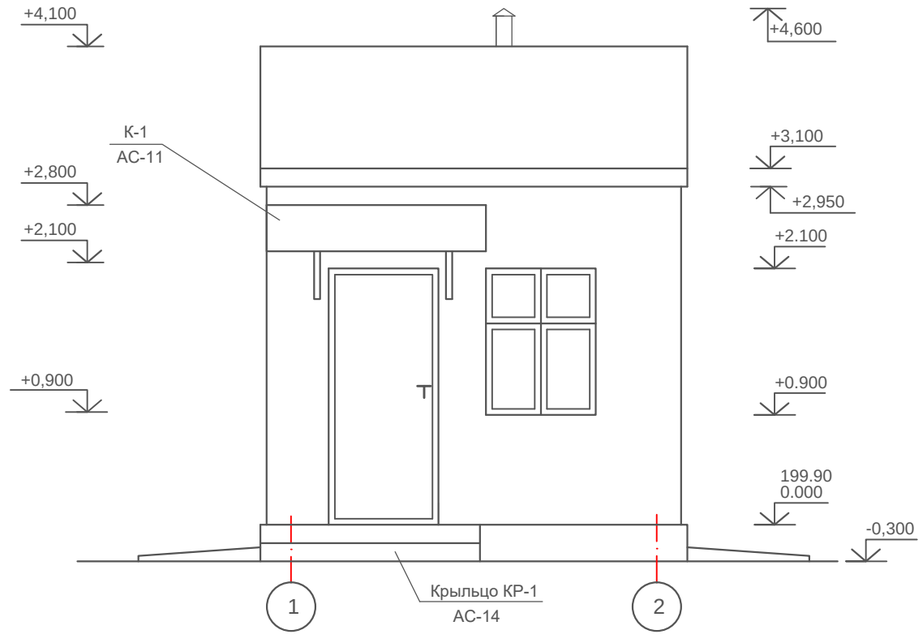

Фасад Б-А

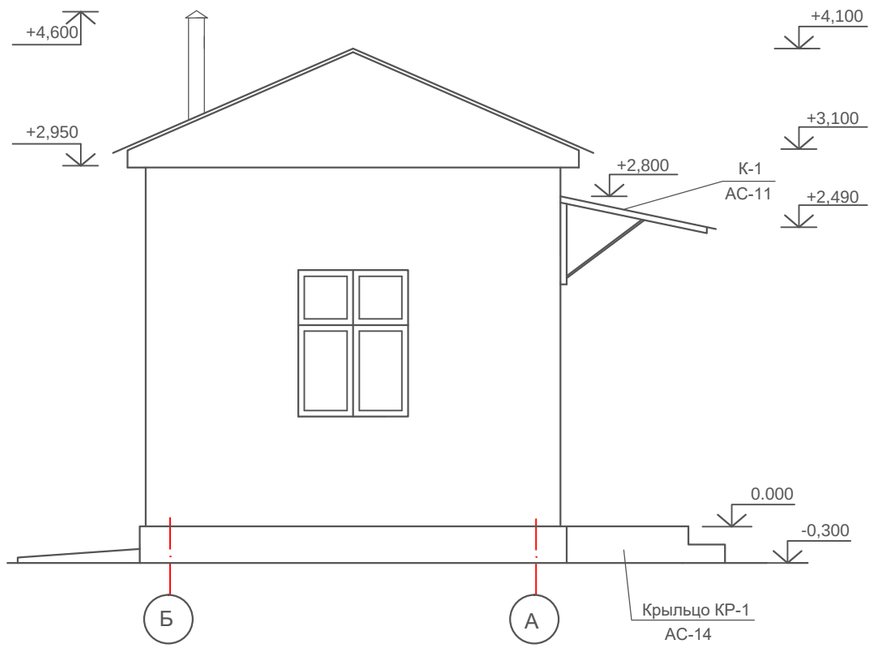

Фасад 2-1

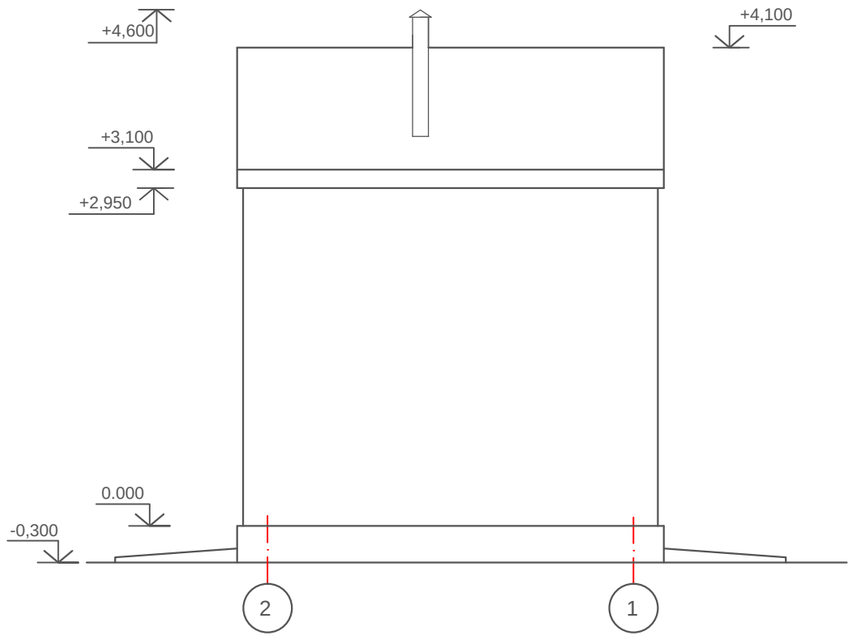

1. Данный лист смотреть совместно с листом АС-2

Ведомость отделки фасадов

Элемент	Вид отделки	Кол-во.	Примеч.
Цоколь	Штукатура цементно-песчаным раствором	4.08 м2	
Стены	Штукатура цементно-песчаным раствором с последующей известковой окраской.	30,9 м2	

Изм.	Кол.уч	Лист	№док	Подп.	Дата	5-2020 ВК			
						«Строительство водопроводных сетей и водозаборных сооружений в с. Бодене Бескарагайского района, ВКО"			
		Муратов			03.08.20	КПП	Стадия	Лист	Листов
		Ахметова			03.08.20		РП	3	
Проверил		Сагинбаева			03.08.20	Фасады А-Б, Б-А, 1-2, 2-1	ТОО "Сантех-Строй Проект" г. Шымкент 2021 г.		
Исполнила									
Н. контр.		Сагинбаева			03.08.20				

Взамен инв.N

Подпись и дата

инв.Nподл.

План на отм. ±0,000

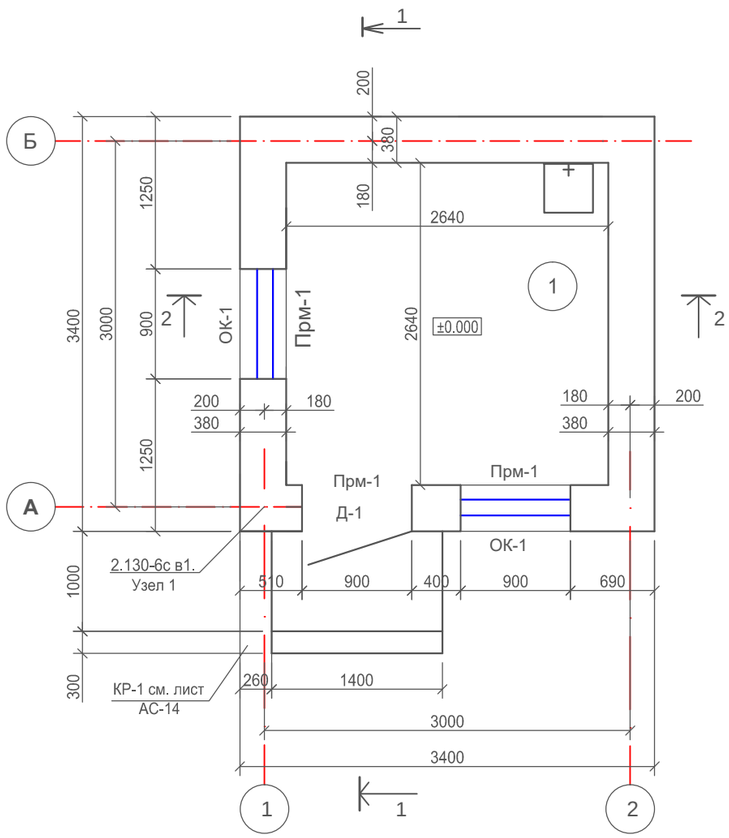

Экспликация помещений

Номер поме-щения	Наименование	Площадь м2	Кат. поме ще-ния
1	Комната охраника	6,97	

Спецификация конструктивных элементов.

Поз.	Обозначение	Наименование	Кол. шт.	Масса ед. кг	Примеч.
1	2	3	4	5	6
		МС-1	6	4.84	29.04
1	ГОСТ 5781-82*	Ø10AIII L=3000	12	1.851	22.21кг.
2	ГОСТ 5781-82*	Ø6AI L=320	126	0.071	8.95кг.
		Материалы			
		Бетон кл.В 15 м3	6	0.15	0.9

1. За отм. 0,000 принят уровень чистого пола здания, что соответствует отметке 199.90 по генплану.
Наружные стены выполнены из кирпича марки КОРПо 1НФ/100/2,0/50 ГОСТ 530-2007.
2. Площади помещений взяты с учетом вычета штукатурки.
3. Данный лист см. совместно с листами АС-1, 3.

Взамен инв.N	Подпись и дата	инв.Nподл.

Изм.	Кол.уч	Лист	№док	Подп.	Дата	5-2020 ВК			
						«Строительство водопроводных сетей и водозаборных сооружений в с. Бодене Бескарагайского района, ВКО"			
		Муратов			03.08.20	КПП	Стадия	Лист	Листов
Проверил		Ахметова			03.08.20		РП	4	
Исполнила		Сагинбаева			03.08.20	План на отм. ±0,000.	ТОО "Сантех-Строй Проект" г. Шымкент 2021 г.		
Н. контр.		Сагинбаева			03.08.20				

Разрез 1-1

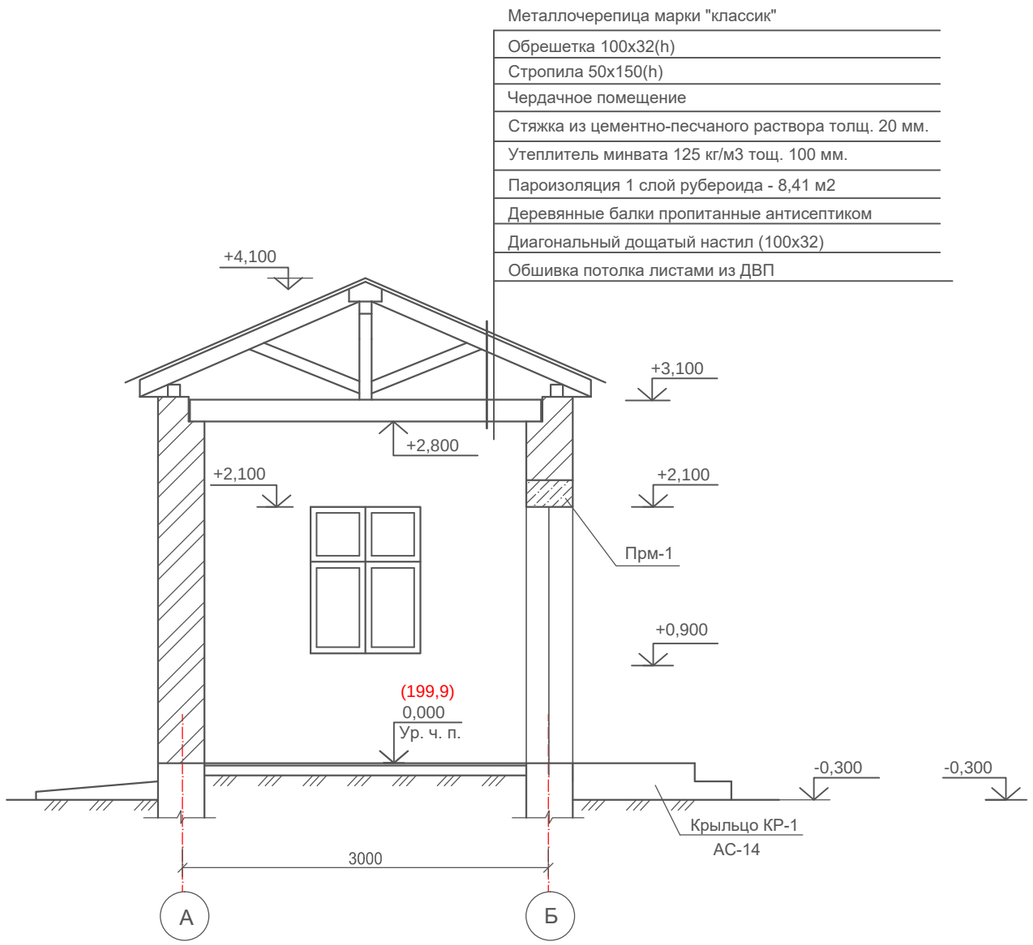

Разрез 2-2

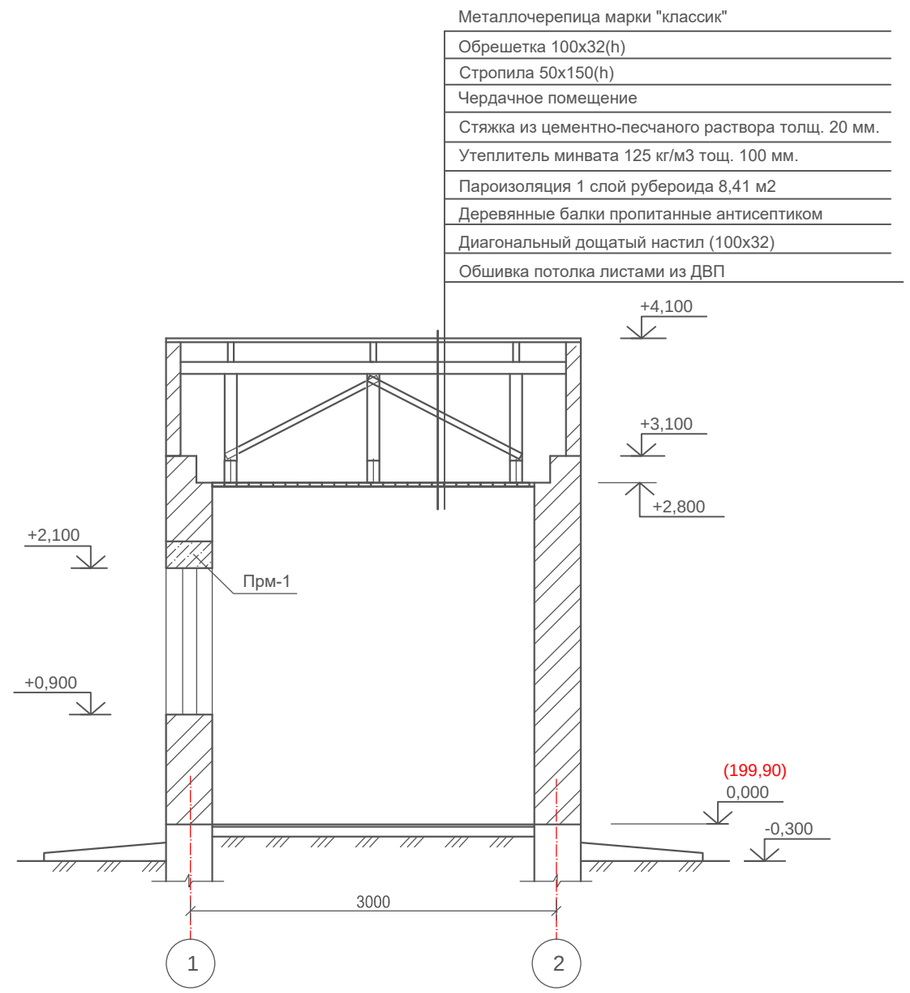

1. Данный лист смотреть совместно с листом АС-2, 8.

Взамен инв.N	
Подпись и дата	
инв.Nподл.	

Изм.	Кол.уч	Лист	№док	Подп.	Дата	5-2020 ВК			
						«Строительство водопроводных сетей и водозаборных сооружений в с. Бодене Бескарагайского района, ВКО"			
		Муратов			03.08.20	КПП	Стадия	Лист	Листов
Проверил		Ахметова			03.08.20		РП	5	
Исполнила		Сагинбаева			03.08.20	Разрезы 1-1, 2-2	ТОО "Сантех-Строй Проект" г. Шымкент 2021 г.		
Н. контр.		Сагинбаева			03.08.20				

План фундамента ФЛ-1

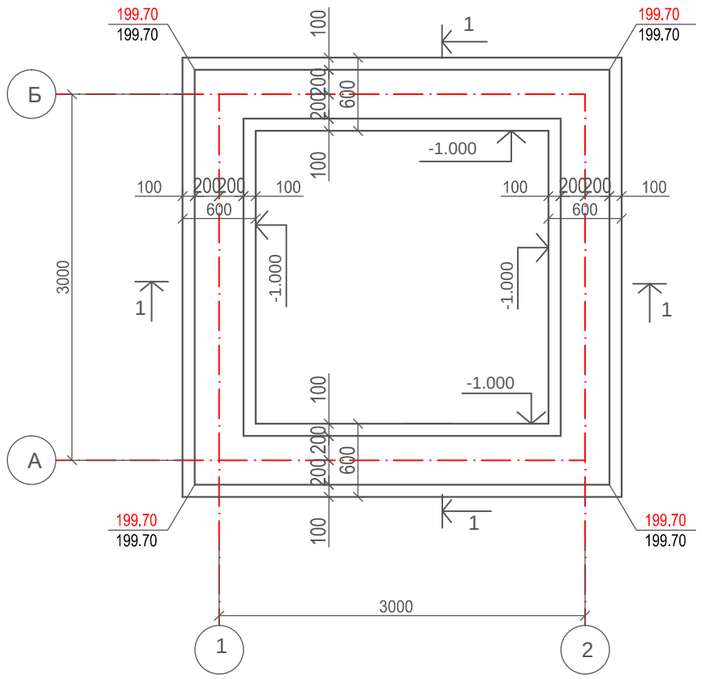

Сечение 1-1

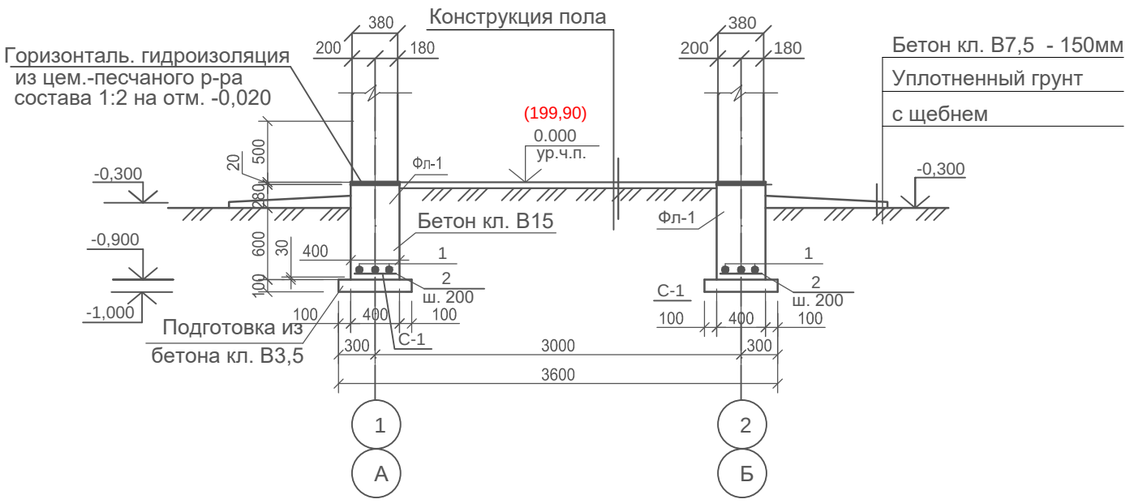

Сетка С-1

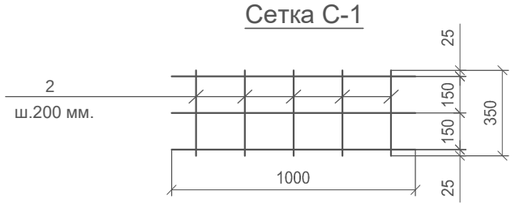

Спецификация конструктивных элементов

Марка Поз.	Обозначение	Наименование	Кол. во.	Масса ед,кг	Примечание
		Монолитный ленточный фундамент Фл-1:			
		Сетка С-1: п.м.	12	3.5	42.0 кг
		Сетка С-1: (расход на 1 п.м.)			
1	ГОСТ 5781-82*	Ø12 AIII L=1000	3	0.888	2.67 кг
2	ГОСТ 5781-82*	Ø8 AI L=350	6	0.138	0.83 кг
		Материалы:			
		Гидроизоляция из цем. песчан. р-ра			0.1 м3
		Бетон кл. В 15			4.22 м3
		Бетон кл. В 3,5			0.72 м3

1. За условную отметку 0.000 принят уровень пола здания что соответствует абсолютной отметке по генплану - 199,90
2. Данный лист смотреть совместно с листом АС-4.
3. Бетонные работы вести в соответствии с указаниями СНиП 5.03.34-2005. "Бетонные и ж/б конструкции"

Изм.	Кол.уч	Лист	№док	Подп.	Дата	5-2020 ВК			
						«Строительство водопроводных сетей и водозаборных сооружений в с. Бодене Бескарагайского района, ВКО"			
		Муратов			03.08.20	КПП	Стадия	Лист	Листов
Проверил		Ахметова			03.08.20		РП	6	
Исполнила		Сагинбаева			03.08.20	План фундаментов	ТОО "Сантех-Строй Проект" г. Шымкент 2021 г.		
Н. контр.		Сагинбаева			03.08.20				

Взамен инв.N

Подпись и дата

инв.Nподл.

Монолитная перемычка Прм-1

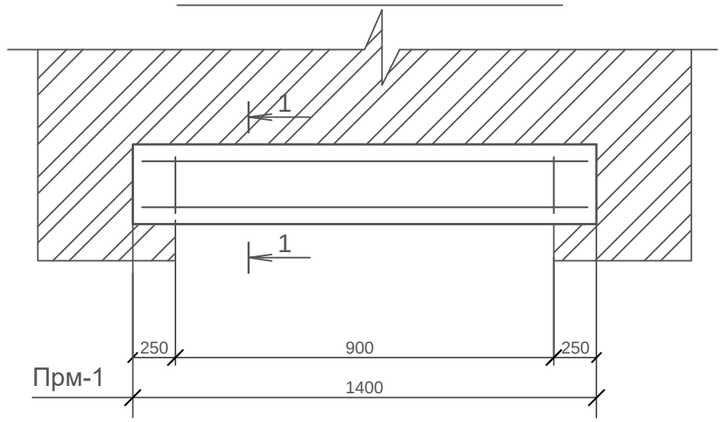

Прм-1

Спецификация монолитных перемычек

Поз.	Обозначение	Наименование	Кол. шт.	Масса ед. кг	Примеч.
1	2	3	4	5	6
		Прм-1	3		
1	ГОСТ 5781-82*	Ø12AIII L=1350	4	1.20	4.80 кг
2	ГОСТ 5781-82*	Ø6AI L=1200	6	0.25	1,52кг.
		Бетон кл. В15			0.12 м3

1-1

(для Прм-1)

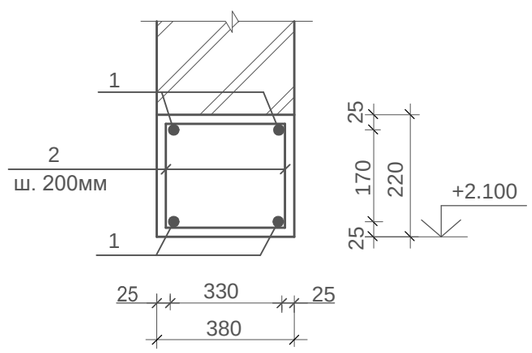

1. Монолитные перемычки замаркированы на листе АС-2
2. Бетонные работы вести в соответствии с указаниями СНиП 5.03.34-2005. "Бетонные и ж/б конструкции"
3. Монолитные перемычки армируются вязанными каркасами при помощи оттожженой проволоки 1,5-2,0 мм.
4. Снятие опалубки производить после достижения бетоном 70% проектной
5. Данный лист смотреть совместно с листом АС-1, 2.

Поз. 2

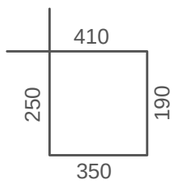

Взамен инв.N

Подпись и дата

инв.Nподл.

Изм.	Кол.уч	Лист	№док	Подп.	Дата	5-2020 ВК			
						«Строительство водопроводных сетей и водозаборных сооружений в с. Бодене Бескарагайского района, ВКО"			
		Муратов			03.08.20	КПП	Стадия	Лист	Листов
Проверил		Ахметова			03.08.20		РП	7	
Исполнила		Сагинбаева			03.08.20	Монолитная перемычка Прм-1	ТОО "Сантех-Строй Проект" г. Шымкент 2021 г.		
Н. контр.		Сагинбаева			03.08.20				

Ведомость отделки помещений

Наименование или номер помещения	Потолок		Стены или перегородки		Примечание
	Пло-щадь, м2	Вид отделки	Пло-щадь, м2	Вид отделки	
1	6,97	Маслянная окраска за 2 раза	25.24	Штукатурка известково-песчанным раствором Известковая окраска за 2 раза	
			0,36	"экран" у раковины из глазурованной плитки размером 0,6х0,6(h)	

Экспликация полов

Номер помещения	Тип пола	Схема пола или тип пола по серии 2.244-1	Данные элементов пола и их толщина, мм	Площадь, м 2
1	Л	Деталь 537 Серия 2.244-1 выпуск 6	Линолеум на теплозвукоизолирующей подоснове, ГОСТ 18108-80 Стяжка из цементно-песчаного раствора М150 - 20 мм Подстилающий слой бетон кл. В7,5 - 80 мм. Грунт основания с втрамбованным щебнем или гравием крупностью 40-60 мм.	6,97

Спецификация заполнения проемов

Поз.	Обозначение	Наименование	Кол. шт.	Масса ед. кг	Примеч.
		Окно			
ОК-1	ГОСТ 30674-99	ОП В2 1200х900(4М1-16Ar-4м1) с маскитной сеткой	2		
	из ПВХ	Доска подоконная 1000х350	2		
		Двери			
Д-1	ГОСТ 24698-81*	ДГ 21-9	1		

1. Устройство полов выполнить с плинтусами из ПВХ - 10.60 п. м.
2. Данный лист см. совместно с АС-2.

Взамен инв.N

Подпись и дата

инв.N подл.

Изм.	Кол.уч	Лист	№док	Подп.	Дата	5-2020 ВК			
						«Строительство водопроводных сетей и водозаборных сооружений в с. Бодене Бескарагайского района, ВКО"			
		Муратов			03.08.20	КПП	Стадия	Лист	Листов
Проверил		Ахметова			03.08.20		РП	8	
Исполнила		Сагинбаева			03.08.20	Ведомость полов. Ведомость отделки помещений. Спецификация заполнение проемов	ТОО "Сантех-Строй Проект" г. Шымкент 2021 г.		
Н. контр.		Сагинбаева			03.08.20				

План балок покрытия.

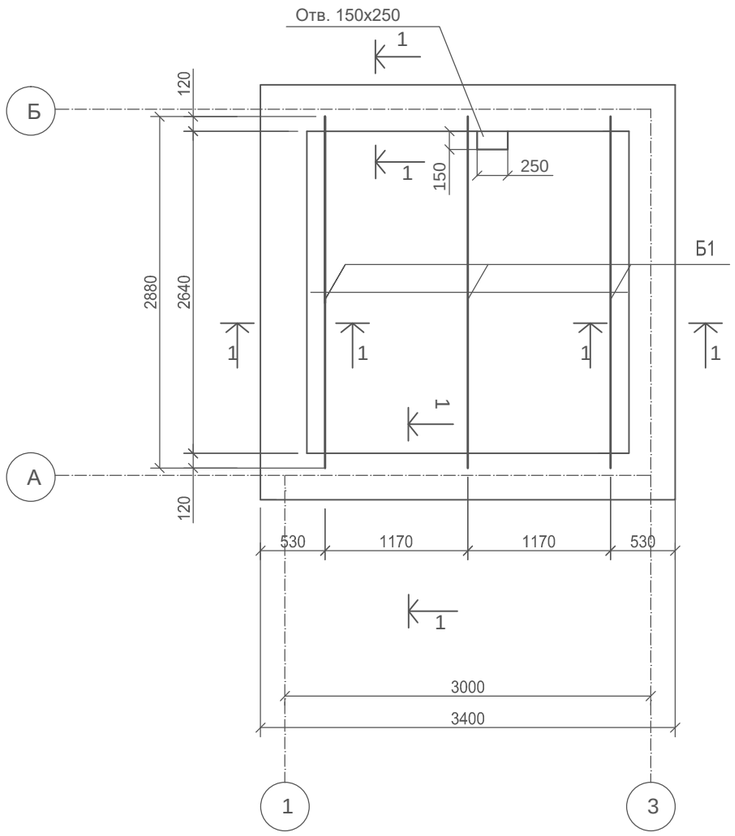

Сечение 1-1

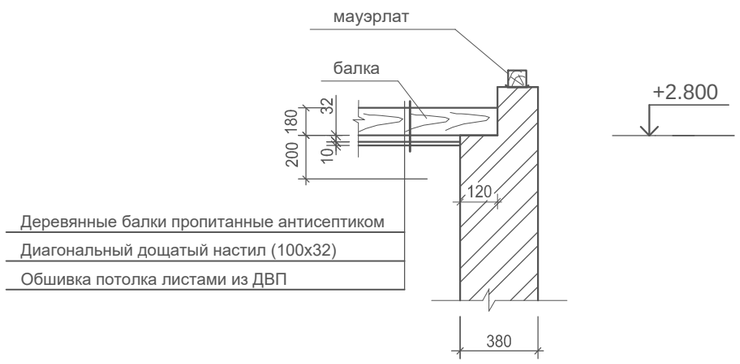

Спецификация расхода материалов

Марка поз.	Обозначение	Наименование	Кол-во	Масса ед , кг	Примечан.
		Покрытия			
Б1	ГОСТ 8486-86*Е	Балка 2(50х180) L = 2880мм	3	0.052	0.16 м3
		Материалы:			
		Цем. песчанная стяжка (раствор М50), м2	8.41		
		Утеплитель минватный толщ. 100мм, м2	8.41		
		Пароизоляция (1 слой - руберойда), м2	8.41		
		Диагональн. дощатый настил (100х32), м3	2.24		
		Обшивка потолка листами из ДВП, м2	7.0		

1. Отверстие 150х250мм выполнить по месту в пределах пустоты методом расверловки.
2. Данный лист смотреть совместно с листом АС-3, 4.

Изм.	Кол.уч	Лист	№док	Подп.	Дата	5-2020 ВК			
						«Строительство водопроводных сетей и водозаборных сооружений в с. Бодене Бескарагайского района, ВКО"			
		Муратов			03.08.20	КПП	Стадия	Лист	Листов
Проверил		Ахметова			03.08.20		РП	9	
Исполнила		Сагинбаева			03.08.20	План балок покрытия.	ТОО "Сантех-Строй Проект" г. Шымкент 2021 г.		
Н. контр.		Сагинбаева			03.08.20				

Взамен инв.N

Подпись и дата

инв.Nподл.

План кровли

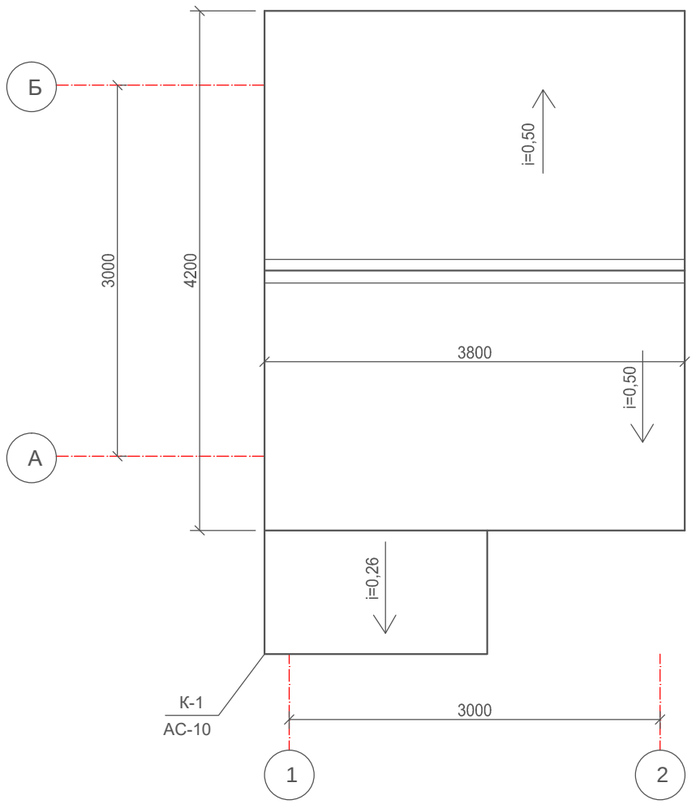

Указания по производству работ

Обрешетка под листы металлочерепицы выполняется из антисептированных досок сечением 32х100мм с шагом 300мм.

Монтаж листов металлочерепицы начинается с торцевых участков на двускатной крыше, а на шатровой крыше листы устанавливают и крепят от самой высокой точки ската по обе стороны.

Монтаж кровельных листов можно начинать как с левого, так и с правого торца. Край листа устанавливают по карнизу и крепят с выступом от карниза на 40мм. Профильные листы крепят самонарезающими винтами с восьмигранной головкой с уплотнительной шайбой, которые ввинчивают в прогиб волны профиля под поперечной волной перпендикулярно к листам. Используются, как правило, винты размерами 4,5х19мм и 4,8х25,35мм. На каждый 1м2 профиля устанавливать 7 самонарезающих винтов, учитывая, что по краю лист крепится только в каждой второй волне.

В местах продольных нахлестов листов металлочерепицу рекомендуется скреплять между собой при помощи самонарезающих винтов размером 4,5(4,8)х19мм с шагом через одну волну.

В местах нахлеста листов металлочерепицы по длине рекомендуется обеспечить "перехлест" листов не менее 200мм. Конек крыши должен закрываться коньковыми элементами после установки всех рядовых листов металлочерепицы и закрепления уплотнительной прокладки. Коньковые элементы должны закрепляться самонарезающими винтами на каждой второй профильной волне.

Для безопасной эксплуатации крыши необходимо установить лестницы. Лестницы на крыше крепят шурупами сквозь лист к обрешетке.

Обрешетку следует укладывать сверху на свободно уложенный на стропила гидропароизоляционный материал для обеспечения вентиляции под кровельными листами(между гидроизоляционным материалом и металлочерепицей) и предотвращения конденсата с нижней стороны кровельного листа.

Для хорошей вентиляции гидропароизоляция делается так, чтобы струя холодного воздуха беспрепятственно могла пройти от карниза под конек крыши. Вентиляционные отверстия устраиваются в самом высоком месте кровли.

Для придания кровли законченного вида и надежной многолетней эксплуатации необходимо смонтировать специальные дополнительные конструктивные элементы: карнизные и коньковые планки; уплотнительные профили и мастики; крепежные детали-самонарезающиеся шурупы и гвозди; лестницы и элементы безопасности.

Общая площадь кровли - 16,0 м2.

1. Данный лист смотреть совместно с листами АС-10, 11, 12.
2. Деревянные конструкции обработать антиперенами и антисептиками в соответствии с требованиями СНиП РК 2.01-19-2004, СНиП РК 2.02-05-2002.

						5-2020 ВК			
						«Строительство водопроводных сетей и водозаборных сооружений в с. Бодене Бескарагайского района, ВКО"			
Изм.	Кол.уч	Лист	№док	Подп.	Дата				
		Муратов			03.08.20	КПП	Стадия	Лист	Листов
Проверил		Ахметова			03.08.20		РП	10	
Исполнила		Сагинбаева			03.08.20	План кровли	ТОО "Сантех-Строй Проект" г. Шымкент 2021 г.		
Н. контр.		Сагинбаева			03.08.20				

Взамен инв.N

Подпись и дата

инв.Nподл.

Схема расположения элементов козырка К-1

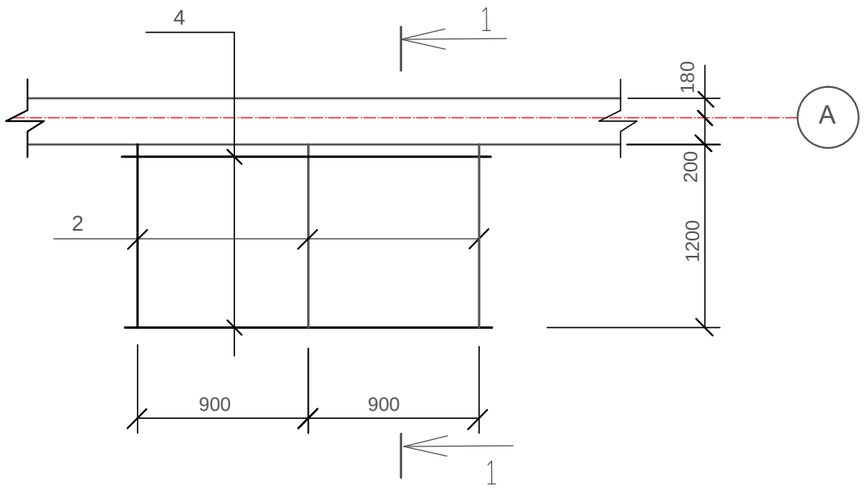

1–1

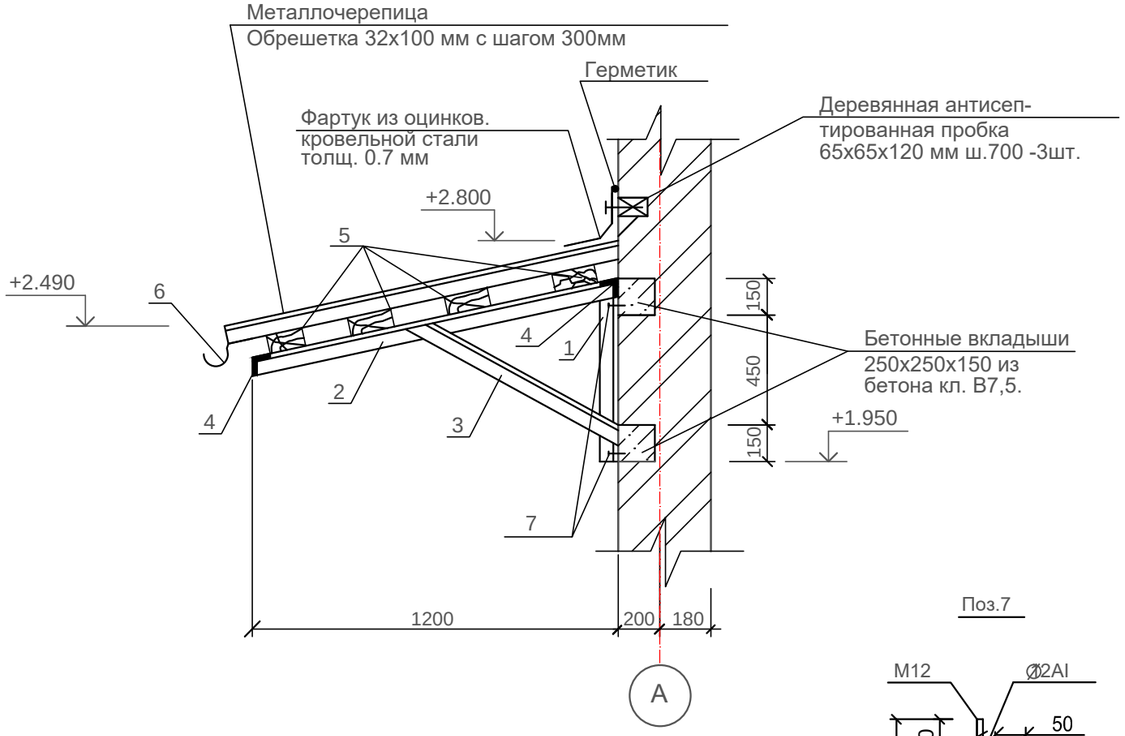

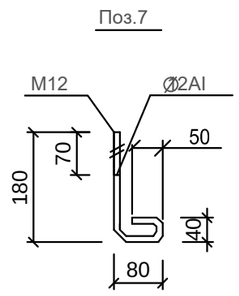

Спецификация элементов

Марка поз.	Обозначение	Наименование	Кол.	Масса ед.кг.	Примечан.
		Козырек К-1	1	шт.	
1	ГОСТ 8509-93	L 63х5 L = 750 мм	2	3.61	7.22кг
2	ГОСТ 8509-93	L 63х5 L = 1235 мм	3	7.38	22.14кг
3	ГОСТ 8509-93	L 63х5 L = 995 мм	2	4.79	9.58кг
4	ГОСТ 8509-93	L 63х5 L = 1800 мм	2	9,62	19,24кг
5	ГОСТ 8486-86*Е	Обрешетка 32х100 мм п.м	6,0		0,015м3
6	ГОСТ 14918-80*	Оцинкованная кровельная сталь δ=0,7 м2	1,2		
7	ГОСТ 5781-82*	Анкер (Ø12AI L=270 мм)	4	0.24	0.96 кг
	ГОСТ 14918-80*	Фартук из оцинков.кровельной стали δ=0,7м²	1,0		
	ТУ 5285-001-35530527-98	Металлочерепица марки "классик"	3,25		м2
		Бетонные вкладыши бетон кл. В7,5			0.04 м3

1. Данный лист смотреть совместно с листом АС-10.
2. Сварку элементов производить электродами типа Э42А, по ГОСТ 9467-75*.
   Сварные швы высотой не мене 4мм и длиной 50мм.
3. Металлические поверхности окрасить масляной краской за 2 раза.

Изм.	Кол.уч	Лист	№док	Подп.	Дата	5-2020 ВК			
						«Строительство водопроводных сетей и водозаборных сооружений в с. Бодене Бескарагайского района, ВКО"			
		Муратов			03.08.20	КПП	Стадия	Лист	Листов
Проверил		Ахметова			03.08.20		РП	11	
Исполнила		Сагинбаева			03.08.20	Козырек К-1	ТОО "Сантех-Строй Проект" г. Шымкент 2021 г.		
Н. контр.		Сагинбаева			03.08.20				

Взам. инв.N | Подп. и дата | Инв.N подл.

Схема расположения элементов кровли.

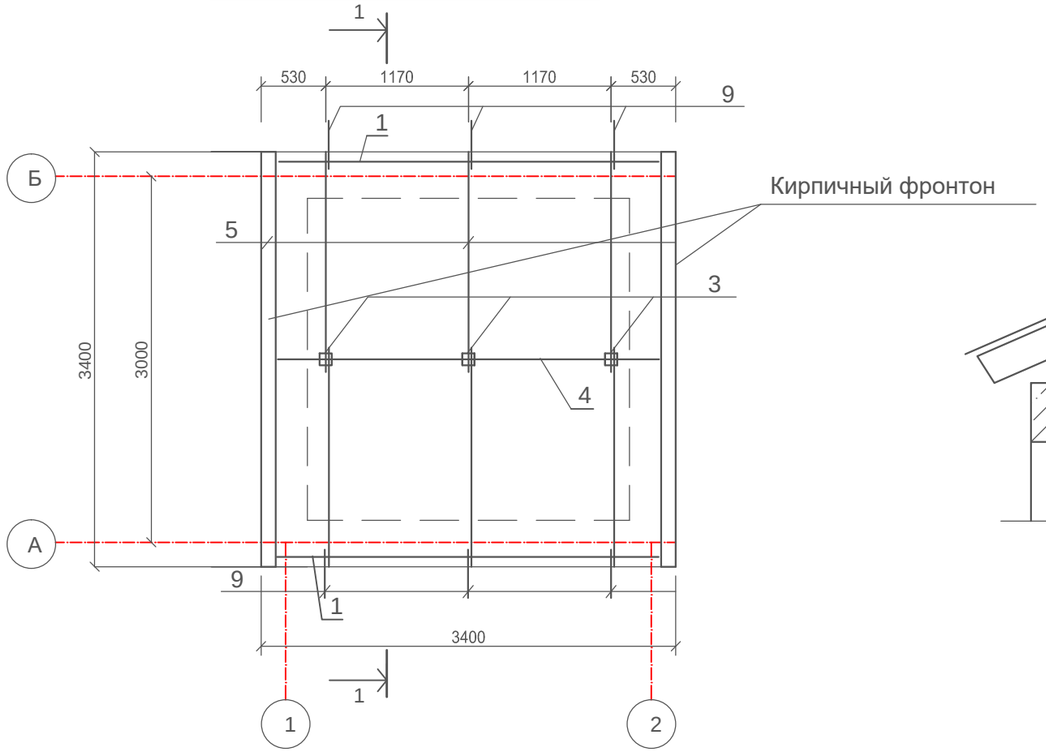

Разрез 1-1

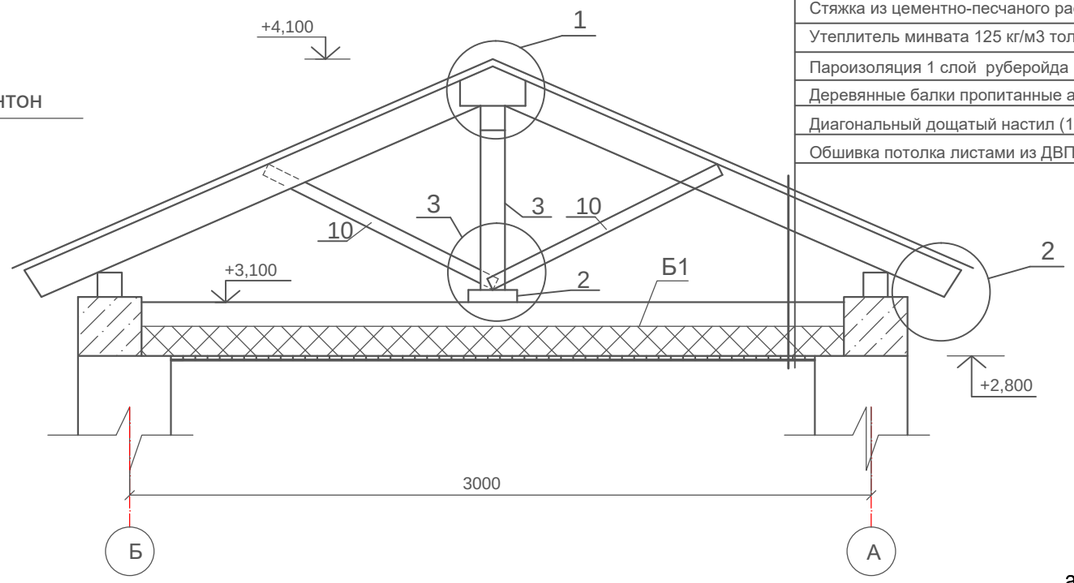

Металлочерепица
Обрешетка 100х32(h)
Стропила 50х150(h)
Чердачное помещение
Стяжка из цементно-песчаного раствора толщ. 20 мм.
Утеплитель минвата 125 кг/м3 толщ. 100 мм.
Пароизоляция 1 слой руберойда 8,41 м2
Деревянные балки пропитанные антисептиком
Диагональный дощатый настил (100х32)
Обшивка потолка листами из ДВП

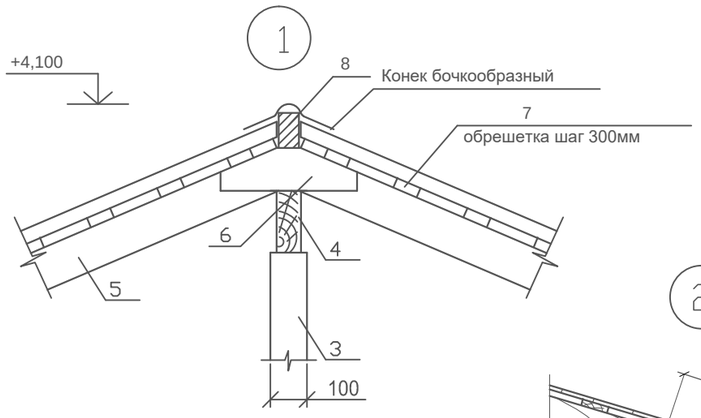

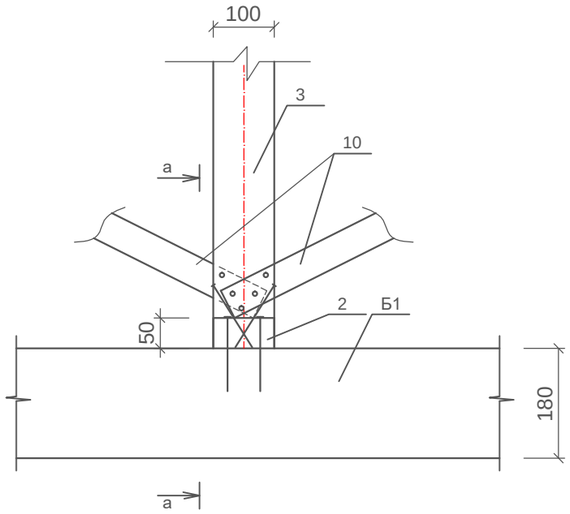

а-а

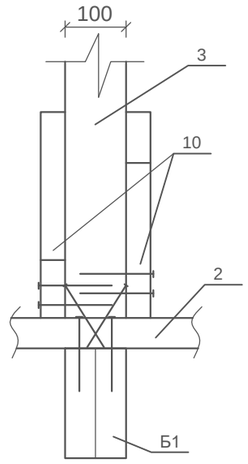

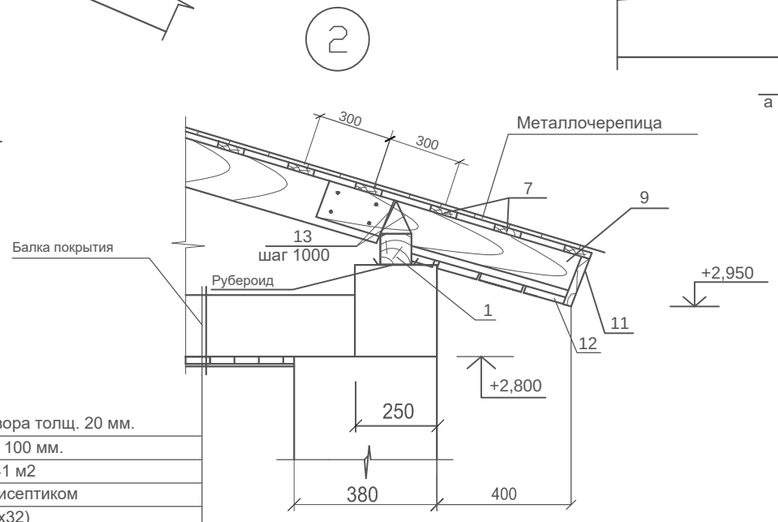

Стяжка из цементно-песчаного раствора толщ. 20 мм.
Утеплитель минвата 125 кг/м3 толщ. 100 мм.
Пароизоляция 1 слой руберойда 8,41 м2
Деревянные балки пропитанные антисептиком
Диагональный дощатый настил (100х32)
Обшивка потолка листами из ДВП

1. Данный лист см. совместно с АС-13.

Изм.	Кол.уч	Лист	№док	Подп.	Дата	5-2020 ВК			
						«Строительство водопроводных сетей и водозаборных сооружений в с. Бодене Бескарагайского района, ВКО"			
		Муратов			03.08.20	КПП	Стадия	Лист	Листов
Проверил		Ахметова			03.08.20		РП	12	
Исполнила		Сагинбаева			03.08.20	Схема расположения элементов кровли. Разрез 1-1. Узлы 1, 2, 3.	ТОО "Сантех-Строй Проект" г. Шымкент 2021 г.		
Н. контр.		Сагинбаева			03.08.20				

Взамен инв.N

Подпись и дата

инв.Nподл.

Спецификация элементов кровли

Марка поз.	Обозначение	Наименование	Кол-во	Объем Ед. м³	Примечание
1	ГОСТ 8486-86*Е	Мауэрлат 100х100 L=3350	2	0.034	0.068 м3
2	ГОСТ 8486-86*Е	Лежень 50х100 L=2900	1	0.015	0.015 м3
3	ГОСТ 8486-86*Е	Стойка 100х100 L=1000	3	0.01	0.03 м3
4	ГОСТ 8486-86*Е	Прогон 50х150 L=3400	1	0.026	0.026 м3
5	ГОСТ 8486-86*Е	Стропильная нога 50х150 L=2000	6	0.015	0.09 м3
6	ГОСТ 8486-86*Е	Накладка между строп.50х150 L=450	6	0.004	0.024 м3
7	ГОСТ 8486-86*Е	Обрешетка 32х100 ш. 300мм п.м.	60.8	0.0032	0.195 м3
8	ГОСТ 8486-86*Е	Коньковый брус 50х100 п.м.	3.8	0.005	0.019 м3
9	ГОСТ 8486-86*Е	Кобылка 40х120 L=1200	6	0.006	0.036 м3
10	ГОСТ 8486-86*Е	Подкос 50х150 L=1000	6	0.008	0.048 м3
11	ГОСТ 8486-86*Е	Защитная карнизная доска 150х25, п.м.	7.6	0.0038	0.029 м3
12	ГОСТ 8486-86*Е	Подшивка карниза досками 150х25, п.м.	22.8	0.0038	0.087 м3
	ТУ 5285-001-35530527-98	Конек бочкообразный L=3800	1		
		Паранепроницаемая пленка ПВХ			16.0 м2
	ТУ 5285-001-35530527-98	Металлочерепица "Классик"			16.0 м2

1. Под мауэрлат проложить слой биостойкого рубероида шириной 150мм - 1.01 м2
2. Подшивку карниза окрасить масляной краской за 2 раза - 5.05 м2.
3. Данный лист см. совместно с АС-12.

Спецификация металлических элементов

Марка поз.	Обозначение	Наименование	Кол-во	Масса кг	Примечание
		Узел 2			
13	ГОСТ 7348-81*	Скрутка 4ВрI L=800	6	0.0792	0.48 кг

Взамен инв.N

Подпись и дата

инв.Nподл.

Изм.	Кол.уч	Лист	№док	Подп.	Дата
		Муратов			03.08.20
Проверил		Ахметова			03.08.20
Исполнила		Сагинбаева			03.08.20
Н. контр.		Сагинбаева			03.08.20

5-2020 ВК

«Строительство водопроводных сетей и водозаборных сооружений в с. Бодене Бескарагайского района, ВКО"

КПП

Стадия	Лист	Листов
РП	13	

Спецификация элементов кровли.

ТОО "Сантех-Строй Проект" г. Шымкент 2021 г.

Крыльцо КР-1

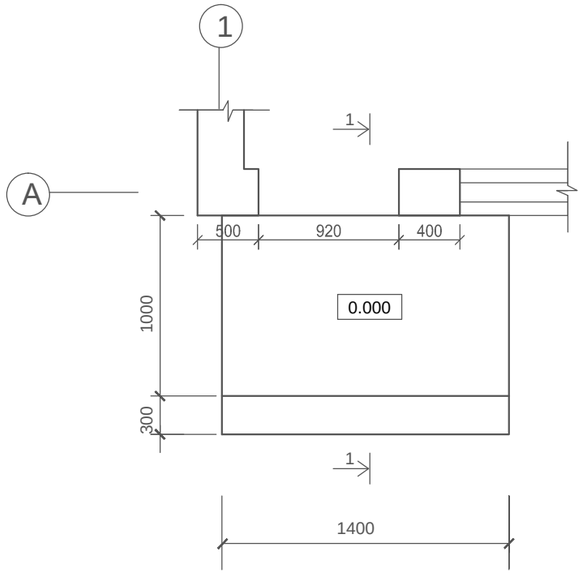

1–1

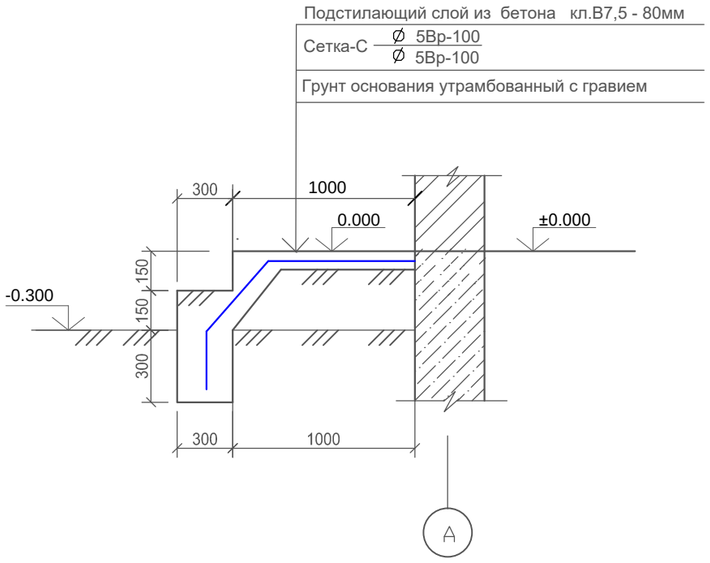

Спецификация на крыльцо

Поряд. N	Обозначение	Наименование	Кол. шт	Масса ед. кг	Примеч.
		Крыльцо КР-1	1		
1	ГОСТ 8478-92	Сетка -С Ø5Вр-100 / Ø5Вр-100 1350 мм	1.4 п.м.	5.93	5.93 кг
		Материалы:			
2		Бетон кл. В7,5 м3	0.42		
3					

1. Бетонные работы вести в соответствии с указаниями СНиП 5.03-34-2005 "Бетонные и железобетонные конструкции".
2. Укладка и вибрирование бетонной массы производится слоями не более 60мм.
3. Снятие несущей опалубки произвести после достижения бетоном 70 % проектной прочности.
4. Данный лист смотри совместно с листом АС-4.

Взамен инв.N	Подпись и дата	инв.Nподл.

Изм.	Кол.уч	Лист	№док	Подп.	Дата	5-2020 ВК		
						«Строительство водопроводных сетей и водозаборных сооружений в с. Бодене Бескарагайского района, ВКО"		
		Муратов			03.08.20	КПП	Стадия	Лист	Листов
Проверил		Ахметова			03.08.20		РП	13	
Исполнила		Сагинбаева			03.08.20	Крыльцо КР-1.	ТОО "Сантех-Строй Проект" г. Шымкент 2021 г.		
Н. контр.		Сагинбаева			03.08.20				