**РЕСПУБЛИКА КАЗАХСТАН**

**Товарищество с ограниченной ответственностью**

# «Сантех-Строй Проект»

**Государственная лицензия № 16019147 от 14 декабря 2016 года**

**Заказ: №05-2020**

**Заказчик: ГУ «Отдел архитектуры, строительства, жилищно-коммунального хозяйства, пассажирского транспорта иавтомобильных дорогБескарагайскогорайона Восточно-Казахстанской области»**

# РАБОЧИЙ ПРОЕКТ

## «Строительство водопроводных сетей и водозабоных сооружений в с.Бодене Бескарагайского района Восточно-Казахстанской области»

**Альбом I**

**Генеральный план.**

Внутриплощадочные инженерные сети (НВК,НВ,ЭСН,)

**г. Шымкент 2021 г.**

**РЕСПУБЛИКА КАЗАХСТАН**

**Товарищество с ограниченной ответственностью**

# «Сантех-Строй Проект»

**Государственная лицензия № 16019147 от 14 декабря 2016 года**

**Заказ: №05-2020**
**Заказчик: ГУ «Отдел архитектуры, строительства, жилищно-коммунального хозяйства, пассажирского транспорта иавтомобильных дорогБескарагайскогорайона Восточно-Казахстанской области»**

# РАБОЧИЙ ПРОЕКТ

## «Строительство водопроводных сетей и водозабоных сооружений в с.Бодене Бескарагайского района Восточно-Казахстанской области»

**Альбом I**

**Генеральный план.**

Внутриплощадочные инженерные сети (НВК,НВ, ЭСН)

*Директор ТОО "Сантех-Строй Проект"* *Сарсебаев Е.П.*
*Главный инженер проекта* Ахметова Х.

**г. Шымкент 2021 г.**

## Ведомость основных комплектов рабочих чертежей

| Обозначение | Наименование | Примечание |
|---|---|---|
| ГП | Генеральный план | |
| НВ | Водозаборные сооружения и водовод | |
| АС | Архитектурно – строительные решения | |
| ЭС | Электрооборудования и автоматизация | |

## Ведомость ссылочных и прилагаемых документов

| Обозначение | Наименование | Примечание |
|---|---|---|
| СН РК 3.01–03–2011 | «Генеральные планы промышленных предприятий» | |
| СП РК 3.01–103–2012 | «Генеральные планы промышленных предприятий» | (с изменениями от 06.11.2019 г.) |
| | «Санитарно–эпидемиологические требования к водоисточникам, местам водозабора для хозяйственно–питьевых целей, хозяйственно–питьевому водоснабжению и местам культурно–бытового водопользования и безопасности водных объектов» | Приказ Министра национальной экономики РК от 16 марта 2015 года N°209. |
| СНиП РК 4.01–02–2009 | «Водоснабжение. Наружные сети и сооружения» | (с изм. по состоянию на 13.06.2017 г.) |
| СН РК 3.03–04–2014 | «Проектирование дорожных одежд нежесткого типа» | |
| СП РК 3.02–142–2014 | «Проектирование ограждений площадок и участков предприятий, зданий и сооружений» | (с изменениями от 05.03.2018 г.) |

## ВЕДОМОСТЬ РАБОЧИХ ЧЕРТЕЖЕЙ ОСНОВНОГО КОМПЛЕКТА МАРКИ ГП.

| Лист | Наименование | Примечание |
|---|---|---|
| 1 | Общие данные. | площадка водо–заборных сооружений |
| 2 | Разбивочный план. М 1:500 | площадка водо–заборных сооружений |
| 3 | План организации рельефа. М 1:500 | площадка водо–заборных сооружений |
| 4 | План земляных масс. М 1:500 | площадка водо–заборных сооружений |
| 5 | План благоустройства территории. М 1:500 | площадка водо–заборных сооружений |
| 6 | Сводный план инженерных сетей. М 1:500 | площадка водо–заборных сооружений |

## ОБЩИЕ ДАННЫЕ

Настоящий проект разработан на основании АПЗ за номером N°KZ81VUA00213864, выданного 06.05.2020г. и постановление акимата №23 от 4.24.2020г. Генплан разработан на основании топографической сьемки выполненной ТОО "Сантех–Строй Проект" в 2020г. М1:500, и в соответствии с требованиями нормативных документов. Участок строительства площадки водопроводных сооружений расположен в с.Бодене Бескарагайского района ВКО.

## ГЕНПЛАН УЧАСТКА СТРОИТЕЛЬСТВА

Данным альбомом марки ГП предусматривается проектирование площадок водопроводных сооружений расположенных на отведенных участков (согласно актов отвода земельного участка, актов выбора и согласования участка под строительство). Непосредственно сама площадка строительства представляет собой участки прямоугольных формы. Площадка водопроводных сооружений имеет глухое железобетонное ограждение высотой 2м и прокладкой колючей проволоки в верхней части высотой 0,5м. По внутреннему периметру ограждения площадки водопроводных сооружений устраивается охранная зона шириной 5м с охранной тропой и ограждением индивидуальной разработки из проволоки высотой 1,2м (согласно СНиП РК 4.01–02–2009, п.п. 17.1.4–17.1.5). На площадке водопроводных сооружений запроектировано строительство: насосной II–подъема, скважины, резервуары на 50м3,КПП, уборной, водонапорной башни, сторожка. Взаимное расположение и посадка зданий и сооружений выполнена согласно технологической схемы с учетом рельефа местности, розы ветров, санитарных и противопожарных норм, а также с соблюдением требований по размещению зданий и сооружений на территорий водопроводных сооружений.

Разбивка территорий выполнена от разбивочного базиса А–Б и 1,2 закрепленного существующего фундамента. Разбивка проектируемых зданий и сооружений производить от границы участка.

Условная отметка 0,000 принято уровень чистого пола 1 этажа, что соответствует абсолютной отметке: насосной станций 2–ого подъема –199.60, уборная на 1 очко –199.80, здания охраны –199.90, водонапорной башни –199.25, резервуар чистой воды 50М3 –197.40 на местности.

## СИТУАЦИОННАЯ СХЕМА
## М 1:10000

## ВЕРТИКАЛЬНАЯ ПЛАНИРОВКА

Отведенные под строительство участки находятся вблизи поселковых автомобильных дорог. Вертикальная планировка решена по существующему рельефу. Отвод сточных и ливневых вод решен поверхностный от зданий по отмостке и тротуарам на рельеф. Вынос объекта в натуру следует принять по согласованию с организацией выполнившей топографическую съемку после выноса участка по координатам в натуру.

## ОХРАНА ОКРУЖАЮЩЕЙ СРЕДЫ

На территорий максимально сохраняется существующее озеленение. Избыток плодородного грунта используется для укрепления откосов обваловки резервуаров чистой воды.

Рабочий проект «Строительство водопроводных сетей и водозаборных сооружений в с.Бодене Бескарагайского района ВКО» разработан в сответствии с действующими на территории РК нормами и правилами и предусматривает мероприятия, обеспечивающие взрыво-пожаро-безопастность и исключающие вредные воздействия на окружающую среду, а также предупреждающие чрезвычайные ситуации природного и техногенного характера

Главный инженер проекта Ахметова

Согласовано
Нач. НВК Сагинбаева
ЭП и АВт. Усенбекова

| Изм. | Кол.уч. | Лист | N°док | Подпись | Дата | 05–20–ГП | | |
|---|---|---|---|---|---|---|---|---|
| | | | | | | «Строительство водопроводных сетей и водозаборных сооружений в с.Бодене Бескарагайского района ВКО». | | |
| ГИП | | Ахметова | | | 03.08.20 | Генеральный план (площадка водозаборных сооружений) | Стадия | Лист | Листов |
| Проверил | | Сагинбаева | | | 03.08.20 | | РП | 1 | 6 |
| Исполнил | | Богенбаев | | | 03.08.20 | Общие данные | ТОО "Сантех–Строй Проект" г.Шымкент– 2020 г. | | |
| Н.контр | | Сагинбаева | | | | | | | |

Взам.инв.N | подпись и дата | инв. Nподл.

Формат А2

## ТЕХНИКО-ЭКОНОМИЧЕСКИЕ ПОКАЗАТЕЛИ

| N п/п | Наименование | Ед. изм. | Кол-во | % к общей площади | Примечание |
|---|---|---|---|---|---|
| I | Площадь отведенного участка в т.ч. | га | 1.312 | 100% | |
| | 1.Площадь застройки : | м² | 120.56 | 0.91% | |
| | Трансформаторная подстанция | м² | 1.82 | | |
| | ДЭС | м² | 6.12 | | |
| | КПП | м² | 14.6 | | |
| | Уборная на 1 очко с бетонным выгребом | м² | 4.21 | | |
| | Водонапорная башня 15м3 Н=15м Д=1220мм | м² | 1.16 | | |
| | Фильтрующий колодец ø1500мм | м² | 1.76 | | |
| | Резервуар чистой воды 50М3 | м² | 41.58 | | |
| | Насосная станция 2-ого подъема | м² | 36.01 | | |
| | Сторожка | м² | 13.3 | | |
| | 2.Площадь покрытий : | м² | 2147.34 | 16.3% | |
| | Покрытие дорог из ГПС (тип I) | м² | 1550.0 | | |
| | Покрытие из тротуарной плитки (тип II) | м² | 40.0 | | |
| | Бетонная отмостка вокруг здании | м² | 55.0 | | |
| | Гравийное покрытие охранной тропы (тип III) | м² | 500.0 | | |
| | Бетонное покрытие площадки мусоросборников | м² | 2.34 | | |
| | 3.Площадь озеленения | м² | 280.0 | 2.1% | проектир. газон |
| | 4.Прочая площадь(своб-я от застройки и покр-й) | м² | 10572.1 | 80.69% | |
| II | Площадь за пределами участка | м² | 600.0 | | |




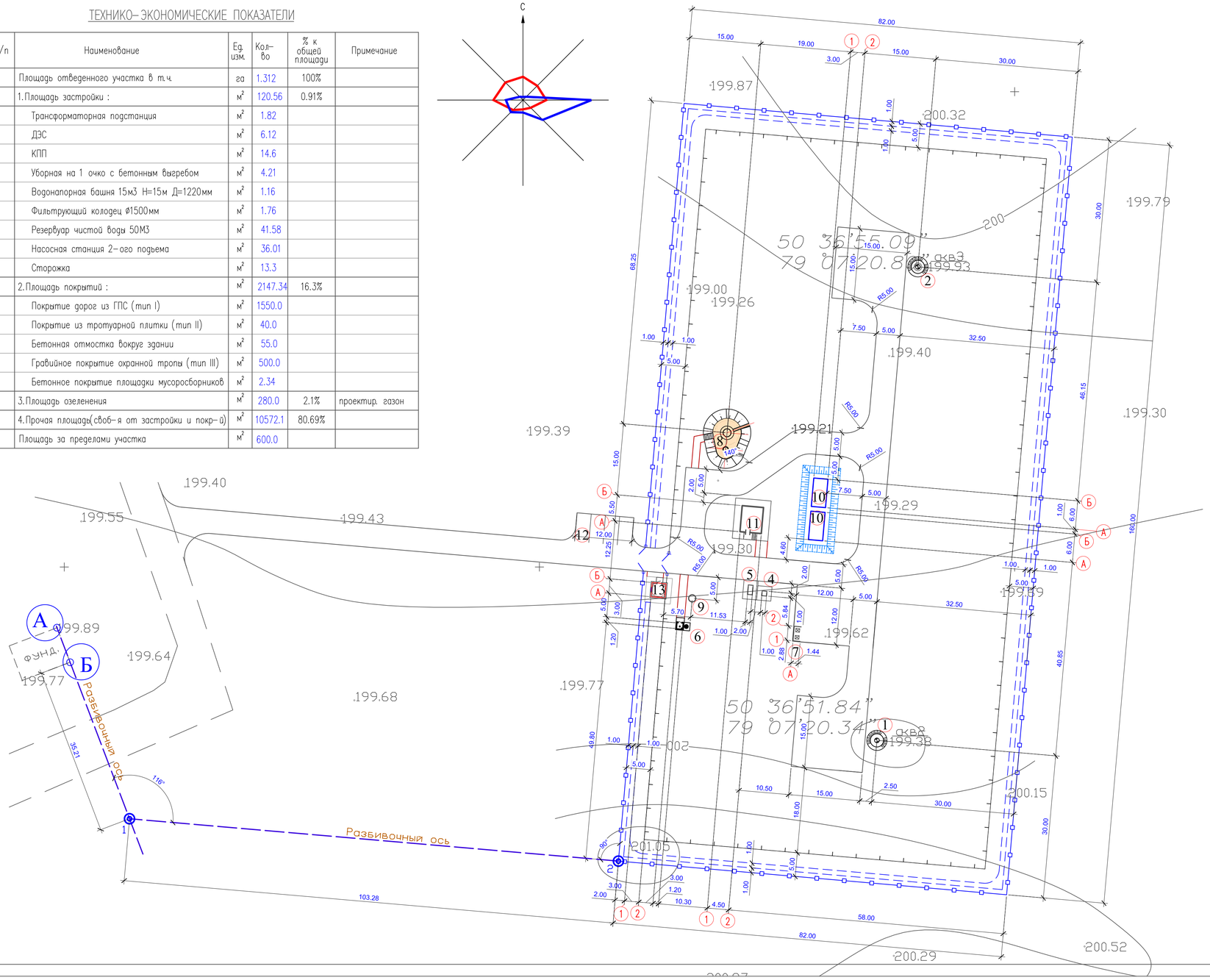


## ЭКСПЛИКАЦИЯ ЗДАНИЙ И СООРУЖЕНИЙ

| Номер на плане | Наименование | | Примечание |
|---|---|---|---|
| 1 | Насосная станция I подъема. Существующая скважина | | ТП РК 1-12ВС СКВ-2009 |
| 2 | Насосная станция I подъема. Проектируемая скважина | | ТП РК 1-12ВС СКВ-2009 |
| 3 | Трансформаторная подстанция – 1шт | 1.82м2 | готовая сборка (модульная) |
| 4 | ДЭС – 1шт | 6.12м2 | готовая сборка (модульная) |
| 5 | КПП – 1шт | 14.6м2 | Инд. Разработка |
| 6 | Уборная на 1 очко с бетонным выгребом – 1шт | 4.21м2 | Инд. Разработка |
| 7 | Площадка для мусоросборников – 1шт | | Серия 320-КР-2 |
| 8 | Водонапорная башня 15м3 Н=15м Д=1220мм | 1.16м2 | ТП РК 15-100 ВБ 8С (IV)-2009 |
| 9 | Фильтрующий колодец ø1500мм | 1.76м2 | ТП 902-03-23 НК |
| 10 | Резервуар чистой воды 50М3 – 2шт | 41.58м2 | инд. разраб. |
| 11 | Насосная станция 2-ого подъема – 1шт | 36.01м2 | инд. разраб. |
| 12 | Стоянка для автомашин | | по ГП |
| 13 | Сторожка | 13.3 м2 | Инд. Разработка |

## УСЛОВНЫЕ ОБОЗНАЧЕНИЯ

- проектир. Железобетонная глухая ограда по границе участка
- проектир. Ограда из колючей проволоки
- 14.52 размерная линия

## ПРИМЕЧАНИЕ

1. Подосновой настоящему чертежу послужили:
   а) материалы изысканий масштаба 1:500
   Система координат – местная;
   Система высот – Балтийская;
   б) Разбивка зданий и сооружений произведена от границ отведенного участка.
2. При выносе объектов в натуру вызвать представителей горархитектуры для составления соответствующих актов.
3. Все размеры на чертеже даны в метрах.

| Изм. | Кол.уч. | Лист | N°док. | Подпись | Дата | 05-20-ГП | | |
|---|---|---|---|---|---|---|---|---|
| | | | | | | «Строительство водопроводных сетей и водозаборных сооружений в с.Бодене Бескарагайского района ВКО». | | |
| ГИП | | Ахметова | | | 03.08.20 | Генеральный план (площадка водозаборных сооружений) | Стадия: РП | Лист: 2 / Листов: 6 |
| Проверил | | Сагинбаева | | | 03.08.20 | | | |
| Исполнил | | Богенбаев | | | 03.08.20 | Разбивочный план. М 1:500 | ТОО "Сантех-Строй Проект" г.Шымкент- 2020 г. | |
| Н.контр | | Сагинбаева | | | | | | |

Взам.инв.N | подпись и дата | инв. N подл.

*Формат А2*

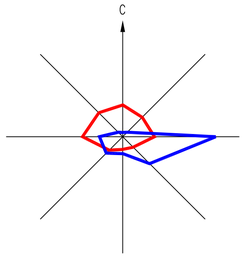


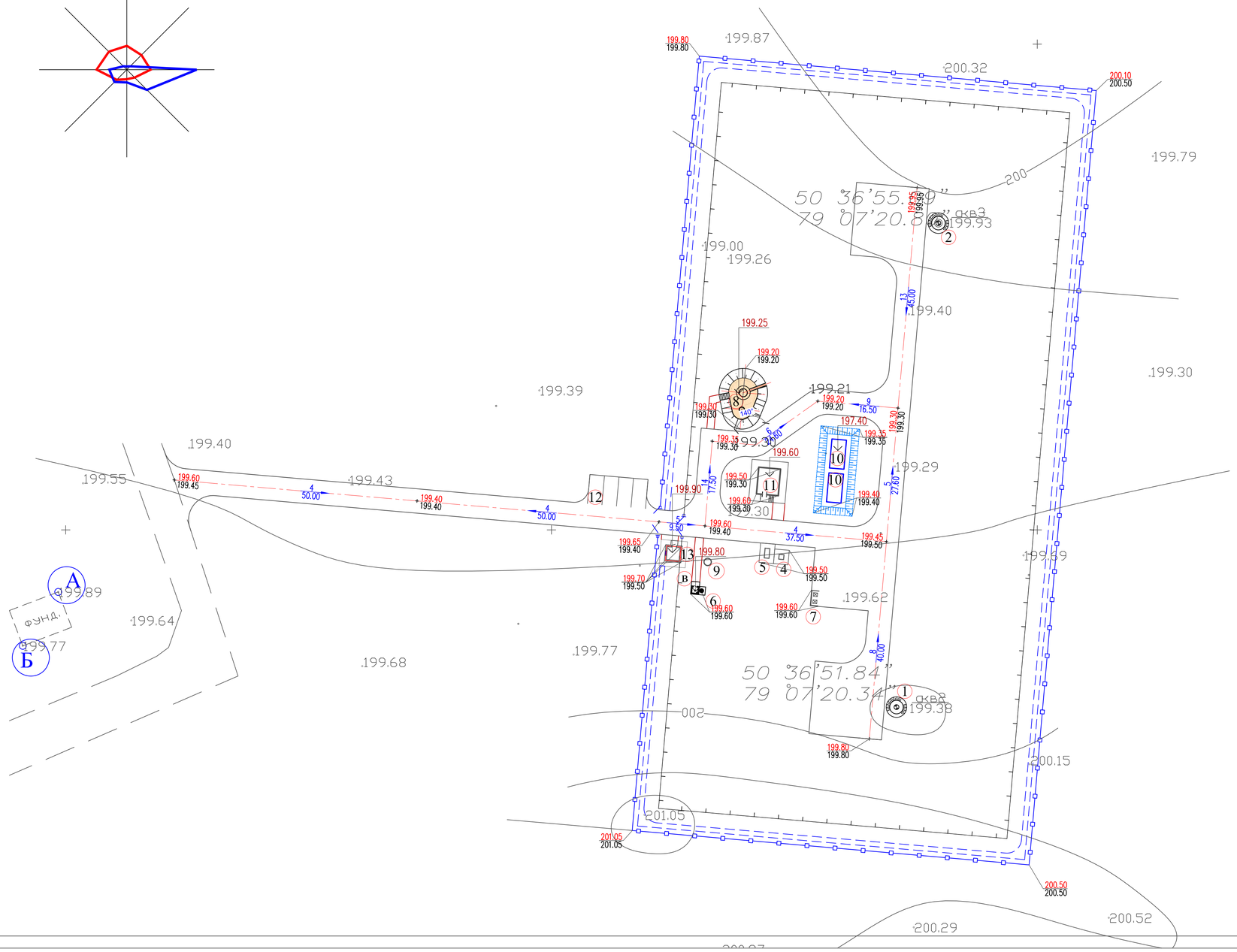


## ЭКСПЛИКАЦИЯ ЗДАНИЙ И СООРУЖЕНИЙ

| Номер на плане | Наименование | | Примечание |
|---|---|---|---|
| 1 | Насосная станция I подъема. Существующая скважина | | ТП РК 1-12ВС СКВ-2009 |
| 2 | Насосная станция I подъема. Проектируемая скважина | | ТП РК 1-12ВС СКВ-2009 |
| 3 | Трансформаторная подстанция – 1шт | 1.82м2 | готовая сборка (модульная) |
| 4 | ДЭС – 1шт | 6.12м2 | готовая сборка (модульная) |
| 5 | КПП – 1шт | 14.6м2 | Инд. Разработка |
| 6 | Уборная на 1 очко с бетонным выгребом – 1шт | 4.21м2 | Инд. Разработка |
| 7 | Площадка для мусоросборников – 1шт | | Серия 320-КР-2 |
| 8 | Водонапорная башня 15м3 Н=15м Д=1220мм | 1.16м2 | ТП РК 15-100 ВБ 8С (IV)-2009 |
| 9 | Фильтрующий колодец ⌀1500мм | 1.76м2 | ТП 902-03-23 НК |
| 10 | Резервуар чистой воды 50М3 – 2шт | 41.58м2 | инд. разраб. |
| 11 | Насосная станция 2-ого подъема – 1шт | 36.01м2 | инд. разраб. |
| 12 | Стоянка для автомашин | | по ГП |
| 13 | Сторожка | 13.3 м2 | Инд. Разработка |

## УСЛОВНЫЕ ОБОЗНАЧЕНИЯ

207.95 / 207.95 — Отметки "красная" (проектная) / "черная" (натурная)

7 / 28.6 — Проектные уклоны по проездам (в промиле) / Расстояние между проектными отметками

проектир. Железобетонная глухая ограда по границе участка

проектир. Ограда из колючей проволоки

## ПРИМЕЧАНИЕ

1. Подосновой настоящему чертежу послужили:
   а) материалы изысканий масштаба 1:500
   Система координат – условная;
   Система высот – условная;
   б) проект вертикальной планировки выполнен методом красных отметок.
2. Работы по вертикальной планировке выполнять после снятия плодородного слоя почвы и прокладки инженерных сетей.
3. За исходную высотную отметку принят отметку угла сущ. ограждения и ЛЭП опоры:
   "А"-(отм.199.18).
   "Б"-(отм.199.94).
4. Конструкции покрытий проездов и тротуаров смотри лист ГП-5

| Изм. | Кол.уч. | Лист | N°док. | Подпись | Дата | 05-20-ГП | | |
|---|---|---|---|---|---|---|---|---|
| | | | | | | «Строительство водопроводных сетей и водозаборных сооружений в с.Бодене Бескарагайского района ВКО». | | |
| ГИП | | Ахметова | | | 03.08.20 | Генеральный план (площадка водозаборных сооружений) | Стадия: РП | Лист: 3 / Листов: 6 |
| Проверил | | Сагинбаева | | | 03.08.20 | | | |
| Исполнил | | Богенбаев | | | 03.08.20 | План организаций рельефа. М 1:500 | ТОО "Сантех-Строй Проект" г.Шымкент-2020 г. | |
| Н.контр | | Сагинбаева | | | | | | |

Формат А2

| Взам.инв.N | подпись и дата | Инв. N подл. |
|---|---|---|
| | | |

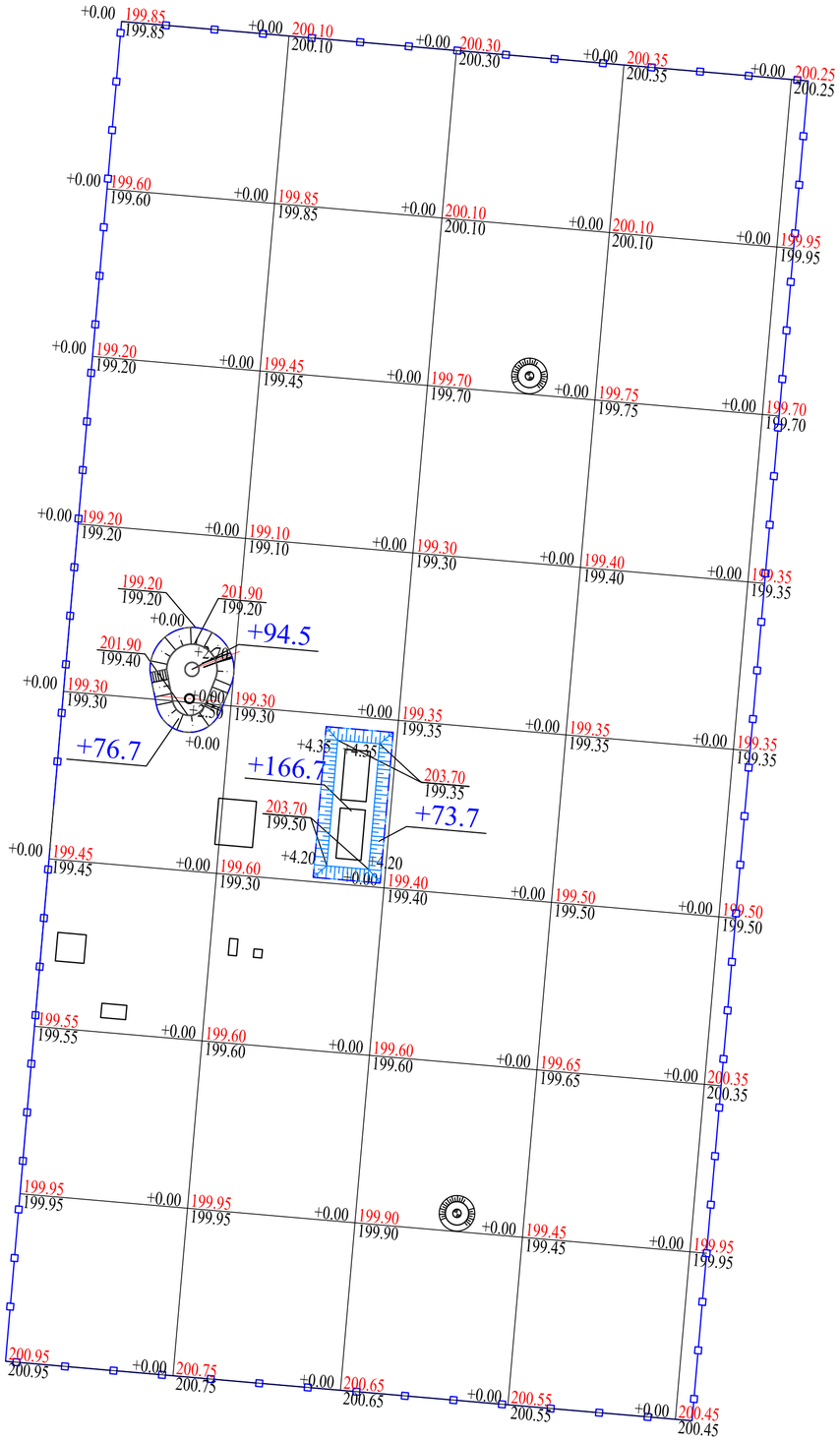


| Итого:м3 | | | | | | Всего:м3 | |
|---|---|---|---|---|---|---|---|
| Насыпь(+) | +171.2 | +240.4 | +0.00 | +0.00 | | +411.6 | |
| Выемка (-) | 0 | 0 | 0 | 0 | | 0 | |

## ВЕДОМОСТЬ ОБЪЕМОВ ЗЕМЛЯНЫХ МАСС

| Наименование грунта | Количество, м3 | | | | Примечание |
|---|---|---|---|---|---|
| | На терри. | | За приделами терри. | | |
| | Насыпь (+) | Выемка (−) | Насыпь (+) | Выемка (−) | |
| 1. Грунт планировки территории | 411.6 | | | | |
| 2. Вытесненный грунт | | 246.50 | | | |
| в т.ч. при устройстве: | | | | | |
| а) подземных частей зданий (фунд. бл) | | 37.5 | | | |
| б) автодорожных покрытий | | 209.0 | | | |
| в) железнодорожных путей | | | | | |
| г) подземных сетей | | | | | |
| д) водоотводных сооружений | | | | | |
| е) плодородной почвы на уч-х озеленения | | | | | |
| 2 а.Замена растительного грунта в районах | | | | | |
| покрытий и площадках | 302.0 | | | | |
| 3. Поправка на уплотнение К=0.10/010 | 71.36 | | | | |
| 3'.Потери при транспортировке К=0.02/0.02 | 14.27 | | | | |
| Всего пригодного грунта | 799.23 | 246.50 | | | |
| 4. Недостаток грунта | | 552.73 | | | |
| 5. Грунт непригодный для устройства насыпи | | | | | |
| оснований зданий, сооружений, подлежащий | | | | | |
| удалению с территории | | | | | |
| 6. Плодородный грунт, всего | | 1804.0 | | | |
| в т.ч.: | | | | | |
| а) используемый для озеленения территории | 56.0 | | | | |
| б) Избыт. плод. гр. | 1748.0 | | | | |
| 7. ИТОГО перерабатываемого грунта | 2603.23 | 2603.23 | | | |

Картограмма выполнено с вычетом снятия растительного слоя.

### Условные обозначения

+131 Объем грунта

— — — — — Линия нулевых работ

| Изм. | Кол.уч. | Лист | N°док. | Подпись | Дата |
|---|---|---|---|---|---|
| ГИП | | Ахметова | | | 03.08.20 |
| Проверил | | Сагинбаева | | | 03.08.20 |
| Исполнил | | Богенбаев | | | 03.08.20 |
| Н.контр | | Сагинбаева | | | |

05-20-ГП

«Строительство водопроводных сетей и водозаборных сооружений в с.Бодене Бескарагайского района ВКО».

Генеральный план (площадка водозаборных сооружений)

| Стадия | Лист | Листов |
|---|---|---|
| РП | 4 | 6 |

План земляных масс. М 1:500

ТОО "Сантех-Строй Проект" г.Шымкент- 2020 г.

Взам.инв.N | подпись и дата | инв. Nподл.

Формат А2

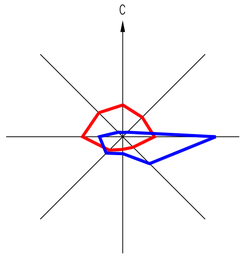


## КОНСТРУКЦИЯ ГРАВИЙНО-ПЕСЧАНАЯ СМЕСЬ ПОКРЫТИЯ ПРОЕЗДОВ

тип I




## КОНСТРУКЦИЯ ОХРАННОЙ ТРОПЫ

тип III




## КОНСТРУКЦИЯ ПОКРЫТИЯ БЕТОННАЯ ТРОТУАРНАЯ ПЛИТКА

тип II




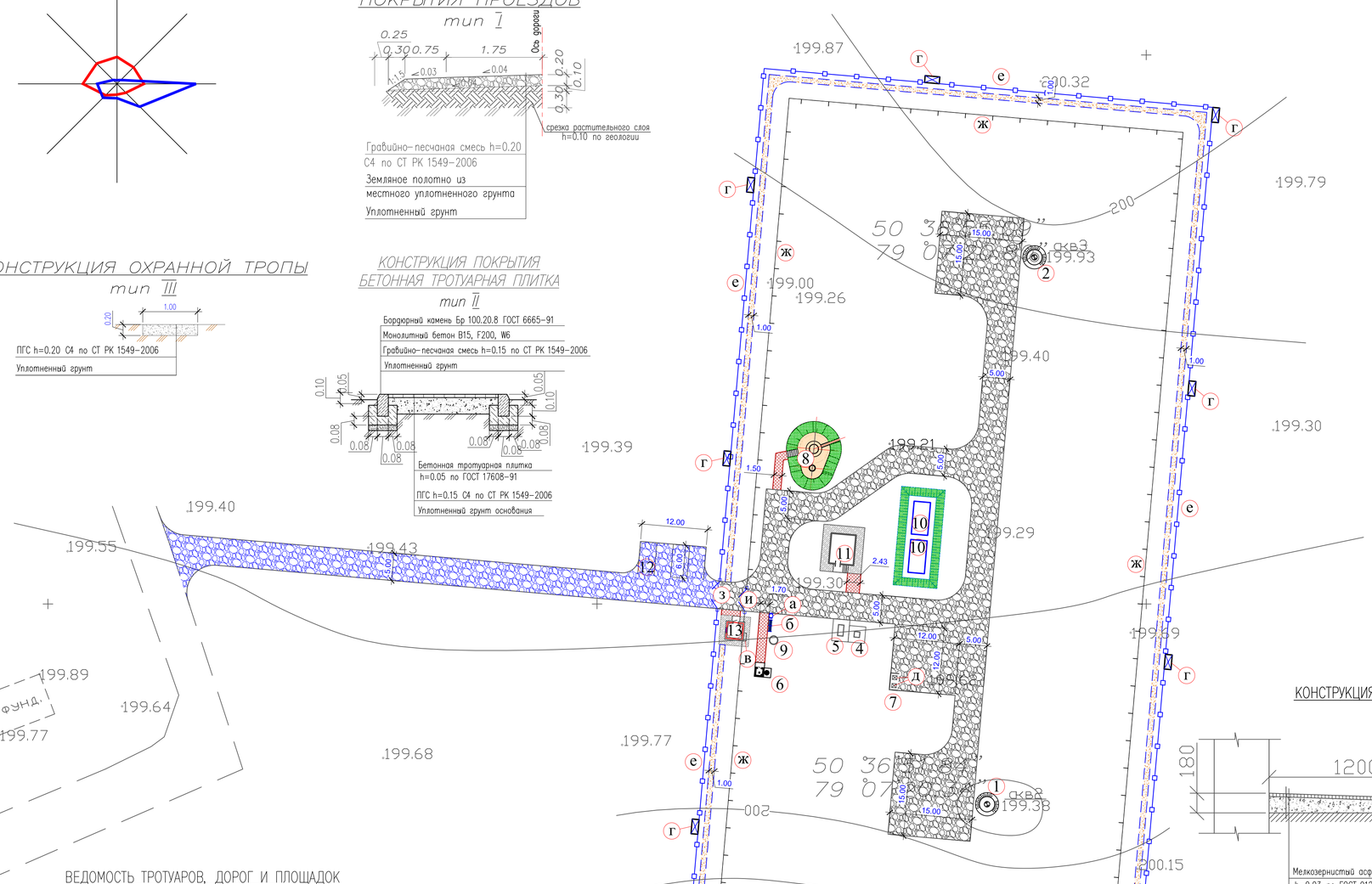


## КОНСТРУКЦИЯ ОТМОСТКИ

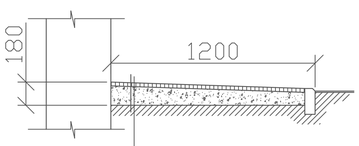


Мелкозернистый асфальтобетон тип Б, марка-II, фракции 5-20
h=0.03 по ГОСТ 9128-2009
Розлив битума БНД 90/130 из расчета 0,33л/м2

Щебеночная подготовка 100мм
фракция щебня 10-20мм по ГОСТ 8267-93*

Уплотненный грунт

## ЭКСПЛИКАЦИЯ ЗДАНИЙ И СООРУЖЕНИЙ

| Номер на плане | Наименование | | Примечание |
|---|---|---|---|
| 1 | Насосная станция I подъема. Существующая скважина | | ТП РК 1-12ВС СКВ-2009 |
| 2 | Насосная станция I подъема. Проектируемая скважина | | ТП РК 1-12ВС СКВ-2009 |
| 3 | Трансформаторная подстанция – 1шт | 1.82м2 | готовая сборка (модульная) |
| 4 | ДЭС – 1шт | 6.12м2 | готовая сборка (модульная) |
| 5 | КПП – 1шт | 14.6м2 | Инд. Разработка |
| 6 | Уборная на 1 очко с бетонным выгребом – 1шт | 4.21м2 | Инд. Разработка |
| 7 | Площадка для мусоросборников – 1шт | | Серия 320-КР-2 |
| 8 | Водонапорная башня 15м3 Н=15м Д=1220мм | 1.16м2 | ТП РК 15-100 ВБ 8С (IV)-2009 |
| 9 | Фильтрующий колодец ⌀1500мм | 1.76м2 | ТП 902-03-23 НК |
| 10 | Резервуар чистой воды 50М3 – 2шт | 41.58м2 | инд. разраб. |
| 11 | Насосная станция 2-ого подъема – 1шт | 36.01м2 | инд. разраб. |
| 12 | Стоянка для автомашин | | по ГП |
| 13 | Сторожка | 13.3 м2 | Инд. Разработка |

## ВЕДОМОСТЬ ЭЛЕМЕНТОВ ОЗЕЛЕНЕНИЯ

| Вид на плане | Наименование породы или вида насаждения | Возраст. лет | Кол-во | Примечание |
|---|---|---|---|---|
| 1 | Газон обыкновенный | посев семян | 280.0м2 | по обвалавке башни и резервуара |

## ВЕДОМОСТЬ МАЛЫХ АРХИТЕКТУРНЫХ ФОРМ И ПЕРЕНОСНЫХ ИЗДЕЛИЙ

| Поз. | Обозначение | Наименование | Кол. | Примечание |
|---|---|---|---|---|
| А | | Урна на треноге(0,30м х0,44м х 0,2м) | 1 | 8601-0303-0205 УСН РК 8.02-03-2019 |
| Б | | Скамья со спинкой | 1 | 8601-0302-0303 УСН РК 8.02-03-2019 |
| В | | Пожарный щит(готовое изделие) | 1 | тип ЩП-А |
| Г | | Знак "ОХРАННАЯ ЗОНА" | 9 | |
| Д | | Мусорные контейнеры 750л с крышкой | 2 | ИП "Герасимов" |
| Е | | Железобетонная ограда Панель 3ПБ40.20 | 480.0 пм | (по сер. 3.017-3) см. лист 7 |
| Ж | | Проволочное ограждение охранной тропы наряда высотой 1,2м | 436.0 пм | индив. разр. см. лист 11 |
| З | | Метал. ворота ВМГ 4,5х1,8 с калиткой КМГ 0,85х1,8 | 1 | (по сер. 3.017-3) см. лист 8 |
| И | | Ворота распашные металлические, тип ВМС 4,5м0,4м, с металлическими стойками | 1 | Таб. 8601-0605-0102 УСН РК 8.02-03-2019 |

## ВЕДОМОСТЬ ТРОТУАРОВ, ДОРОГ И ПЛОЩАДОК

| Обознач. | Наименование | Площадь, м² | Бордюр | | Примечание |
|---|---|---|---|---|---|
| | | | Тип | Кол. | |
| | покрытие дорог из ГПС (тип I) | 1550.0 | | | |
| | покрытие из тротуарной плитки (тип II) | 40.0 | Бр 100.20.9 | 40.0м.п. | |
| | бетонная отмостка вокруг зданий | 55.0 | | | дет.90 серия 2.110-3 п. Выпуск 1 |
| | гравийное покрытие охранной тропы (тип III) | 500.0 | | | охранная тропа |
| | бетонное покрытие площадки мусоросборников | 2.34 | | | |
| | покрытие дорог из ГПС (тип I) (за пределами участка) | 600.0 | | | |

| Изм. | Кол.уч. | Лист | N*док. | Подпись | Дата |
|---|---|---|---|---|---|
| ГИП | | Ахметова | | | 03.08.20 |
| Проверил | | Сагинбаева | | | 03.08.20 |
| Исполнил | | Богенбаев | | | 03.08.20 |
| Н.контр | | Сагинбаева | | | |

05-20-ГП

«Строительство водопроводных сетей и водозаборных сооружений в с.Бодене Бескарагайского района ВКО».

Генеральный план (площадка водозаборных сооружений)

План благоустройства территории. М 1:500

| Стадия | Лист | Листов |
|---|---|---|
| РП | 5 | 6 |

ТОО "Сантех-Строй Проект" г.Шымкент-2020 г.

Формат А2

Взам.инв.N | подпись и дата | инв. N подл.

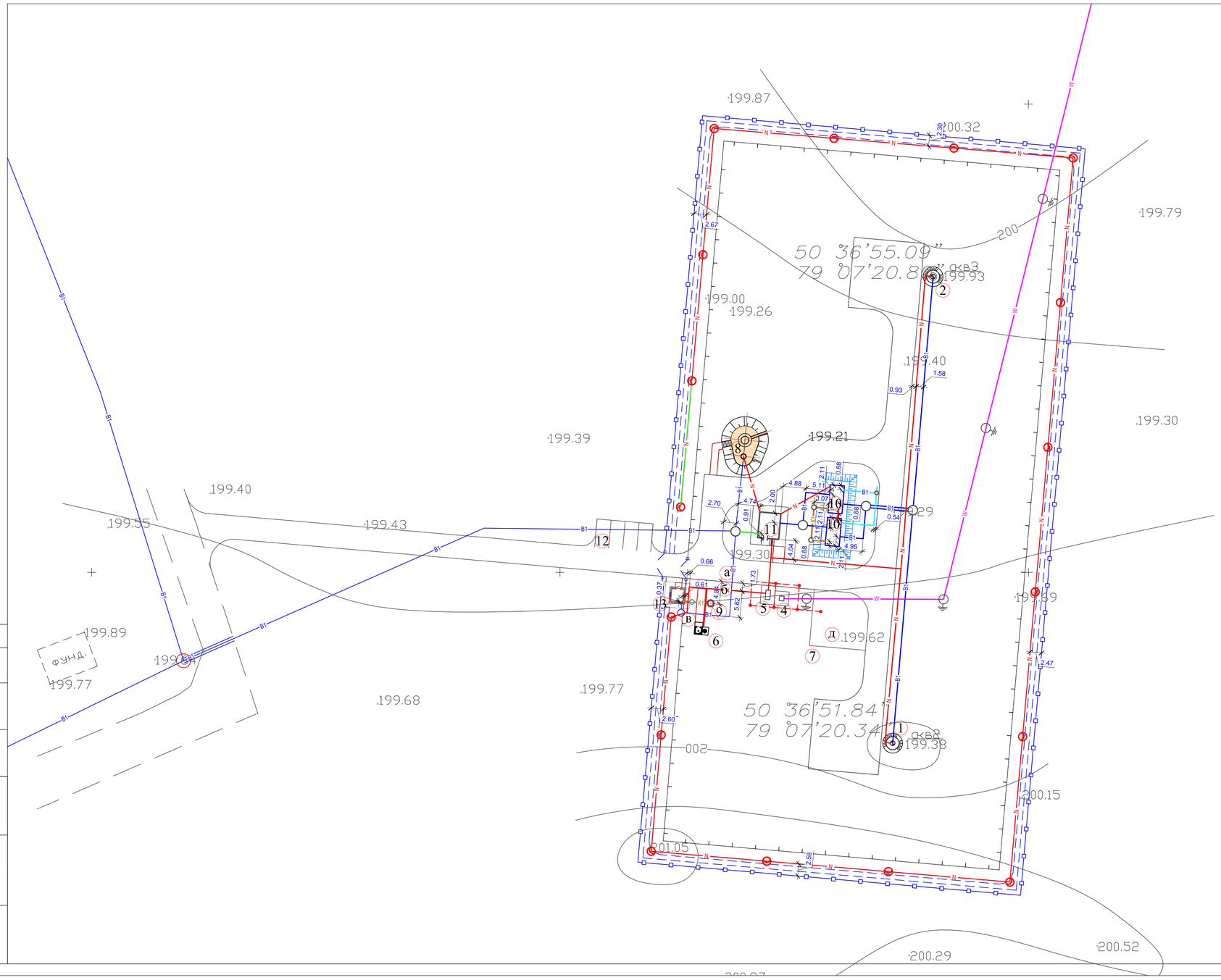


## ЭКСПЛИКАЦИЯ ЗДАНИЙ И СООРУЖЕНИЙ

| Номер на плане | Наименование | | Примечание |
|---|---|---|---|
| 1 | Насосная станция I подъема. Существующая скважина | | ТП РК 1-12ВС СКВ-2009 |
| 2 | Насосная станция I подъема. Проектируемая скважина | | ТП РК 1-12ВС СКВ-2009 |
| 3 | Трансформаторная подстанция – 1шт | 1.82м2 | готовая сборка (модульная) |
| 4 | ДЭС – 1шт | 6.12м2 | готовая сборка (модульная) |
| 5 | КПП – 1шт | 14.6м2 | Инд. Разработка |
| 6 | Уборная на 1 очко с бетонным выгребом – 1шт | 4.21м2 | Инд. Разработка |
| 7 | Площадка для мусоросборников – 1шт | | Серия 320-КР-2 |
| 8 | Водонапорная башня 15м3 Н=15м Д=1220мм | 1.16м2 | ТП РК 15-100 ВБ 8С (IV)-2009 |
| 9 | Фильтрующий колодец ⌀1500мм | 1.76м2 | ТП 902-03-23 НК |
| 10 | Резервуар чистой воды 50М3 – 2шт | 41.58м2 | инд. разраб. |
| 11 | Насосная станция 2-ого подъема – 1шт | 36.01м2 | инд. разраб. |
| 12 | Стоянка для автомашин | | по ГП |
| 13 | Сторожка | 13.3 м2 | Инд. Разработка |

## Условные обозначения

- B1 — Сеть хоз-противопожарного водопровода.
- K1 — Условно чистые стоки (перелив и опаражнение резервуаров)
- N — внутреплощадочные кабельные сети 0.4кВ
- W — воздушная линия электро передач
- наружный контур заземления
- опора трубчатая наружного электроосвещения

| Согласовано | |
|---|---|
| Нач. НВК | Сагинбаева |
| Эл и Абл. | Усенбекова |

| Изм. | Кол.уч. | Лист | N*док. | Подпись | Дата |
|---|---|---|---|---|---|
| ГИП | | Ахметова | | | 03.08.20 |
| Проверил | | Сагинбаева | | | 03.08.20 |
| Исполнил | | Богенбаев | | | 03.08.20 |
| Н.контр | | Сагинбаева | | | |

05-20-ГП

«Строительство водопроводных сетей и водозаборных сооружений в с.Бодене Бескарагайского района ВКО».

Генеральный план (площадка водозаборных сооружений)

| Стадия | Лист | Листов |
|---|---|---|
| РП | 6 | 6 |

Сводный план инженерных сетей. М 1:500

ТОО "Сантех-Строй Проект" г.Шымкент- 2020 г.

Формат А2

Взам.инв.N | подпись и дата | инв. N подл.

# Схема расположения элементов ограждения площадки

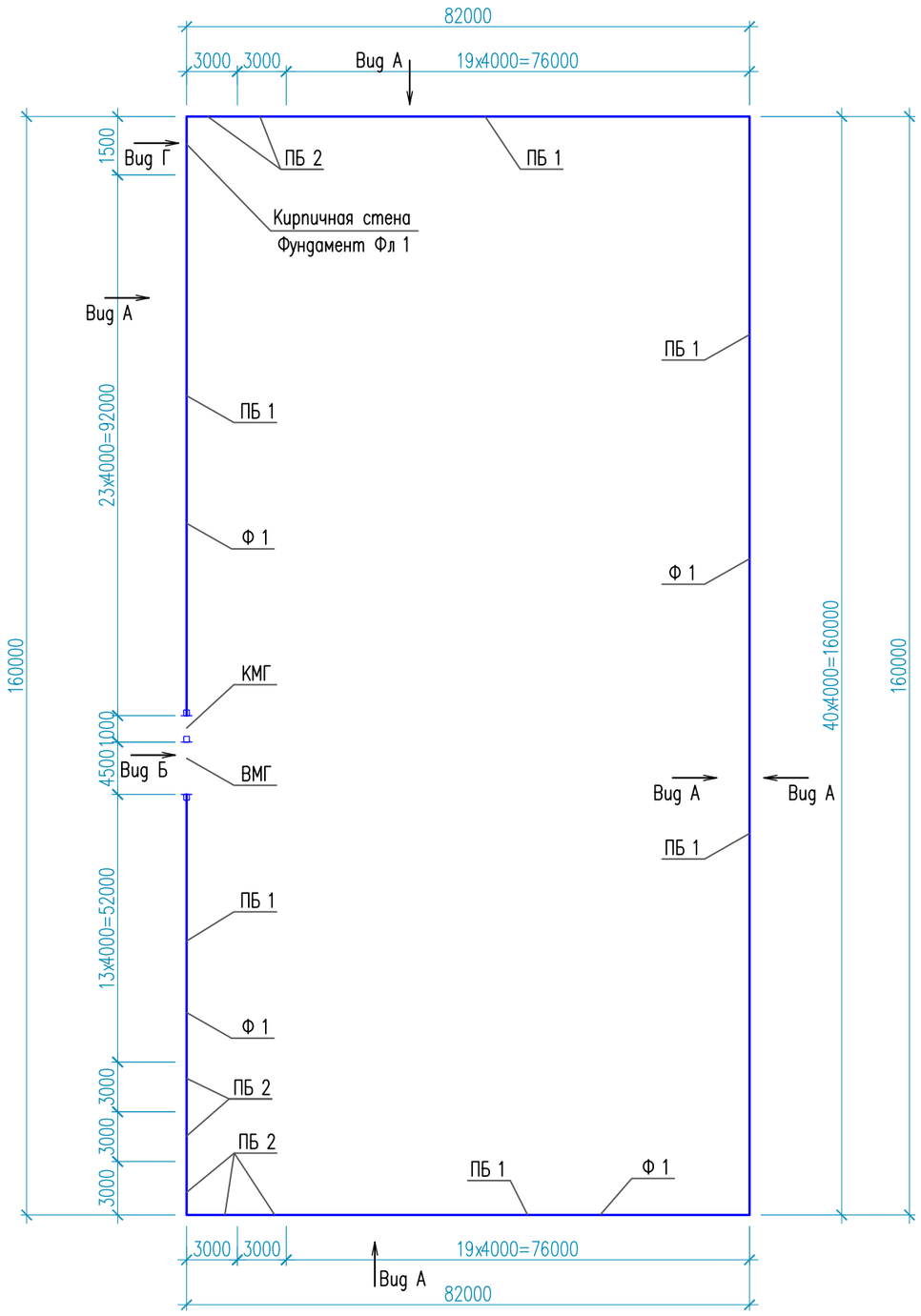


1. Данный лист см. совместно с листами АС-8, 9, 10.
2. Виды А, Б, В см. на листе АС-8, вид Г см. на листе АС-9.
3. Поз. 5* приварить к монтажным петлям ж/б панели и заложить в кирпичную кладку.

# Спецификация к схеме расположения элементов ограждения площадки

| Поз. | Обозначение | Наименование | Кол. | Масса ед. кг | Примечание |
|---|---|---|---|---|---|
| ПБ 1 | Серия 3.017-3 вып. 3 | Панель бетонная 1ПБ 40.20 | 114 | 2100 | |
| ПБ 2 | Серия 3.017-3 вып. 3 | Панель бетонная 3ПБ 30.20 | 7 | 1700 | |
| Ф 1 | Серия 3.017-3 вып. 3 | Фундамент Ф 12.7.5 | 125 | 580 | |
| ВМГ | Серия 3.017-3 вып. 5 | Ворота ВМГ 4,5х1,8 | 1 | 176,0 | |
| КМГ | Серия 3.017-3 вып. 5 | Калитка КМГ- 0,85х1,8 | 1 | 32,0 | |
| СТ 1 | См. АС лист 10 | Стойка металлическая Ст 1 | 3 | 74,34 | 223.02 кг |
| Фл 1 | См. АС лист 9 | Фундамент ленточный Фл 1 | 1,5 | | п.м. |
| МС 1 | См. АС лист 10 | Соединительный элемент МС 1 | 121 | 6.22 | 752.62 кг |
| МС 2 | См. АС лист 10 | Соединительный элемент МС 2 | 2 | 2.19 | 4.38 кг |
| МС 3 | См. АС лист 10 | Соединительный элемент МС 3 | 6 | 3.87 | 23.22 кг |
| 1 | ГОСТ 7372-79* | Проволока 2,5-1570-В-С | 957.0 | | п.м. |
| 2 | ТУ 9636-006-51717900-2006 | СББ "Егоза" 500/100 (7,4 витк) | 484.0 | 1.03 | п.м. |
| 3 | | АКЛ "Егоза" | 27.0 | | п.м. |
| 4 | ГОСТ 3402В-2016 | ø10 А400, L=400 | 121 | 0.25 | 30.25 кг |
| 5* | ГОСТ 3402В-2016 | ø10 А400, L=350 | 6 | 0.22 | 1.32 кг |
| 6 | ГОСТ 7798-70 | Болт М 12х120 | 242 | | |
| | ГОСТ 5915-70* | Гайка М12.5 | 484 | | |
| | ГОСТ 11371-78* | Шайба 12.04 | 484 | | |

## Ведомость элементов

| Поз. | Эскиз |
|---|---|
| 5* | 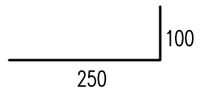  |

| Изм. | Кол. | Лист. | №Док. | Подпись. | Дата. | 05 - 2020 АС | | |
|---|---|---|---|---|---|---|---|---|
| | | | | | | Строительство водопроводных сетей и водозаборных сооружений в с. Бодене Бескарагайского района ВКО | | |
| ГИП | | Ахметова | | | 01.21 | Генеральный план (площадка водозаборных сооружений) | Стадия | Лист | Листов |
| Проверил | | Сагинбаева | | | 01.21 | | РП | 7 | 11 |
| Исполнил | | Ахметова | | | 01.21 | | | | |
| | | | | | | Схема расположения элементов ограждения площадки | ТОО "Сантех Строй - Проект" г. Шымкент 2020 г. | |
| Н. контроль | | Сагинбаева | | | 01.21 | | | |

Взам. инв. N

Подп. и дата

Инв. N подл.

## Вид А

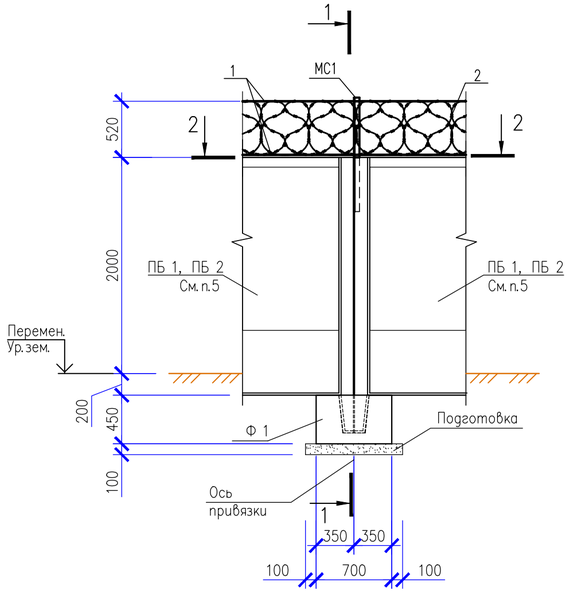


## 1–1

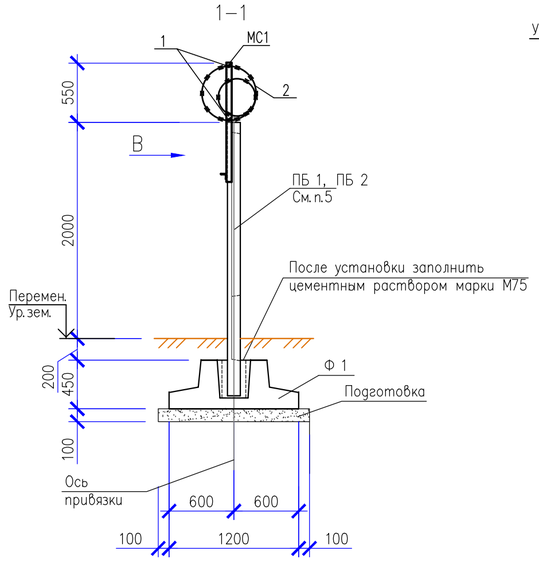


## Узел 1

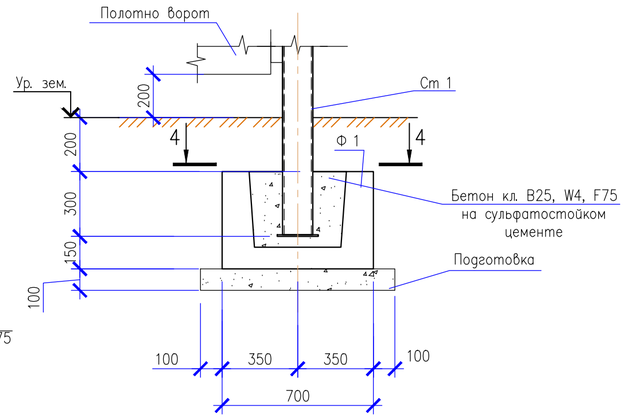


## Вид В

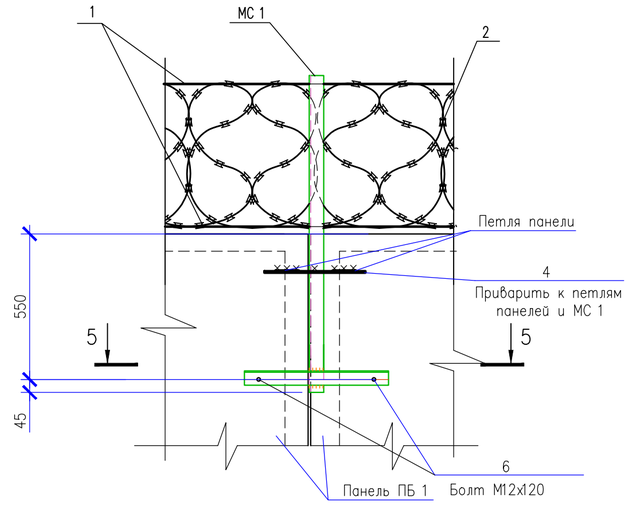


## Вид Б

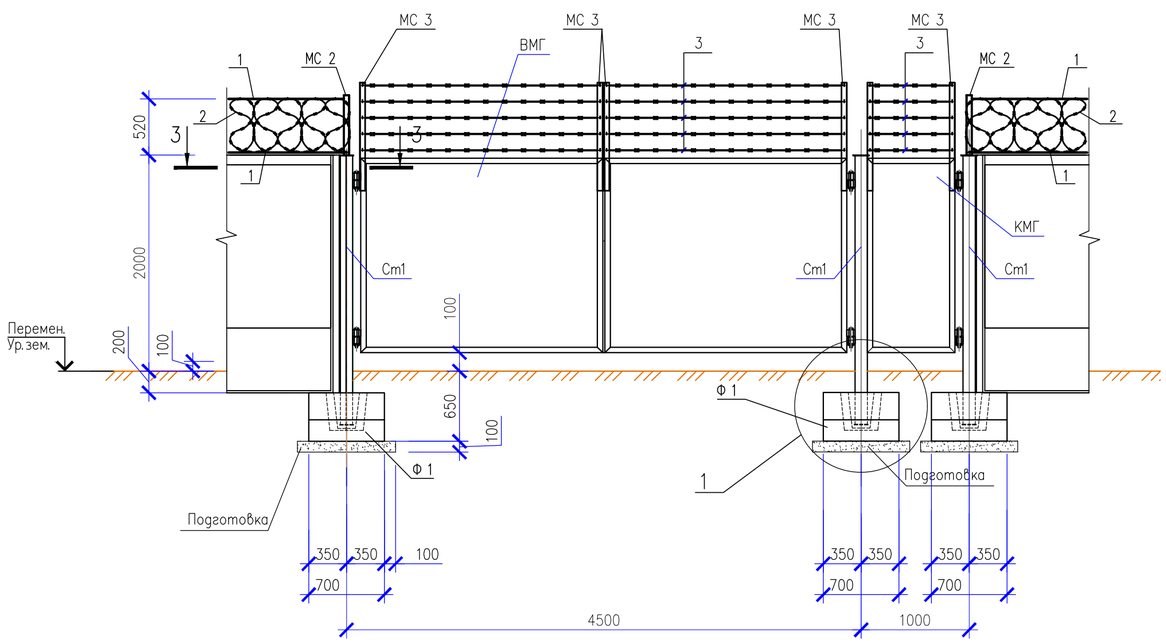


## 4–4

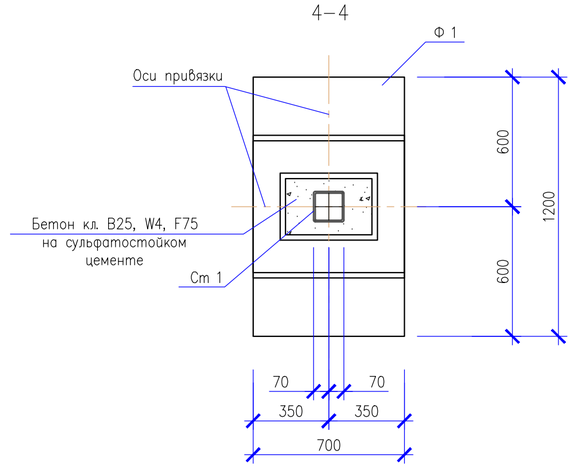


## 5–5

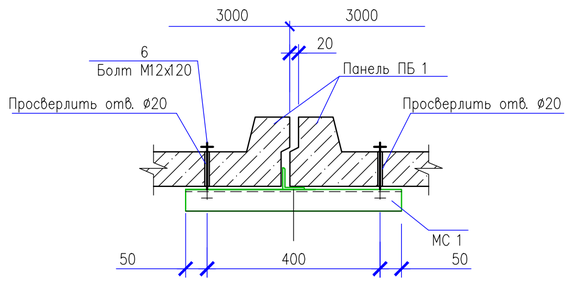


## 2–2

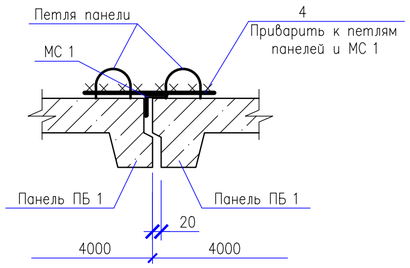


## 3–3

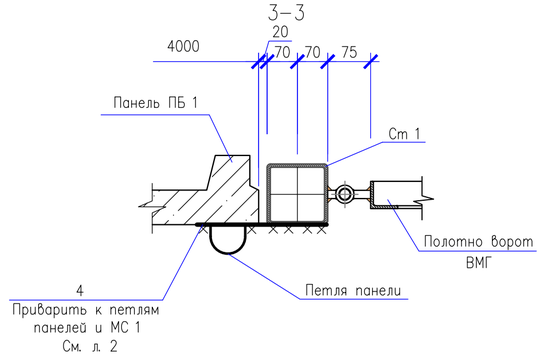


1. Общие указания см. лист 2.
2. Все сварные швы Kf принимать по наименьшей толщине свариваемых элементов.
3. Сварку производить электродами Э42 А ГОСТ 9467–75*.
4. Данный лист читать совместно с листами 1, 2, 4, 5.
5. Все панели ПБ 1 и ПБ 2 окрасить с двух сторон известковой краской за 2 раза.
6. Грунт на нижней границе уплотненной зоны должен иметь объемный вес скелета в сухом состоянии не менее 1,70 т/м3.
7. Подготовку под подошвами фундаментов выполнять превышающей габариты подошвы на 100мм в каждую сторону, толщиной 100мм из щебня, пропитанного битумом до полного насыщения.
8. Наружные поверхности бетонных и ж/б элементов, соприкасающихся с грунтом, обмазать горячим битумом БН 70/30 за 2 раза общей толщиной 1,5 мм по грунтовке из 40% раствора битума в керосине.
9. В случае обнаружения в основании фундаментов грунтов, отличных от принятых в проекте, следует поставить в известность авторов проекта для принятия соответствующих решений.
10. Обратную засыпку выполнять сухим непучинистым грунтом без включений строительного мусора с послойным уплотнением до плотности сухого грунта не менее 1,6т/м³. Толщина слоев 20...25см.
11. При работе по устройству оснований и фундаментов необходимо руководствоваться п.п.13.1...13.4.10 МСП 5.01–102–2002 "Проектирование и устройство оснований и фундаментов зданий и сооружений".

| | | | | | | | | |
|---|---|---|---|---|---|---|---|---|
| | | | | | | Заказ: №05-20 | | -ГП |
| Изм. | Кол.уч | Лист | № док. | Подпись | Дата | «Строительство водопроводных сетей и водозаборных сооружений в с.Бодене Бескарагайского района ВКО». | | |
| ГИП | | Ахметова | | | 01.21 | Генеральный план (площадка водозаборных сооружений) | Стадия: РП | Лист: 8 / Листов: 11 |
| Проверил | | Сагинбаева | | | 01.21 | | | |
| Разраб. | | Богенбаев | | | 01.21 | Виды А, Б, В. Узел 1 | ТОО "Сантех-Строй Проект" г.Шымкент- 2020 г. | |
| Н.Контр | | Сагинбаева | | | 01.21 | | | |

Взам.инв.N° | Подп.и дата | Инв.N°подл.

Формат А2

## Вид Г

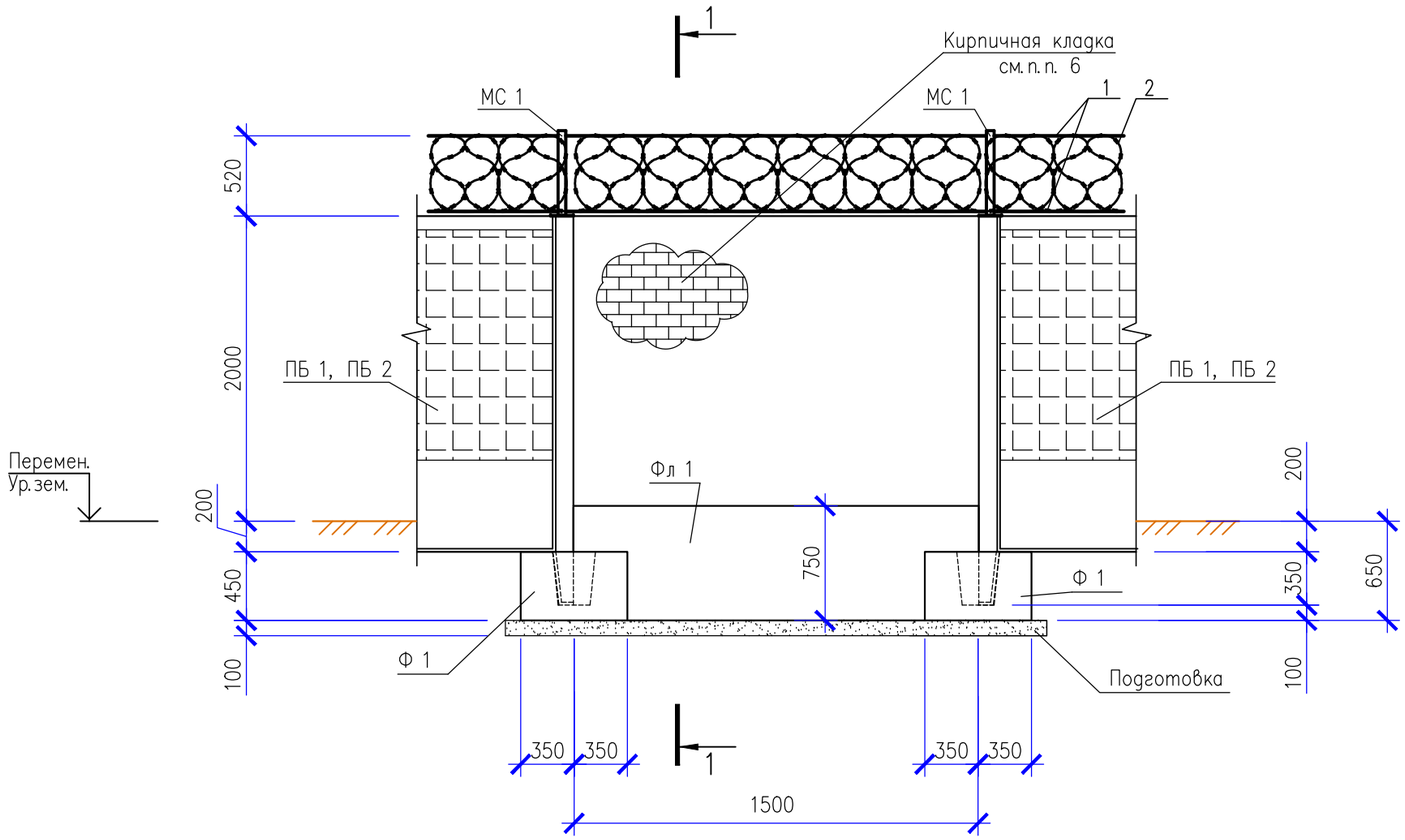


## 1–1

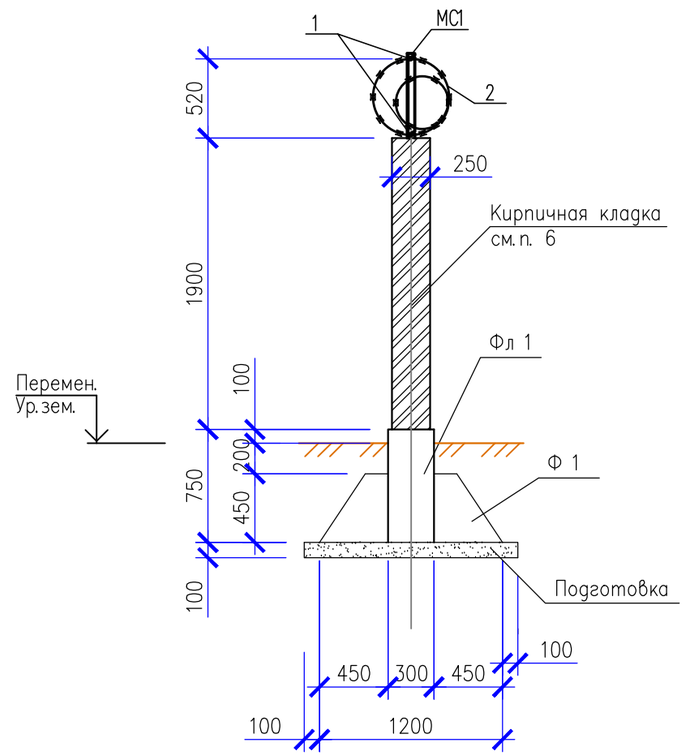


1. Общие указания см. лист 1.
2. Все сварные швы Kf принимать по наименьшей толщине свариваемых элементов.
3. Сварку производить электродами Э42 А ГОСТ 9467–75*.
4. Данный лист читать совместно с листами 2.
5. Фундаменты Фл 1 выполнять из бетона марки В15, W4, F75 на сульфатостойком цементе. Общий расход бетона на фундаменты Фл 1 (3,5м) составляет 0,81 $м^3$.
6. Кирпичную кладку выполнять из кирпича марки 75 и раствора марки М 50, оштукатурить и окрасить известковой краской за 2 раза. Общий объем кирпичной кладки составляет 1,67$м^3$.
7. По верху кирпичной кладки выполнить гидроизоляцию с уклоном i=0.25 из цементно–песчаного раствора толщиной 10...40мм.

| Изм. | Кол.уч | Лист | № док. | Подпись | Дата | Заказ: №05-20 -ГП | | |
|---|---|---|---|---|---|---|---|---|
| | | | | | | «Строительство водопроводных сетей и водозаборных сооружений в с.Бодене Бескарагайского района ВКО». | | |
| ГИП | | Ахметова | | | 01.21 | Генеральный план (площадка водозаборных сооружений) | Стадия | Лист | Листов |
| Проверил | | Сагинбаева | | | 01.21 | | РП | 9 | 11 |
| Разраб. | | Богенбаев | | | 01.21 | Виды Г | ТОО "Сантех-Строй Проект" г.Шымкент- 2020 г. | | |
| Н.Контр | | Сагинбаева | | | 01.21 | | | | |

Взам. инв.N° | Подп. и дата | Инв.N° подл.

Формат А3

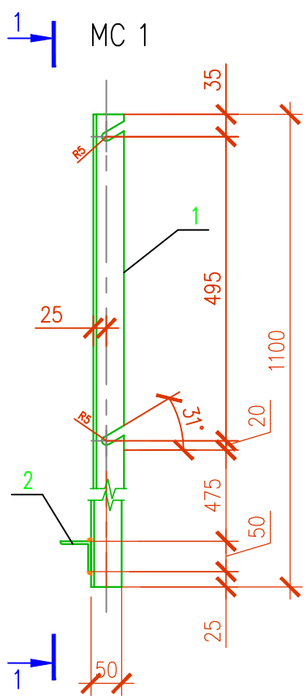


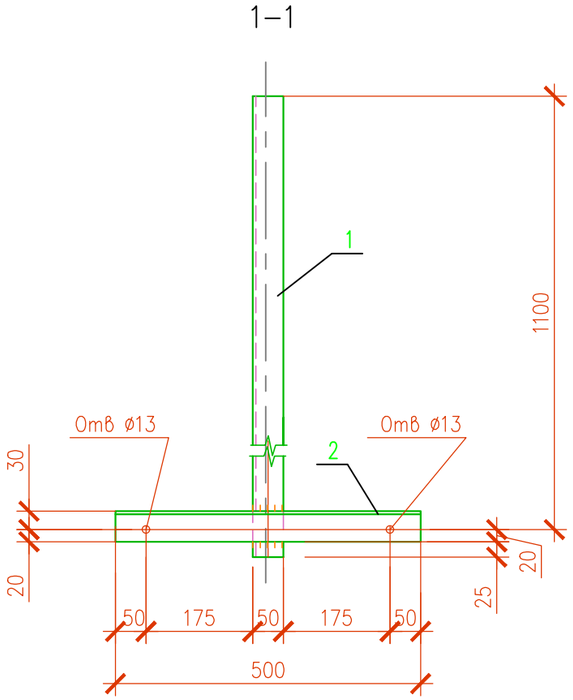


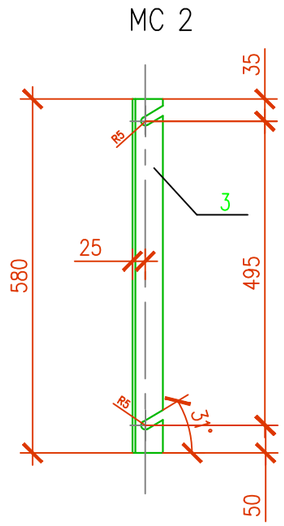


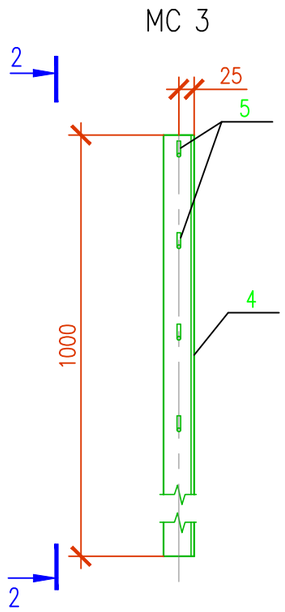


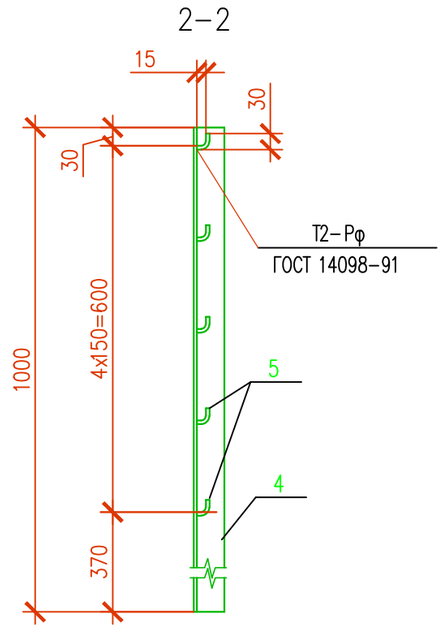


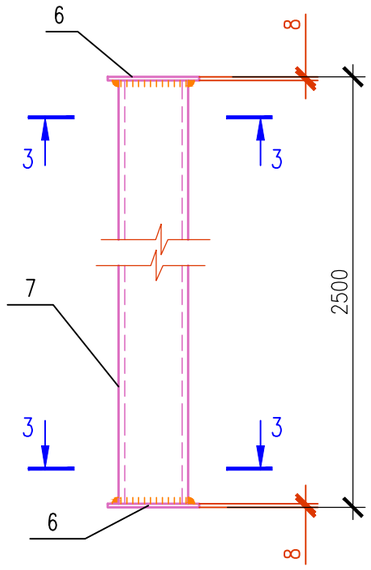


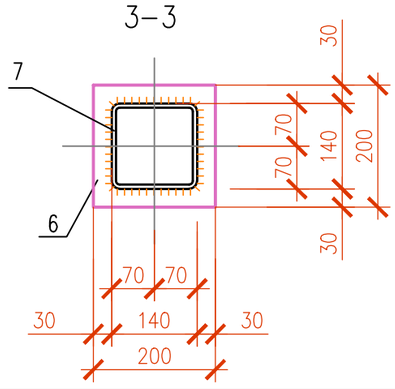


## Спецификация элементов к изделиям МС 1, МС 2, МС 3, Ст 1;

| Поз. | Обозначение | Наименование | Кол. | Масса ед, кг | Примечание |
|---|---|---|---|---|---|
| | | Соединительный элемент МС 1: | | | 6,22кг |
| | | Детали | | | |
| 1 | | Уголок 50х5 ГОСТ 8509-93 / С235 ГОСТ 27772-88* L=1145 | 1 | 4,32 | |
| 2 | | Уголок 50х5 ГОСТ 8509-93 / С235 ГОСТ 27772-88* L=500 | 1 | 1,9 | 2отв.⌀13 |
| | | | | | |
| | | Соединительный элемент МС 2: | | | 2,1кг |
| | | Детали | | | |
| 3 | | Уголок 50х5 ГОСТ 8509-93 / С235 ГОСТ 27772-88* L=580 | 1 | 2,19 | |
| | | | | | |
| | | Соединительный элемент МС 3: | | | 3,87кг |
| | | Детали | | | |
| 4 | | Уголок 50х5 ГОСТ 8509-93 / С235 ГОСТ 27772-88* L=1000 | 1 | 3,77 | |
| 5 | | ⌀8АI ГОСТ 5781-82 L=50 | 5 | 0,02 | Гнуть по месту |
| | | Стойка металлическая Ст 1: | | 74.34 | |
| | | Детали | | | |
| 6 | | Лист 8х200х200 ГОСТ 19903-74* / С235 ГОСТ 27772-88* | 2 | 2,51 | |
| 7 | | Гн 140х 7 ГОСТ 30245-2003 / С245 ГОСТ 27772-88 L=2484 | 1 | 69,32 | |
| | | | | | |

1. Общие указания см. лист 1.
2. Все неоговоренные сварные швы Kf принимать по наименьшей толщине свариваемых элементов.
3. Сварку производить электродами Э 42А ГОСТ 9467-75*.
4. Данный лист см. с л. 2, 3, 4.

| Изм. | Кол.уч. | Лист | № док. | Подпись | Дата |
|---|---|---|---|---|---|
| ГИП | | Ахметова | | | 01.21 |
| Проверил | | Сагинбаева | | | 01.21 |
| Разраб. | | Богенбаев | | | 01.21 |
| Н.Контр | | Сагинбаева | | | 01.21 |

Заказ: №05-20 -ГП

«Строительство водопроводных сетей и водозаборных сооружений в с.Бодене Бескарагайского района ВКО».

Генеральный план (площадка водозаборных сооружений)

| Стадия | Лист | Листов |
|---|---|---|
| РП | 10 | 11 |

Соединительные элементы МС 1, МС 2, МС 3 Стойка металлическая Ст 1

ТОО "Сантех-Строй Проект" г.Шымкент- 2020 г.

Взам.инв.N° | Подп.и дата | Инв.N°подл.

Формат А3

## Схема расположения ограды

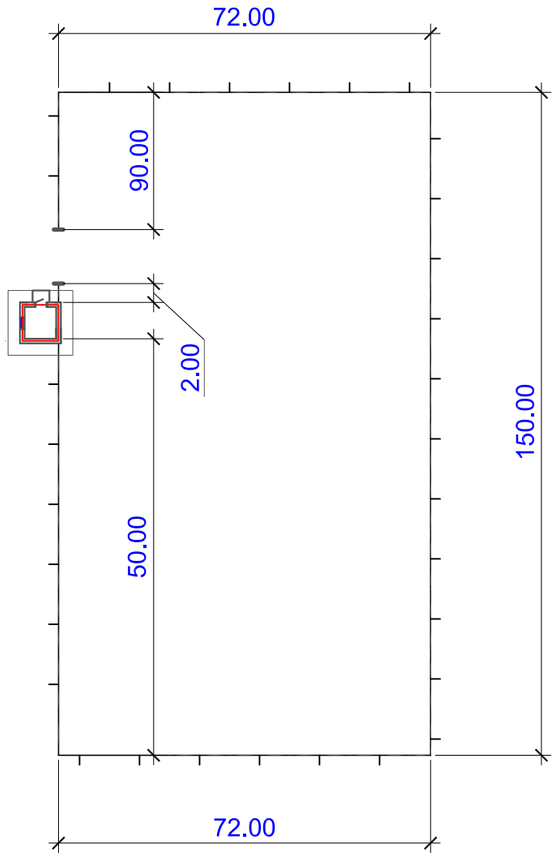


## Секция ограждения СО-1
(внутреннее ограждение охранной зоны)

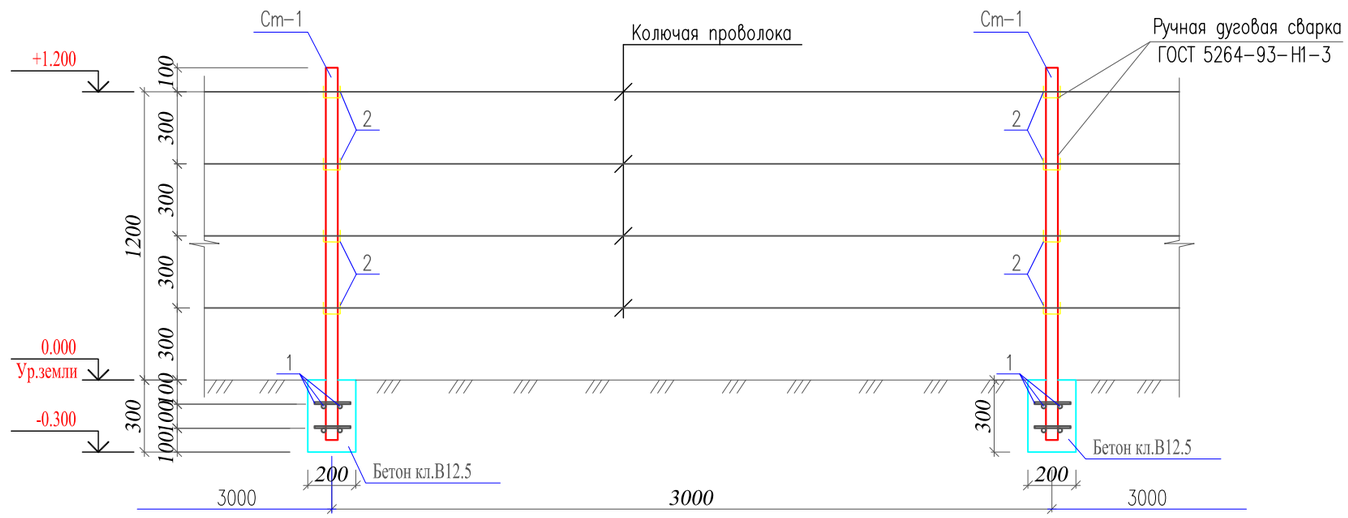


## Спецификация материалов

| Поз. | Обозначение | Наименование | Кол. | Масса ед., кг. | Примечание |
|---|---|---|---|---|---|
| | | Секция ограждения СО-1 | | | |
| | | Внутреннее ограждение (Фрагмент В) п.м. | 436.0 | | |
| Ст-1 | ГОСТ 8639-82 | Труба $\frac{50х50х3\ ГОСТ\ 8639-82}{ВСт3кп\ ГОСТ\ 380-94*}$ L=1500 | 145 | 6.46 | 943.16 |
| 1 | ГОСТ 5781-82* | ø12 А-III L=170 | 1160 | 0.15 | 174.0 |
| 2 | ГОСТ 5781-92 | ø6 А-I L=170 | 580 | 0.04 | 23.2 |
| | | Колючая проволока п.м. | 1744.0 | | |
| | | Бетон кл. В12.5 м3 | 1.74 | | |

Согласовано

Взам. инв. N

Подп. и дата

Инв. N подл.

| Изм. | Кол. | Лист | N док | Подпись | Дата |
|---|---|---|---|---|---|
| ГИП | | Ахметова | | | |
| Проверил | | Сагинбаева | | | |
| Исполнил | | Ахметова | | | |
| Н. контроль | | Сагинбаева | | | |

05-20 - ГП

«Строительство водопроводных сетей и водозаборных сооружений в с.Бодене Бескарагайского района ВКО».

Генеральный план
(площадка водопроводных сооружений)
Ограждение из проволоки

| Стадия | Лист | Листов |
|---|---|---|
| Р | 11 | 11 |

Секция ограждения СО-1.
Спецификация материалов.

ТОО "Сантех-Строй Проект"
г.Шымкент- 2020 г.

А-3