РЕСПУБЛИКА КАЗАХСТАН
Товарищество с ограниченной ответственностью

«Сантех-Строй Проект»

Государственная лицензия № 16019147 от 14 декабря 2016 года

Заказ: №05-2020
Заказчик: ГУ «Отдел архитектуры, строительства, жилищно-коммунального хозяйства, пассажирского транспорта иавтомобильных дорогБескарагайскогорайона Восточно-Казахстанской области»

РАБОЧИЙ ПРОЕКТ

«Строительство водопроводных сетей и водозабоных сооружений в с.Бодене Бескарагайского района Восточно-Казахстанской области»

Альбом II

Насосная I-го подъема.
Архитектурно-строительная часть.
Технологическая часть.
Отопления и вентиляция.
Электрическая часть

г. Шымкент 2021 г.

РЕСПУБЛИКА КАЗАХСТАН
Товарищество с ограниченной ответственностью

«Сантех-Строй Проект»

Государственная лицензия № 16019147 от 14 декабря 2016 года

Заказ: №05-2020
Заказчик: ГУ «Отдел архитектуры, строительства, жилищно-коммунального хозяйства, пассажирского транспорта иавтомобильных дорогБескарагайскогорайона Восточно-Казахстанской области»

РАБОЧИЙ ПРОЕКТ

«Строительство водопроводных сетей и водозабоных сооружений в с.Бодене Бескарагайского района Восточно-Казахстанской области»

Альбом II

Насосная I-го подъема.
Архитектурно-строительная часть.
Технологическая часть.
Отопления и вентиляция.
Электрическая часть

Директор ТОО "Сантех-Строй Проект" *Сарсебаев Е.П.*
Главный инженер проекта Ахметова Х.

г. Шымкент 2021 г.

ВЕДОМОСТЬ ЧЕРТЕЖЕЙ ОСНОВНОГО КОМПЛЕКТА ОВ

ЛИСТ	НАИМЕНОВАНИЕ	ПРИМЕЧАН.
ОВ-1	Общие данные.	
ОВ-2	План. Разрезы 1-1. Схемы систем ВЕ1,ВЕ2	

ОСНОВНЫЕ ПОКАЗАТЕЛИ ПО ЧЕРТЕЖАМ ОТОПЛЕНИЯ И ВЕНТИЛЯЦИИ

Наименование здания (сооружения), помещения	Объем, $м^3$	Периоды года при $t_н$= С	Расход теплоты, Вт				Расход холода, Вт	Установленная мощность кВт
			на отопление	на вентиляцию	на горячее водоснабжение	общий		
Насосная	54,83	-35,7°	3646	–	–	3646	–	

ВЕДОМОСТЬ ССЫЛОЧНЫХ И ПРИЛАГАЕМЫХ ДОКУМЕНТОВ.

Обозначение	Наименование	Примечание
	Ссылочные документы	
серия 5.904-45	Узлы прохода вентиляционных шахт через	
	покрытия зданий	
серия 5.904-51	Зонты и дефлекторы вентиляционных систем.	
серия 5.904-1	Детали крепления воздуховодов.	
	Прилагаемые документы	
05 - 2020 ОВ СО.	Спецификация оборудования.	1 лист

Рабочий проект: "Строительство водопроводных сетей и водозаборных сооружений в с. Бодене Бескарагайского района ВКО" разработан в соответствии с действующими на территории Республики Казахстан нормами и правилами и предусматривает мероприятия, обеспечивающие взрыво- пожаро-безопасность и исключающие вредные воздействия на окружающую среду и воздушный бассейн, а также предупреждающие чрезвычайные ситуации природного и техногенного характера.

Главный архитектор проекта: Муратов

Общие указания

Проект отопления и вентиляции насосной рабочего проекта" Строительство водопроводных сетей иводозаборных сооружений в с. Бодене, Бескарагайского района, ВКО" Настоящий проект разработан на основании АПЗ за номером N°KZ81VUA00213864, выданного 06.05.2020г. и постановление акимата №23 от 4.24.2020г. на проектирование заказчиком и архитектурно-строительных чертежей в соответствии
со СН.РК 4.02-01-2011"Отопление,вентиляция, кондиционирование воздуха.
СП РК 2.04-01-2017* "Строительная климотология"
Расчетная температура наружного воздуха
холодной пятидневки обеспеченностью -0,92 -35,7°С.
в помещении насосной внутренняя температура не менее +5°С

Отопление

Отопление насосной принято электрическое,по заданию заказчика на проектирование. Отопительные приборы -электрообогреватель ПЭТ-4 фирмы" КЕЛЕТ". Рабочие параметры -мощность-2,0 кВт
-напряжение-220В
-габариты-646х246х172мм.

Расчет теплопотерь прилагается к проекту отдельной папкой.

Вентиляция

Вентиляция в зданий принята с естесственным побуждением. Приток воздуха в помещения предусмотрен неорганизованный.через окна и двери.Вытяжная вентиляция насосной принята из расчета удаления теплоизбытков от электродвигателей насосов.Тепловыделения составляют-3725 вт.Расчет т/выделений выполнен по формуле
Qоз=N×Kз×Kвер×Kсвр/Kоп×(tп-tн)
по справочнику "Отопление и вентиляция" ч-2 под редакцией Богословского.

Удаление воздуха из помещения насосной системами ВЕ-1-из верхней зоны помещ.,ВЕ-2-из нижней зоны помещения.
воздуховодами и дефлекторами установленными на кровле.
Воздуховоды выполнить из оцинкованной стали по ГОСТ 14918-80*.
Узлы прохода вентиляционных систем покрыть эмалью ХВ-16 в 3 слоя.

Монтаж,испытание вентиляционных систем производить согласно СН РК 4.01-02-2013,СП РК 4.01-102-2013.

План-схема М1:400

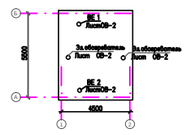

Изм	Кол	Лист	Nдок	Подпись	Дата
ГИП		Ахметова			
Проверил		Сагинбаева			
Исполнил		Жайлина			
Н. контроль		Сагинбаева			

05 - 2020 ОВ

Строительство водопроводных сетей и водозаборных сооружений в с. Бодене Бескарагайского района ВКО

Водопроводная насосная станция II подъема

Стадия	Лист	Листов
РП	1	2

Общие данные.

ТОО "Сантех-Строй Проект" г. Шымкент 2021 г.

Согласовано
Раздел ВК Сарсебаев
Раздел ЭС Усенбекова
Раздел АС Ахметова

Взам инв. N
Подпись и дата
Инв. N подл.

Формат А3

План на отм. -2,600

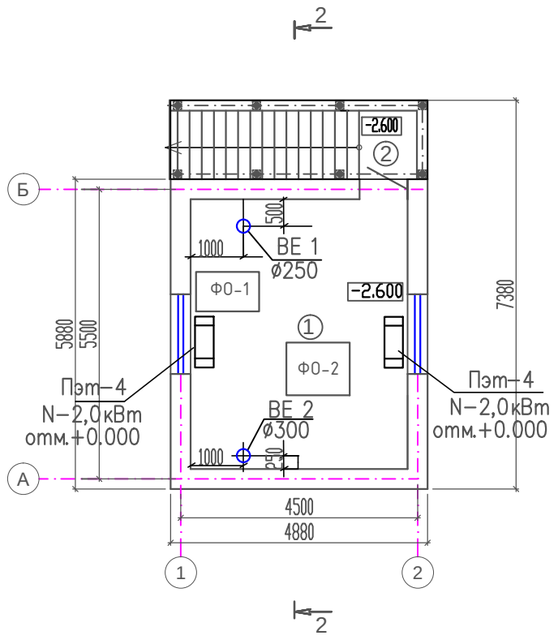

Разрез 2 - 2

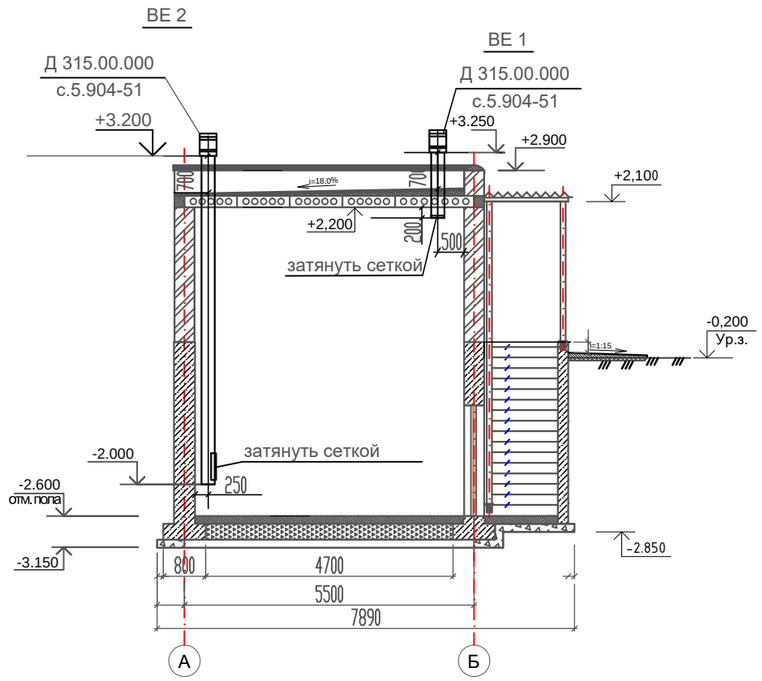

Экспликация помещений

Номер помещ.	Наименование	Площ. м²	Кат. пом.
1	Насосная	21,09	
2	Лестничная клетка	5,2	
	Всего:	26,29	

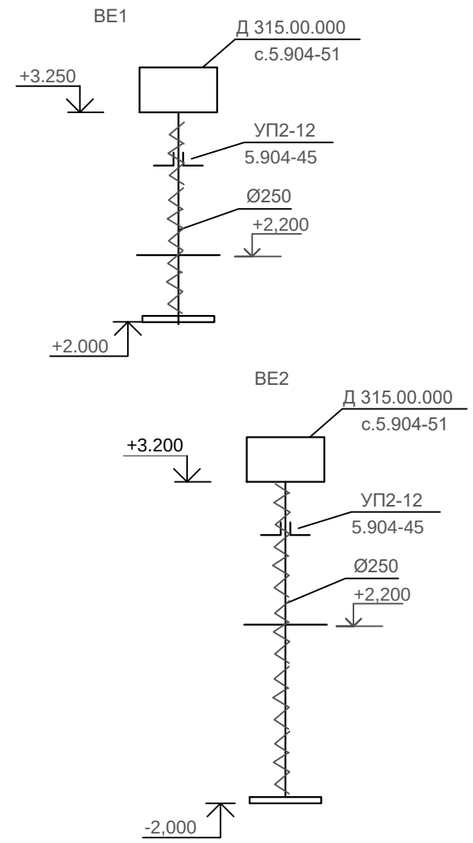

Фрагмент установки эл.обогревателей

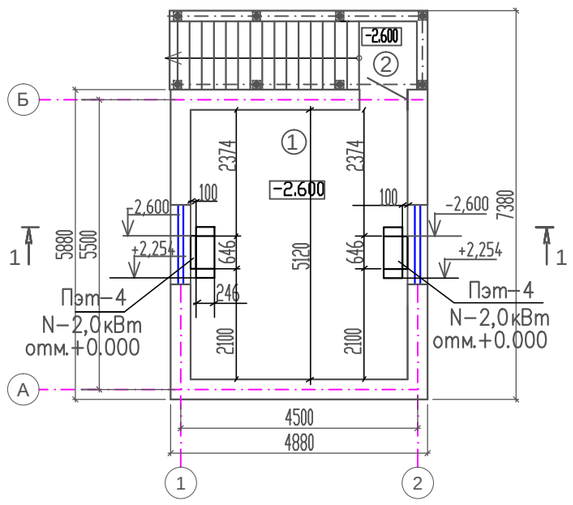

Изм.	Кол.	Лист	док.	Подпись	Дата	05 - 2020 ОВ
						Строительство водопроводных сетей и водозаборных сооружений в с. Бодене Бескарагайского района ВКО
ГИП		Ахметова				Водопроводная насосная станция II подъема — Стадия: РП; Лист: 2; Листов:
Проверил		Сагинбаева				
Исполнил		Ахметова				
Н. контр.		Сагинбаева				План на отм. ±0,000. Экспликация помещений. — ТОО "Сантех Строй - Проект" г. Шымкент 2021 г.

Взам. инв.№ | Подп. и дата | Инв.№ подл.

Позиция.	Наименование и техническая характеристика.	Тип, марка обозначение документа, опросного листа.	Код оборудования, изделия, материала.	Завод изготовитель.	Единица измерения.	Количество.	Масса единицы, кг.	Примечание.
	Вентиляция							
	ВЕ 1							
1	Дефлектор Д 315.00.000	с.5.904-51			шт.	1	8,3	
2	Узел прохода через покрытие с клапаном и кольцом	с.5.904-45			компл.	1	20	
	для сбора конденсата. УП2-12.							
3	Сетка металлическая с ячейкой 20х20	ГОСТ 3826-82			м2	0,2		
4	Воздуховод из оцинкованной ст.Ø250 толщ. 0,6мм.	ГОСТ 14918-80*			м/м2	1,25/1,0		
	Эмаль ХВ-16				м2	2,0		
	ВЕ 2							
	Дефлектор Д 315.00.000	с.5.904-51			шт.	1	8,3	
3	Узел прохода через покрытие с клапаном и кольцом	с.5.904-45			компл.	1	55,2	
	для сбора конденсата. УП2-12.							
	Сетка металлическая с ячейкой 20х20				м2	0,2		
	Воздуховод из оцинкованной ст. Ø250 толщ. 0,6мм.	ГОСТ 14918-80*			м/м2	5,2/4,1		
1	Эмаль ХВ-16	ГОСТ 10144-74			м2	3		
	Металл разного профиля для крепления воздуховодов (для ВЕ-1,ВЕ-2)				кг	7,0		
	Изоляция воздуховодов фольгированные маты URSA толщ=30мм ВЕ-1,ВЕ 2				м2	0,2		
	Отопление							
	Электро обогреватель ПЭТ-4 N-2,0кВт	ГОСТ 1253-72		ТОО Келет	шт.	2	6,8	Казахстан

Взам инв. N

Подпись и дата

Инв. N подл.

Изм	Кол	Лист	Nдок	Подпись	Дата
Проверил		Сагинбаева			
Исполнил		Жайлина			
Н. контроль		Сагинбаева			

05 - 2020 ОВС

Строительство водопроводных сетей и водозаборных сооружений в с. Бодене Бескарагайского района ВКО

Водопроводная насосная станция II подъема

Стадия	Лист	Листов
РП	1	1

Спецификация оборудования.

ТОО "Сантех-Строй Проект" г. Шымкент - 2021 г.

Формат А3