ТОО «ПроектСтройИнжиниринг»

Заказ № ПСИ-00-15-68

Заказчик:

ГУ «Отдел жилищно-коммунального хозяйства, пассажирского транспорта и автомобильных дорог Жылыойского района»

ПАСПОРТ

РАБОЧЕГО ПРОЕКТА

«РАЗРАБОТКА ПРОЕКТНО-СМЕТНОЙ ДОКУМЕНТАЦИИ С ПРОХОЖДЕНИЕМ КОМПЛЕКСНОЙ ВНЕВЕДОМСТВЕННОЙ ЭКСПЕРТИЗЫ НА КАПИТАЛЬНЫЙ РЕМОНТ АВТОДОРОГИ С.КАРАГАЙ И ШКОЛЫ-ГИМНАЗИИ №24 ЖЫЛЫОЙСКОГО РАЙОНА»

г.Уральск 2016

Паспорт рабочего проекта

на разработку проектно-сметной документации с прохождением комплексной вневедомственной экспертизы на капитальный автодороги с.Карагай и школы-гимназии №24 Жылыойского района.

Заказчик – ГУ «Отдел жилищно-коммунального хозяйства, пассажирского транспорта и автомобильных дорог Жылыойского района »

Разработчик – ТОО «ПроектСтройИнжиниринг», г.Уральск.

(Генпроектировщик)

Источник финансирования – бюджетные средства

Место расположения – с. Карагай Жылыойский район Атырауская область.

Наименование проекта – «Разработка проектно-сметной документации с прохождением комплексной вневедомственной экспертизы на капитальный ремонт автодороги с.Карагай и школы-гимназии №24 Жылыойского района»

Состав проекта:

№ тома	Обозначение	Наименование
ТОМ I.	**П-00-15-68**	ОБЩАЯ ПОЯСНИТЕЛЬНАЯ ЗАПИСКА. ПРИЛАГАЕМЫЕ ДОКУМЕНТЫ
ТОМ II.	**П-00-15-68-АД**	**АД** - АВТОДОРОГА
ТОМ III.		**СМЕТНАЯ ДОКУМЕНТАЦИЯ**

«Разработка проектно-сметной документации с прохождением комплексной вневедомственной экспертизы на капитальный ремонт автодороги с.Карагай и школы-гимназии №24 Жылыойского района»

Исходные данные:

- Задание на проектирование
- Инженерно-геодезические изыскания, выполненные ТОО «ARLAN BM», выполненные в 2015 г.
- Дефектный акт

ОСНОВНЫЕ ТЕХНИКО-ЭКОНОМИЧЕСКИЕ ПОКАЗАТЕЛИ

№ п/п	Наименование показателей	Един. изм.	Количество
1	2	3	4
	Дорога		
1	Площадь застройки	$м^2$	13712,4
2	Площадь демонтажа	$м^2$	15876,4
3	Общая сметная стоимость строительства в текущих ценах 2016 года в том числе: - СМР - оборудование - прочие затраты	тыс. тенге	79335,88 66275,88 - 13060

Дополнительные сведения:

Целью проекта является капитальный ремонт подъездной и внутрисельской дорог населенного пункта Карагай Жылыойского района .

Климатические условия участка строительства:

Участки, местонахождение проектируемых дорог расположены в с. Карагай Жылыойского района Атырауской области.

Участки местонахождения проектируемых дорог характеризуется следующими природно-климатическими условиями, учтенными при разработке рабочих чертежей:

- По природным условиям относится к строительно-климатическому под району - IV Г.
- При проектировании проекта приняты нагрузки согласно СНиП 2.01.07-85*:
- Расчетная зимняя температура воздуха - -10 С°.
- Расчетная летняя температура воздуха - 25 С°.
- Нормативная глубина промерзания грунтов 1,63 м.

Для района характерным является изобилие тепла и преобладание ясной сухой погоды. Годовое число осадков также мало, как и в пустыне.

Объемно-конструктивные решения:

Участки, местонахождение проектируемых дорог расположен в с. Карагай Жылыойского района Атырауской области.

Начало трассы подъездной дороги (ПК0+00 – ПК22+85.4) принято по кромки трассы «Атырау – Кульсары». В соответствии с заданием на проектирование подъездная дорога является автодорогой IV технической категории. Внутрисельская дорога ведущая к школе-гимназии №24 принята категорией-проезд(СНиП 3.01-01-2008)

Технико-экономические показатели дороги

1	Протяженность дороги	Подъездная дорога- 2285,4м Внутрисельская дорога- 541м
2	Категория дороги	Подъездная дорога- IV категория Внутрисельская дороги- проезд
3	Расчётная скорость движения, км/час.	Подъездная дорога- 80 Внутрисельские дороги-30
4	Ширина полосы движения, м	Подъездная дорога- 3 Внутрисельская дорога-3
5	Число полос движения	Подъездная дорога- 2 Внутрисельская дорога-1
7	Ширина обочин, м	Подъездная дорога- 2 Внутрисельская дорога-1
8	Тип дорожной одежды и вид покрытия	Облегчённого типа, горячий асфальтобетон.

Конструкция проектируемой дорожной одежды

Материал	h слоя, см
Горячий плотный мелкозернистый асфальтобетон типа Б марки II на битуме БНД 60/90	6
Щебеночная смесь фракции 10-20	5
Щебеночная смесь фракции 40-70	15
ПГС (существующий слой)	15
Суглинок тяжелый	-

Конструкция дорожной одежды подъездной дороги IVкатегории (L=2285.4м)

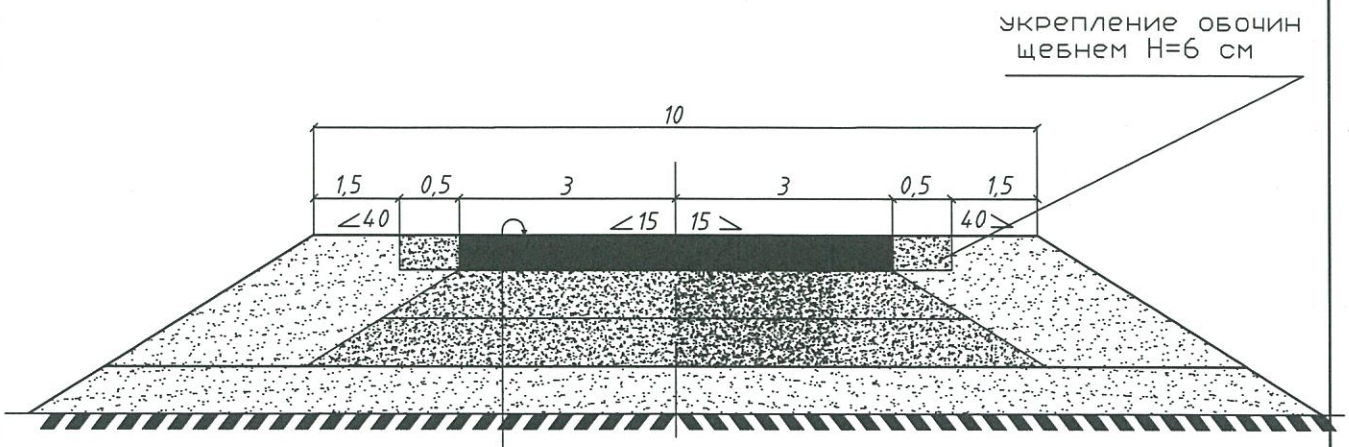

горячий плотный мелкозернистный асфальтобетон типа Б марки II на битуме БНД 60/90 - 6 см
щебеночная смесь фракции 10-20 - 5 см
щебеночная смесь фракции 40-70 - 15 см
ПГС - 15 см *

СХЕМА ПОДЪЕЗДНОЙ ДОРОГИ

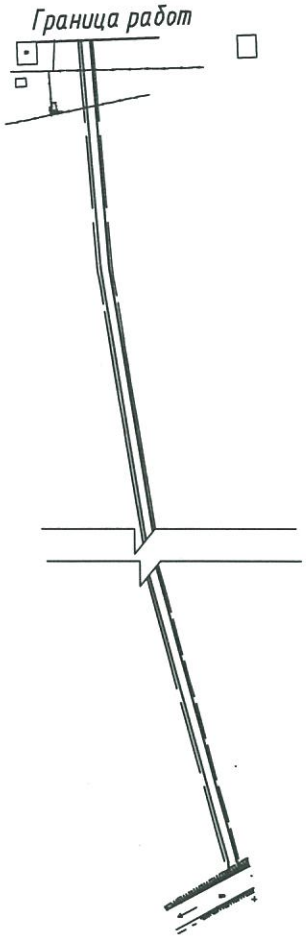

Конструкция дорожной одежды проезда к школе-гимназии N24 (L=541м)

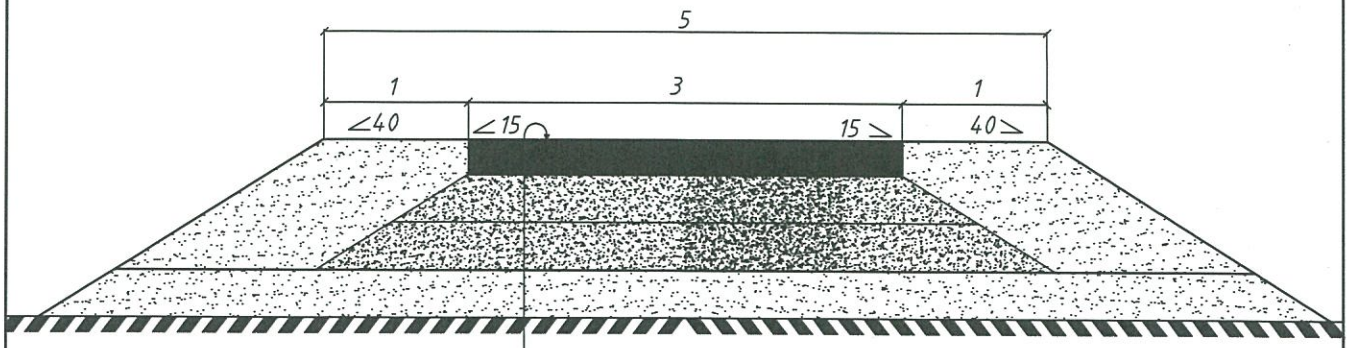

горячий плотный мелкозернистый асфальтобетон типа Б марки II на битуме БНД 60/90 – 6 см
щебеночная смесь фракции 10-20 – 5 см
щебеночная смесь фракции 40-70 – 15 см
ЩГС – 15 см *

СХЕМА ПРОЕЗДА

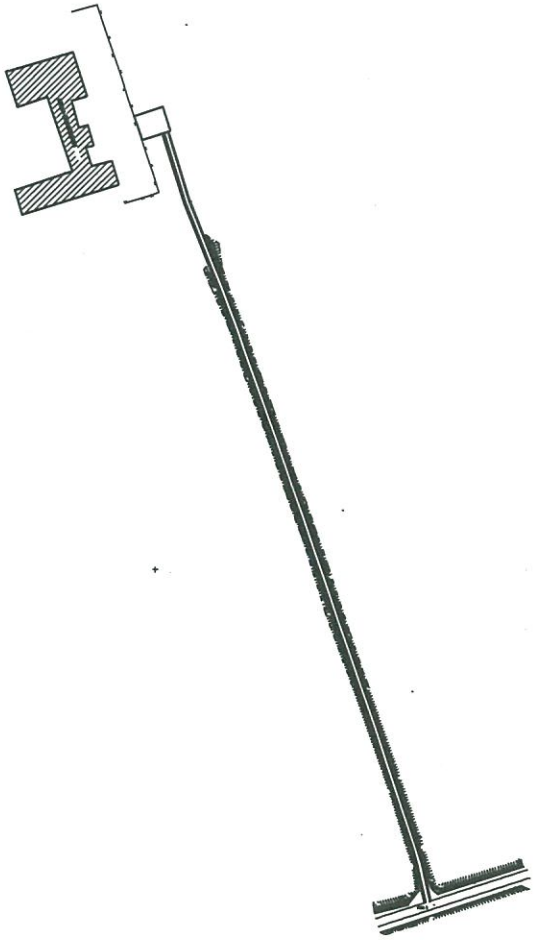

Конструкция дорожной одежды разворотной площадки (S=900м)

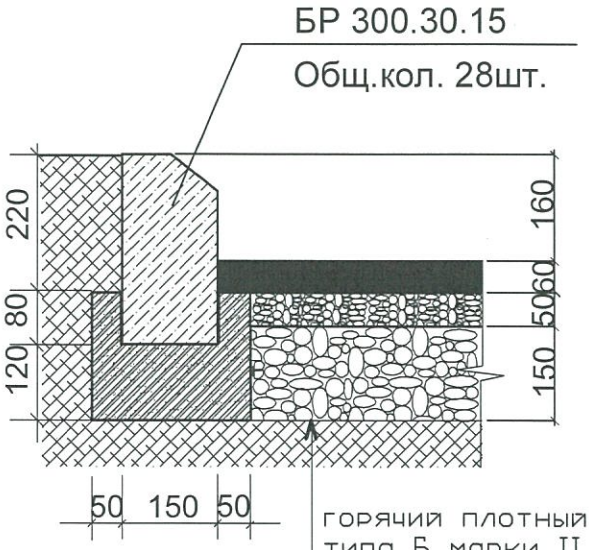

горячий плотный мелкозернистный асфальтобетон типа Б марки II на битуме БНД 60/90 - 6 см
щебеночная смесь фракции 10-20 - 5 см
щебеночная смесь фракции 40-70 - 15 см
Уплотненный грунт

СХЕМА РАЗВОРОТНОЙ ПЛОЩАДКИ

Проектом предусматриваются следующие виды работ:

- демонтаж старого покрытия;
- укладка нового покрытия;
- укрепление обочин щебнем;
- установка новых дорожных знаков;

Директор ТОО «ПроектСтройИнжиниринг» **Кулгатов А.М.**

Главный инженер проекта **Таспаев А.М.**