Республика Казахстан
Западно-Казахстанская область

ТОО "ПроектСтройИнжиниринг"
ЛИЦЕНЗИЯ: ГСЛ:№08-00347

УТВЕРЖДАЮ:
Руководитель
ГУ "Отдел ЖКХ, пассажирского транспорта и автомобильных дорог Жылыойского района"
_____Досжанова Л.Б.
"_4_" _____02_____2016г.

СОГЛАСОВАНО:
Начальник отдела
ГУ "Отдел строительства, архитектуры и градостроительства Жылыойского района"
_____Жалелов А.Б.
"_____" _____2016г.

СОГЛАСОВАНО:
Начальник районного отдела внутренних дел Жылыойского района
_____Беккалиев И.
"_4_" _____02_____2016г.

РАБОЧИЙ ПРОЕКТ

Разработка проектно-сметной документации с прохождением комплексной вневедомственной экспертизы на капитальный ремонт автодороги с.Карагай и школа-гимназия N24 Жылыойского района

ТОМ II
Автодорога

ДИРЕКТОР **КУЛГАТОВ А.М.**

ГЛАВНЫЙ ИНЖЕНЕР ПРОЕКТА **ТАСПАЕВ А.М.**

г.Уральск-2016 г.

ВЕДОМОСТЬ РАБОЧИХ ЧЕРТЕЖЕЙ ОСНОВНОГО КОМПЛЕКТА АД

ЛИСТ	НАИМЕНОВАНИЕ	ПРИМЕЧАНИЕ
1	ОБЩИЕ ДАННЫЕ (НАЧАЛО)	ФОРМАТ А3
2а	ОБЩИЕ ДАННЫЕ (ОКОНЧАНИЕ)	ФОРМАТ А3
2б	ОБЩИЕ ДАННЫЕ (ОКОНЧАНИЕ)	ФОРМАТ А3*3
3	ПЛАН ПРОЕЗЖЕЙ ЧАСТИ (ПК0–ПК3+00). ПРОЕЗД К ШКОЛЕ–ГИМНАЗИИ N24	ФОРМАТ А2
4	ПЛАН ПРОЕЗЖЕЙ ЧАСТИ (ПК3+00–ПК5+60). ПРОЕЗД К ШКОЛЕ–ГИМНАЗИИ N24	ФОРМАТ А2
5	ПЛАН ПРОЕЗЖЕЙ ЧАСТИ (ПК0+00–ПК3+00). ПОДЪЕЗДНАЯ ДОРОГА	ФОРМАТ А2
6	ПЛАН ПРОЕЗЖЕЙ ЧАСТИ (ПК3+00–ПК6+46). ПОДЪЕЗДНАЯ ДОРОГА	ФОРМАТ А2
7	ПЛАН ПРОЕЗЖЕЙ ЧАСТИ (ПК6+46+ПК10+00). ПОДЪЕЗДНАЯДОРОГА	ФОРМАТ А2
8	ПЛАН ПРОЕЗЖЕЙ ЧАСТИ (ПК10+00–ПК14+00). ПОДЪЕЗДНАЯ ДОРОГА	ФОРМАТ А2
9	ПЛАН ПРОЕЗЖЕЙ ЧАСТИ (ПК14+00–ПК17+00). ПОДЪЕЗДНАЯ ДОРОГА	ФОРМАТ А2
10	ПЛАН ПРОЕЗЖЕЙ ЧАСТИ (ПК17+00–ПК20+48.85). ПОДЪЕЗДНАЯ ДОРОГА	ФОРМАТ А2
11	ПЛАН ПРОЕЗЖЕЙ ЧАСТИ (ПК20+48.85–ПК22+85.4). ПОДЪЕЗДНАЯ ДОРОГА	ФОРМАТ А2
12	ПРОДОЛЬНЫЙ ПРОФИЛЬ (ПК0+00–ПК3+00). ПРОЕЗД К ШКОЛЕ–ГИМНАЗИИ N24	ФОРМАТ А3
13	ПРОДОЛЬНЫЙ ПРОФИЛЬ (ПК3+00–ПК5+60). ПРОЕЗД К ШКОЛЕ–ГИМНАЗИИ N24	ФОРМАТ А3
14	ПРОДОЛЬНЫЙ ПРОФИЛЬ (ПК0+00–ПК3+00). ПОДЪЕЗДНАЯ ДОРОГА	ФОРМАТ А3
15	ПРОДОЛЬНЫЙ ПРОФИЛЬ (ПК3+00–ПК6+46). ПОДЪЕЗДНАЯ ДОРОГА	ФОРМАТ А3
16	ПРОДОЛЬНЫЙ ПРОФИЛЬ (ПК6+46–ПК10+00). ПОДЪЕЗДНАЯ ДОРОГА	ФОРМАТ А3
17	ПРОДОЛЬНЫЙ ПРОФИЛЬ (ПК10+00–ПК12+00). ПОДЪЕЗДНАЯ ДОРОГА	ФОРМАТ А3
18	ПРОДОЛЬНЫЙ ПРОФИЛЬ (ПК12+00–ПК14+00). ПОДЪЕЗДНАЯ ДОРОГА	ФОРМАТ А3
19	ПРОДОЛЬНЫЙ ПРОФИЛЬ (ПК14+00–ПК17+00). ПОДЪЕЗДНАЯ ДОРОГА	ФОРМАТ А3
20	ПРОДОЛЬНЫЙ ПРОФИЛЬ (ПК17+00–ПК20+48.85). ПОДЪЕЗДНАЯ ДОРОГА	ФОРМАТ А3
21	ПРОДОЛЬНЫЙ ПРОФИЛЬ (ПК20+48.85 – ПК22+85.4). ПОДЪЕЗДНАЯ ДОРОГА	ФОРМАТ А3
22а	КОНСТРУКЦИЯ ДОРОЖНОЙ ОДЕЖДЫ ДОРОГИ К ШКОЛЕ–ГИМНАЗИИ N24(ПК0–ПК5). L=560М (КАТЕГОРИЯ–ПРОЕЗД)	ФОРМАТ А3
22б	КОНСТРУКЦИЯ ДОРОЖНОЙ ОДЕЖДЫ ПОДЪЕЗДНОЙ ДОРОГИ IV КАТЕГОРИИ (L=2285.4М) (ПК0+00 – ПК22+85.4)	ФОРМАТ А3
22в	КОНСТРУКЦИЯ ДОРОЖНОЙ ОДЕЖДЫ РАЗВОРОТНОЙ ПЛОЩАДКИ (S=900М²)	ФОРМАТ А3
23а	ДОРОЖНЫЕ ЗНАКИ. РАЗМЕЩЕНИЕ (ПРОЕЗД К ШКОЛЕ–ГИМНАЗИИ N24)	ФОРМАТ А3
23б	ДОРОЖНЫЕ ЗНАКИ. РАЗМЕЩЕНИЕ (ПОДЪЕЗДНАЯ ДОРОГА IV КАТЕГОРИИ)	ФОРМАТ А3*3
24	ДОРОЖНЫЕ ЗНАКИ. КРЕПЛЕНИЕ	ФОРМАТ А3
25	ПРИСЫПНЫЕ БЕРМЫ	ФОРМАТ А2

НАСТОЯЩИЙ ПРОЕКТ РАЗРАБОТАН В СООТВЕТСТВИИ С НОРМАМИ, ПРАВИЛАМИ, ИНСТРУКЦИЯМИ И ГОСУДАРСТВЕННЫМИ СТАНДАРТАМИ

ГЛАВНЫЙ ИНЖЕНЕР ПРОЕКТА ТАСПАЕВ А.М.

ВЕДОМОСТЬ ССЫЛОЧНЫХ И ПРИЛАГАЕМЫХ ДОКУМЕНТОВ

ОБОЗНАЧЕНИЕ	НАИМЕНОВАНИЕ
СНиП РК 3.03–09–2006*	АВТОМОБИЛЬНЫЕ ДОРОГИ
СНиП РК 3.03–19–2006	ПРОЕКТИРОВАНИЕ ДОРОЖНЫХ ОДЕЖД НЕЖЕСТКОГО ТИПА
СП РК 1.02–21–2007	ПРАВИЛА РАЗРАБОТКИ, СОГЛАСОВАНИЯ, УТВЕРЖДЕНИЯ И СОСТАВ ТЕХНИКО–
	ЭКОНОМИЧЕСКИХ ОБОСНОВАНИЙ НА СТРОИТЕЛЬСТВО
СТ РК 1397–2005	ДОРОГИ АВТОМОБИЛЬНЫЕ. ТРЕБОВАНИЯ К СОСТАВУ И ОФОРМЛЕНИЮ
	ПРОЕКТНОЙ И РАБОЧЕЙ ДОКУМЕНТАЦИИ НА СТРОИТЕЛЬСТВО,
	РЕКОНСТРУКЦИЮ И КАПИТАЛЬНЫЙ РЕМОНТ
СНиП РК 3.01–01–2008	ГРАДОСТРОИТЕЛЬСТВО. ПЛАНИРОВКА И ЗАСТРОЙКА ГОРОДСКИХ И СЕЛЬСКИХ
	НАСЕЛЕННЫХ ПУНКТОВ
СТ РК 1412–2010	ТЕХНИЧЕСКИЕ СРЕДСТВА ОРГАНИЗАЦИИ ДОРОЖНОГО ДВИЖЕНИЯ. ПРАВИЛА
	ПРИМЕНЕНИЯ ДОРОЖНЫХ ЗНАКОВ, РАЗМЕТКИ, СВЕТОФОРОВ, ДОРОЖНЫХ
	ОГРАЖДЕНИЙ И НАПРАВЛЯЮЩИХ УСТРОЙСТВ.
СТ РК 1225–2013	СМЕСИ АСФАЛЬТОБЕТОННЫЕ, АЭРОДРОМНЫЕ И АСФАЛЬТОБЕТОН
СТ РК 1549–2006	СМЕСИ ЩЕБЕНОЧНО–ГРАВИЙНО–ПЕСЧАННЫЕ ДЛЯ ПОКРЫТИЙ И ОСНОВАНИЙ,
	АВТОМОБИЛЬНЫХ ДОРОГ И АЭРОДРОМОВ
СНиП РК 2.04–01–2010	СТРОИТЕЛЬНАЯ КЛИМАТОЛОГИЯ

ОБЩИЕ УКАЗАНИЯ

1. ЧЕРТЕЖИ РАЗРАБОТАНЫ НА ТОПОГРАФИЧЕСКОЙ ОСНОВЕ М1:500, ВЫПОЛНЕННОЙ В 2015 ГОДУ ТОО НИПИ "ARLAN BM"
2. СИСТЕМА КООРДИНАТ УСЛОВНАЯ
   СИСТЕМА ВЫСОТ – БАЛТИЙСКАЯ
3. ИСХОДНЫЕ ДАННЫЕ ДЛЯ РАЗРАБОТКИ ПРОЕКТА ПРИВЕДЕНЫ В ТОМЕ 1 – ОБЩАЯ ПОЯСНИТЕЛЬНАЯ ЗАПИСКА.
4. ВСЕ РАБОТЫ ВЫПОЛНЯТЬ С ВЫСОКИМ КАЧЕСТВОМ ИЗ ВЫСОКОКАЧЕСТВЕННЫХ МАТЕРИАЛОВ.

ИЗМ.	КОЛ.УЧ	ЛИСТ	N ДОК.	ПОДП.	ДАТА
РАЗРАБ.		Кайргалиев			
ПРОВЕР.		ТАСПАЕВ			
ГЛ. СПЕЦ					
Н. КОНТР.					
ГИП		ТАСПАЕВ			

П–00–15–68–АД

Разработка проектно–сметной документации с прохождением комплексной вневедомственной экспертизы на капитальный ремонт автодороги с.Карагай и школа–гимназия N24 Жылыойского района

АВТОДОРОГА	СТАДИЯ	ЛИСТ	ЛИСТОВ
	РП	1	25
Общие данные (начало)	ТОО "ПроектСтройИнжиниринг" г. УРАЛЬСК		

ФОРМАТ А3

ВЗАМ. ИНВ. N | ПОДПИСЬ И ДАТА | ИНВ. N ПОДЛ.

СИТУАЦИОННЫЙ ПЛАН

Проезд к школе–гимназии N24 (L=541м) с разворотной площадкой (S=900м²)

1:2000

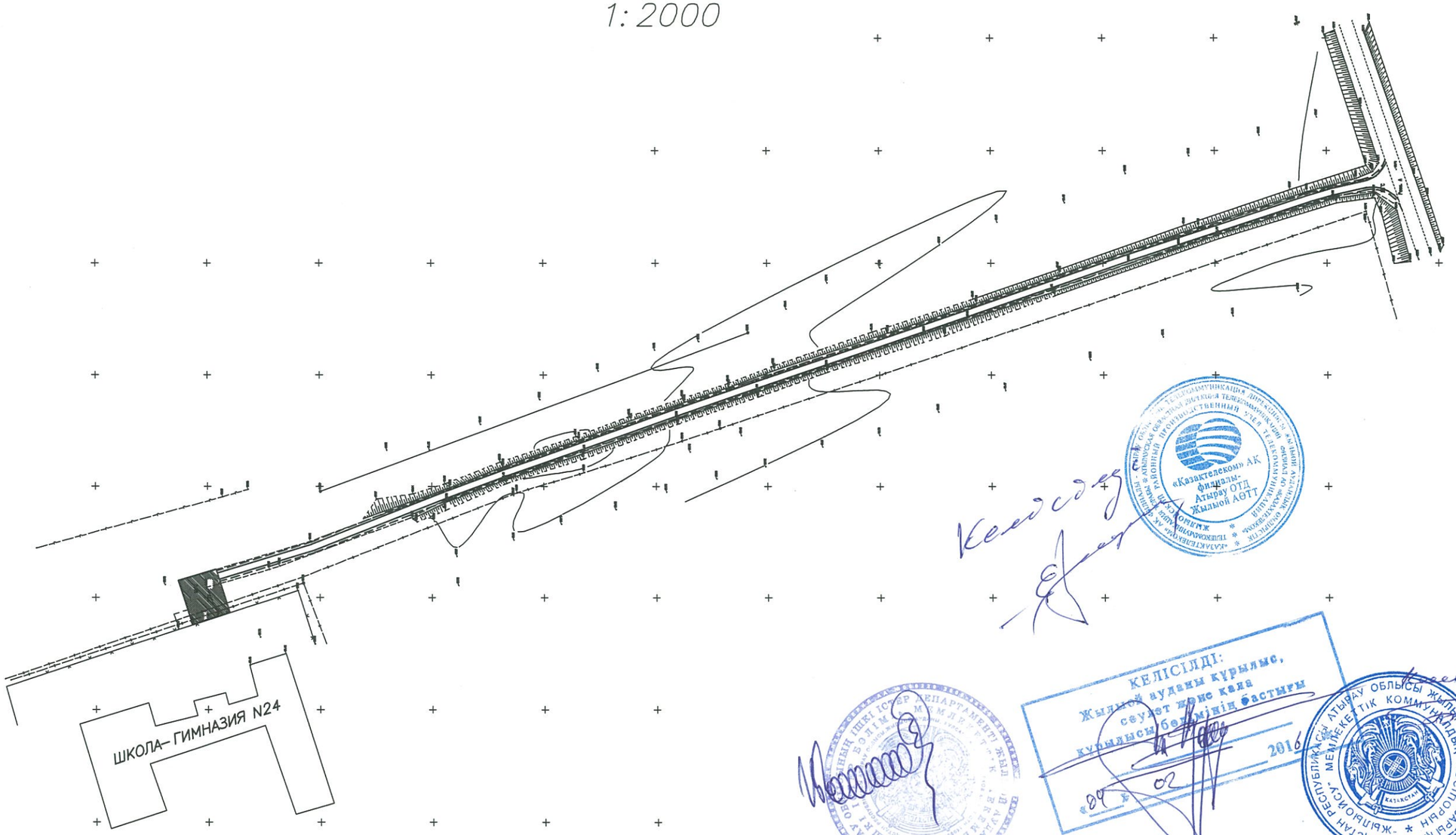

ИНВ. N ПОДЛ.	ПОДПИСЬ И-ДАТА	ВЗАМ. ИНВ. N

ИЗМ.	КОЛ.УЧ.	ЛИСТ	N°ДОК.	ПОДП.	ДАТА
РАЗРАБ.		Кайргалиев			
ПРОВЕР.		ТАСПАЕВ			
ГЛ. СПЕЦ.					
Н. КОНТР.					
ГИП		ТАСПАЕВ			

П–00–15–68–АД

Разработка проектно–сметной документации с прохождением комплексной вневедомственной экспертизы на капитальный ремонт автодороги с.Карагай и школа–гимназия N24 Жылыойского района

АВТОДОРОГА	СТАДИЯ	ЛИСТ	ЛИСТОВ
	РП	2а	25

Общие данные (окончание)

ТОО"ПроектСтройИнжиниринг" г. УРАЛЬСК

ФОРМАТ А3

ПРОФИЛЬ

МАСШТАБ
ГОРИЗОНТАЛЬНЫЙ 1:1000
ВЕРТИКАЛЬНЫЙ 1:100

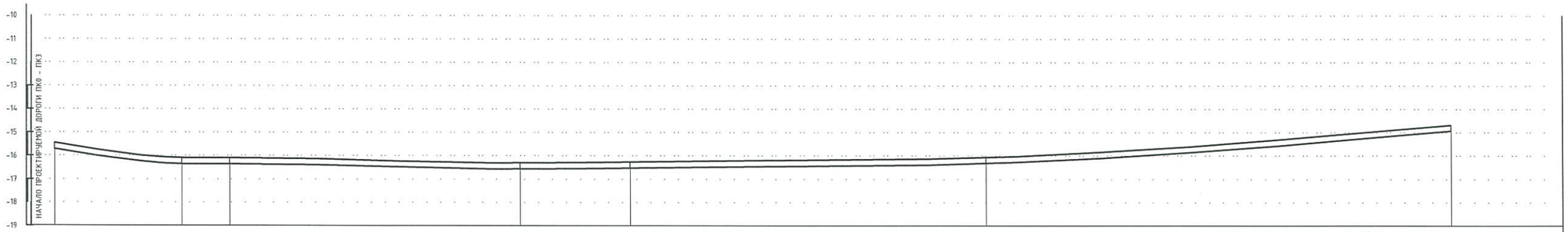

РАЗВЕРНУТЫЙ ПЛАН ДОРОЖКИ							
ТИП МЕСТНОСТИ ПО УВЛАЖНЕНИЮ							
ПРОЕКТНЫЕ ДАННЫЕ	ОТМЕТКА ОСИ ДОРОГИ, М	-15.46			-16.32		-14.67
	УКЛОН, ‰, ВЕРТИКАЛЬНАЯ КРИВАЯ	100					200
ФАКТИЧЕСКИЕ ДАННЫЕ	ОТМЕТКА ЗЕМЛИ, М	-15.72	-16.36	-16.36	-16.58	-16.53	-16.33	-14.93
	РАССТОЯНИЕ, М	27.3	10.3	62.4	23.6	76.4	100	
	ПИКЕТ	0	27.3	37.6	1	23.6	2	3
	ЭЛЕМЕНТЫ ПЛАНА		ВУ1 3°	ВУ2 2°		ВУ3 1°		
	КИЛОМЕТРЫ							

ИЗМ.	КОЛ.УЧ	ЛИСТ	N ДОК.	ПОДП.	ДАТА
РАЗРАБ.		Кайргалиев			
ПРОВЕР.		ТАСПАЕВ			
ГЛ. СПЕЦ					
Н. КОНТР.					
		ТАСПАЕВ			

П-00-15-68-АД

Разработка проектно-сметной документации с прохождением комплексной вневедомственной экспертизы на капитальный ремонт автодороги с.Карагай и школа-гимназия N24 Жылыойского района

АВТОДОРОГА	СТАДИЯ	ЛИСТ	ЛИСТОВ
	РП	12	25
Продольный профиль (ПК0+00 – ПК3+00) (Проезд к школе-гимназии N24)	ТОО "ПроектСтройИнжиниринг" г. УРАЛЬСК		

ФОРМАТ А3

ИНВ. N ПОДЛ. | ПОДПИСЬ И ДАТА | ВЗАМ. ИНВ. N

ПРОФИЛЬ

МАСШТАБ
ГОРИЗОНТАЛЬНЫЙ 1:1000
ВЕРТИКАЛЬНЫЙ 1:100

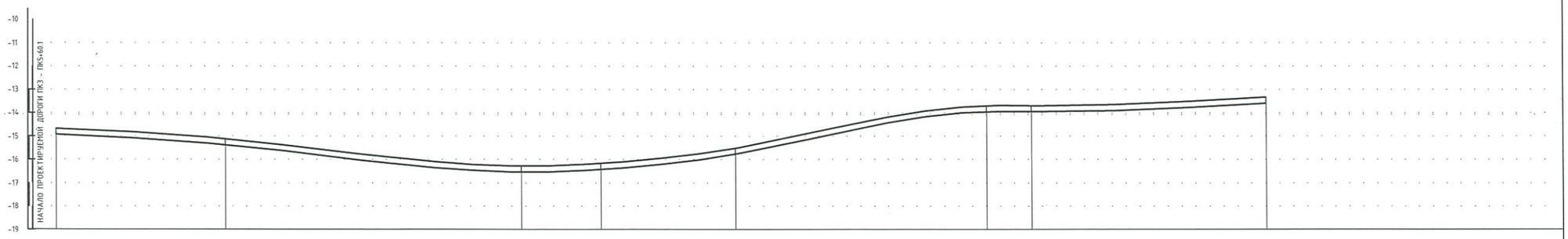

РАЗВЕРНУТЫЙ ПЛАН ДОРОЖКИ												
ТИП МЕСТНОСТИ ПО УВЛАЖНЕНИЮ												
ПРОЕКТНЫЕ ДАННЫЕ: ОТМЕТКА ОСИ ДОРОГИ, М	-14.67				-16.27							
ПРОЕКТНЫЕ ДАННЫЕ: УКЛОН, ‰, ВЕРТИКАЛЬНАЯ КРИВАЯ		100										
ФАКТИЧЕСКИЕ ДАННЫЕ: ОТМЕТКА ЗЕМЛИ, М	-14.93		-15.38		-16.53	-16.42		-15.78		-13.95	-13.95	-13.59
ФАКТИЧЕСКИЕ ДАННЫЕ: РАССТОЯНИЕ, М		36.4		63.6		17.1	28.9		54		9.6	31.4
ПИКЕТ	3		36.4		4	17.1		46		5	9.6	41
ЭЛЕМЕНТЫ ПЛАНА			ВУ4 1°			ВУ5 2°		ВУ6 12°			ВУ7 7°	
КИЛОМЕТРЫ												

ВЗАМ. ИНВ. N
ПОДПИСЬ И ДАТА
ИНВ. N ПОДЛ.

ИЗМ.	КОЛ.УЧ.	ЛИСТ	N ДОК.	ПОДП.	ДАТА
РАЗРАБ.		Кайргалиев			
ПРОВЕР.		ТАСПАЕВ			
ГЛ. СПЕЦ.					
Н. КОНТР.					
		ТАСПАЕВ			

П–00–15–68–АД

Разработка проектно–сметной документации с прохождением комплексной вневедомственной экспертизы на капитальный ремонт автодороги с.Карагай и школа–гимназия N24 Жылыойского района

АВТОДОРОГА	СТАДИЯ	ЛИСТ	ЛИСТОВ
	РП	13	25

Продольный профиль (ПК3+00 – ПК5+41) (Проезд к школе–гимназии N24)

ТОО "ПроектСтройИнжиниринг" г. УРАЛЬСК

ФОРМАТ А3

ПРОФИЛЬ

МАСШТАБ
ГОРИЗОНТАЛЬНЫЙ 1:1000
ВЕРТИКАЛЬНЫЙ 1:100

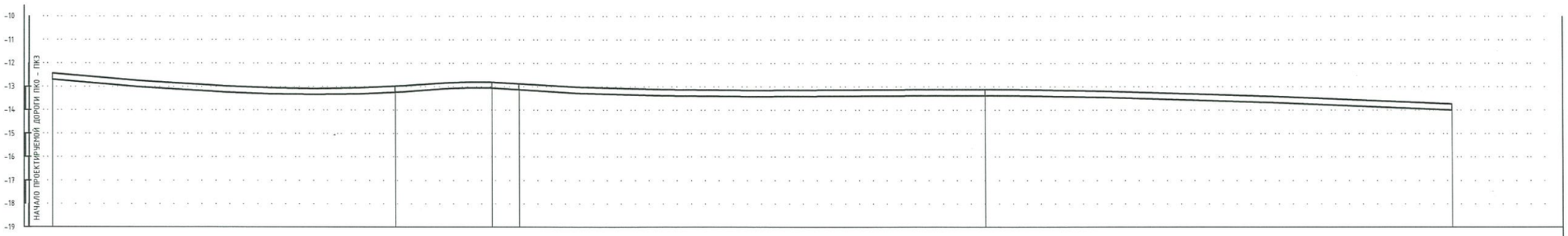

РАЗВЕРНУТЫЙ ПЛАН ДОРОЖКИ							
ТИП МЕСТНОСТИ ПО УВЛАЖНЕНИЮ							
ПРОЕКТНЫЕ ДАННЫЕ	ОТМЕТКА ОСИ ДОРОГИ, М	-12.44		-12.96	-12.85		-13.75
	УКЛОН, ‰, ВЕРТИКАЛЬНАЯ КРИВАЯ	73.46		26.54			200
ФАКТИЧЕСКИЕ ДАННЫЕ	ОТМЕТКА ЗЕМЛИ, М	-12.70		-13.22	-13.05	-13.11	-13.39 -16.01
	РАССТОЯНИЕ, М	73.46		20.76	5.78	100	100
	ПИКЕТ	0		73.46	94.22	1	2 3
	ЭЛЕМЕНТЫ ПЛАНА						
	КИЛОМЕТРЫ						

ИНВ. N ПОДЛ. | ПОДПИСЬ И ДАТА | ВЗАМ. ИНВ. N

ИЗМ.	КОЛ.УЧ	ЛИСТ	N ДОК	ПОДП.	ДАТА
РАЗРАБ.		Кайргалиев			
ПРОВЕР.		ТАСПАЕВ			
ГЛ. СПЕЦ					
Н. КОНТР.					
		ТАСПАЕВ			

П–00–15–68–АД

Разработка проектно–сметной документации с прохождением комплексной вневедомственной экспертизы на капитальный ремонт автодороги с.Карагай и школа–гимназия N24 Жылыойского района

АВТОДОРОГА	СТАДИЯ	ЛИСТ	ЛИСТОВ
	РП	14	25
Продольный профиль (ПК0+00 – ПК3+00) (Подъездная дорога)	ТОО "ПроектСтройИнжиниринг" г. УРАЛЬСК		

ФОРМАТ А3

ПРОФИЛЬ

МАСШТАБ
ГОРИЗОНТАЛЬНЫЙ 1:1000
ВЕРТИКАЛЬНЫЙ 1:100

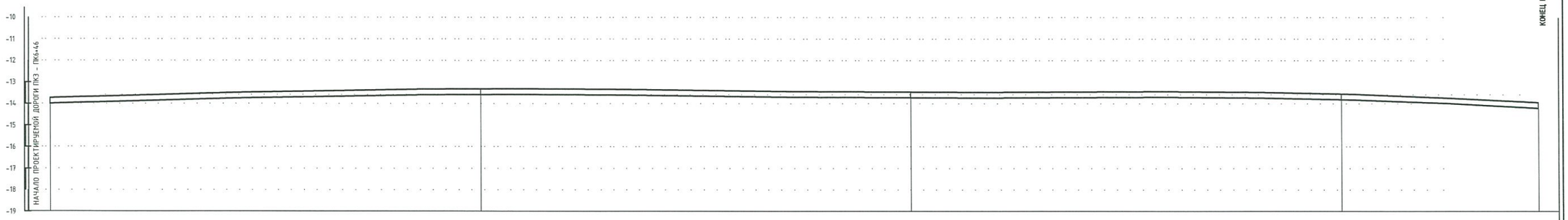

РАЗВЕРНУТЫЙ ПЛАН ДОРОЖКИ							
ТИП МЕСТНОСТИ ПО УВЛАЖНЕНИЮ							
ПРОЕКТНЫЕ ДАННЫЕ: ОТМЕТКА ОСИ ДОРОГИ, М	-13.75		-13.37				-13.94
ПРОЕКТНЫЕ ДАННЫЕ: УКЛОН, ‰, ВЕРТИКАЛЬНАЯ КРИВАЯ			100 246				
ФАКТИЧЕСКИЕ ДАННЫЕ: ОТМЕТКА ЗЕМЛИ, М	-14.61		-13.63		-13.73	-13.80	-14.20
ФАКТИЧЕСКИЕ ДАННЫЕ: РАССТОЯНИЕ, М		100		100	100		46
ПИКЕТ	3		4		5	6	ВУП 1*
ЭЛЕМЕНТЫ ПЛАНА							
КИЛОМЕТРЫ							

ИЗМ.	КОЛ.УЧ.	ЛИСТ	N ДОК.	ПОДП.	ДАТА
РАЗРАБ.		Кайргалиев			
ПРОВЕР.		ТАСПАЕВ			
ГЛ. СПЕЦ.					
Н. КОНТР.					
		ТАСПАЕВ			

П–00–15–68–АД

Разработка проектно–сметной документации с прохождением комплексной вневедомственной экспертизы на капитальный ремонт автодороги с.Карагай и школа–гимназия N24 Жылыойского района

АВТОДОРОГА

СТАДИЯ	ЛИСТ	ЛИСТОВ
РП	15	25

Продольный профиль (ПК3+00 – ПК6+46) (Подъездная дорога)

ТОО "ПроектСтройИнжиниринг" г. УРАЛЬСК

ФОРМАТ А3

ВЗАМ. ИНВ. N | ПОДПИСЬ И ДАТА | ИНВ. N ПОДЛ.

ПРОФИЛЬ

МАСШТАБ
ГОРИЗОНТАЛЬНЫЙ 1:1000
ВЕРТИКАЛЬНЫЙ 1:100

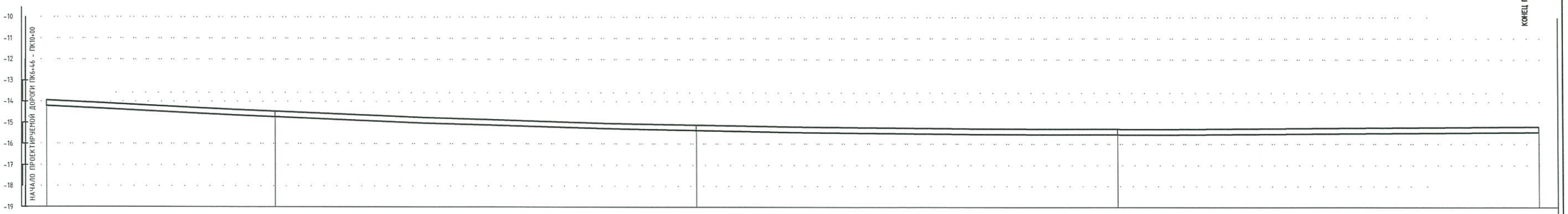

РАЗВЕРНУТЫЙ ПЛАН ДОРОЖКИ										
ТИП МЕСТНОСТИ ПО УВЛАЖНЕНИЮ										
ПРОЕКТНЫЕ ДАННЫЕ: ОТМЕТКА ОСИ ДОРОГИ, М	-13.94							-15.28		-15.17
ПРОЕКТНЫЕ ДАННЫЕ: УКЛОН, ‰, ВЕРТИКАЛЬНАЯ КРИВАЯ		254								100
ФАКТИЧЕСКИЕ ДАННЫЕ: ОТМЕТКА ЗЕМЛИ, М	-14.20		-14.72		-15.38		-15.54		-15.43	
ФАКТИЧЕСКИЕ ДАННЫЕ: РАССТОЯНИЕ, М		54		100		100		100		
ПИКЕТ	46		7		8		9		10	
ЭЛЕМЕНТЫ ПЛАНА	ВУ1 1°									
КИЛОМЕТРЫ										

ИНВ. N ПОДЛ. | ПОДПИСЬ И ДАТА | ВЗАМ. ИНВ. N

ИЗМ.	КОЛ. УЧ.	ЛИСТ	N ДОК.	ПОДП.	ДАТА
РАЗРАБ.		Кайргалиев			
ПРОВЕР.		ТАСПАЕВ			
ГЛ. СПЕЦ.					
Н. КОНТР.					
		ТАСПАЕВ			

П–00–15–68–АД

Разработка проектно–сметной документации с прохождением комплексной вневедомственной экспертизы на капитальный ремонт автодороги с.Карагай и школа–гимназия N24 Жылыойского района

АВТОДОРОГА

СТАДИЯ	ЛИСТ	ЛИСТОВ
РП	16	25

Продольный профиль (ПК6+46 – ПК10+00) (Подъездная дорога)

ТОО "ПроектСтройИнжиниринг" г. УРАЛЬСК

ФОРМАТ А3

ПРОФИЛЬ

МАСШТАБ
ГОРИЗОНТАЛЬНЫЙ 1:1000
ВЕРТИКАЛЬНЫЙ 1:100

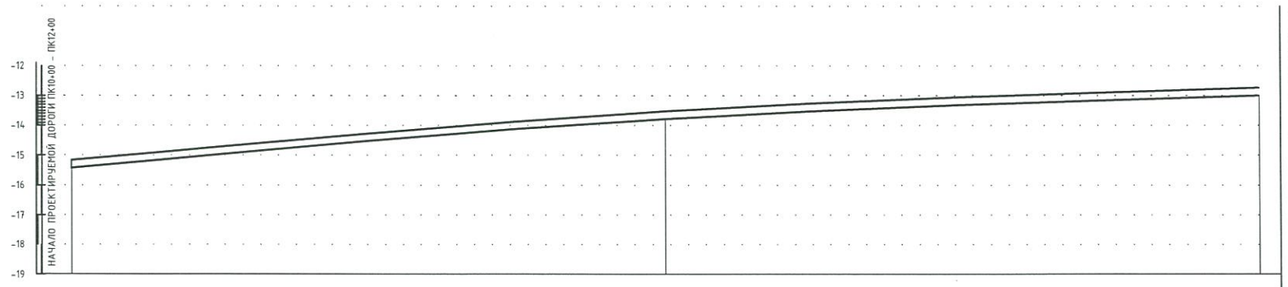

РАЗВЕРНУТЫЙ ПЛАН ДОРОЖКИ					
ТИП МЕСТНОСТИ ПО УВЛАЖНЕНИЮ					
ПРОЕКТНЫЕ ДАННЫЕ: ОТМЕТКА ОСИ ДОРОГИ, М	-15.17				-12.74
ПРОЕКТНЫЕ ДАННЫЕ: УКЛОН, ‰, ВЕРТИКАЛЬНАЯ КРИВАЯ				200	
ФАКТИЧЕСКИЕ ДАННЫЕ: ОТМЕТКА ЗЕМЛИ, М	-15.43		-13.79		-13.00
ФАКТИЧЕСКИЕ ДАННЫЕ: РАССТОЯНИЕ, М		100		100	
ПИКЕТ	10		11		12
ЭЛЕМЕНТЫ ПЛАНА					
КИЛОМЕТРЫ					

ИНВ. N ПОДЛ.	ПОДПИСЬ И ДАТА	ВЗАМ. ИНВ. N

ИЗМ.	КОЛ.УЧ.	ЛИСТ	N ДОК.	ПОДП.	ДАТА
РАЗРАБ.		Кайргалиев			
ПРОВЕР.		ТАСПАЕВ			
ГЛ. СПЕЦ					
Н. КОНТР.					
		ТАСПАЕВ			

П–00–15–68–АД

Разработка проектно–сметной документации с прохождением комплексной вневедомственной экспертизы на капитальный ремонт автодороги с.Карагай и школа–гимназия N24 Жылыойского района

АВТОДОРОГА	СТАДИЯ	ЛИСТ	ЛИСТОВ
	РП	17	25
Продольный профиль(ПК10+00 – ПК12+00) (Подъездная дорога)	ТОО"ПроектСтройИнжиниринг" г. УРАЛЬСК		

ФОРМАТ А3

ПРОФИЛЬ

МАСШТАБ
ГОРИЗОНТАЛЬНЫЙ 1:1000
ВЕРТИКАЛЬНЫЙ 1:100

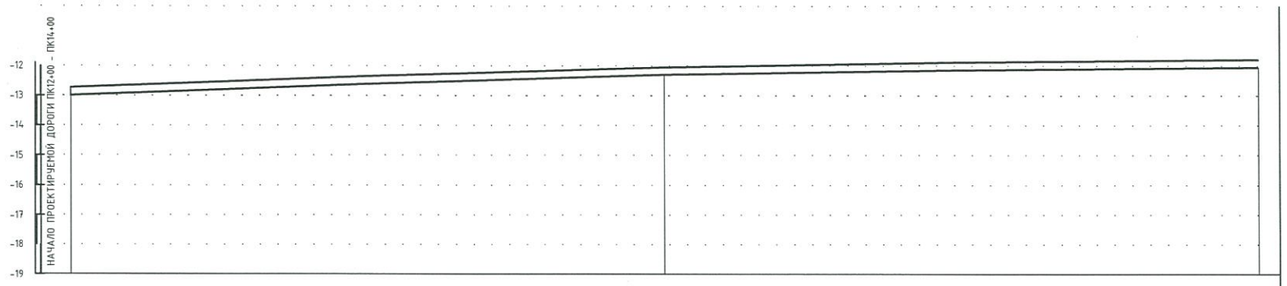

РАЗВЕРНУТЫЙ ПЛАН ДОРОЖКИ					
ТИП МЕСТНОСТИ ПО УВЛАЖНЕНИЮ					
ПРОЕКТНЫЕ ДАННЫЕ	ОТМЕТКА ОСИ ДОРОГИ, М	-12.74			-11.81
	УКЛОН, ‰, ВЕРТИКАЛЬНАЯ КРИВАЯ				200
ФАКТИЧЕСКИЕ ДАННЫЕ	ОТМЕТКА ЗЕМЛИ, М	-13.00	-12.41		-12.07
	РАССТОЯНИЕ, М		100	100	
	ПИКЕТ	12	13		14
	ЭЛЕМЕНТЫ ПЛАНА				
	КИЛОМЕТРЫ				

ВЗАМ. ИНВ. N
ПОДПИСЬ И ДАТА
ИНВ. N ПОДЛ.

ИЗМ.	КОЛ. УЧ.	ЛИСТ	N ДОК.	ПОДП.	ДАТА
РАЗРАБ.		Кайргалиев			
ПРОВЕР.		ТАСПАЕВ			
ГЛ. СПЕЦ.					
Н. КОНТР.					
		ТАСПАЕВ			

П–00–15–68–АД

Разработка проектно–сметной документации с прохождением комплексной вневедомственной экспертизы на капитальный ремонт автодороги с.Карагай и школа–гимназия N24 Жылыойского района

АВТОДОРОГА	СТАДИЯ	ЛИСТ	ЛИСТОВ
	РП	18	25
Продольный профиль(ПК12+00 – ПК14+00) (Подъездная дорога)	ТОО "ПроектСтройИнжиниринг" г. УРАЛЬСК		

ФОРМАТ А3

ПРОФИЛЬ

МАСШТАБ
ГОРИЗОНТАЛЬНЫЙ 1:1000
ВЕРТИКАЛЬНЫЙ 1:100

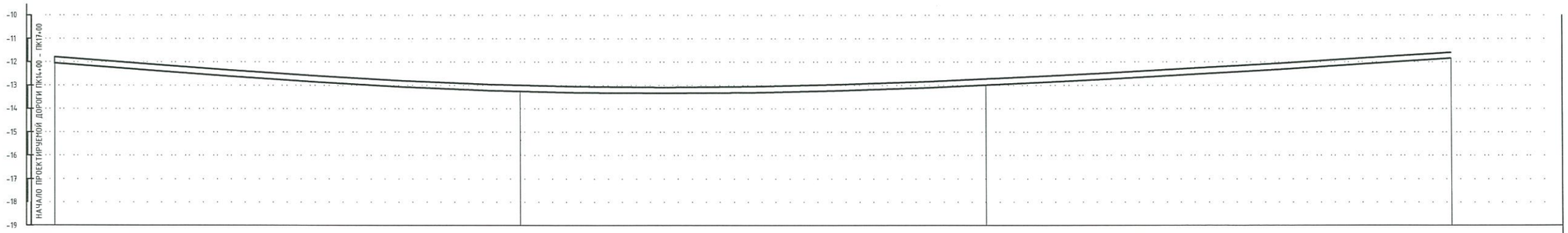

РАЗВЕРНУТЫЙ ПЛАН ДОРОЖКИ						
ТИП МЕСТНОСТИ ПО УВЛАЖНЕНИЮ						
ПРОЕКТНЫЕ ДАННЫЕ	ОТМЕТКА ОСИ ДОРОГИ, М	-11.81		-13.01		-11.59
	УКЛОН, ‰, ВЕРТИКАЛЬНАЯ КРИВАЯ		100		200	
ФАКТИЧЕСКИЕ ДАННЫЕ	ОТМЕТКА ЗЕМЛИ, М	-12.07		-13.27	-13.00	-11.65
	РАССТОЯНИЕ, М		100	100	100	
	ПИКЕТ	14		15	16	17
	ЭЛЕМЕНТЫ ПЛАНА					
	КИЛОМЕТРЫ					

ВЗАМ. ИНВ. N
ПОДПИСЬ И ДАТА
ИНВ. N ПОДЛ.

ИЗМ.	КОЛ.УЧ	ЛИСТ	N ДОК	ПОДП.	ДАТА
РАЗРАБ.		Кайргалиев			
ПРОВЕР.		ТАСПАЕВ			
ГЛ. СПЕЦ					
Н. КОНТР.					
		ТАСПАЕВ			

П-00-15-68-АД

Разработка проектно-сметной документации с прохождением комплексной вневедомственной экспертизы на капитальный ремонт автодороги с.Карагай и школа-гимназия N24 Жылыойского района

АВТОДОРОГА

СТАДИЯ	ЛИСТ	ЛИСТОВ
РП	19	25

Продольный профиль(ПК14+00 - ПК17+00) (Подъездная дорога)

ТОО "ПроектСтройИнжиниринг" г. УРАЛЬСК

ФОРМАТ А3

ПРОФИЛЬ

МАСШТАБ
ГОРИЗОНТАЛЬНЫЙ 1:1000
ВЕРТИКАЛЬНЫЙ 1:100

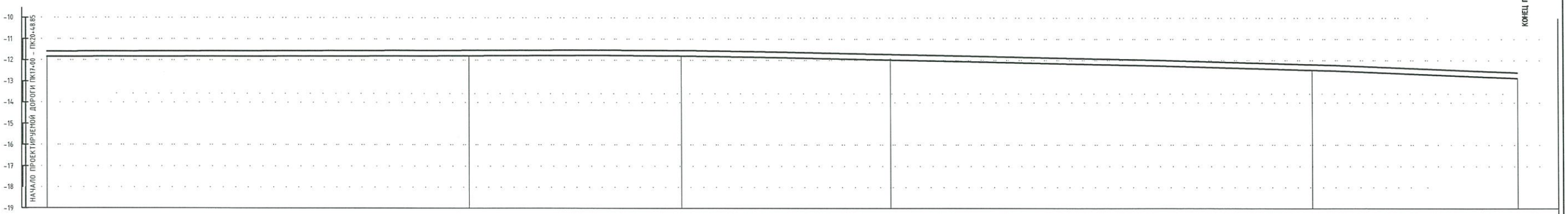

РАЗВЕРНУТЫЙ ПЛАН ДОРОЖКИ													
ТИП МЕСТНОСТИ ПО УВЛАЖНЕНИЮ													
ПРОЕКТНЫЕ ДАННЫЕ	ОТМЕТКА ОСИ ДОРОГИ, М	-11.59					-11.56						-12.55
	УКЛОН, %, ВЕРТИКАЛЬНАЯ КРИВАЯ					150.36	198.49						
ФАКТИЧЕСКИЕ ДАННЫЕ	ОТМЕТКА ЗЕМЛИ, М	-11.85		-11.80		-11.82		-11.89		-12.45		-12.81	
	РАССТОЯНИЕ, М		100		50.36		49.64		100		48.85		
ПИКЕТ		17		18		50.36		19		20		48.85	
ЭЛЕМЕНТЫ ПЛАНА						ВУ2 5°							
КИЛОМЕТРЫ													

ИНВ. N ПОДЛ.	ПОДПИСЬ И ДАТА	ВЗАМ. ИНВ. N

ИЗМ.	КОЛ.УЧ.	ЛИСТ	N°ДОК	ПОДП.	ДАТА
РАЗРАБ.		Кайргалиев			
ПРОВЕР.		ТАСПАЕВ			
ГЛ. СПЕЦ.					
Н. КОНТР.					
		ТАСПАЕВ			

П-00-15-68-АД

Разработка проектно-сметной документации с прохождением комплексной вневедомственной экспертизы на капитальный ремонт автодороги с.Карагай и школа-гимназия N24 Жылыойского района

АВТОДОРОГА	СТАДИЯ	ЛИСТ	ЛИСТОВ
	РП	20	25

Продольный профиль(ПК17+00-ПК20+48.85)
(Подъездная дорога)

ТОО"ПроектСтройИнжиниринг"
г. УРАЛЬСК

ФОРМАТ А3

ПРОФИЛЬ

МАСШТАБ
ГОРИЗОНТАЛЬНЫЙ 1:1000
ВЕРТИКАЛЬНЫЙ 1:100

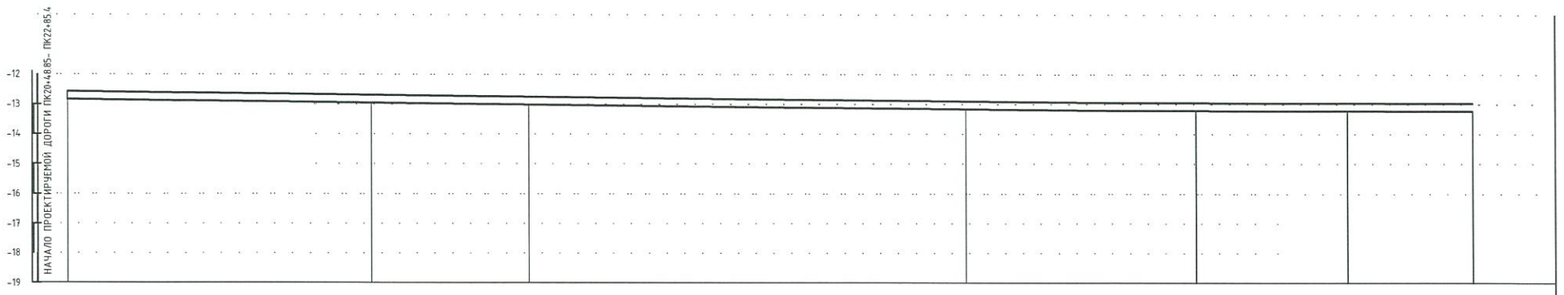

РАЗВЕРНУТЫЙ ПЛАН ДОРОЖКИ														
ТИП МЕСТНОСТИ ПО УВЛАЖНЕНИЮ														
ПРОЕКТНЫЕ ДАННЫЕ	ОТМЕТКА ОСИ ДОРОГИ, М	-12.55										-12.94		-12.94
	УКЛОН, ‰, ВЕРТИКАЛЬНАЯ КРИВАЯ													
ФАКТИЧЕСКИЕ ДАННЫЕ	ОТМЕТКА ЗЕМЛИ, М	-12.81		-12.97		-13.04			-13.18		-13.21	-13.20		-13.20
	РАССТОЯНИЕ, М		51.15		26.49		73.51			38.8		25.52	21.08	
	ПИКЕТ	48.85		21		ВУЗ 26.49			22		38.8	64.32		85.4
	ЭЛЕМЕНТЫ ПЛАНА													
	КИЛОМЕТРЫ													

ИНВ. N	ПОДП.	ПОДПИСЬ И ДАТА	ВЗАМ. ИНВ. N

ИЗМ.	КОЛ. УЧ.	ЛИСТ	N ДОК.	ПОДП.	ДАТА
РАЗРАБ.		Кайргалиев			
ПРОВЕР.		ТАСПАЕВ			
ГЛ. СПЕЦ.					
Н. КОНТР.					
		ТАСПАЕВ			

П–00–15–68–АД

Разработка проектно–сметной документации с прохождением комплексной вневедомственной экспертизы на капитальный ремонт автодороги с.Карагай и школа–гимназия N24 Жылыойского района

АВТОДОРОГА

СТАДИЯ	ЛИСТ	ЛИСТОВ
РП	21	25

Продольный профиль
(ПК20+48.85 – ПК22+85.4)
(Подъездная дорога)

ТОО "ПроектСтройИнжиниринг"
г. УРАЛЬСК

ФОРМАТ А3

ПРИМЕЧАНИЕ

* - Существующий слой покрытия

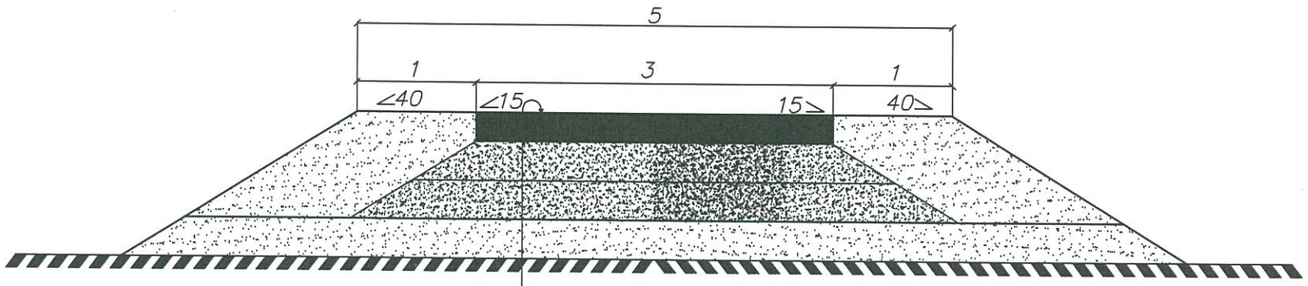

горячий плотный мелкозернистый асфальтобетон типа Б марки II на битуме БНД 60/90 - 6 см

щебеночная смесь фракции 10-20 - 5 см

щебеночная смесь фракции 40-70 - 15 см

ЩГС - 15 см *

СХЕМА ПРОЕЗДА

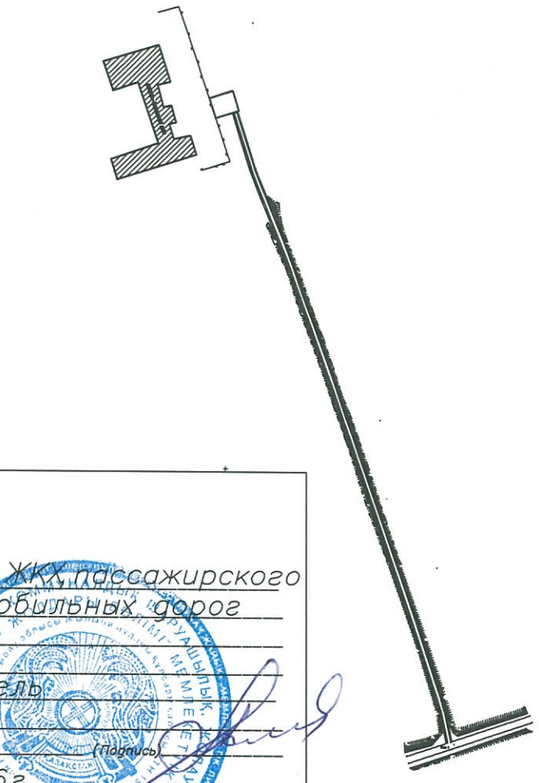

СОГЛАСОВАНО:

(Наименование ведомства) ГУ "Отдел ЖКХ пассажирского транспорта и автомобильных дорог Жылыойского района"

(Занимаемая должность) Руководитель

(Ф.и.о.) Досжанова Л.Б. (Подпись)

"4" 02 2016 г.

Объем щебня фракции 40-70 на дополнительный слой дорожной одежды

Нм	Vм3.	Примечание
0.15	252.45	

Объем щебня фракции 10-20 на дополнительный слой дорожной одежды

Нм	Vм3.	Примечание
0.05	84,15	

ИЗМ.	КОЛ.УЧ.	ЛИСТ	N°ДОК.	ПОДП.	ДАТА
РАЗРАБ.		Кайргалиев			
ПРОВЕР.		ТАСПАЕВ			
ГЛ. СПЕЦ.					
Н. КОНТР.					
		ТАСПАЕВ			

П-00-15-68-АД

Разработка проектно-сметной документации с прохождением комплексной вневедомственной экспертизы на капитальный ремонт автодороги с.Карагай и школа-гимназия N24 Жылыойского района

АВТОДОРОГА	СТАДИЯ	ЛИСТ	ЛИСТОВ
	РП	22а	25

Конструкция дорожной одежды дороги к школе-гимназии N24 (ПК0+00-ПК5+41) L=541м (Категория - проезд)

ТОО "ПроектСтройИнжиниринг" г. УРАЛЬСК

ФОРМАТ А3

Однослойное асф/бетонное покрытие
разворотной площадки.

БР 300.30.15

Общ.кол. 28шт.

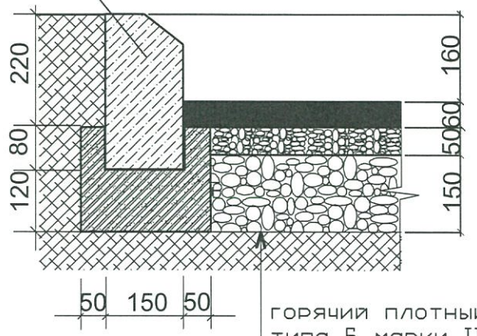

горячий плотный мелкозернистый асфальтобетон типа Б марки II на битуме БНД 60/90 – 6 см
щебеночная смесь фракции 10-20 – 5 см
щебеночная смесь фракции 40-70 – 15 см
Уплотненный грунт

СХЕМА РАЗВОРОТНОЙ ПЛОЩАДКИ

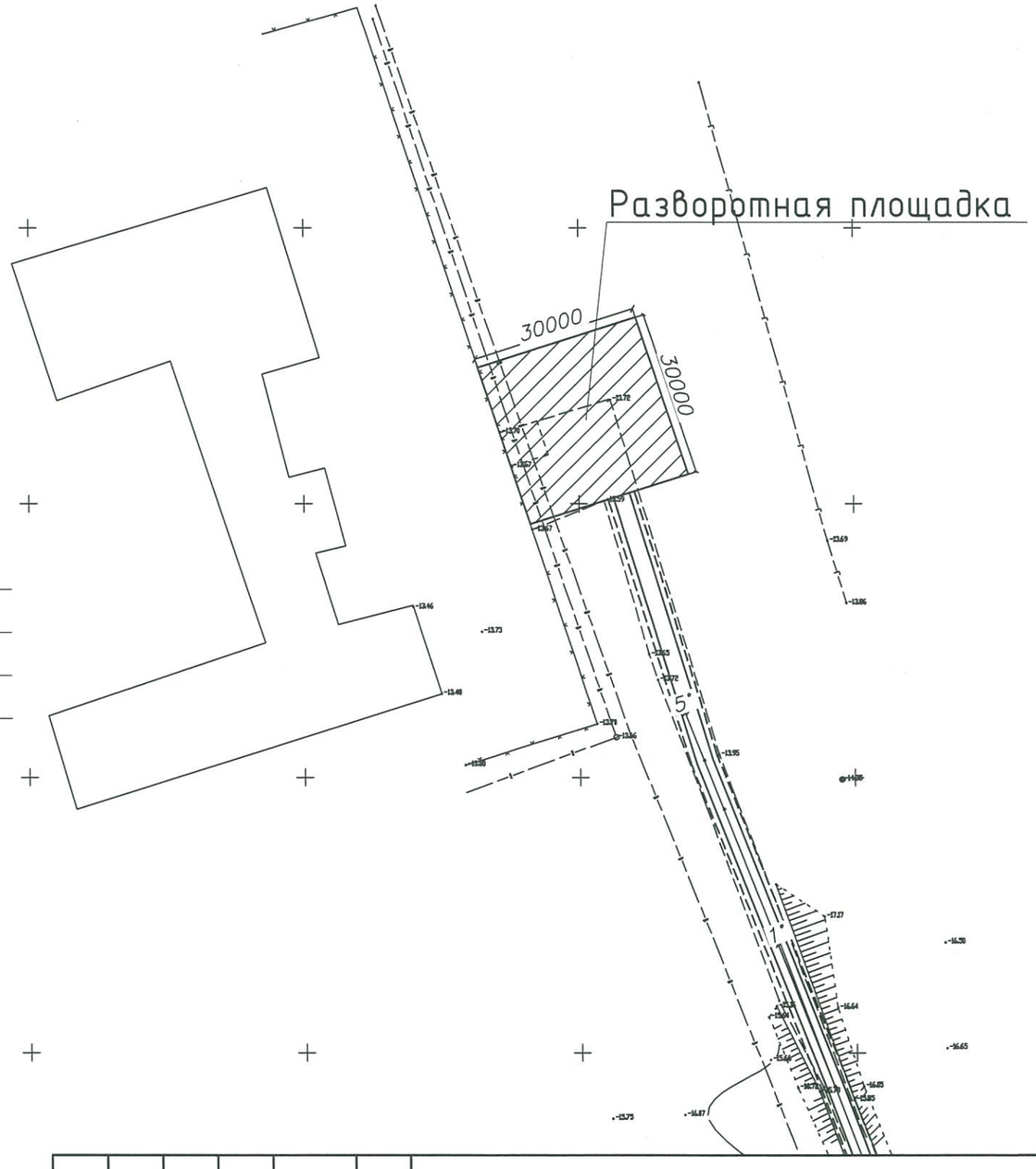

СОГЛАСОВАНО:

(Наименование ведомства) ГУ"Отдел ЖКХ,пассажирского транспорта и автомобильных дорог Жылыойского района"

(Занимаемая должность) Руководитель

(Ф.И.О.) Досжанова Л.Б. (Подпись)

"4" 02 2016г.

Объем щебня фракции 40-70

Нм	Vм3.	Примечание
0.15	135	

Объем щебня фракции 10-20

Нм	Vм3.	Примечание
0.05	45	

ИЗМ.	КОЛ.УЧ	ЛИСТ	N°ДОК	ПОДП.	ДАТА	П-00-15-68-АД		
						Разработка проектно-сметной документации с прохождением комплексной вневедомственной экспертизы на капитальный ремонт автодороги с.Карагай и школа-гимназия N24 Жылыойского района		
РАЗРАБ.		Кайргалиев				АВТОДОРОГА	СТАДИЯ	ЛИСТ	ЛИСТОВ
ПРОВЕР.		ТАСПАЕВ					РП	22в	25
ГЛ. СПЕЦ									
Н. КОНТР.						Конструкция дорожной одежды разворотной площадки (S=900м²)	ТОО"ПроектСтройИнжиниринг" г. УРАЛЬСК		
		ТАСПАЕВ							

ФОРМАТ А3

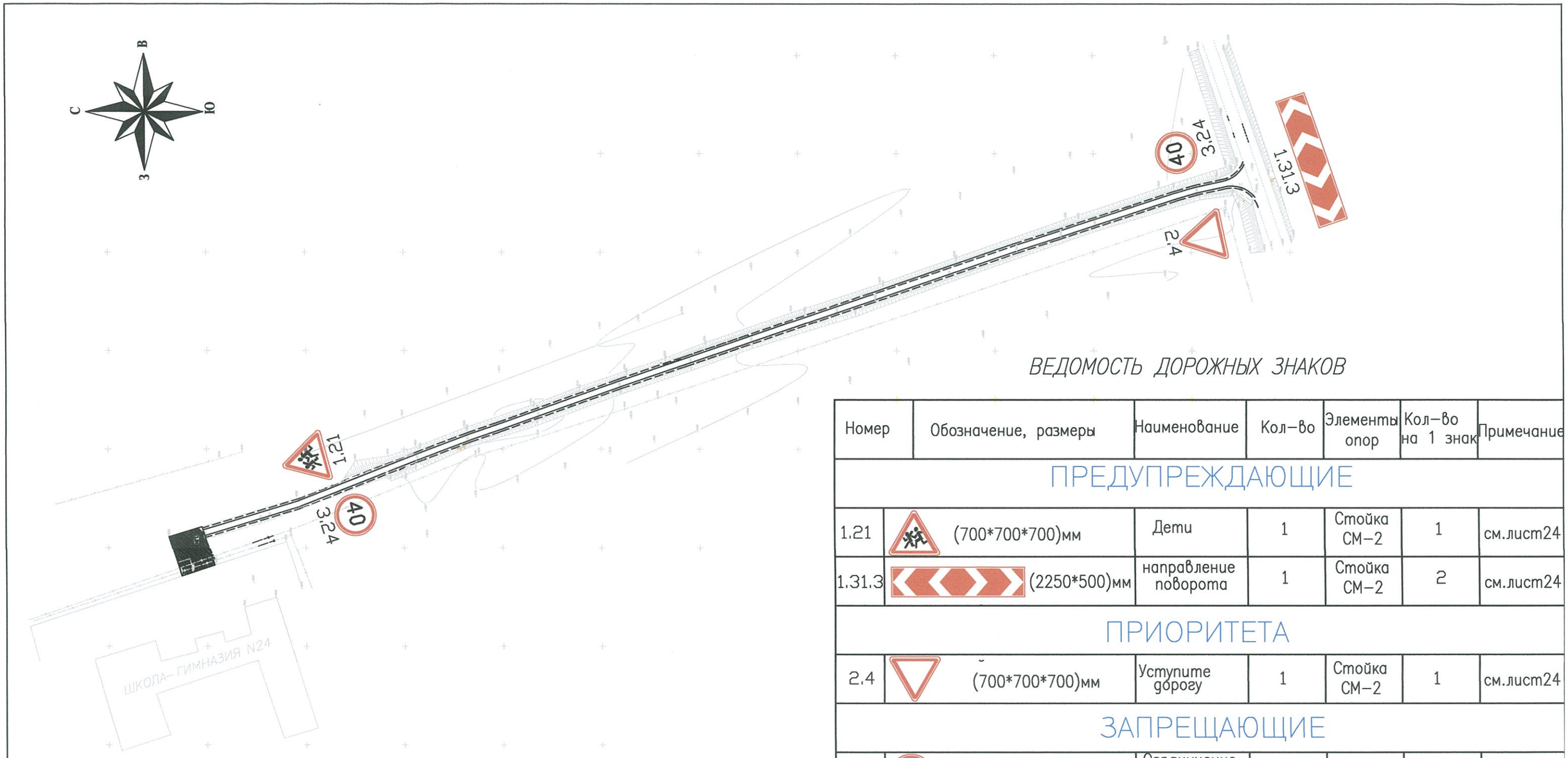

ВЕДОМОСТЬ ДОРОЖНЫХ ЗНАКОВ

Номер	Обозначение, размеры	Наименование	Кол-во	Элементы опор	Кол-во на 1 знак	Примечание
ПРЕДУПРЕЖДАЮЩИЕ						
1.21	(700*700*700)мм	Дети	1	Стойка СМ-2	1	см.лист24
1.31.3	(2250*500)мм	направление поворота	1	Стойка СМ-2	2	см.лист24
ПРИОРИТЕТА						
2.4	(700*700*700)мм	Уступите дорогу	1	Стойка СМ-2	1	см.лист24
ЗАПРЕЩАЮЩИЕ						
3.24	40 D 700 мм	Ограничение максимальной скорости	2	Стойка СМ-2	1	см.лист24
ОБЩЕЕ КОЛЛИЧЕСТВО			5		6	

СОГЛАСОВАНО:

(Наименование ведомства) _____

(Занимаемая должность) _____

(Ф.И.О.) Кранишев. Ш (Подпись) _____

"4" 02 2016 г.

ИЗМ.	КОЛ.УЧ.	ЛИСТ	N°ДОК.	ПОДП.	ДАТА
РАЗРАБ.		Кайргалиев			
ПРОВЕР.		ТАСПАЕВ			
ГЛ. СПЕЦ.					
Н. КОНТР.					
ГИП		ТАСПАЕВ			

П-00-15-68-АД

Разработка проектно-сметной документации с прохождением комплексной вневедомственной экспертизы на капитальный ремонт автодороги с.Карагай и школа-гимназия N24 Жылыойского района

АВТОДОРОГА	СТАДИЯ	ЛИСТ	ЛИСТОВ
	РП	23а	25

Дорожные знаки. Размещение (Проезд к школе-гимназии N24)

ТОО"ПроектСтройИнжиниринг" г. УРАЛЬСК

ИНВ. N ПОДЛ. | ПОДПИСЬ И ДАТА | ВЗАМ. ИНВ. N

ФОРМАТ А3

Стойка СМ-2

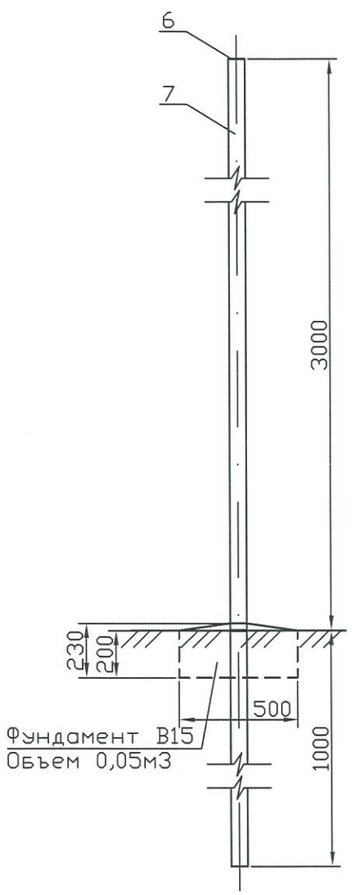

Крепление знаков к стойке

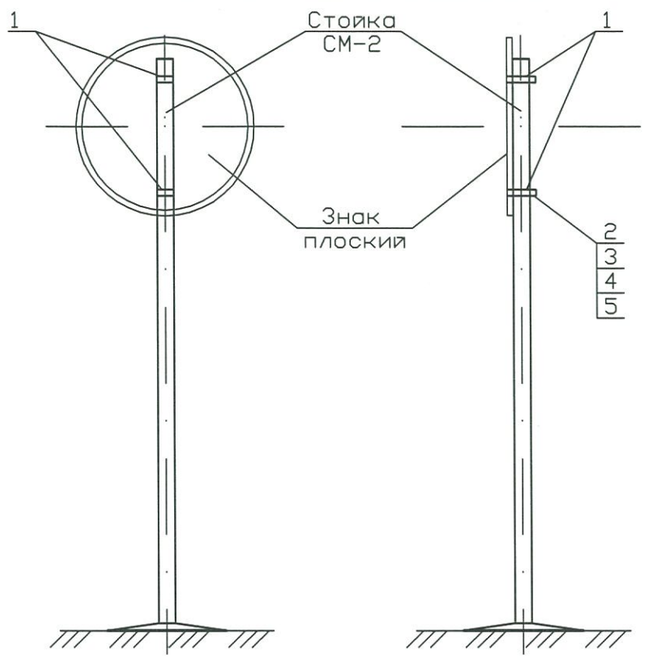

А - А

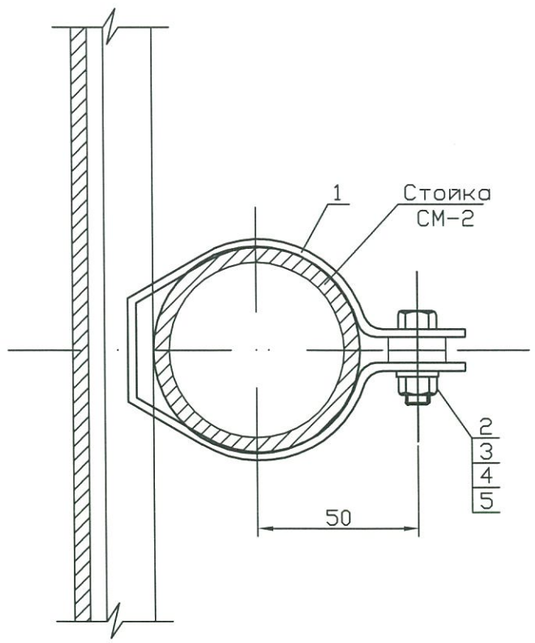

Хомут ХМ-1

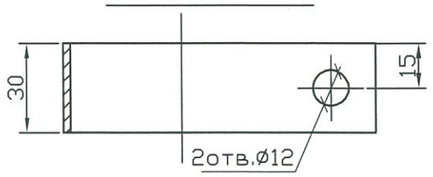

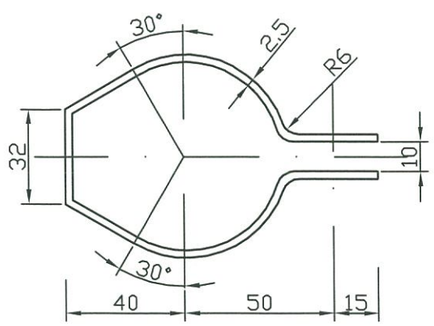

Спецификация металла на одну стойку

Марка поз.	Обозначение	Наименование	Кол	Примечание
		Стойка СМ-2		
6	ГОСТ 19903-74*	Лист 80х5 L=80	1	0,1
7	ГОСТ 10704-91	ТРУБА 76х5 L=4000	1	35
	БЕТОН КЛ В15 МАРКИ м200		1	0.05

Спецификация деталей крепления на один знак

Марка поз.	Обозначение	Наименование	Кол	Примечание
1	ГОСТ 19904-90	Полоса стальная 30х2.5	L=280	0.2
2		Прокладка 18х4, L=18	2	0.001
3	ГОСТ 7798-78	Болт М10х32	2	0.03
4	ГОСТ 5915-72	Гайка М10	2	0.02
5	ГОСТ 11371-78*	Шайба 10	2	0.0041

Деталь поз.2

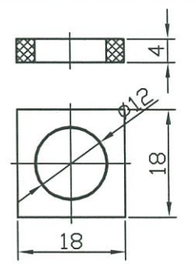

ИЗМ.	КОЛ.УЧ	ЛИСТ	N°ДОК.	ПОДП.	ДАТА
РАЗРАБ.		Кайргалиев			
ПРОВЕР.		ТАСПАЕВ			
ГЛ. СПЕЦ					
Н. КОНТР.					
		ТАСПАЕВ			

П-00-15-68-АД

Разработка проектно-сметной документации с прохождением комплексной вневедомственной экспертизы на капитальный ремонт автодороги с.Карагай и школа-гимназия N24 Жылыойского района

АВТОДОРОГА	СТАДИЯ	ЛИСТ	ЛИСТОВ
	РП	24	25
Дорожные знаки. Крепление	ТОО"ПроектСтройИнжиниринг" г. УРАЛЬСК		

ФОРМАТ А3