Республика Казахстан
ТОО "КазЖобаСаулет-Консалтинг"
(Лиц №16018343 от 29 ноября 2016г.)

Заказ: 21-18
Заказчик:ГУ "Отдел архитектуры, градостроительства и строительства города Руддера

РАБОЧИЙ ПРОЕКТ

«Система водоснабжения в селе "Бутаково" города Риддера ВКО »

Альбом 7

Насосная станция II-го подъема
Отопления и вентиляция.(ОВ)

Директор Зулеев Б.А.
ГАП Тиметов У.М.

г.Шымкент 2021 г.

ВЕДОМОСТЬ ЧЕРТЕЖЕЙ ОСНОВНОГО КОМПЛЕКТА ОВ

ЛИСТ	НАИМЕНОВАНИЕ	ПРИМЕЧАН.
ОВ-1	Общие данные.	
ОВ-2	План. Разрез 1-1. Схемы систем ВЕ1	

ОСНОВНЫЕ ПОКАЗАТЕЛИ ПО ЧЕРТЕЖАМ ОТОПЛЕНИЯ И ВЕНТИЛЯЦИИ

Наименование здания (сооружения), помещения	Объем, $м^3$	Периоды года при $t_н$= C^o	Расход теплоты, Вт				Расход холода, Вт	Установленная мощность кВт
			на отопление	на вентиляцию	на горячее водоснабжение	общий		
Машинный зал	151	-32	2980	-	-	2980	-	3,2

ВЕДОМОСТЬ ССЫЛОЧНЫХ И ПРИЛАГАЕМЫХ ДОКУМЕНТОВ.

Обозначение	Наименование	Примечание
	Ссылочные документы	
серия 5.904-10	Узлы прохода вентиляционных шахт через	
	покрытия промы.	
серия 4.904-69	Детали крепления санитарно-технических	
	приборов и трубопроводов.	
серия 1.494-32	Зонты и дефлекторы вентиляционных систем.	
серия 1.494-10	Решетки щелевые регулирующие. Тип Р.	
серия 5.904-1	Детали крепления воздуховодов.	
	Прилагаемые документы	
	Спецификация оборудования.	2 лист

ОБЩИЕ УКАЗАНИЯ

1. Проект разработан для наружной температуты -32 ^{0}С.
2. В проекте принято электрическое отопление.
3. В качестве нагревательных приборов приняты электропечи ПЭТ-4/1,6.
4. На основании СНиП РК 4.02-42-2006 и СНиП РК 2.04-03-2002 принята внутренняя температура в машинном зале tвн=+5 С. ^{0}
5. Вентиляция насосной станции запроектированна приточно-вытяжная с естественным побуждением. Таблица воздухообменов дана в пояснительной записке.
6. Воздухообмен машинного зала принят из расчета ассимиляции тепловыделений от электродвигателей насосов. Удаление воздуха производится через шахты с дефлектором. Приток естественный неорганизованный.
7. Вентиляционные приборы, воздуховоды и вентиляционное оборудование окрашиваются маслянной краской за 2 раза.

План-схема

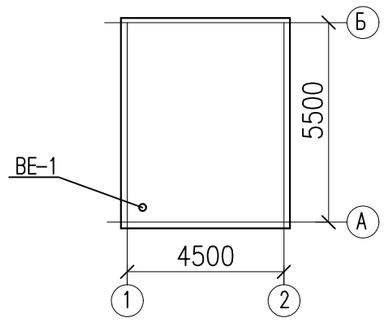

Согласовано
Раздел ЭОМ Акманов
Раздел АС Ерменбеков
Раздел ГП Каныбеков
Раздел ВК Алимардан

Взам. инв.N
Подп. дата
Инв.N подп.

Рабочий проект «Система водоснабжения в селе «Бутаково» города Риддер ВКО» разработан в сответствии с действующими на территории РК нормами и правилами и предусматривает мероприятия, обеспечивающие взрыво-пожаро-безопастность и исключающие вредные воздействия на окружающую среду, а также предупреждающие чрезвычайные ситуации природного и техногенного характера

Главный архитектор проекта Тиметов У.М.

Изм	Кол	Лист	Ndок	Подп	Дата
ГАП		Тиметов			
Проверил		Тиметов			
Исполнитель		Отеген			
Н.контроль		Зулеев С			

21-18 ОВ

«Система водоснабжения в селе «Бутаково» города Риддер ВКО»

Водопроводная насосная станция II подъема

Стадия	Лист	Листов
РП	1	2

Общие данные.

ТОО "КазЖобаСаулет-Консалтинг" г. Шымкент 2018 г.

План

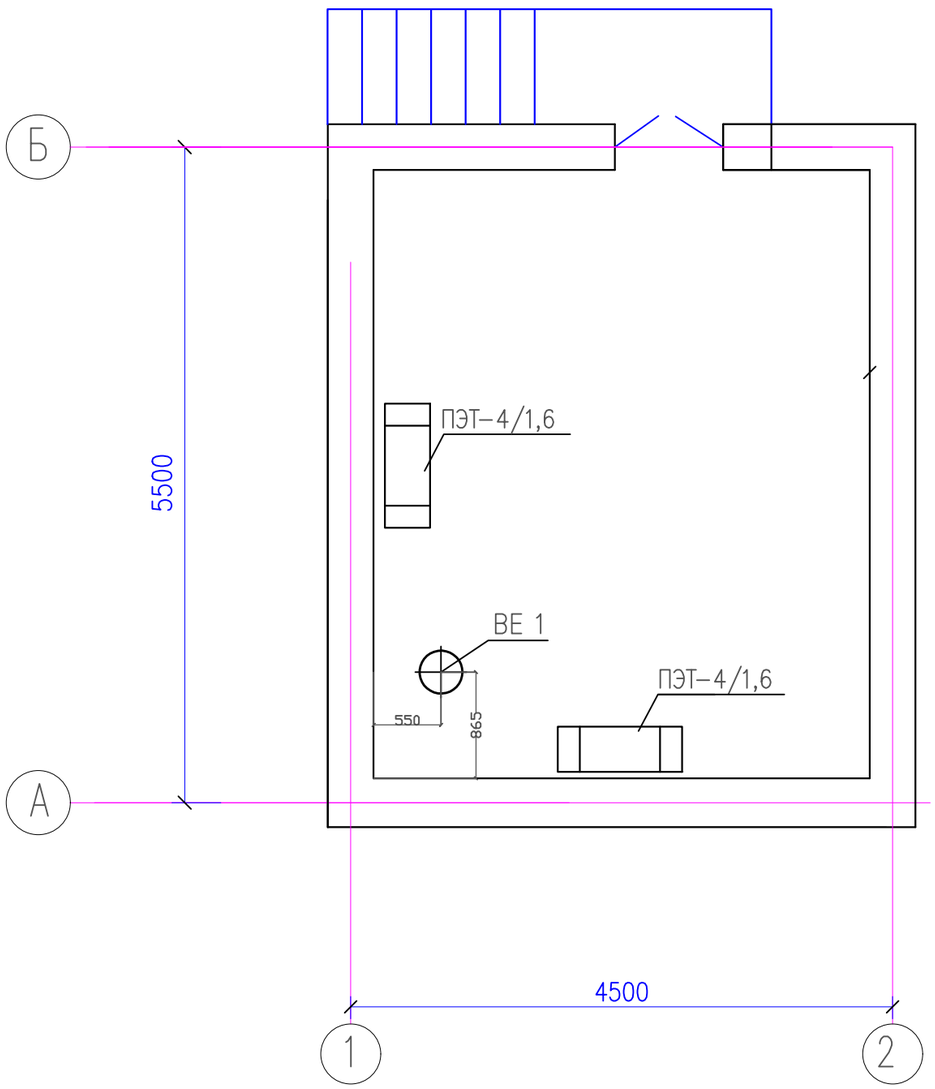

Разрез 1-1.

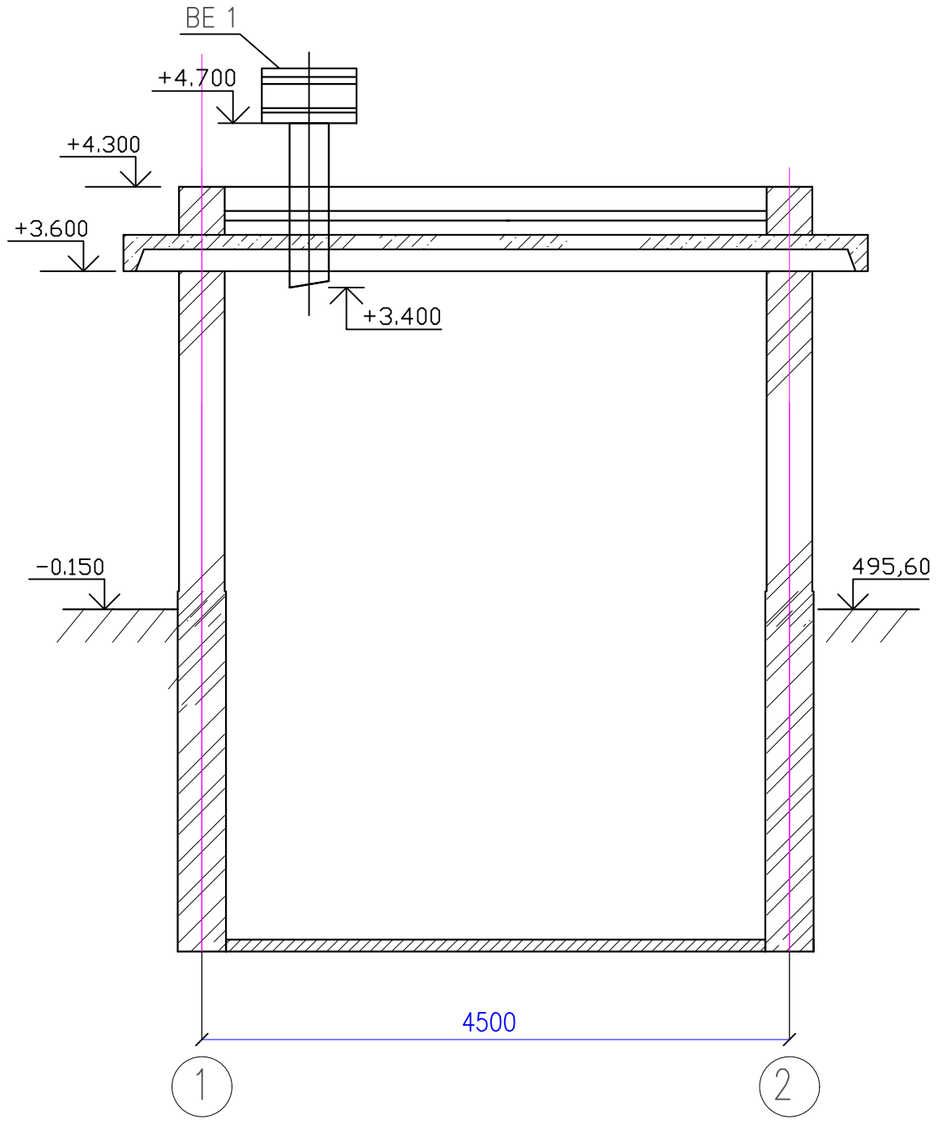

ВЕ1

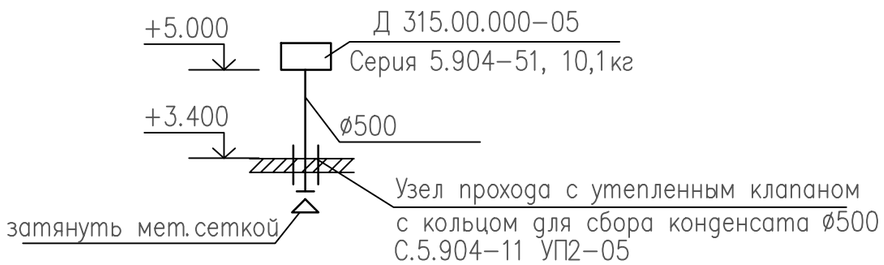

Изм	Кол	Лист	Nдок	Подп	Дата
ГАП		Тиметов			
Проверил		Тиметов			
Исполнитель		Отеген			
Н.контроль		Зулеев С			

21-18 ОВ

«Система водоснабжения в селе «Бутаково» города Риддер ВКО»

Водопроводная насосная станция II подъема

Стадия	Лист	Листов
РП	2	

План. Разрез 1-1.

ТОО "КазЖобаСаулет-Консалтинг" г. Шымкент 2018 г.

Взам. инв. N

Подпись и дата

Инв. Nподл.

Позиция.	Наименование и техническая характеристика.	Тип, марка обозначение документа, опросного листа.	Код оборудо-вания, изде-лия, матери-ала.	Завод изготовитель.	Единица измере-ния.	Количес-тво.	Масса единицы, кг.	Примечание.
	Вентиляция							
–	Воздуховод стальной оцинкованный ø500 тонколистовой оцинкованной стали толщиной – 0.5 мм.	ГОСТ 14918–80	–	–	пм/м^2	1,6/2,5		
–	Жалюзийная решетка вентиляц.с гравитационными жалюзи	Серия 1.494–10	ГР300х300	–	шт.	1	2.5	
–	Узел прохода с утепленным клапаном с кольцом	Серия 5.904–11	УП 2–05	–	шт.	1	8.7	
–	Дефлектор ø500	Серия 5.904–51	Д315.00.000–05	–	шт	1	10.1	
	Отопление							
–	Электронагревательные печи ПЭТ–4/1,6кВт	ГОСТ 1253–72			шт.	2	4	
–	Шнур питания с вилкой для электропечи ПЭТ 1,7м				шт.	2	0,15	

Взам. инв. N

Подпись и дата

Инв. Nподл.

Изм	Кол	Лист	Nдок	Подп	Дата
ГАП		Тиметов			
Проверил		Тиметов			
Исполнитель		Отеген			
Н.контроль		Зулеев С			

21-18 ОВ

«Система водоснабжения в селе «Бутаково» города Риддер ВКО»

Водопроводная насосная станция II подъема

Стадия	Лист	Листов
РП	1	2

Спецификация оборудования.

ТОО "КазЖобаСаулет-Консалтинг" г. Шымкент 2018 г.