Республика Казахстан
ТОО "КазЖобаСаулет-Консалтинг"
(Лиц №16018343 от 29 ноября 2016г.)

Заказ: 21-18
Заказчик:ГУ "Отдел архитектуры, градостроительства и строительства города Руддера

РАБОЧИЙ ПРОЕКТ

«Система водоснабжения в селе "Бутаково" города Риддера ВКО »

Альбом 9

Контрольно-пропускной пункт.
Архитектурно-строительная часть.(АС)

Директор Зулеев Б.А.
ГАП Тиметов У.М.

г.Шымкент 2021 г.

Ведомость основных комплектов рабочих чертежей

Обозначение	Наименование	Примечания
АС	Архитектурно-строительные решения	

Ведомость рабочих чертежей марки "АС"

Лист	Наименование	Примечание
1	Общие данные (начало)	
2	Общие данные (окончание)	
3	Котлован, план, разрезы.	
4	Фасады. План. Разрез 1-1	
5	План ленточного фундамента	
6	Схема расположения плит покрытия. План кровли.	
7	Узел 1,17	
8	Монолитные ж. б. перемычки ПМ1-ПМ3	
9	Монолитная ж. б. перемычка ПМ4	

Технико-экономические показатели

N,N п/п	Наименование	Ед. изм.	Кол. шт.
1	Площадь застройки	м2	23,91
2	Общая площадь	м2	16,09
3	Строительный объем	м3	81,77

Ведомость ссылочных и прилагаемых документов

Обозначение	Наименование	Примечание
	Ссылочные документы	
ГОСТ 14624-84 ГОСТ 6629-88	Дверные блоки для жилых и общественных зданий	
ГОСТ 11214-2003	Оконные блоки для общественных зданий	
1.141.1-4с	Жел.бет. панели перекрытия с круглыми пустотами	
2.430-20, вып. 2	Узлы сопряжения стен из кирпича одноэтажных здний промышленных предприятий Узлы сопряжения стен с покрытиями - парапетов, карнизов, деформационных швов в местах перепада высот кровли	
2.130-6с	Узлы стен жилых и общественных зданий возводимых в районах с сейсмичностью 7,8,9 баллов Кирпичные стены сплошной кладки	
2.140-5с	Узлы перекрытий жилых и общественных зданий, возводимых в районах с сейсмичностью 7,8,9 баллов Перекрытия из многопустотных панелей в кирпичных зданиях	
2.260-3с	Узлы крыш общественных зданий возводимых в районах с сейсмичностью 7,8,9 баллов Бесчердачные крыши в кирпичных зданиях	

Рабочий проект "Разработка проектно-сметной документации «Система водоснабжения в селе Бутаково г.Риддера ВКО", разработан в соответствии с действующими на терриории РК нормами и правилами и предусматривает мероприятия, обеспечивающие взрыво- пожаро-безопасность и исключающие вредные воздействия на окружающую среду и воздушный бассейн, а так же предупреждающие черезвычайные ситуации природного и техногенного характера.

Главный архитектор проекта: Тиметов У.

Взамен инв.N | Подпись и дата | Инв.N подлин.

Изм.	Кол.уч.	Лист	Nдок.	Подпись	Дата
ГАП		Тиметов У.			
Проверил		Тиметов У.			
Разработ.		Өтеген А.			
Н.контр.		Зулеев С.			

21-18 АС

«Система водоснабжения в селе "Бутаково" города Риддера ВКО»

Контрольно-сторожевой пункт

Стадия	Лист	Листов
РП	1	9

Общие данные (начало)

ТОО "КазЖобаСаулет-Консалтинг" г. Шымкент 2021г.

1. Общая часть

Рабочий проект: «Система водоснабжения села Бутакова города Риддер ВКО»
разработан на основании:
- задания на проектирование утвержденное заказчиком;
- договора на выполнение проектных работ за №29 от 24.04.2018 г;
- инженерно-геологических изысканий выполненных ТОО "ASSYL GROUP KZ";

Вид строительства - новое строительство.
Источник финансирования - государственные инвестиции.

2. Характеристика площадки строительства.

Согласно СП РК 2.04-01-2017 территория района работ относится к климатическому району IВ;

Климат района резко континентальный с продолжительной холодной зимой и коротким жарким летом с большими суточными колебаниями температуры воздуха.

Согласно климату района классифицируется как "умеренно-холодной".

Многолетняя среднегодовая температура воздуха изменяется от 1,70 до 3,90.

Максимальная температура отмечается в июле-августе до 40 °С,

минимальная до - 45°С в январе-феврале.

Природно-климатические данные приведены в таблице 2.3.

Наибольшая глубина промерзания почво-грунтов - 2,0м,

нормативная расчетная по СП РК 5.01-102-2013 глубина промерзания для толщи глинисто - обломочных отложений - 2,25м.

связанных суглинков, глин и супесей - 1,92м.

Высота снежного покрова в пределах района составляет 0,30-0,89м, средняя - 0,70 м.

По данным метеостанции "Усть-Каменогорск" среднегодовая многолетнее количество атмосферных осадков составляет 498мм, в т.ч. в теплый период года (с апреля по октябрь) - 332мм,

в холодный период года (с марта по ноябрь) -166мм.

Господствующее направление ветров - северо-западное и юговосточное.

Средняя скорость ветра по периодам года варьирует в пределах 2,4-3,5м/сек, максимальная - 5,0 м/сек, с отдельными порывами до 43,0 м/сек.

Сейсмичность района, согласно СП РК 2.03-30-2017 и схематической карты сейсмического районирования Восточно-Казахстанской области, утвержденной приказом Комитета по делам строительства и ЖКХ МИТ РК №217 от 04 мая 2004 года. составляет 7 баллов.

Водозабор осуществляется из недр, путем добычи подземных вод с водоносного горизонта верхнечетвертичных-современных отложений на глубине 3,0 м. Скважина обеспечена зонами санитарной охраны первого пояса. Размеры зоны санитарной охраны (ЗСО) 1 пояса составляет150*80м, минимальной радиус 35м. "Зоны санитарной охраны источников водоснабжения и водопроводов хозяйственно-питьевого назначения".

Водовмещающие породы гравийно-галечники, грунтовые воды, приуроченные к ним, залегают на глубине 3,0м.

1. В геологическом строении трассы изысканий в пределах изученной глубины принимают участие:

ИГЭ - 1 - apQII-III - суглинки, супеси лессовидные, просадочные серовато-желтые и желтовато-коричневые, макропористые, слюдистые, с корнями растений, с червеходами, пустотелыми и заполненными почвенным грунтом, известковистые (карбонаты нитевидные и в виде прожилков), местами с дресвой до 5%, с гнездами и прослоями песка мелкого и средней крупности (1-3 см), с прослоями дресвы мощностью 5-10 см. мощность слоя 3,0м.

При проектировании принять следующие расчетные характиристики прочностных свойств грунтов сжимаемой толщи.

Физико-механические характиристики: супеси и суглинки - угол внутреннего трения 19/20, удельное сцепление 4/5 кПа; модуль деформации 4,2 Мпа. Максимальная плотность сухих суглинков и супесей при уплотнении составляет 1,68г/см3.

Небольшая глубина промерзания почво-грунтов - 2,0м, нормативная расчетная по СП РК 5.01-102-2013 глубина промерзания для толщи глинисто - обломочных отложений - 2,25; связанных суглинков, глин и супесей - 1,92м.

Нормативная глубина сезонного промерзания, рассчитанная по формуле 2 СП РК 5.01-102-2013, составляет: суглинков - 1,78м.

3. Объемно-планировочные и конструктивные решения.

Проектируемое здание одноэтажное, прямоугольной формы в плане с размерами в осях 6,0мх3,0м.
Высота этажа-3,0м от пола до потолка.
В здании предусмотрены следующие помещения: Контрольно-пропускная пункт.
Здание решено с поперечными несущими стенами из кирпича.
Уровень ответственности - II.
Степень огнестойкости - II.
Клас функциональной пожароопасности - Ф5.

4. Конструктивное решение

Фундаменты ленточные, монолитные из бетона В10 на портландцементе по ГОСТ 10178-85.

Стены из кирпича К75/1/15 по ГОСТ 530-95 на цементном растворе М-50.

Временное сопротивление кирпичной кладки осевому растяжению по неперевязанным швам (нормальное сцепление) должно быть не менее 120 кПа (1.2 кг/см2) см. СНиП РК 2-03-30-2006, п. 7.93.

В сопряжениях стен в кладку укладываются арматурные сетки по серии 2.130-6с, вып. 1

Перегородки армокирпичные из кирпича М-75 на цементном растворе М50, армированные двумя продольными стержнями 4BpI через 675мм по высоте и поперечными стержнями 3 BpI с шагом 400мм.

Покрытие - сборные ж.б. круглопустотные плиты по серии 1.141.1-4с.

В уровне плит покрытия по всем стенам устраивается антисейсмический пояс из монолитного железобетона, укладываемого после монтажа плит.

Кровля - рулонная. Состав см. на листе АС-3.

Утеплитель - керамзит с объемным весом 600кг/м3.

Двери по ГОСТ 14624-84, ГОСТ 6629-88. Окна по ГОСТ 11214-2003.

С наружной стороны окон выполнить подоконные сливы из оцинкованной стали.

Крыльца - из бетона В7,5 на портландцементе толщиной 200мм.

Отмостка - из асфальтобетона толщ. 50мм, шириной 1,50 м.

Основание отмостки и крылец выполнить из гравия толщ. 100мм.

Внутренние поверхности стен и перегородок оштукатурить, а потолки затереть цементным раствором, с последующей клеевой окраской.

Панели окрасить масляной краской на высоту 1,5м.

Столярные изделия окрасить масляной краской светлых тонов.

Фасады стен оштукатурить и окрасить красками ПХВ, общей площадью=61.12м2.

Антисейсмические, противопожарные мероприятия, мероприятия по защите конструкций от коррозии и антипросадочные мероприятия см. в пояснительной записке книга 1.

5. Антисейсмические мероприятия.

При проектировании предусмотрен комплекс антисейсмических мероприятий, обеспечивающих пространственную жесткость здания и сейсмостойкость с учетом требований 7-ми бальной сейсмичности площадки строительства. Антисейсмические мероприятия в проекте выполнены в соответствии с требованиями СП РК 2.03-30-2017 «Строительство в сейсмических районах».
Сейсмостойкость обеспечивается совместной работой кирпичных стен с горизонтальным жестким диском монолитного покрытия и монолитных фундаментов.

Стены наружные и внутренние б=380мм из кирпича обожженного полнотелого марки КР-р-по 250х120х65/1ф/100/2,0/50/ГОСТ 530-2012 на растворе марки М50со специальными добавками и пластификаторами, повышающими прочность сцепления кирпича с раствором, с временным сопротивлением осевому растяжению по неперевязанным швам R=120кПа.
Качество каменной кладки, армирование и связь ее с монолитными железобетонными включениями должно отвечать требованиям СП РК 2.03-30-2017. В горизонтальные швы кладки с шагом 675мм уложить арматурные сетки СГ-1 согласно узлов серии 2.130-6с в.1.
Над дверными и оконными проемами устраиваются монолитные железобетонные.перемычки.

6. Противопожарные мероприятия.

Противопожарные мероприятия решены в соответствии с требованиями СП РК 2.02.101-2014 "Пожарная безопасность зданий и сооружений"; СНиП РК 3.02.107-2014 "Общественные здания и сооружения".
Двери на путях эвакуации открываются наружу.
Отделочные материалы, применяемые в проекте, должны иметь сертификат качества, в обязательном порядке согласованный с Госпожинспекцией и санэпидстанцией.
Деревянные элементы подлежат антисептированию и окраске влагостойким и антипиреновым составом.

						21-18 АС		
						«Система водоснабжения в селе "Бутаково" города Риддера ВКО»		
Изм.	Кол.уч.	Лист	Nдок.	Подпись	Дата			
ГАП		Тиметов У.				Контрольно-сторожевой пункт	Стадия	Лист	Листов
Проверил		Тиметов У.					РП	2	9
Разработ.		Өтеген А.				Общие данные (окончание)	ТОО "КазЖобаСаулет-Консалтинг" г. Шымкент 2021г.		
Н.контр.		Зулеев С.							

Взамен инв.N | Подпись и дата | Инв.N подлин.

7.Антипросадочные мероприятия.

Антипросадочные мероприятия в проекте выполнены в соответствии с требованиями СН РК 5.01-02-2013 "Основания зданий и сооружений".

Вокруг здания устраивается бетонная отмостка по гравийному основанию шириной 800мм.

Основание фундаментов-естественный грунт-песок мелкозернистый

Размеры подошвы фундаментов определены по результатам расчетов по деформациям.

8. Антикоррозионные мероприятия.

Рабочий проект разработан в соответствии с требованиями СН РК 2.01-01-2013 "Защита строительных конструкций от коррозии".

Закладные детали покрыть слоем цементно-песчаного раствора толщиной 10мм.

Защитный слой арматуры монолитных конструкций соответствует требованиям СНиП РК 5.03.34-2005 "Бетонные и железобетонные конструкции".

Все открытые металлические поверхности и конструкции, соединительные элементы и закладные детали окрашиваются масляными красками за 2 раза.

В конструкциях чердачной кровли древесина подвергается пропитке антипиренами.

9. Охрана труда на строительной площадке.

До начала строительно-монтажных работ объект обязательно должен быть и обеспечен проектной документацией по безопасному производству работ.

Вопросы охраны труда должны быть обеспечены в строгом соответствии со СН РК 1.03-05-2011 "Охрана труда и техника безопасности в строительстве".

Внимание!

1. Перед началом производства работ получить разрешение на строительство в городском ГАСК (государственном архитектурно-строительном контроле).
2. Заключить договор на ведение авторского надзора.
3. Любые отклонения от проекта своевременно согласовывать с представителями авторского надзора.
4. К строительным работам допускаются строительные организации или кооперативы, имеющие лицензию на право строительства в сейсмических районах.

Ведомость отделки помещений

Наименование или номер помещения	Вид отделки элементов интерьера					
	Потолок	Площадь м2	Стены или перегородки	Площадь м2	Низ стен	Площадь м2
Помещение сторожа	Клеевая окраска	9.87	Штукатурка	37.74	Окраска масляными красками на высоту 1.50м от пола	18.87
			Клеевая окраска	18.87		
Проходная	Клеевая окраска	6.63	Штукатурка	31.26	Окраска масляными красками на высоту 1.50м от пола	15.63
			Клеевая окраска	15.63		

Экспликация полов

Номер помещения	Тип пола	Схема пола	Элементы пола и их толщины	Площадь м2
Помещение сторожа	2	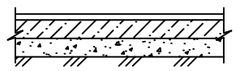	Линолеум многослойный 2-5мм Прослойка из быстротвердеющей мастики на водостойких вяжущих 1мм Стяжка из цем.-песчаного раствора В12.5 -20мм Подстилающий слой из бетона В15 на портландцементе -100мм Щебень, втрамбованный в грунт -50мм Грунт основания	9.87
Проходная	1	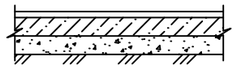	Цементно-песчаный раствор М200 с железнением -30мм Подстилающий слой из бетона В15 на портландцементе -100мм Щебень, втрамбованный в грунт -50мм Грунт основания	6.63

						21-18 АС			
Изм.	Кол.уч.	Лист	Nдок.	Подпись	Дата	«Система водоснабжения в селе "Бутаково" города Риддера ВКО»			
ГАП		Тиметов У.				Контрольно-сторожевой пункт	Стадия	Лист	Листов
Проверил		Тиметов У.					РП	2	9
Разработ.		Өтеген А.				Общие данные (окончание)	ТОО "КазЖобаСаулет-Консалтинг" г. Шымкент 2021г.		
Н.контр.		Зулеев С.							

Взамен инв.N

Подпись и дата

Инв.N подлин.

Схема расположения котлована.(1:100)

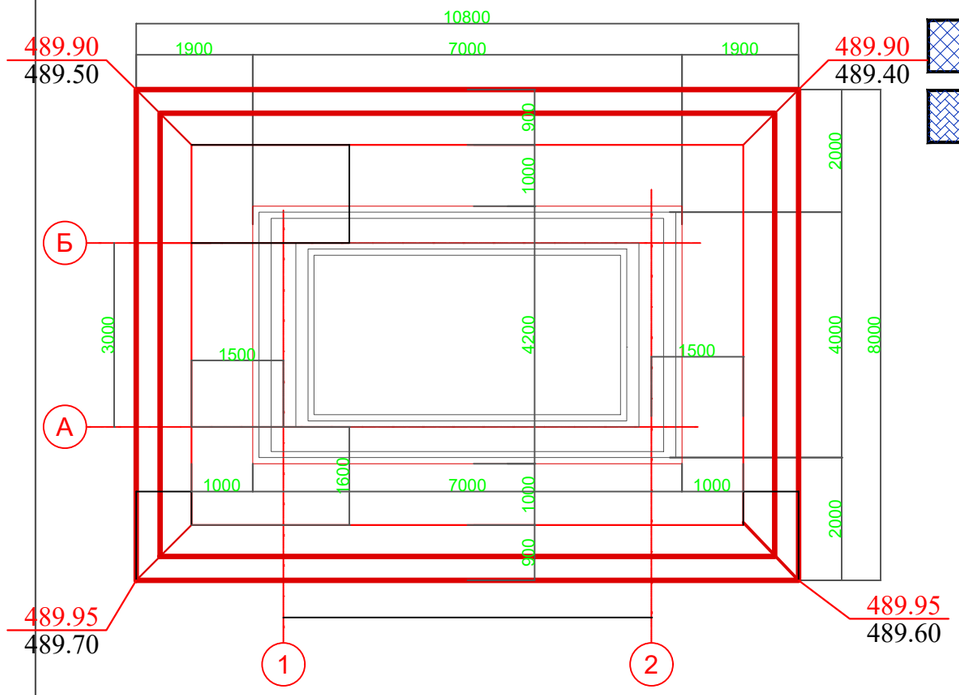

Условные обозначения:

-Грунтовая подушка из глины

-Местный грунт

Разрез 4-4(1:100)

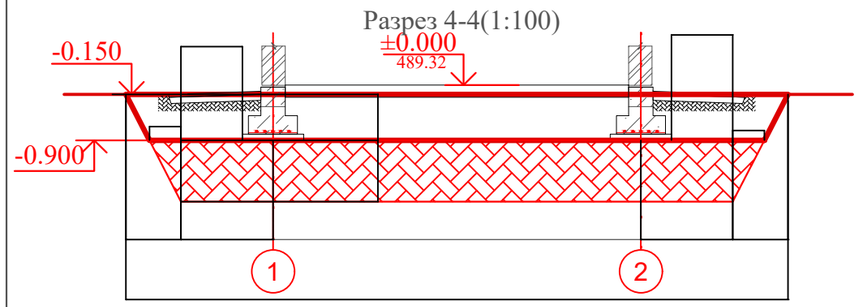

I тип-грунтовые условия, в которых возможна в основном просадка грунтов, от внешней нагрузки, а просадка грунтов от собственного веса отсутствует или не превышает 5 см.
Устранение просадочных свойств грунтов достигается:
в пределах верней зоны просадки или ее части уплотнением тяжелыми трамбовками, устройством грунтовой подушки.

Мероприятия по устранения просадочных свойств грунта-I типа просадочности

Тип грунтовых условий по просадочным свойствам -I.
Проектом предусматривается частичное устранение просадочных свойств грунта путем устройства грунтовой подушки. Грунтовую подушку уложить из уплотненного местного СУГЛИНКА толщиной 1.0 м. Устройство подушки следует производить путем выемки грунта ниже подошвы фундаментов на 1м, укаткой верхнего слоя грунта и с последующей подсыпкой грунта слоями 30-40см с уплотнением катками. Укатываемый грунт поливается водой из расчета оптимальной влажности, равной W +2-3%.
Объемный вес скелета грунта в пределах всей толщи грунтовой подушки должно быть не менее 1.65 т/м3.
Контроль плотности производится отбором контрольных образцов в середине каждого уплотненного слоя не менее чем в 3х местах.
При возведении подушки для создания сплошного водонепроницаемого экрана использовать следующие грунты: ЛЕССОВИДНЫЕ ГЛИНЫ или СУГЛИНКИ
Количество проходов от 10 до 12. Допускается применение других уплотняемых механизмов, обеспечивающих проектную плотность подготавливаемого основания, до достижения средней плотности сухого грунта в уплотняемом слое не менее 1.7 т/м3 а на нижней границе уплотненной зоны не менее 1.6 т/м3.
размер уплотняемыой площади принять не менее чем на 1.0м больше размера фундамента в каждую сторону.
Грунт используемый для грунтовой подушки и обратной засыпки, не должен содержать строительные отходы, растительные остатки и мусор.

Открытый водоотлив с установкой насосов на поверхности (по углам котлавана).
По периметру котлавана роют канавки с уклоном в приямки в местах размещения насосов.

Разрез 5-5(1:100)

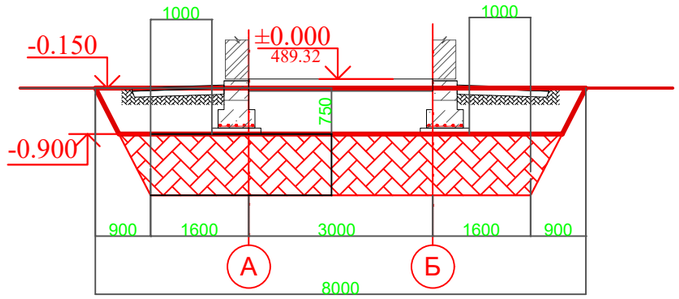

Земляные работы	Объемы грунта	
Разработка котолована (1-й уровень) в отвал	59.6м3	
Дороботка котлована под грунтовую подушку (2-й уровень) в отвал	61.2м3	64.2м3
Дороботка котлована под грунтовую подушку ручная (2-й уровень)	3м3	
Общий объем грунта в отвале	123.8м3	
Объем местного СУГЛИНКА на обратную засыпку подушки	64.2м3	
Объем грунта на обратную засыпку пазух котлована	46.6м3	48.6м3
Объем грунта на обратную засыпку пазух котлована вручную	2м3	
Общий объем грунта на вывоз	11м3	

Таблица 7.14 Крутизна откосов при рытье котлованов и траншей в грунтах естественной влажности А.П.Прокошин "Капитальный ремонт зданий".Справочник инженера сметчика (том2)

Грунты	Крутизна откосов(отношение высоты откоса к его заложению) при глубине выемки, м		
	до 1.5	до 3.0	до 5.0
суглинки	1:1	1:0.50	1:0.75

Изм.	Кол.уч.	Лист	Nдок.	Подпись	Дата	21-18 АС		
						«Система водоснабжения в селе "Бутаково" города Риддера ВКО»		
ГАП		Тиметов У.				Контрольно-сторожевой пункт	Стадия	Лист	Листов
Проверил		Тиметов У.					РП	3	9
Разработ.		Өтеген А.				Котлован, план, разрезы.	ТОО "КазЖобаСаулет-Консалтинг" г. Шымкент 2021г.		
Н.контр.		Зулеев С.							

Взамен инв.N

Подпись и дата

Инв.N подлин.

Фасад по оси А(1:100)

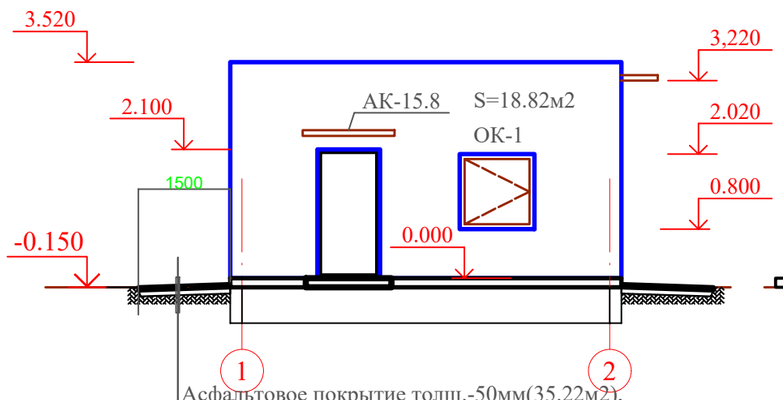

Фасад по оси 1(1:100)

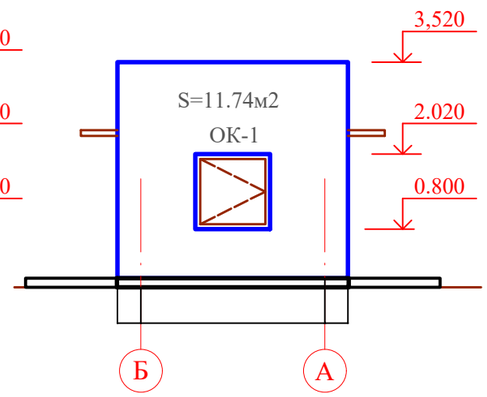

Асфальтовое покрытие толщ.-50мм(35.22м2),
по гравийному основанию, толщ. 100мм(35.22м2)

Слой гравия, втопленного в битум. мастику-10мм
4 слоя рубероида на битумной мастике
Стяжка из цементного раствора повышенной
жесткости М-100 толщ. 25мм, армированная
сеткой из Ø3ВрI с ячейками 100х100мм (вес 1,21кг/м2)
Утеплитель-керамзит γ=600кг/м3 толщ.100-150мм
Сборные ж.б. плиты

Разрез 1-1(1:100)

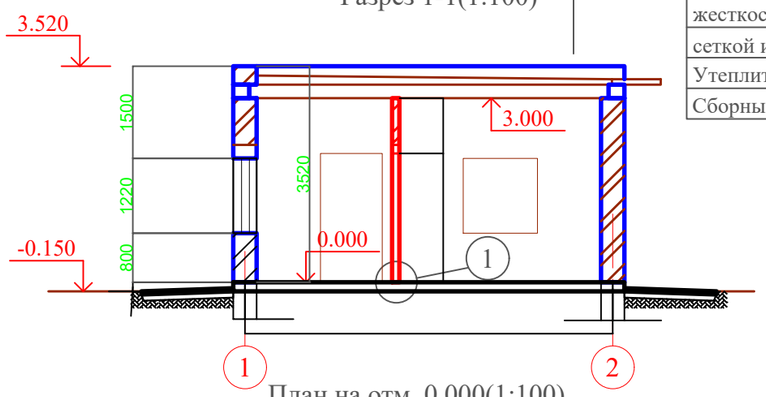

Разрез 3-3(1:50)

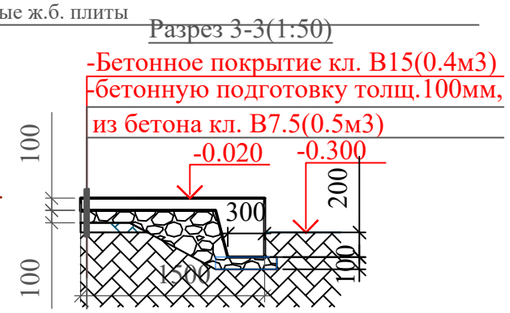

План на отм. 0.000(1:100)

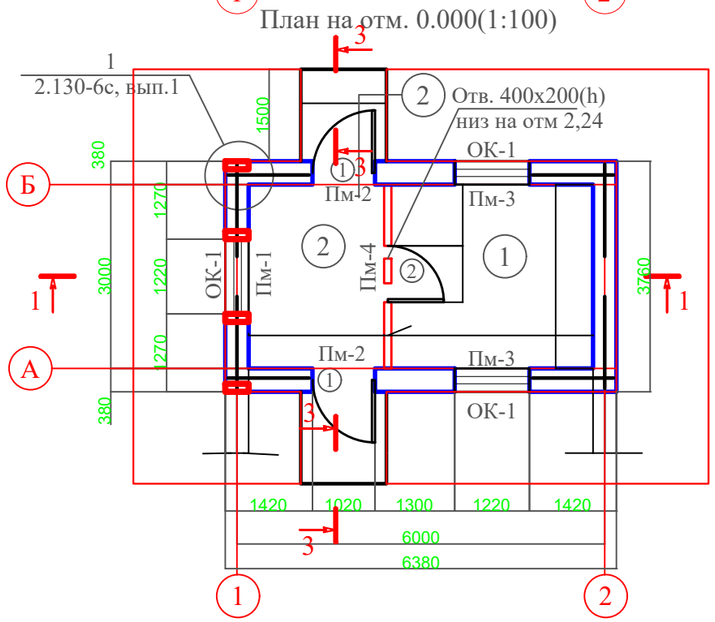

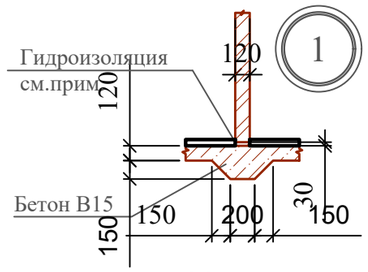

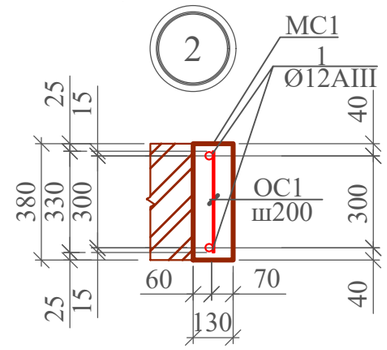

1. Общие указания смотри на листе АС-2.
2. За относительную отметку 0.000 принят уровень чистого пола, что соответствует абсолютной отметке
3. Расход арматуры класса ВрI на горизонтальное армирование стен - 50,0 кг.
4. Экспликация полов дана на листе АС-2.
5. Материалы на крепление козырька учтены на листе АС-6.

Спецификация элементов на лист

Поз.	Обозначение	Наименование	Кол.	Масса ед. кг.	Примеч.
1	ГОСТ14624-84	Дверной блок ДНГ 21-10	2		
2	ГОСТ 6629-88	Дверной блок ДГ 21-9	1		
ОК-1	ГОСТ 11214-2003	Окно ОС 12-12В	3		
МС1	Материал на 1пм	Монолитный сердечник МС1	4		
1		Ø12АIII(0.888кг/м),ГОСТ5781-82* L=3000	2	2.7	5.4
ОС1	Отдельные стержни	Ø6АI(0.222кг/м),ГОСТ5781-82* L=330	16	0.073	1.17
	Материал на сердечник	Бетон В12.5			0.15м3
В1	Материал на выпуски	Ø12АIII(0.888кг/м),ГОСТ5781-82* L=1900	1	1.69	1.69

Экспликация помещений

Наим. по плану	Наименование	Площадь м2
1	Помещение сторожа	9.87
2	Проходная	6.63
В1	800 / 300 / 800	

Ведомость перемычек

Марка	Обозначение
Пм-1 (шт.1)	2.020
Пм-2 (шт.2)	2.100 / 2.020
Пм-3 (шт.2)	
Пм-4 (шт.1)	2.100

Горизонтальная гидроизоляция стен на отм.- 0.03 м из слоя цементного раствора толщиной 30 мм.
Кладка кирпичная из кирпича М75 нормального формата(одинарный) по ГОСТ530-2007 на цем.-песчанном растворе М50.
Катигория кирпичной или каменной кладки, выполненной из материалов, предусмотренных п.3.5.3, определяется временным сопротивлением осевому растяжению по неперевязанным швам (нормальное сцепление), значение которого должно быть в пределах: Для кладки II категории: 180кПа>Rt>120кПа (1.2кг/см2) с конструктивным армированием согласно серии 2.130-6с в1;
Расход кирпича на перегородку толщиной 120мм-1.08м3
Расход кирпича М75 на стену толщиной 380мм-25.52м3

Изм.	Кол.уч.	Лист	Nдок.	Подпись	Дата	21-18 АС		
						«Система водоснабжения в селе "Бутаково" города Риддера ВКО»		
ГАП		Тиметов У.				Контрольно-сторожевой пункт	Стадия	Лист	Листов
Проверил		Тиметов У.					РП	4	9
Разработ.		Отегеен А.				Фасады. План. Разрез 1-1	ТОО "КазЖобаСаулет-Консалтинг" г. Шымкент 2021г.		
Н.контр.		Зулеев С.							

Взамен инв.N
Подпись и дата
Инв.N подлин.

План ленточного фундамента(1:100)

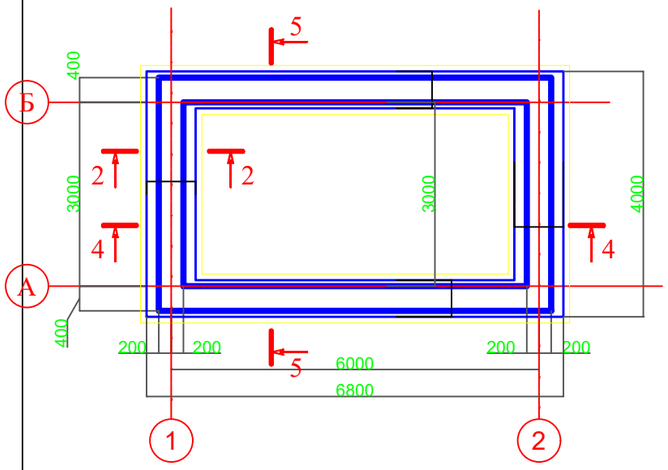

Разрез 4-4(1:100)

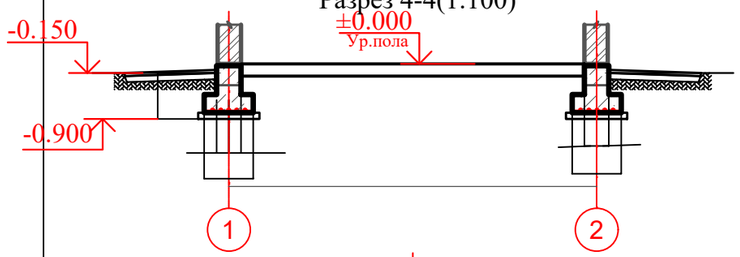

Разрез 5-5(1:100)

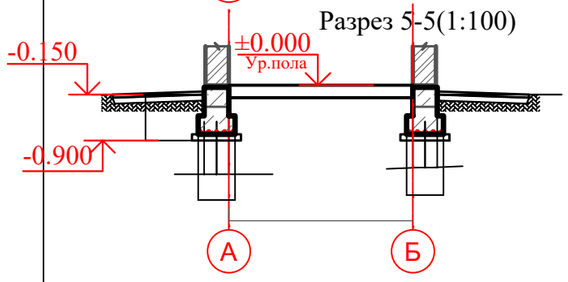

Сетка С-1(1:20)

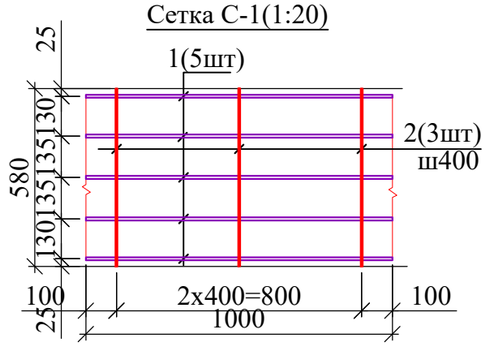

Сетка С-2(1:20)

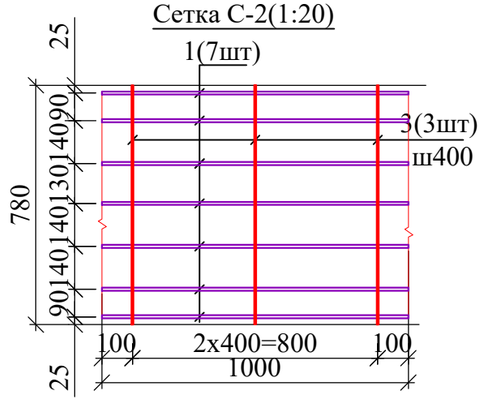

Разрез 1-1(1:50)

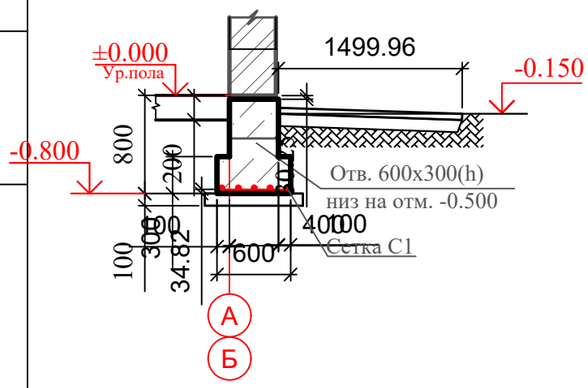

Разрез 2-2(1:50)

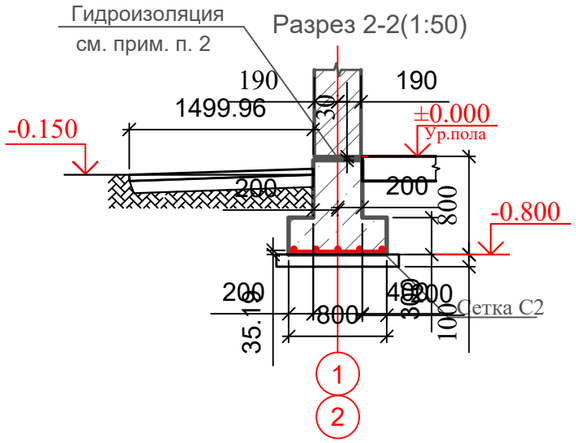

1. Фундаменты выполнять из бетона В15 на портландцементе по ГОСТ 10178-85.
2. Горизонтальная гидроизоляция выполняется на отм. -0,030 цементным раствором М100 толщ. 30 мм.
3. Под фундаменты выполнить подготовку из гравия толщиной 100мм, втрамбованного в грунт основания.

Спецификация элементов на лист.

Марка	Обозначение	Наименование	Кол. шт.	Масса ед. кг.	Приме-чание
		Ленточный фундамент			
Материал на ленту шириной 600мм		Сетка С-1 шириной 600 / Общей длиной 13.6пм			
1		Ø10AIII(0.617кг/м) ГОСТ 5781-82 L=13.6пм	5	8.39	41.95
2		Ø 6AI(0.222кг/м)ГОСТ 5781-82 L=580	34	0.129	4.39
	Материал на ленту фундамента	Бетон В15			5м3
Материал на ленту шириной 800мм		Сетка С-2 шириной 800 / Общей длиной 8пм			
1		Ø10AIII(0.617кг/м) ГОСТ 5781-82 L=8000	7	4.94	34.58
3		Ø 6AI(0.222кг/м)ГОСТ 5781-82 L=780	20	0.173	3.46
	Материал на ленту фундамента	Бетон В15			3.42м3
	Материал на подготовку	Гравий (1.926м2)			0.2м3

Взамен инв.N	Подпись и дата	Инв.N подлин.

Изм.	Кол.уч.	Лист	Nдок.	Подпись	Дата	21-18 АС
						«Система водоснабжения в селе "Бутаково" города Риддера ВКО»

ГАП	Тиметов У.	Контрольно-сторожевой пункт	Стадия	Лист	Листов
Проверил	Тиметов У.		РП	5	9
Разработ.	Өтеген А.	План ленточного фундамента	ТОО "КазЖобаСаулет-Консалтинг" г. Шымкент 2021г.		
Н.контр.	Зулеев С.				

Схема расположения плит покрытия(1:100)

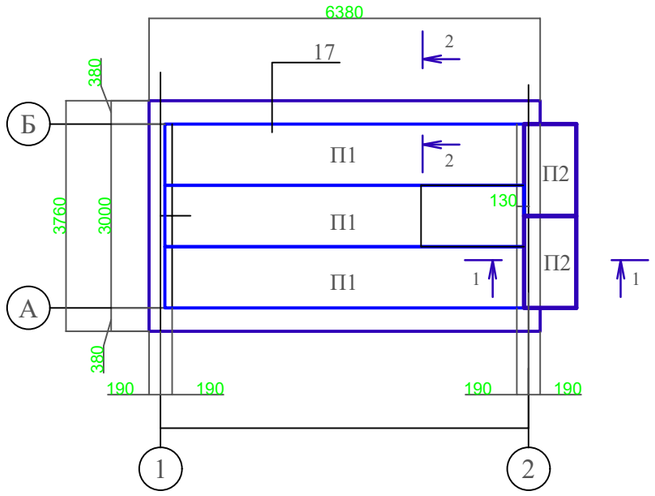

Разрез 1-1(1:25)

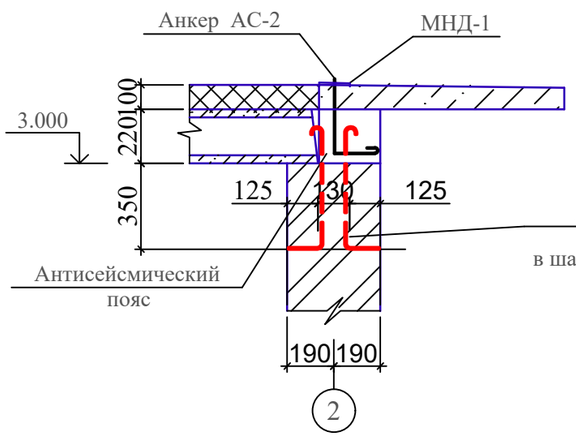

Разрез 2-2(1:25)

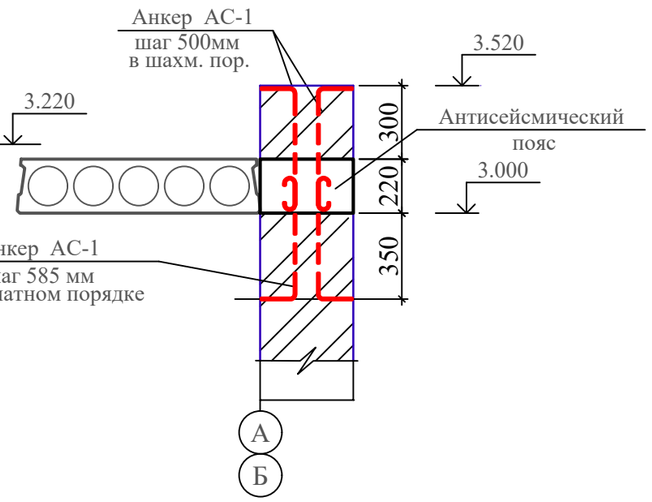

План кровли(1:100)

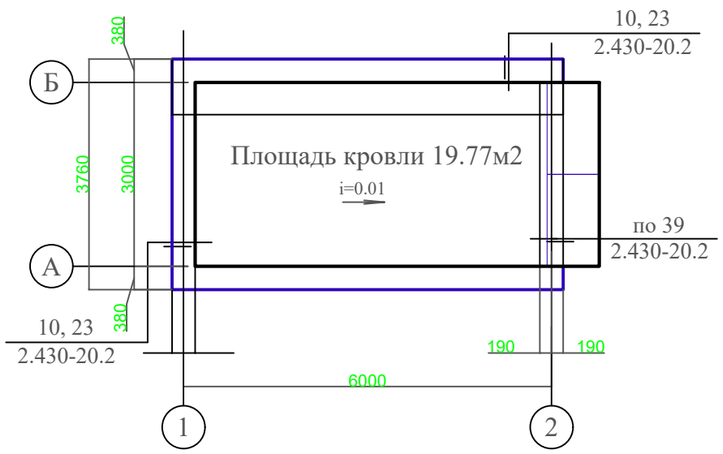

Спецификация к схеме расположения

Марка	Обозначение	Наименование	Кол. шт.	Масса ед. кг.	Приме-чание
П1	1.141.1-5с выпуск 1	Плита покрытия С9-ПС59-10 (Объем бетона 0.625м3)	3	1600	
П2	1.138-3, вып. 1	Карнизная плита АК-15.8 (Объем бетона 0.089м3)	2	225	
МНД-1	2.260-3с.1-0010-02	-8х50х100(62.8кг/м),ГОСТ 103-76*	4	0.314	1.256
АС2	2.260-3с.1-0010-01	Ø16АI(1.578кг/м)ГОСТ5781-82 L=640	4	1.01	4.04

Ведомость деталей

Поз.	Эскиз
АС1	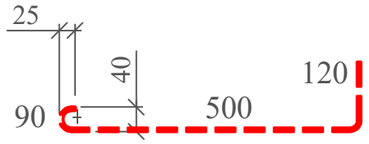
АС2	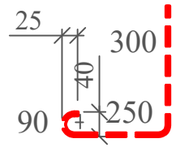

Взамен инв.N	Подпись и дата	Инв.N подлин.

Изм.	Кол.уч.	Лист	Nдок.	Подпись	Дата
ГАП		Тиметов У.			
Проверил		Тиметов У.			
Разработ.		Өтеген А.			
Н.контр.		Зулеев С.			

21-18 АС

«Система водоснабжения в селе "Бутаково" города Риддера ВКО»

Контрольно-сторожевой пункт

Стадия	Лист	Листов
РП	6	9

Схема расположения плит покрытия. План кровли

ТОО "КазЖобаСаулет-Консалтинг" г. Шымкент 2021г.

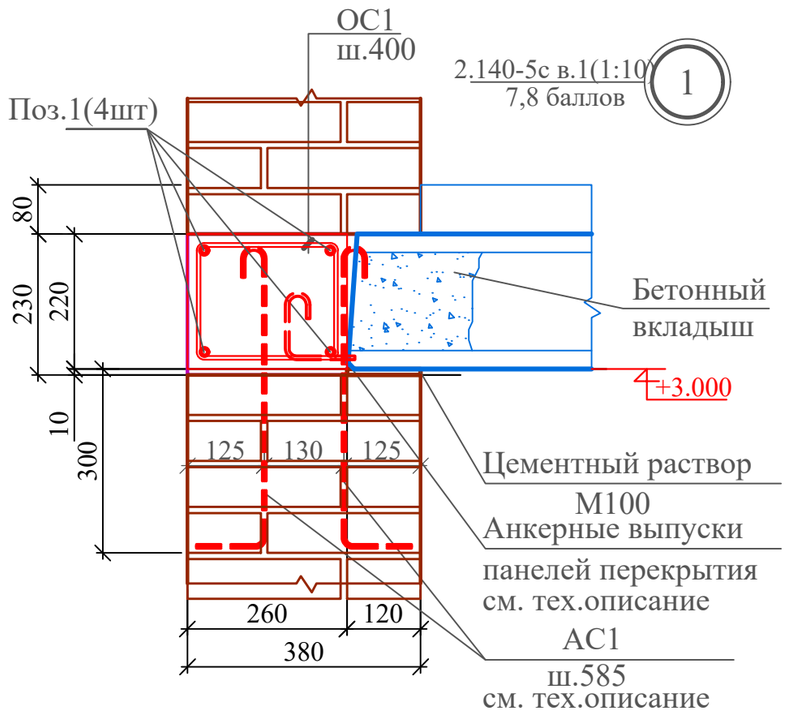

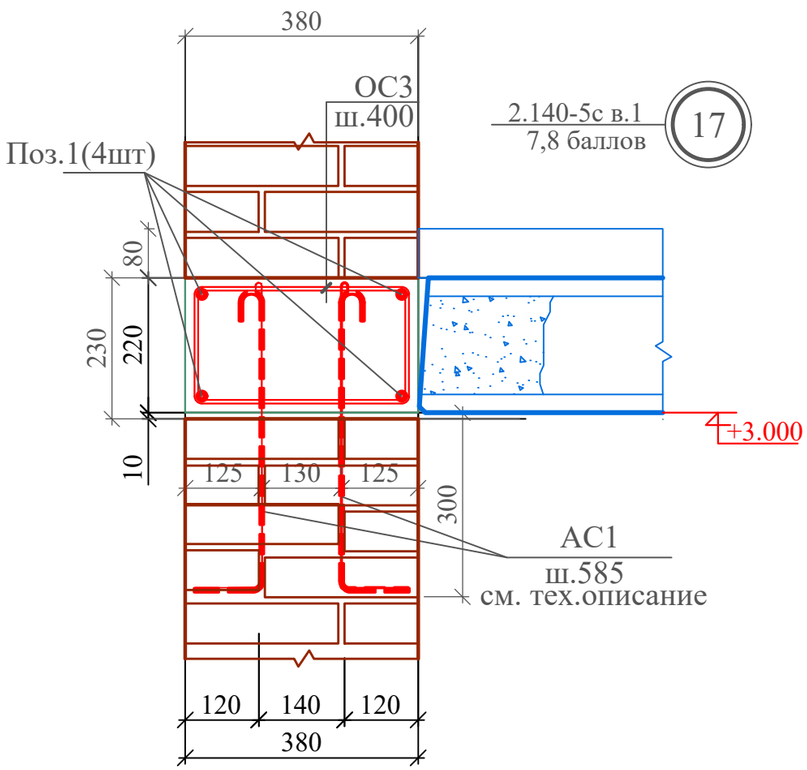

Спецификация элементов к плану плит перекрытия на отм. 0.000

Марка поз.	Обозначение	Наименование	Кол. шт.	Масса ед. кг.	Приме-чание
		Антисейсмический пояс			
	Серия1.140-5с.1-0100	Узел "1" 7,8 баллов			
КР-1	Данный лист	Каркас Кр-1,общей длиной 7.52пм	1	32.95	
1	Серия 1.140-5с.1-0011	Ø12AI(0.888кг/м)ГОСТ5781-82 L=7520	4	6.68	26.72
ОС-1	Данный лист	Ø6AI(0.222кг/м)ГОСТ5781-82 L=990	19	0.2198	4.176
АС-1	Серия 1.260-3с.1-0010	Анкер АС-1 Ø6AI(0.222кг/м),ГОСТ5781-82,L=710	13	0.158	2.054
	Материал на пояс	Бетон класса В15			0.43м3
	Серия1.140-5с.1-1000	Узел "17" 7,8 баллов			
КР-1	Данный лист	Каркас Кр-1,общей длиной 12.76пм	1	57.53	
1	Серия 1.140-5с.1-0011	Ø12AI(0.888кг/м)ГОСТ5781-82 L=12760	4	11.33	45.32
ОС-3	Данный лист	Ø6AI(0.222кг/м)ГОСТ5781-82 L=1230	32	0.2731	8.74
АС-1	Серия 1.260-3с.1-0010	Анкер АС-1 Ø6AI(0.222кг/м),ГОСТ5781-82,L=710	22	0.1577	3.47
	Материал на пояс	Бетон класса В15			1.07м3

Ведомость деталей

Поз.	Эскиз
АС1	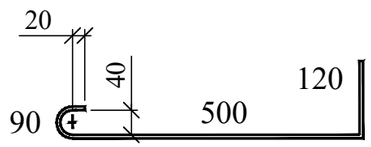

Ведомость деталей

Поз.	Эскиз
ОС1	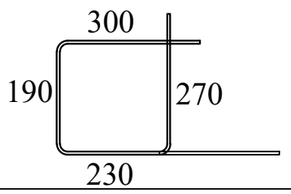
ОС3	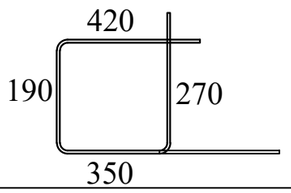

Изм.	Кол.уч.	Лист	Nдок.	Подпись	Дата	21-18 АС		
						«Система водоснабжения в селе "Бутаково" города Риддера ВКО»		
ГАП		Тиметов У.				Контрольно-сторожевой пункт	Стадия	Лист	Листов
Проверил		Тиметов У.					РП	7	9
Разработ.		Өтеген А.				Узел 1,17	ТОО "КазЖобаСаулет-Консалтинг" г. Шымкент 2021г.		
Н.контр.		Зулеев С.							

Перемычка монолитная Пм-1(1:20)

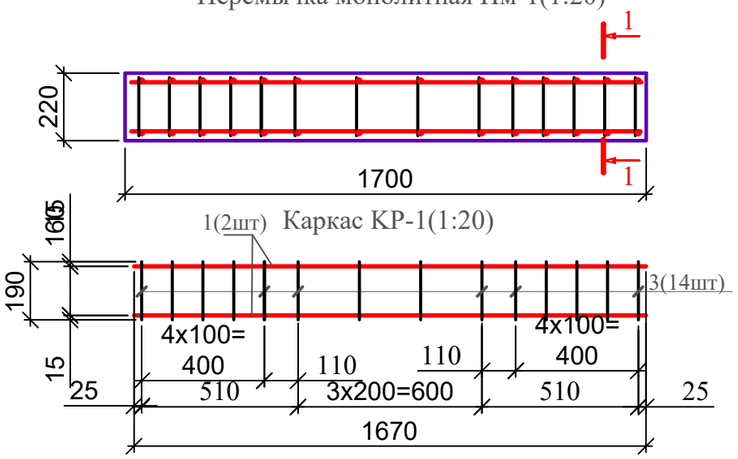

Разрез 1-1

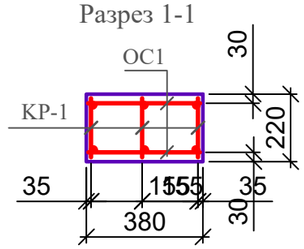

Перемычка монолитная Пм-2(1:20)

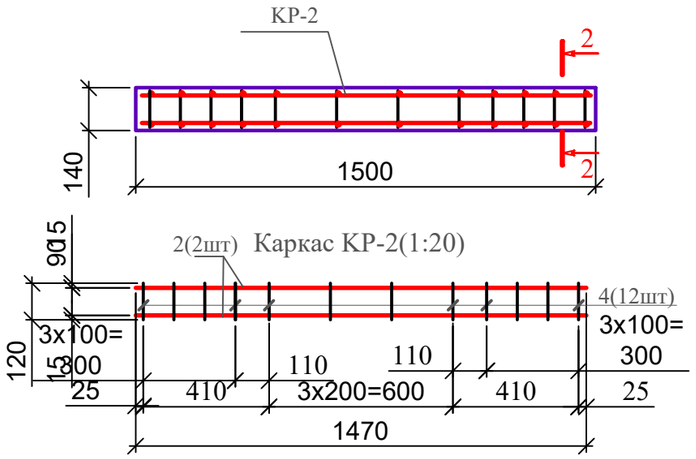

Разрез 2-2(1:20)

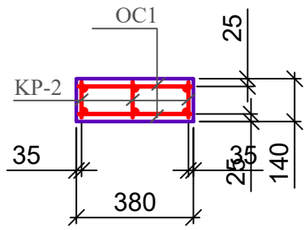

Перемычка монолитная Пм-3(1:20)

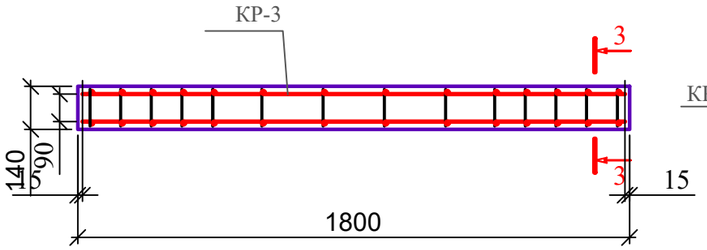

Разрез 3-3(1:20)

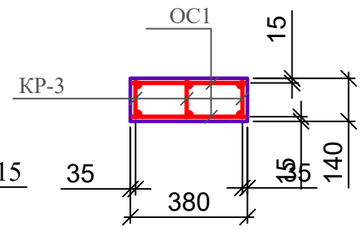

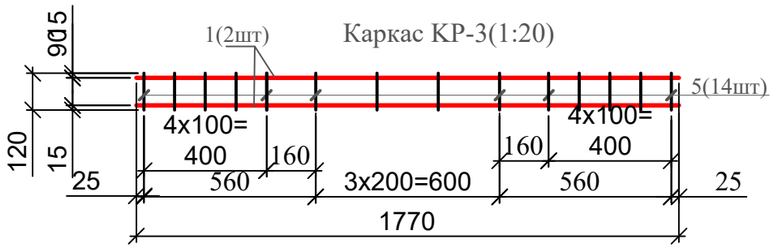

Спецификация элементов

Марка	Обозначение	Наименование	Кол. шт.	Масса ед. кг.	Приме-чание
		Перемычка Пм-1	1		
КР-1		Каркас плоский КР-1	3		4.834
1	Материал на каркас	Ø10AIII(0.617кг/м),ГОСТ 5781-82* L=1670	2	1.03	2.06
3	Материал на каркас	Ø6AI(0.222кг/м),ГОСТ 5781-82* L=190	14	0.0422	0.59
ОС1		Ø6AI(0.222кг/м),ГОСТ 5781-82* L=350	28	0.078	2.184
	Материал на перемычку	Бетон В15			0.142м3
		Перемычка Пм-2	2		
КР-2		Каркас плоский КР-2	3	4.174	
2	Материал на каркас	Ø10AIII(0.617кг/м),ГОСТ 5781-82* L=1470	2	0.91	1.82
4	Материал на каркас	Ø6AI(0.222кг/м),ГОСТ 5781-82* L=120	12	0.027	0.324
ОС1		Ø6AI(0.222кг/м),ГОСТ 5781-82* L=350	26	0.078	2.03
	Материал на перемычку	Бетон В15			0.08м3
		Перемычка Пм-3	2		
КР-3	АС-8	Каркас плоский КР-3	3	4.762	
1	Материал на каркас	Ø10AIII(0.617кг/м),ГОСТ 5781-82* L=1770	2	1.1	2.2
5	Материал на каркас	Ø6AI(0.222кг/м),ГОСТ 5781-82* L=120	14	0.027	0.378
ОС1		Ø6AI(0.222кг/м),ГОСТ 5781-82* L=350	28	0.078	2.184
	Материал на перемычку	Бетон В15			0.10м3

Взамен инв.N

Подпись и дата

Инв.N подлин.

Изм.	Кол.уч.	Лист	Nдок.	Подпись	Дата
ГАП		Тиметов У.			
Проверил		Тиметов У.			
Разработ.		Өтеген А.			
Н.контр.		Зулеев С.			

21-18 АС

«Система водоснабжения в селе "Бутаково" города Риддера ВКО»

Контрольно-сторожевой пункт

Стадия	Лист	Листов
РП	8	9

Монолитные ж. б. перемычки ПМ1-ПМ3

ТОО "КазЖобаСаулет-Консалтинг" г. Шымкент 2021г.

Перемычка монолитная Пм-4(1:20)

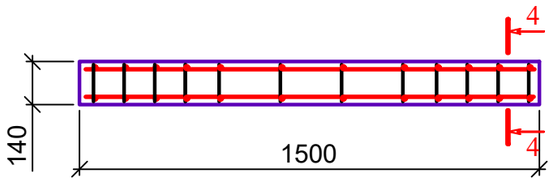

Разрез 4-4(1:20)

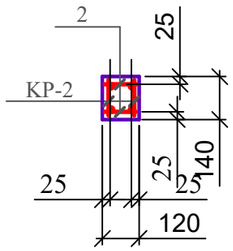

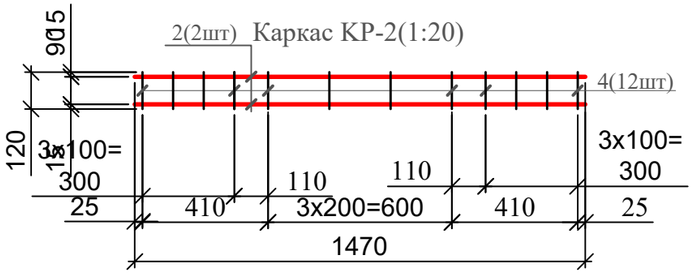

Спецификация элементов

Марка	Обозначение	Наименование	Кол. шт.	Масса ед. кг.	Приме-чание
		Перемычка Пм-4	1		
КР-2		Каркас плоский КР-2	2	2.732	
2	Материал на каркас	Ø10AIII(0.617кг/м),ГОСТ 5781-82* L=1470	2	0.91	1.82
4	Материал на каркас	Ø6AI(0.222кг/м),ГОСТ 5781-82* L=120	12	0.027	0.324
ОС2		Ø6AI(0.222кг/м),ГОСТ 5781-82* L=110	24	0.0245	0.588
	Материал на перемычку	Бетон В15			0.025м3

Взамен инв.N

Подпись и дата

Инв.N подлин.

Изм.	Кол.уч.	Лист	Nдок.	Подпись	Дата
ГАП		Тиметов У.			
Проверил		Тиметов У.			
Разработ.		Өтеген А.			
Н.контр.		Зулеев С.			

21-18 АС

«Система водоснабжения в селе "Бутаково" города Риддера ВКО»

Контрольно-сторожевой пункт

Стадия	Лист	Листов
РП	9	9

Монолитная ж. б. перемычка ПМ4

ТОО "КазЖобаСаулет-Консалтинг" г. Шымкент 2021г.