Приложение 1
к приказу Министра
индустрии и инфраструктурного развития
Республики Казахстан
от 9 августа 2019 года № 632

Утвержден
приказом Министра по инвестициям
и развитию Республики Казахстан
от 24 апреля 2017 года № 235

форма

Акт приемки объекта в эксплуатацию

"29" декабря 2020 года

Заказчик *Государственное учреждение «Отдел архитектуры, градостроительства и строительства Мендыкаринского района»* 111300, Костанайская область, Мендыкаринский района, с.Боровское, ул. Королева,5

фамилия, имя, отчество (при наличии) – для физических лиц, наименование организации – для юридических лиц, почтовый индекс, область, город, район, населенный пункт, наименование улицы, номер дома/здания (стационарного помещения)

на основании:

Декларации о соответствии (прилагается) "20" ноября 2020 года
ТОО «АиФ», и.о. директора Мастега Сергей Владимирович, 110000, Костанайская область, г.Костанай, ул.Уральская, 12,

дата декларации, наименование подрядной (генподрядной) организации, фамилия, имя, отчество (при наличии) руководителя, юридический адрес

Заключения о качестве строительно-монтажных работ (прилагается) "____" _____ 2020 года
ТОО «ДСП» СТРОЙИНТЕГРАЦИЯ», Директор регионального подразделения Костанайской области Баженов Асет Маралович, аттестат эксперта №KZ87VJE00021523 от 20.12. 2016 года, №KZ43VJE00022121 от 18.01.2017 года, KZ91VJE00023003 от 20.02.2017 года

дата заключения, наименование организации, фамилия, имя, отчество (при наличии) экспертов технического надзора, № и дата получения аттестатов

Заключения о соответствии выполненных работ проекту (прилагается)
от "28" декабря 2020 года
Эксперт авторского надзора ТОО «ПИП Костанайводпроект» Кочин Владимир Федорович

дата заключения, наименование организации, фамилия, имя, отчество (при наличии) экспертов авторского надзора, № и дата получения аттестатов

произведя осмотр готовности предъявленного подрядчиком (генеральным подрядчиком) к приемке в эксплуатацию объекта:
«Реконструкция насосной станции 2-го подъема (Установка станции обезжелезивания и деманганации) в селе Харьковское Мендыкаринского района Костанайской области», реконструкция, II уровень ответственности, технически и технологически не сложный объект

наименование объекта, вид строительства (новое, расширение, реконструкция, техническое перевооружение, модернизация, капитальный ремонт), уровень ответственности, техническая и технологическая сложность объекта

по адресу: Костанайская область, село Харьковское, улица Элеваторная, строение 5, 5/1.

(область, район, населенный пункт, микрорайон, квартал, улица, номер дома (корпуса)

проверив комплектность исполнительной технической документации подтверждает что:

1. Строительство объекта осуществлено на основании:
1) правоустанавливающего документа на земельный участок от акт на право собственности на земельный участок за №3415153 от 29.06.2017 года

документ, подтверждающий наступление юридических фактов (юридических составов), на основании которых возникают, изменяются или прекращаются права на земельный участок, в том числе договоры, решения судов, правовые акты исполнительных органов, свидетельство о праве на наследство, передаточный акт или разделительный баланс при реорганизации негосударственных юридических лиц, владеющих земельным участком на праве собственности или выкупивших право временного возмездного землепользования (аренды)

либо решения о реконструкции (перепланировке, переоборудовании) помещений (отдельных частей) существующих зданий
Постановление акимата Мендыкаринского района №144 от 5 августа 2017 года.

наименование органа вынесшего решение

2) талона о приеме уведомления о начале или прекращении осуществления деятельности или определенных действий ГУ «Управление государственного архитектурно-строительного контроля акимата Костанайской области», «12» января 2021 года №KZ87REA00206786;

наименование органа принявшего уведомление, дата выдачи талона

3) проекта (проектно-сметной документации) ТОО «ПИП Костанайводпроект», № 70.2-3/13-2018

наименование проектной организации, номер проекта

утвержденного(й), Государственное учреждение «Отдел архитектуры,

градостроительства и строительства Мендыкаринского района» приказ №22 от 23.04.2019 года ;

наименование организации утвердившей (переутвердившей) проект и дата утверждения

2. Строительно-монтажные работы осуществлены в сроки:
начало работ: июнь 2020 года;
месяц, год
окончание работ: декабрь 2020 года;
месяц, год
при продолжительности строительства, месяц:
по норме или по проекту организации строительства, месяц: 3;
фактически, месяц: 6;

3. Объект (комплекс) имеет следующие основные технико-экономические показатели (мощность, производительность, производственная площадь, протяженность, вместимость, объем, пропускная способность, провозная способность, число рабочих мест и тому подобное, заполняется по всем объектам (кроме жилых домов) в единицах измерения соответственно целевой продукции или основным видам услуг):

Мощность, производительность и так далее	Единица измерения	По проекту		Фактически	
		общая (с учетом ранее принятых)	в том числе пускового комплекса или очереди	общая (с учетом ранее принятых)	в том числе пускового комплекса или очереди
Строительство контрольно-пропускного пункта	$м^2$	16,47	-	16,47	-
Строительство склада для хранения реагентов	$м^2$	16,86	-	16,86	-
Строительство прудов-испарителей 2 шт.	га	0,86	-	0,86	-
Напорная канализация из труб ПЭ100 SDR17 диаметром 63*3,8 мм	м	268	-	268	-

Установка обезжелезивания и деманганации	м3/ч	6,5	-	6,5	-
Ограждение территории КВС и прудов-испарителей	м/оград	672,8	-	654,8	-

Выпуск продукции (оказания услуг), предусмотренной проектом в объеме, соответствующем нормам освоения проектных мощностей в начальный период

_____;

факт начала выпуска продукции с указанием объема

Жилой дом имеет следующие показатели:

Показатели	Единица измерения	По проекту	Фактически
Общая площадь жилого здания	метр в квадрате (далее – м2)	-	-
Число этажей	этаж	-	-
Общий строительный объем	метр в кубе (далее – м3)	-	-
В том числе подземной части	м3	-	-
Площадь встроенных, встроенно-пристроенных и пристроенных помещений	м2	-	-

Показатели	По проекту			Фактически		
	число квартир	площадь квартир, м2		число квартир	площадь квартир, м2	
		общая	жилая		общая	жилая
Всего квартир, в том числе: однокомнатных двухкомнатных трехкомнатных четырехкомнатных и более	-	-	-	-	-	-

4. Технологические и архитектурно-строительные решения по объекту характеризуются следующими данными: КПП с пазмерами в плане 3,0*6,0 м в осях (фундамент ленточный ж/б блоки, стены-кирпич, перегородка-кирпич, покрытие – из ж/б многопустотных плит, кровля-плоская, совмещенная рулоннаяс наружным неорганизованным водостоком, окна ПВХ профиля, двери-деревянные и стальные, полы-деревянные и керамические.)

Склад хранения реагентов размерами в осях 3,00*6,00 м. (фундамент ленточный ж/б блоки, наружные стены – кирпичная кладка толщиной 380 мм, покрытие – из ребристых плит, кровля-рулонная с наружным неорганизованным водостоком, двери-стальные, полы-бетонные.) Внутренняя отделка (потолок, стены) – штукатурка цементно-песчаным раствором, окраска ВД-ВА-27А. Наружная отделка – кирпичная кладка под расшивку швов.

Напорная канализация из труб ПЭ100 SDR17 диаметром 63*3,8 мм колодцев на канализации Д=1,5м – 2 шт. и Д=1,0 м – 1шт, задвижка Д=100 мм – 4 шт.

Ограждение территории КВС и прудов-испарителей – металлические столбы СТ-3 установлены в монолитный фундамент из бетона, ограждение из колючей проволоки.

краткие технические характеристики по особенностям его размещения, по основным материалам и конструкциям, инженерному и технологическому оборудованию

5. На объекте установлено предусмотренное проектом оборудование в количестве согласно актам о его приемке после индивидуального испытания и комплексного опробования;

6. Мероприятия по охране труда, обеспечению взрывоопасности, пожаро безопасности, охране окружающей природной среды и антисейсмические мероприятия, предусмотренные проектом выполнены;

7. Наружные инженерные коммуникации (холодное и горячее водоснабжение, канализация, теплоснабжение, газоснабжение, электроснабжение и связь) обеспечивают нормальную эксплуатацию объекта (здания, сооружения, помещения) и приняты городскими эксплуатационными организациями;

8. Сметная стоимость по утвержденному проекту (проектной-сметной документации): всего – 89 621,261 тысяч тенге, в том числе строительно-монтажных работ 33 240,510 тысяч тенге, оборудование 27 202,040 прочие 29 178,711 тысяч тенге;

9. Сметная стоимость основных фондов, принимаемых в эксплуатацию 77618,116 тысяч тенге, в том числе: стоимость строительно-монтажных работ 33 240,510 тысяч тенге; оборудование 27 202,040, прочие 17175,566 тысяч тенге;

10. Объект построен в соответствии с утвержденным проектом (проектно-сметной документацией) и требованиями государственных нормативных документов в области архитектуры, градостроительства и строительства.

РЕШИЛ: «Реконструкция насосной станции 2-го подъема (Установка станции обезжелезивания и деманганации) в селе Харьковское Мендыкаринского района Костанайской области» принять в эксплуатацию.

наименование объекта (комплекса)

Заказчик *Государственное учреждение «Отдел архитектуры, градостроительства и строительства Мендыкаринского района» в лице руководителя Бажирова Н.О*

фамилия, имя, отчество (при наличии), подпись руководителя Место печати (при наличии)

Технический надзор *Баженов А.М.*

фамилия, имя, отчество (при наличии), подпись эксперта Место печати (при наличии)

Авторский надзор *Кочин В.Ф.*

Эксперт авторского надзора Кочин В.Ф.
№ KZ94VJE00024016 18.02.2014 г., Пр. № 46

фамилия, имя, отчество (при наличии), подпись эксперта Место печати (при наличии)

Подрядчик (генеральный подрядчик) *Мастега С.В.*

*фамилия, имя, отчество (при наличии), подпись руководителя Место печати (при наличии)**

Приложение 13
к акту приемки объекта
в эксплуатацию

Технические характеристики объекта
(сети, водоводы, коллекторы и тому подобное)

№ п/п	Наименование	Единицы измерения	Количество, протяженность	Примечание
1	2	3	4	5
2	Канализационная сеть (общая протяженность)	м	268	
	1) из керамических труб	м		
	2) из чугунных труб	м		
	3) из бетонных труб	м		
	4) из асбестоцементных труб	м		
	5) из железобетонных труб	м		
	6) из полиэтиленовых труб	м	268	
3	Прочие устройства			
	Смотровой колодец	шт	3	
	Выпуск	шт		

Горизонтальный разрез колодца	Вертикальный разрез колодца
Масштаб ___б/м___	Масштаб ___б/м___
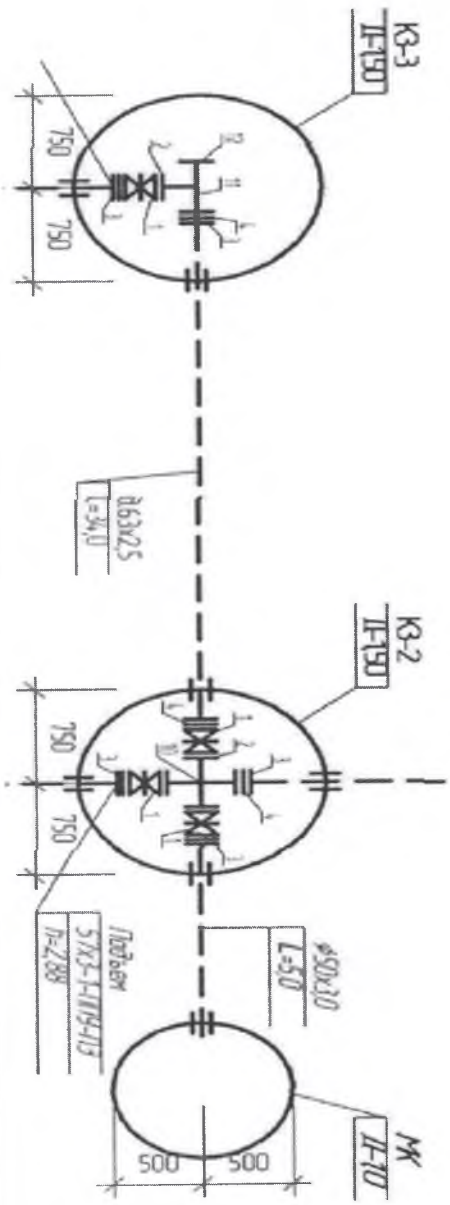	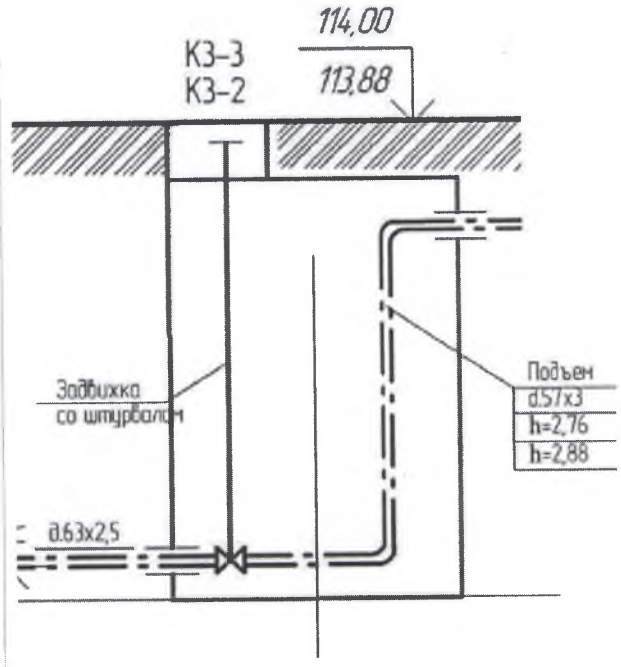

Заказчик _____
фамилия, имя, отчество (при наличии), подпись руководителя Место печати (при наличии)

Эксперт авторского надзора Козин В.Ф.
№ KZ94VJE00024016 18.02.2014 г. Пр. № 46

Авторский надзор_____
фамилия, имя, отчество (при наличии), подпись эксперта Место печати (при наличии)

Приложение 2
к акту приемки объекта
в эксплуатацию

форма

Технические характеристики объекта
(многоквартирные жилые дома, промышленные, торговые объекты и тому подобное)

Наименование (многоквартирный жилой дом, промышленные, торговые объекты и т.п.)	Общие сведения									
	количество этажей (этаж)	количество квартир	количество помещений, комнат	площадь застройки (м2)	объем здания (м3)	общая площадь (м2)	жилая площадь (м2)	площадь не жилых помещений (м2)	площадь парковочных мест (м2)	площадь балкона, лоджии (м2)
1	2	3	4	5	6	7	8	9	10	11
Строительство контрольно-пропускного пункта	1		2			16,47		16,47		
Строительство склада для хранения реагентов	1		2			16,86		16,86		
Строительство прудов-испарителей 2 шт.										
Напорная канализация из										

труб ПЭ100 SDR17 диаметром 63*3,8 мм										
Установка обезжелезивания и деманганации										
Ограждение территории КВС и прудов-испарителей										

продолжение таблицы

Описание конструктивных элементов			Вид отопления	Благоустройство				
фундамент	стены	кровля		электроснабжение	водоснабжение	горячее водоснабжение	канализация	газоснабжение
12	13	14	15	16	17	18	19	20
Ж/Б блоки	Кирпич	рулонная	электронагреватель	+	+		+	

Распределение площади

№		В отдельных квартирах	В помещениях коридорного типа	В общежитиях	В гостиницах
1	Количество жилых квартир				
2	Количество жилых комнат				
3	Общая площадь (м 2)				

4	Жилая площадь (м 2)				

продолжение таблицы

Из общего числа площади				Распределение квартир по числу комнат				
в мансардах	в подвалах	в цокольных этажах	в бараках	1-комнатные	2-комнатные	3-комнатные	4-комнатные	5-комнатные

Нежилые помещения

Площадь (м2)	Жилая площадь в нежилых помещениях	Торговая	Промышленно-производственных зданий и сооружений	Складская	Бытового обслуживания	Гаражи	Организаций и учреждений управления, научных, банковский, общественных и т.п.
1	2	3	4	5	6	7	8
Основная							
Вспомогательная							

продолжение таблицы

Общественного питания	Учреждений образования	Транспортных зданий и сооружений	Здравоохранения, лечебного назначения	Физкультуры и спорта	Учреждений культуры и искусства	Сооружений инженерных сетей	Прочие	Всего
9	10	11	12	13	14	15	16	17

Перечень документов, прилагаемых к техническим характеристикам объекта:
1. Поэтажные планы _____
2. Экспликация к поэтажным планам _____
Экспликация земельного участка (м2)

Общая площадь земельного участка	Застроенная площадь			Незастроенная площадь		
	всего	под основными строениями	под прочими постройками и сооружениями	асфальтовые покрытия	прочие замощения	грунт
1	2	3	4	5	6	7

продолжение таблицы

Незастроенная площадь (м2)									
оборудованные площадки				зеленые насаждения					
всего	спортивные	детские	хозяйственные	всего	в том числе				
					газон с деревьями	плодовый сад	газоны, цветочные клумбы	огород	прочие
8	9	10	11	12	13	14	15	16	17

Экспликация к плану объекта

Этаж	Номер помещения, квартиры	Номера частей помещения, квартиры	Назначение частей помещения, квартиры	Площадь по внутреннему обмеру (м2), в том числе

				Общая	Полезная	Жилая	Нежилая
1	2	3	4	5	6	7	8

продолжение таблицы

Площадь по внутреннему обмеру (м2), в том числе								
В отдельных квартирах	В общежитиях	В гостиницах	Торговая	Промышленно-производственных зданий и сооружений	Складская	Учреждений образования	Предприятий бытового обслуживания	Организаций и учреждений управления, научных, банковских, общественных и т.п.
9	10	11	12	13	14	15	16	17

Площадь по внутреннему обмеру (м2), в том числе							
Предприятий общественного питания	Организации здравоохранения	Физкультурно-спортивная	Учреждений культуры и искусства	Транспортных зданий и сооружений	Сооружений инженерных сетей	Гаражей	Прочие
18	19	20	21	22	23	24	25

Техническое описание конструктивных элементов основного строения

№ п.п.	Наименование конструктивных элементов		Описание конструктивных элементов (материал, отделка и т.д.)
1	2		3
1	Фундамент		Ж/б блоки
2	1) наружные и внутренние капитальные стены		Кирпич
	2) перегородки		Кирпич
3	Перекрытия	чердачное	
		междуэтажное	
4	Крыша		
5	Полы	1-го этажа	
		последующих этажей	
6	Проемы	окна	ПВХ
		двери	металлические

7	Отделочные работы	внутренние		
		наружные		
8	Горячее водоснабжение			
9	Водопровод			+
10	Канализация			+
11	Электроосвещение			+
12	Отопление	печное		
13		печное газовое		
14		от ТЭЦ		
15		от АГВ		
16		от индивидуальной отопительной установки	на газе	
17			на твердом топливе	
18		от районной котельной	на газе	

19			на твердом топливе	
20	Разные работы			

Техническое описание служебных построек

Показатели	Наименование служебных построек								
Площадь (м 2)									
Высота строения (м)									
Объем строения (м 3)									
Фундамент									
Стены									
Перекрытия									
Крыша									
Полы									
Окна									
Двери									
Внутренняя отделка									
Наружная отделка									
Печи									

Техническое описание внутридворовых сооружений

Наименование сооружений	Размер в метрах				Объем (м3)	Материал
	длина	ширина	площадь	высота или глубина		

1	2	3	4	5	6	7

Техническое описание отдельных частей строения (подвалов, полуподвалов, мезонинов, мансард)

Наименование и назначение отдельных частей строения	Заглубление спланированной поверхности земли до пола подвала	Описание элементов					
		стены	перекрытия	полы	внутренняя отделка	крыша	дополнительные устройства
1	2	3	4	5	6	7	8

Техническое описание нежилых пристроек к основному строению

Наименование конструктивных элементов		Техническое описание конструктивных элементов
1		2
Фундамент		
Стены и перегородки		
Крыша		
Полы		
Перекрытия		
Проемы	окна	
	двери	

Отделочные работы	внутренние	
	наружные	
Разные работы		
Итого:		
Фундамент		
Стены и перегородки		
Крыша		
Полы		
Перекрытия		
Проемы	окна	
	двери	
Отделочные работы	внутренние	
	наружные	
Разные работы		
Итого:		
Фундамент		
Стены и перегородки		
Крыша		
Полы		
Перекрытия		

Проемы	окна	
	двери	
Отделочные работы	внутренние	
	наружные	
Разные работы		
Итого:		

Исчисление площадей и объемов основной и отдельных частей строения
(подвалов, полуподвалов, мезонинов, мансард, крыш, пристроек и т.п.)

Наименование частей строения и пристроек	Формула для подсчета площадей по наружному обмеру	Площадь (м 2)	Высота (м)	Объем (м 3)	Наименование частей строения и пристроек	Формула для подсчета площадей по наружному обмеру	Площадь (м 2)	Высота (м)	Объем (м 3)
1	2	3	4	5	6	7	8	9	10

Заказчик _____
фамилия, имя, отчество (при наличии), подпись руководителя Место печати (при наличии)

Эксперт авторского надзора Почин В.Ф.
№ KZ94VJE00024016 18.02.2014 г. по № 46

Авторский надзор_____
фамилия, имя, отчество (при наличии), подпись эксперта Место печати (при наличии)

Утверждена
приказом Министра по инвестициям и развитию
Республики Казахстан от 19.09.2018 г. №656

Заказчик: ГУ "Отдел архитектуры, градостроительства и строительства Мендыкаринского района"
Подрядчик: Товарищество с ограниченной ответственностью «АиФ»

Наименование строительства Реконструкция насосной станции 2-го подъема (Установка обезжелезивания и деманганации) в с.Харьковское Мендыкаринского района Костанайской области.

и его адрес: с.Харьковское Мендыкаринского района Костанайской области.

Акт выполненных работ №1 за июнь 2020г.

Предоставляется ежемесячно субподрядчиком генподрядчику, генподрядчиком - застройщику и финансирующему банку

код заказчика	код подрядчика	договор номер	договор дата	источник финнансирования наимен.	источник финнансирования код	организационно-правовая форма наимен.	организационно-правовая форма код
		20	27.04.2020				

Наименование пусковых комплексов, объектов	Стоимость выполненных работ и затрат в тенге									
	с начала года по отчётный месяц включительно с НДС	в отчетном месяце (за июнь) без НДС	из графы 1							
			Строительно-монтажные работы в текущих ценах	из них		стоимость прочих затрат, не входящих в СМР в текущих ценах	дополнительные затраты		Налог на добавленную стоимость	Всего к оплате
				в отчетном месяце	по монтажу оборудования		на приобретение материалов	другие дополнительные расходы		
А	1	2	3	4	5	6	7	8	9	10
Строительно-монтажные работы по объекту: Реконструкция насосной станции 2-го подъема (Установка обезжелезивания и деманганации) в с.Харьковское Мендыкаринского района Костанайской области.	**14008124.36**	**12507253.89**							**1500870.47**	**14008124.36**

Заказчик: ГУ "Отдел архитектуры, градостроительства и строительства Мендыкаринского района", БИН 080140009750
Руководитель _____ Бажиров Н.О.

Разработчики проекта строительства или эксперт(ы) авторского надзора:
ТОО "ПИП "Костанайгипроагропромстрой"
Эксперт авторского надзора _____ Кочин В.Ф.
Приказ№ 31 от 27.04.2020 г.

Эксперт авторского надзора Кочин В.Ф.
№KZ94VJE00024016 18.02.2014 г., Пр. № 46

Подрядчик: ТОО «АиФ», БИН 971140001857
И.о.Директора _____ Мастега С.В.

Эксперт(ы) технического надзора:
Инженер технического надзора ТОО «Дирекция строящихся предприятий «СТРОЙИНТЕГРАЦИЯ»
_____ Шахманов А.К.
№ KZ53VJE00050071; № KZ96VJE00050073; № KZ80VJE00050070

Утверждена
приказом Министра по инвестициям и развитию
Республики Казахстан от 19.09.2018 г. №656

Заказчик: ГУ "Отдел архитектуры, градостроительства и строительства Мендыкаринского района"
Подрядчик: Товарищество с ограниченной ответственностью «АиФ»

Наименование строительства Реконструкция насосной станции 2-го подъема (Установка обезжелезивания и деманганации) в с.Харьковское Мендыкаринского района Костанайской области.

и его адрес: с.Харьковское Мендыкаринского района Костанайской области.

Справка
о стоимости выполненных строительных работ и затрат
(по ресурсному методу)
за июнь 2020г.

Предоставляется ежемесячно субподрядчиком генподрядчику, генподрядчиком - застройщику и финансирующему банку

код заказчика	код подрядчика	договор номер	договор дата	источник финнансирования наимен.	источник финнансирования код	организационно-правовая форма наимен.	организационно-правовая форма код
		20	27.04.2020				

Наименование пусковых комплексов, объектов	Стоимость выполненных работ и затрат в тенге									
	с начала года по отчётный месяц включительно с НДС	в отчетном месяце (за июнь) без НДС	из графы 1							
			Строительно-монтажные работы в текущих ценах	из них		стоимость прочих затрат, не входящих в СМР в текущих ценах	дополнительные затраты		Налог на добавленную стоимость	Всего к оплате
				в отчетном месяце	по монтажу оборудования		на приобретение материалов	другие дополнительные расходы		
А	1	2	3	4	5	6	7	8	9	10
Строительно-монтажные работы по объекту: Реконструкция насосной станции 2-го подъема (Установка обезжелезивания и деманганации) в с.Харьковское Мендыкаринского района Костанайской области.	**14008124.36**	**12507253.89**							**1500870.47**	**14008124.36**

Заказчик: ГУ "Отдел архитектуры, градостроительства и строительства Мендыкаринского района" БИН 060140009750
Руководитель _____ Бажиров Н.О.

Разработчики проекта строительства
или эксперт(ы) авторского надзора:
ТОО "ПИП "Костанайгидропроект"
Эксперт авторского надзора
Приказ№ 31 от 27.04.2020 г.

Эксперт авторского надзора Кочин В.Ф.
№ KZ94VJE00024016 18.02.2014 Кочин В.Ф. Пр.№ 46

Подрядчик: ТОО «АиФ», БИН 971140001857
И.о.Директора _____ Мастега С.В.

Эксперт(ы) технического надзора:
Инженер технического надзора ТОО «Дирекция строящихся предприятий «СТРОЙИНТЕГРАЦИЯ»
_____ Шахманов А.К.
№ KZ53VJE00050071; № KZ96VJE00050073; № KZ80VJE00050070

РЕЕСТР 1

выполненных работ ТОО «АиФ» **за ___июнь_____ 2020г**

ГУ "Отдел архитектуры, градостроительства и строительства Мендыкаринского района"

по объекту: "Реконструкция насосной станции 2-го подъема (Установка обезжелезивания и деманганации) в с.Харьковское Мендыкаринского района Костанайской области."

№ акта	Объект	№ сметы	Итого с НДС
1	Напорная канализация	2-1	3313423,79
2	Насосная станция 2-го подъема. Технологические решения	2-2-2	6986212,53
3	Пруд-испаритель	2-3	2614925,51
4	Ограждение КВС, ограждение пруда.	7-3	1093562,53
	Итого:		14008124,36

И.о. Директора ТОО «АиФ» Мастега С.В.

Форма 2-В

Заказчик **ГУ "Отдел архитектуры, градостроительства и строительства Мендыкаринского района"**

Подрядчик **ТОО "АиФ"**

Стройка **Реконструкция насосной станции 2-го подъема (Установка обезжелезивания и деманганации) в с.Харьковское Мендыкаринского района Костанайской области.**

Договор подряда (контракт) №20 от 27-04-2020

Дата составления	Отчетный период	
	с	по
23.06.2020	01.06.2020	30.06.2020

Акт приемки выполненных работ
(по ресурсному методу) №1
за июнь месяц 2020г.
на Напорная канализация. Лок. см. № 2-1

Составлен(а) в текущих ценах на 01.01.20 19 г.

№ п/п	Шифр норм, код ресурса	Наименование работ и затрат	Единица измерения	Количество		Стоимость единицы, тенге		Общая стоимость, тенге			Накладные расходы, тенге	Всего стоимость с НР и СП, тенге
						Всего	эксплуатация машин	Всего	эксплуатация машин	материалы		
				на единицу измерения	по проекту	зарплата рабочих-строителей	в т. ч. зарплата машинистов	зарплата рабочих-строителей	в т. ч. зарплата машинистов	оборудование, мебель, инвентарь	Сметная прибыль, тенге	
1	2	3	4	5		6	7	8	9	10	11	12
		РАЗДЕЛ 1.Земляные работы										
1	Е11-010104-0101 1101-0104-0101 РСНБ РК 2015	**Грунты 1 группы. Разработка бульдозерами мощностью 59 кВт (80 л с) при перемещении грунта до 10 м /СНЯТИЕ ППС/**	м3 грунта	391		41.88	41.88	16375	16375	–	4103	22115
		НР - 72%; СП - 8%				--	14.57	--	5698		1638	
2	Е11-010104-0101 1101-0104-0101 РСНБ РК 2015	**Грунты 1 группы. Разработка бульдозерами мощностью 59 кВт (80 л с) при перемещении грунта до 10 м. /ВОССТАНОВЛЕНИЕ ППС/**	м3 грунта	391		41.88	41.88	16375	16375	–	4103	22115
		НР - 72%; СП - 8%				--	14.57	--	5698		1638	
3	Е11-010101-0308 1101-0101-0308 РСНБ РК 2015	**Грунты 2 группы. Разработка в отвал экскаваторами "Драглайн", "Обратная лопата" с ковшом вместимостью 0,65 (0,5 - 1) м3**	м3 грунта	1517.5		151.05	143.34	229217	217520	–	45746	296960
		НР - 72%; СП - 8%				7.71	34.16	11697	51839		21997	
4	Е11-010101-0309 1101-0101-0309 РСНБ РК 2015	**Грунты 3 группы. Разработка в отвал экскаваторами "Драглайн", "Обратная лопата" с ковшом вместимостью 0,65 (0,5 - 1) м3**	м3 грунта	128.5		191.68	181.96	24631	23382	–	4912	31906
		НР - 72%; СП - 8%				9.72	43.37	1249	5572		2363	
5	Е11-010205-0303 1101-0205-0303 РСНБ РК 2015 ТЧ 01 табл. 11 п.3.179 Кзтр=1,2	**Грунты 3 группы. Разработка вручную в траншеях глубиной до 2 м без креп лений с откосами. Доработка вручную, зачистка дна и стенок с выкидкой грунта в котлованах и траншеях , разработанных механизированным способом, примене н коэффициент к затратам труда - 1,2**	м3 грунта	28.5		2981.95	--	84986	--	--	61190	157869
		НР - 72%; СП - 8%				2981.95	--	84986	--		11694	

1	2	3	4	5	6	7	8	9	10	11	12
6	Е11-010205-0503 1101-0205-0503 РСНБ РК 2015	Траншеи, пазухи котлованов и ямы. Засыпка вручную. Группа грунтов 3	м3 грунта	81.3333333	1150.71	–	93591	–	–	67386	173855
		НР - 72%; СП - 8%			1150.71	--	93591	--		12878	
7	Е11-010104-0401 1101-0104-0401 РСНБ РК 2015	Траншеи и котлованы. Засыпка бульдозерами мощностью 59 кВт (80 л с) при перемещени и грунта до 5 м. Группа грунтов 1	м3 грунта	1524	29.41	29.41	44819	44819	–	11229	60532
		НР - 72%; СП - 8%			--	10.23	--	15596		4484	
8	Е11-010104-0701 1101-0104-0701 РСНБ РК 2015	Площади. Планировка бульдозерами мощностью 59 кВт (80 л с)	м2 спланированн ой п оверхности за проход бульдозера	132.5	1.49	1.49	197	197	–	49	267
		НР - 72%; СП - 8%			--	0.52	--	69		20	
9	Е11-070111-0111 1107-0111-0111 РСНБ РК 2015 т.ч. п.3.17 ЭСН РК 8.04-01-2015 к=0,6;0,7;0,5	Ограды металлические из сетчатых па нелей, высотой до 1,7 м по железобетонным столбам без цоколя. Установка /ДЕМОНТАЖ/	м оград	6	1789.01	737.10	10734	4423	74	9211	21540
		НР - 118%; СП - 8%			1039.44	261.50	6237	1569		1596	
10	Е11-070111-0111 1107-0111-0111 РСНБ РК 2015	Ограды металлические из сетчатых панелей, высотой до 1,7 м по жел езобетонным столбам без цоколя. Установка /б/у/	м оград	6	3031.79	1052.99	18191	6318	1479	14910	35749
		НР - 118%; СП - 8%			1732.40	373.58	10394	2241		2648	
		ИТОГО ПО РАЗДЕЛУ 1	**Тенге**				**539116**	**329409**	**1553**	**222839**	**822908**
							208154	**88283**	--	**60956**	
	Стоимость общестроительных работ		Тенге				**539116**				
	Материалы		Тенге				**1553**				
	Всего заработная плата		Тенге					**296437**			
		Накладные расходы	Тенге				**222838**				
		Сметная прибыль	Тенге				**60956**				
	ВСЕГО, Стоимость общестроительных работ		Тенге				**822909**				
		Нормативная трудоемкость	чел.-ч								**265**
		Сметная заработная плата	Тенге					**296437**			
		ИТОГО ПО РАЗДЕЛУ 1	Тенге				**822909**				
		Нормативная трудоемкость	чел.-ч								**265**
		Сметная заработная плата	Тенге					**296437**			
		РАЗДЕЛ 2.Трубопровод									
1 №2-1-доп	Е11-230101-0101 1123-0101-0101 РСНБ РК 2015	Основание под трубопроводы песчаное. Устройство	м3 основания	28.5	1124.76	154.74	32056	4410	–	28593	65500
		НР - 99%; СП - 8%			970.02	43.37	27646	1236		4852	
12	Е11-220901-0101 1122-0901-0101 РСНБ РК 2015	Задвижки или клапаны обратные чугунные диаметром 50 мм. Установка	задвижка или клапан	4	1165.55	26.23	4662	105	692	3875	9221
		НР - 99%; СП - 8%			966.24	12.39	3865	50		683	

1	2	3	4	5	6	7	8	9	10	11	12
13	С123-040102-2001 2304-0102-2001 РСНБ РК 2015	Задвижка чугунная фланцевая с обрезиненным клином, со штурвалом, среда: вода и нейтр альные жидкости, Т до +70°С, PN 16, DN 50, типа Si gmetex ГОСТ 5762-2002	шт.	4	23909.00	–	95636	–	95636	–	103287
		СП - 8%			–	–	–	–		7651	
14	Е11-221201-0101 1122-1201-0101 РСНБ РК 2015	Фланцы к стальным трубопроводам диаметром 50 мм. Приварка	фланец	6	529.60	34.56	3178	207	127	2815	6472
		НР - 99%; СП - 8%			473.92	–	2844	–		479	
15	С123-020103-0307 2302-0103-0307 РСНБ РК 2015	Фланцы стальные приварные плоские из углеродистой и низколегированной стали PN 16, DN 50 ГОСТ 12816-80	шт.	7	1723.00	–	12061	–	12061	–	13026
		СП - 8%			–	–	–	–		965	
16	С123-020103-0308 2302-0103-0308 РСНБ РК 2015	Фланцы стальные приварные плоскиеиз углеродистой и низколегированной стали PN 16, D N 65 ГОСТ 12816-80	шт.	5	2179.00	–	10895	–	10895	–	11767
		СП - 8%			–	–	–	–		872	
17	С123-020303-7503 2302-0303-7503 РСНБ РК 2015	Втулка под фланец полиэтиленовая сварная ПЭ 100 SDR 11, DN 63, PN 16 СТ РК ГОСТ Р 52 134-2010	шт.	6	738.00	–	4428	–	4428	–	4782
		СП - 8%			–	–	–	–		354	
18	Е11-220501-0102 1122-0501-0102 РСНБ РК 2015 Изм. и доп. вып. 4	Трубопроводы из полиэтиленовых труб, диаметр 65 мм. Укладка	км трубо провода	0.268	295031.93	82604.99	79069	22138	372	61862	152205
		НР - 99%; СП - 8%			211041.00	22117.65	56559	5928		11274	
2 №2-1-доп	С123-010501-1310 2301-0501-1310 РСНБ РК 2015	Труба полиэтиленовая для водоснабжения PE 100 SDR 17 - 63х3,8 питьевая ГОСТ 18599-2001	м	270.68	570.00	–	154288	–	154288	–	166631
		СП - 8%			–	–	–	–		12343	
20	Е11-220701-0101 1122-0701-0101 РСНБ РК 2015	Трубопроводы диаметром 50-65 мм. Промывка с дезинфекцией	км трубопровода	0.268	55534.60	–	14883	–	570	14170	31377
		НР - 99%; СП - 8%			53405.50	–	14313	–		2324	
21	Е11-220501-0101 1122-0501-0101 РСНБ РК 2015 Изм. и доп. вып. 4	Трубопроводы из полиэтиленовых труб, диаметр 50 мм. Укладка	км трубопровода	0.03464	277889.05	73050.73	9626	2530	31	7667	18676
		НР - 99%; СП - 8%			203967.00	19598.97	7065	679		1383	
22	С123-010402-0104 2301-0402-0104 РСНБ РК 2015	Труба стальная прямошовная изолированная пенополиуретаном в полиэтилено вой оболочке Ст 57х3-1-ППУ-ПЭ ГОСТ 30732-2006	м	34.9864	5185.00	–	181404	–	181404	–	195917
		СП - 8%			–	–	–	–		14512	
23	Е11-220701-0101 1122-0701-0101 РСНБ РК 2015	Трубопроводы диаметром 50-65 мм. Промывка с дезинфекцией	км трубопровода	0.03464	55534.60	–	1924	–	74	1831	4056
		НР - 99%; СП - 8%			53405.50	–	1850	–		300	

1	2	3	4	5	6	7	8	9	10	11	12
24	Е11-220501-0101 1122-0501-0101 РСНБ РК 2015 Изм. и доп. вып. 4	Трубопроводы из полиэтиленовых труб, диаметр 50 мм. Укладка	км трубопровода	0.005	277889.05	73050.73	1389	365	4	1107	2696
		НР - 99%; СП - 8%			203967.00	19598.97	1020	98		200	
3 №2-1-доп	С123-010501-1308 2301-0501-1308 РСНБ РК 2015	Труба полиэтиленовая для водоснабжения PE 100 SDR 17 - 50х3 питьевая ГОСТ 18599-2001 (демоверсия)	м	5.05	363.00	–	1833	–	1833	–	1980
		СП - 8%			--	--	--	--		147	
26	Е11-220701-0101 1122-0701-0101 РСНБ РК 2015	Трубопроводы диаметром 50-65 мм. Промывка с дезинфекцией	км трубопровода	0.005	55534.60	–	278	–	11	264	585
		НР - 99%; СП - 8%			53405.50	--	267	--		43	
27	Е11-220801-0201 1122-0801-0201 РСНБ РК 2015	Фасонные части полиэтиленовые: отводы, колени, патрубки, переходы. Уста новка	шт.	4	1376.76	905.21	5507	3621	–	2798	8969
		НР - 99%; СП - 8%			471.55	235.01	1886	940		664	
28	С123-020303-1903 2302-0303-1903 РСНБ РК 2015	Отвод полиэтиленовый сварной 90° ПЭ 100 SDR 11, DN 63, PN 16 СТ РК ГОСТ Р 52134-2010	шт.	2	688.00	–	1376	–	1376	–	1486
		СП - 8%			--	--	--	--		110	
29	С123-020303-1203 2302-0303-1203 РСНБ РК 2015	Отвод полиэтиленовый сварной от 45° до 60° ПЭ 100 SDR 11, DN 63, PN 16 СТ РК ГОСТ Р 52134-2010	шт.	1	365.00	–	365	–	365	–	394
		СП - 8%			--	--	--	--		29	
30	С123-020304-0807 2302-0304-0807 РСНБ РК 2015 прим.	Отвод полиэтиленовый электросварной 45° 30°ПЭ 100 SDR 11, DN 63, PN 16 СТ РК Г ОСТ Р 52134-2010	шт.	1	1995.00	–	1995	–	1995	–	2155
		СП - 8%			--	--	--	--		160	
31	Е11-220801-0105 1122-0801-0105 РСНБ РК 2015 Изм. и доп. вып. 1	Фасонные части стальные сварные диаметром 100-250 мм. Установка /отводы/	т фасонных частей	0.0192	984964.01	503138.37	18911	9660	359	11447	32787
		НР - 99%; СП - 8%			463108.70	139128.32	8892	2671		2429	
32	С123-020201-0104 2302-0201-0104 РСНБ РК 2015	Отвод Ст 57х3-90°-1-ППУ-ПЭ ГОСТ 30732-2006	шт.	4	20027.00	–	80108	–	80108	–	86517
		СП - 8%			--	--	--	--		6409	
33	Е11-220801-0105 1122-0801-0105 РСНБ РК 2015 Изм. и доп. вып. 1	Фасонные части стальные сварные диаметром 100-25 0 мм. Установка /кресты,тройники,гильзы/	т фасонны х частей	0.0245	1325965.01	503138.37	32486	12327	8813	14607	50861
		НР - 99%; СП - 8%			463108.70	139128.32	11346	3409		3767	

1	2	3	4	5	6	7	8	9	10	11	12
34	Е11-221401-0401 1122-1401-0401 РСНБ РК 2015 Изм. и доп. вып. 1 К=0,21	Концы футляра диаметром 800 мм . Заделка битумом и прядью +гильза диам.168	футляр	7	4839.90	707.36	33879	4952	26169	2820	39635
		НР - 99%; СП - 8%			393.94	13.01	2758	91		2936	
35	Е11-221401-0401 1122-1401-0401 РСНБ РК 2015 Изм. и доп. вып. 1 К=0,198	Концы футляра диаметром 800 мм. Заделка битумом и прядью +гильза диам.159	футляр	2	4542.11	666.94	9084	1334	7050	718	10586
		НР - 99%; СП - 8%			350.20	12.27	700	25		784	
36	Е11-221201-0101 1122-1201-0101 РСНБ РК 2015	Фланцы к стальным трубопроводам диаметром 50 мм. Приварка /заглушка/	фланец	1	529.60	34.56	530	35	21	469	1079
		НР - 99%; СП - 8%			473.92	--	474	--		80	
37	С123-020103-3412 2302-0103-3412 РСНБ РК 2015 прим.	Заглушки эллиптические приварные из углеродистой и низколегированной стали, на ружным диаметром 7 6 мм, толщиной стенки 4 мм ГОСТ 17380-2001 (ГОСТ 17379-2001) /Ду.65 мм/	шт.	1	664.00	--	664	--	664	--	717
		СП - 8%			--	--	--	--		53	
38	С121-130816-2305 2113-0816-2305 РСНБ РК 2015	Резина прессованная	кг	0.09216	1143.00	--	105	--	105	--	114
		СП - 8%			--	--	--	--		8	
39	Е11-130301-0409 1113-0301-0409 РСНБ РК 2015	Поверхности металлические. Огрунтовка грунтовкой ЭП-057 за один раз	м2	0.0013	1005.24	2.86	1	--	1	--	1
					31.86	0.50	--	--		--	
40	Е11-130301-1803 1113-0301-1803 РСНБ РК 2015 К=2	Поверхности металлические огрунтованные. Окраска эмалью ЭП-5116 /за два раза/	м2	0.0013	224.99	4.66	1	--	1	--	1
					48.52	0.50	--	--		--	
41	Е11-270901-0301 1127-0901-0301 РСНБ РК 2015 Изм. и доп. вып. 10	Столбики сигнальные железобетонные. Установка	шт.	4	1758.35	836.68	7033	3347	1080	4267	12205
		НР - 108%; СП - 8%			651.52	336.30	2606	1345		904	
42	С124-040207-1601 2404-0207-1601 РСНБ РК 2015 прим.	Столбик замерный железобетонный СЗК ГОСТ Р 51177-98	шт.	4	5315.00	--	21260	--	21260	--	22961
		СП - 8%			--	--	--	--		1701	
				Колодцы							

1	2	3	4	5	6	7	8	9	10	11	12
43	Е11-221301-0101 1122-1301-0101 РСНБ РК 2015 Изм. и доп. вып. 15	Колодцы круглые и з сборного железобетона. Устройство в грунтах сухи х	м3 железобетонн ых и бетонных конструкций колодца	5.52	21401.55	8970.40	118137	49517	15898	71275	204565
		НР - 99%; СП - 8%			9551.08	3491.50	52722	19273		15153	
44	С121-040302-0101 2104-0302-0101 РСНБ РК 2015	Плиты днищ железобетонные для колодцев СТ РК 1971-2010 ПН10	шт.	1	11377.00	--	11377	--	11377	--	12287
		СП - 8%			--	--	--	--		910	
45	С121-040302-0102 2104-0302-0102 РСНБ РК 2015	Плиты днищ железобетонные для колодцев СТ РК 1971-2010 ПН15	шт.	2	15028.00	--	30056	--	30056	--	32460
		СП - 8%			--	--	--	--		2404	
46	С121-040302-0105 2104-0302-0105 РСНБ РК 2015	Плиты перекрытий железобетонные для колодцев СТ РК 1971-2010 ПП10-1	шт.	3	7750.00	--	23250	--	23250	--	25110
		СП - 8%			--	--	--	--		1860	
47	С121-040302-9905 2104-0302-9905 РСНБ РК 2015	Плиты покрытий, перекрытий и днищ для сооружений водопровода, канализации, резе рвуаров, колодцев и ирригационных систем из тяжело го бетона класса В22,5, круглые СТ РК 937-92 /3ПП 15-1/	м3	0.42	60383.00	--	25361	--	25361	--	27390
		СП - 8%			--	--	--	--		2029	
48	С121-040301-0106 2104-0301-0106 РСНБ РК 2015	Кольца стеновые железобетонные для колодцев КС10.9 СТ РК 1971-2010, ГОСТ 8020-90	шт	4	12607.00	--	50428	--	50428	--	54462
		СП - 8%			--	--	--	--		4034	
49	С121-040301-0110 2104-0301-0110 РСНБ РК 2015	Кольца стеновые железобетонные для колодцев КС15.6 из тяжелого бетона класса В15 СТ РК 1971-2010, ГОСТ 8020-90	шт.	8	12994.00	--	103952	--	103952	--	112268
		СП - 8%			--	--	--	--		8316	
50	С121-040301-0112 2104-0301-0112 РСНБ РК 2015	Кольца стеновые железобетонные для колодцев КС15.9 СТ РК 1971-2010, ГОСТ 8020-90	шт.	2	17946.00	--	35892	--	35892	--	38763
		СП - 8%			--	--	--	--		2871	
51	С121-040301-0201 2104-0301-0201 РСНБ РК 2015	Кольца опорные железобетонные для колодцев СТ РК 1971-2010 КОб	шт.	5	2419.00	--	12095	--	12095	--	13063
		СП - 8%			--	--	--	--		968	
52	С121-060208-0501 2106-0208-0501 РСНБ РК 2015	Ограждение лестничных проемов, лестничные марши, пожарные лестницы ГОСТ 2 5772-83	т	0.09872	544348.00	--	53738	--	53738	--	58037
		СП - 8%			--	--	--	--		4299	

1	2	3	4	5	6	7	8	9	10	11	12
53	Е11-080101-0307 1108-0101-0307 РСНБ РК 2015 Изм. и доп. вып. 9	**Стены, фундаменты. Гидроизоляция боковая обмазочная битум ная в 2 слоя по выровненной поверхности бутовой кл адки, кирпичу, бетону**	м2 поверхности	51.91	852.17	20.79	44236	1079	29731	12606	61389
		НР - 93%; СП - 8%			258.64	2.48	13426	129		4547	
54	С121-130814-2208 2113-0814-2208 РСНБ РК 2015	**Скобы ходовые**	шт.	15	595.00	–	8925	–	8925	–	9639
		СП - 8%			--	--	--	--		714	
55	С123-030101-0504 2303-0101-0504 РСНБ РК 2015	**Люк полимерно-композитный Тип С СТ РК 2384-2013**	комплект	3	7217.00	–	21651	–	21651	–	23383
		СП - 8%			--	--	--	--		1732	
		Отмостка									
56	Е11-110101-0102 1111-0101-0102 РСНБ РК 2015	**Грунт. Уплотнение щебнем**	м2 площади уплотнения	5.67	240.16	30.49	1362	173	802	422	1926
		НР - 94%; СП - 8%			68.24	10.90	387	62		143	
57	Е11-270601-0401 1127-0601-0401 РСНБ РК 2015	**Покрытия однослойные цементобетонные, толщиной слоя 20 см /15 см./ Устройство**	м2 покрытия	5.67	2235.30	59.39	12674	337	12177	243	13950
		НР - 108%; СП - 8%			28.30	11.32	160	64		1033	
		ИТОГО ПО РАЗДЕЛУ 2	**Тенге**				1374049	116136	1047126	243856	1747338
							210785	35998	--	129429	
	Стоимость общестроительных работ		Тенге				753607				
	Материалы		Тенге				103984				
	Всего заработная плата		Тенге					246784			
	Стоимость материалов и конструкций		Тенге				30290				
	Местные материалы		Тенге				292411				
		Накладные расходы	Тенге				243856				
		Сметная прибыль	Тенге				79797				
	ВСЕГО, Стоимость общестроительных работ		Тенге				1077260				
		Нормативная трудоемкость	чел.-ч								224
		Сметная заработная плата	Тенге					246784			
	Стоимость металломонтажных работ		Тенге				53738				
	Стоимость материалов и конструкций		Тенге				53738				
		Сметная прибыль	Тенге				4299				
	ВСЕГО, Стоимость металломонтажных работ		Тенге				58037				
	Стоимость сантехнических работ		Тенге				566704				
	Стоимость материалов и конструкций		Тенге				566704				
		Сметная прибыль	Тенге				45336				
	ВСЕГО, Стоимость сантехнических работ		Тенге				612041				
		ИТОГО ПО РАЗДЕЛУ 2	Тенге				1747338				
		Нормативная трудоемкость	чел.-ч								224
		Сметная заработная плата	Тенге					246784			
		ИТОГО ПО АКТУ:	**Тенге**								2570246
		В ТОМ ЧИСЛЕ:									
		- Зарплата рабочих строителей	Тенге				418939				
		- Затраты на эксплуатацию машин	Тенге					445545			

1	2	3	4	5	6	7	8	9	10	11	12
		- в том числе зарплата машинистов	Тенге					124282			
		- Материалов, изделий и конструкций	Тенге						1048679		
		- Накладные расходы	Тенге							466695	
		- Сметная прибыль	Тенге							190385	
		ИТОГО:	**Тенге**								**2570246**
		В том числе :	**Тенге**								
		Накладные расходы	**Тенге**								**243856**
		Сметная прибыль	**Тенге**								**129429**
		Итого с временными	**Тенге**						**2,96 %**	**76079**	**2646325**
		Итого с зимними удорожаниями	**Тенге**						**3,5 %**	**92621**	**2738947**
		Итого с командировочными	**Тенге**							**65056**	**2804002**
		Итого с непредвиденными работами и затратами, 2 %	**Тенге**								**2858781**
		Итого в текущих ценах 2020 года, к = 1,0348515	**Тенге**								**2958414.10**
		Итого с НДС	**Тенге**						**12%**	**355009.69**	**3313423.79**

Заказчик

ГУ "Отдел архитектуры, градостроительства и строительства Мендыкаринского района"

(наименование организации)

Руководитель ГУ "Отдел архитектуры, градостроительства и строительства Мендыкаринского района", БИН 060140009750
Бажиров Н.О.

М.П. (должность, подпись, фамилия, имя, отчество)

Подрядчик

ТОО "АиФ"

(наименование организации)

Прораб ТОО "АиФ",
БИН 971140001857
Казимирчик В.И.

М.П. (должность, подпись, фамилия, имя, отчество)

Эксперт(ы) технического надзора:
ТОО «Дирекция строящихся предприятий «СТРОЙИНТЕГРАЦИЯ»

Инженер технического надзора _____ **Шахманов А.К.**
ИИН 901101350591
№ KZ53VJE00050071;№ KZ96VJE00050073;№ KZ80VJE00050070

Разработчики проекта строительства
или эксперт(ы) авторского надзора:
ТОО "ПИП "Костанайводпроект, БИН

Эксперт авторского надзора _____ **Кочин В.Ф.**
Приказ№ 31 от 27.04.2020 г.

Эксперт авторского надзора Кочин В.Ф.
№ KZ94VJE00024016 18.02.2014 г., Пр. № 46

Форма 2-В

Заказчик **ГУ "Отдел архитектуры, градостроительства и строительства Мендыкаринского района"**

Подрядчик **ТОО "АиФ"**

Стройка **Реконструкция насосной станции 2-го подъема (Установка обезжелезивания и деманганации) в с.Харьковское Мендыкаринского района Костанайской области.**

Объект - **Насосная станция 2-го подъема**

Договор подряда (контракт) №20 от 27-04-2020

Дата составления	Отчетный период	
	с	по
23.06.2020	01.06.2020	30.06.2020

Акт приемки выполненных работ
(по ресурсному методу) №2
за июнь месяц 2020г.
на Технологические решения лок.см. №2-2-2

Составлен(а) в текущих ценах на 01.01.20 19 г.

№ п/п	Шифр норм, код ресурса	Наименование работ и затрат	Единица измерения	Количество		Стоимость единицы, тенге		Общая стоимость, тенге			Накладные расходы, тенге	Всего стоимость с НР и СП, тенге
						Всего	эксплуатация машин	Всего	эксплуатация машин	материалы		
				на единицу измерения	по проекту	зарплата рабочих-строителей	в т. ч. зарплата машинистов	зарплата рабочих-строителей	в т. ч. зарплата машинистов	оборудование, мебель, инвентарь	Сметная прибыль, тенге	
1	2	3	4	5		6	7	8	9	10	11	12
1	Ц13-070401-0107 1307-0401-0107 РСНБ РК 2015	**Агрегат насосный лопастный центробежный одноступенчатый, многоступенчатый объемный, вихревой, поршневой, приводной, роторный на общей фундаментной плите или моноблочный, масса 2 т. Монтаж оборудования**	**шт.**	**4**		**88885.27**	**9702.31**	**355541**	**38809**	**48332**	**171727**	**569449**
		НР - 61%; СП - 8%				**67100.00**	**3279.81**	**268400**	**13119**		**42181**	
2	Коммерческое предложение ТОО "Компания Зенгир НС" г.Астана от 26.02.2019г.стр.5	**Станция водоподготовки производительностью 6,5м3/ча с**	**компл-т**	**0.215**		**25089504.00**	**--**	**5394243**	**--**		**--**	**5394243**
						--	**--**	**--**	**--**	**5394243**	**--**	
		ИТОГО ПО АКТУ:	**Тенге**									**5963692**
		В ТОМ ЧИСЛЕ:										
		- Зарплата рабочих строителей	Тенге					**268400**				
		- Затраты на эксплуатацию машин	Тенге						**38809**			
		- в том числе зарплата машинистов	Тенге						**13119**			
		- Материалов, изделий и конструкций	Тенге							**48332**		
		- Оборудование, инвентарь	Тенге							**5394243**		
		- Накладные расходы	Тенге								**171727**	
		- Сметная прибыль	Тенге								**42181**	
		ИТОГО:	**Тенге**									**5963692**
		В том числе :										
		Накладные расходы	**Тенге**									**171727**
		Сметная прибыль	**Тенге**									**42181**
		Оборудование	**Тенге**									**5394243**

1	2	3	4	5	6	7	8	9	10	11	12
		Итого с временными	Тенге						2,96 %	16856	5980548
		Итого с зимними удорожаниями	Тенге						3,5 %	20521	6001068
		Итого с командировочными	Тенге							14413	6015482
		Итого с непредвиденными работами и затратами, 2 %	Тенге								6027618
		Итого в текущих ценах 2020 года, к = 1,0348515	Тенге								6237689,76
		Итого с НДС	Тенге						12%	748522,77	6986212,53

Заказчик

ГУ "Отдел архитектуры, градостроительства и строительства Мендыкаринского района"

(наименование организации)

Руководитель ГУ "Отдел архитектуры, градостроительства и строительства Мендыкаринского района", БИН 060140009750
Бажиров Н.О.

М.П. (должность, подпись, фамилия, имя, отчество)

Подрядчик

ТОО "АиФ"

(наименование организации)

Прораб ТОО "АиФ", БИН 971140001857
Казимирчик В.П.

М.П. (должность, подпись, фамилия, имя, отчество)

Эксперт(ы) технического надзора:
ТОО «Дирекция строящихся предприятий «СТРОЙИНТЕГРАЦИЯ»

Инженер технического надзора Шахманов А.К.
ИИН 901101350591
№ KZ53VJE00050071;№ KZ96VJE00050073;№ KZ80VJE00050070

Разработчики проекта строительства или эксперт(ы) авторского надзора:
ТОО "ПИП "Костанайводпроект, БИП

Эксперт авторского надзора Кочин В.Ф.
№ KZ94VJE00024016 13.02.2014 г., Пр. № 46

Эксперт авторского надзора Кочин В.Ф.
Приказ№ 31 от 27.04.2020 г.

Форма 2-В

Заказчик **ГУ "Отдел архитектуры, градостроительства и строительства Мендыкаринского района"**

Подрядчик **ТОО "АиФ"**

Стройка **Реконструкция насосной станции 2-го подъема (Установка обезжелезивания и деманганации) в с.Харьковское Мендыкаринского района Костанайской области.**

Договор подряда (контракт) №20 от 27-04-2020

Дата составления	Отчетный период	
	с	по
23.06.2020	01.06.2020	30.06.2020

Акт приемки выполненных работ
(по ресурсному методу) №3
за июнь месяц 2020г.
на Пруд-испаритель лок.см. № 2-3

Составлен(а) в текущих ценах на 01.01.20 19 г.

№ п/п	Шифр норм, код ресурса	Наименование работ и затрат	Единица измерения	Количество		Стоимость единицы, тенге		Общая стоимость, тенге			Накладные расходы, тенге	Всего стоимость с НР и СП, тенге
						Всего	эксплуатация машин	Всего	эксплуатация машин	материалы		
				на единицу измерения	по проекту	зарплата рабочих-строителей	в т. ч. зарплата машинистов	зарплата рабочих-строителей	в т. ч. зарплата машинистов	оборудование, мебель, инвентарь	Сметная прибыль, тенге	
1	2	3	4	5		6	7	8	9	10	11	12
		РАЗДЕЛ 1.Земляные работы										
1	Е11-010104-0101 1101-0104-0101 РСНБ РК 2015	**Грунты 1 группы. Разработка бульдозерами мощностью 59 кВт (80 л с) при перемещении грунта до 10 м /СНЯТИЕ ППС/**	м3 грунта	1144		41.88	41.88	47910	47910	--	12004	64706
		НР - 72%; СП - 8%				--	14.57	--	16672		4793	
2	Е11-010104-0109 1101-0104-0109 РСНБ РК 2015 К=4	**Грунты 1 группы. Разработка бульдозерами мощностью 59 кВт (80 л с). Добавлять на каждые последующие 10 м пер емещения грунта /СНЯТИЕ ППС/**	м3 грунта	1144		155.09	155.09	177421	177421	--	44452	239623
		НР - 72%; СП - 8%				--	53.97	--	61739		17750	
3	Е11-010104-0102 1101-0104-0102 РСНБ РК 2015	**Грунты 2 группы. Разработка бульдозерами мощностью 59 кВт (80 л с) при перемещении грунта до 10 м**	м3 грунта	2280		48.94	48.94	111592	111592	--	27959	150715
		НР - 72%; СП - 8%				--	17.03	--	38832		11164	
4	Е11-010104-0110 1101-0104-0110 РСНБ РК 2015 К=9	**Грунты 2 группы. Разработка бульдозерами мощностью 59 кВт (80 л с). Добавлять на каждые последующие 10 м пер емещения грунта**	м3 грунта	2280		376.91	376.91	859358	859358	--	215308	1160639
		НР - 72%; СП - 8%				--	131.16	--	299039		85973	
5	Е11-010104-0701 1101-0104-0701 РСНБ РК 2015 ТЧ 01 табл. 11 п.3.73 Кэм=1,34	**Площади. Планировка бульдозерами мощностью 59 кВт (80 л с). Окончат ельная планировка по нивелировочным отметкам, прим енен коэффициент к времени эксплуатации машин - 1, 34 /защитный слой/**	м2 спланированной поверхности з а проход бульдозера	2560		2.00	2.00	5110	5110	--	1280	6901
		НР - 72%; СП - 8%				--	0.69	--	1778		511	

1	2	3	4	5	6	7	8	9	10	11	12
6	Е11-010201-0105 1101-0201-0105 РСНБ РК 2015	Грунт. Уплотнение прицепными катками на пневмоколесном ходу 25 т. Первый проход по одному следу при толщине слоя 50 см	м3 уплотненного грунта	1280	34.34	34.34	43959	43959	--	11523	59921
		НР - 72%; СП - 8%			--	12.50	--	16005		4439	
		Оградительные валики									
7	Е11-010201-0203 1101-0201-0203 РСНБ РК 2015	Уплотнение грунта прицепными кулачковыми катками, массой 8т, на первый проход по о дному следу, при толщине слоя 20 см	м3	1000	97.68	97.68	97685	97685	--	25731	133289
		НР - 72%; СП - 8%			--	35.74	--	35737		9873	
8	Е11-010201-0206 1101-0201-0206 РСНБ РК 2015 К=5	Добавлять за каждый последующий проход по одному сл еду прицепными кулачковыми катками, массой 8 т, пр и толщине слоя 20 см	м3	1000	14.34	14.34	14341	14341	--	3252	19000
		НР - 72%; СП - 8%			--	4.52	--	4517		1407	
9	Е11-360201-0202 1136-0201-0202 РСНБ РК 2015	Откосы насыпей земляных сооружений. Планировка бульдозерами /гребень и откосы валика/	м2 спланированной поверхности	2160	30.35	30.35	65564	65564	--	12843	84680
		НР - 72%; СП - 8%			--	8.26	--	17838		6273	
10	Е11-010104-0701 1101-0104-0701 РСНБ РК 2015 ТЧ 01 табл. 11 п.3.73 Кэм=1,34	Площади. Планировка бульдозерами мощностью 59 кВт (80 л с). Окончательн ая планировка по нивелировочным отметкам, применен коэффициент к времени эксплуатации машин - 1,34	м 2 спланированной поверхности за проход бульдозера	1892	2.00	2.00	3777	3777	--	946	5101
		НР - 72%; СП - 8%			--	0.69	--	1314		378	
11	Е11-010104-0101 1101-0104-0101 РСНБ РК 2015	Грунты 1 группы. Разработка бульдозерами мощностью 59 кВт (80 л с) при перемещении грунта до 10 м /Надвигание ППС на гребень и откосы /	м3 грунта	360	41.88	41.88	15076	15076	--	3777	20362
		НР - 72%; СП - 8%			--	14.57	--	5246		1508	
12	Е11-010104-0109 1101-0104-0109 РСНБ РК 2015 К=4	Грунты 1 группы. Разработка бульдозерами мощностью 59 кВт (80 л с). Добавлять на каждые последующие 10 м пере мещения грунта /Надвигание ППС на гребень и откосы /	м3 грунта	360	155.09	155.09	55832	55832	--	13988	75406
		НР - 72%; СП - 8%			--	53.97	--	19428		5586	
13	Е11-010104-0701 1101-0104-0701 РСНБ РК 2015	Площади. Планировка бульдозерами мощностью 59 кВт (80 л с).	м2 спланированной пове рхности за проход бульдозера	2612.8	1.49	1.49	3892	3892	--	975	5257
		НР - 72%; СП - 8%			--	0.52	--	1354		389	
14	Е11-080101-0202 1108-0101-0202 РСНБ РК 2015	Устройство щебеночного основания под фундаменты/под выпуски/	м3	0.36	5849.97	1685.32	2106	607	1208	501	2816
		НР - 93%; СП - 8%			808.35	688.42	291	248		209	
		ИТОГО ПО РАЗДЕЛУ 1	Тенге				1503623	1502124	1208	374539	2028416
							291	519747	--	150253	

1	2	3	4	5	6	7	8	9	10	11	12
Стоимость общестроительных работ			Тенге				1503623				
Материалы			Тенге				1208				
Всего заработная плата			Тенге					520038			
		Накладные расходы	Тенге				374541				
		Сметная прибыль	Тенге				150253				
ВСЕГО, Стоимость общестроительных работ			Тенге				2028417				
		Нормативная трудоемкость	чел.-ч								345
		Сметная заработная плата	Тенге					520038			
		ИТОГО ПО РАЗДЕЛУ 1	Тенге				2028417				
		Нормативная трудоемкость	чел.-ч								345
		Сметная заработная плата	Тенге					520038			
		ИТОГО ПО АКТУ:	**Тенге**								**2028416**
		В ТОМ ЧИСЛЕ:									
		- Зарплата рабочих строителей	Тенге				291				
		- Затраты на эксплуатацию машин	Тенге					1502124			
		- в том числе зарплата машинистов	Тенге					519747			
		- Материалов, изделий и конструкций	Тенге						1208		
		- Накладные расходы	Тенге							374539	
		- Сметная прибыль	Тенге							150253	
		ИТОГО:	**Тенге**								**2028416**
		В том числе :	**Тенге**								
		Накладные расходы	**Тенге**								**374539**
		Сметная прибыль	**Тенге**								**150253**
		Итого с временными	**Тенге**						**2,96 %**	**60041**	**2088457**
		Итого с зимними удорожаниями	**Тенге**						**3,5 %**	**73096**	**2161553**
		Итого с командировочными	**Тенге**							**51341**	**2212894**
		Итого с непредвиденными работами и затратами, 2 %	**Тенге**								**2256126**
		Итого в текущих ценах 2020 года, к = 1,0348515	**Тенге**								**2334754.92**
		Итого с НДС	**Тенге**						**12%**	**280170.59**	**2614925.51**

Заказчик

ГУ "Отдел архитектуры, градостроительства и строительства Мендыкаринского района"

(наименование организации)

Руководитель ГУ "Отдел архитектуры, градостроительства и строительства Мендыкаринского района", БИН 060140009750
Бажиров Н.О.

М.П. (должность, подпись, фамилия, имя, отчество)

Подрядчик

ТОО "АиФ"

(наименование организации)

Прораб ТОО "АиФ", БИН 971140001857
Казимирчик В.И.

М.П. (должность, подпись, фамилия, имя, отчество)

Эксперт(ы) технического надзора:
ТОО «Дирекция строящихся предприятий «СТРОЙИНТЕГРАЦИЯ»

Инженер технического надзора **Шахмянов А.К.**
ИИН 901101350591
№ KZ53VJE00050071;№ KZ96VJE00050073;№ KZ80VJE00050070

Разработчики проекта строительства или эксперт(ы) авторского надзора:
ТОО "ПИН "Костанайводпроект, БИН

Эксперт авторского надзора **Кочин В.Ф.**
Приказ № 31 от 27.04.2020 г.

Эксперт авторского надзора Кочин В.Ф.
№KZ94VJE00024016 18.02.2014 г. По. № 46

Форма 2-В

Заказчик **ГУ "Отдел архитектуры, градостроительства и строительства Мендыкаринского района"**

Подрядчик **ТОО "АиФ"**

Стройка **Реконструкция насосной станции 2-го подъема (Установка обезжелезивания и деманганации) в с.Харьковское Мендыкаринского района Костанайской области.**

Объект **Ограждение КВС, ограждение пруда.**

Договор подряда (контракт) №20 от 27-04-2020

Дата составления	Отчетный период	
	с	по
23.06.2020	01.06.2020	30.06.2020

Акт приемки выполненных работ
(по ресурсному методу) №4
за июнь месяц 2020г.
на Ограждение КВС, ограждение пруда. лок.см. № 7-3

Составлен(а) в текущих ценах на 01.01.2019 г.

№ п/п	Шифр норм, код ресурса	Наименование работ и затрат	Единица измерения	Количество		Стоимость единицы, тенге		Общая стоимость, тенге			Накладные расходы, тенге	Всего стоимость с НР и СП, тенге
						Всего	эксплуатация машин	Всего	эксплуатация машин	материалы		
				на единицу измерения	по проекту	зарплата рабочих-строителей	в т. ч. зарплата машинистов	зарплата рабочих-строителей	в т. ч. зарплата машинистов	оборудование, мебель, инвентарь	Сметная прибыль, тенге	
1	2	3	4	5		6	7	8	9	10	11	12
		Ограждение площадки КВС из колючей проволоки										
1	Е11-070111-0113 1107-0111-0113 РСНБ РК 2015	**Ограды металлические из колючей проволоки по ж елезобетонным столбам. Установка**	м оград		84.1356507	1976.54	580.75	166297	48862	26994	127950	317787
		НР - 118%; СП - 8%				1074.94	213.83	90441	17991		23540	
2	Е11-110101-0204 1111-0101-0204 РСНБ РК 2015	**Слои подстилающие щебеночные. Устройство с уплотнением трамбовками**	м3 подстилающег о слоя		1.066115	8745.59	1670.40	9324	1781	4258	3771	14142
		НР - 94%; СП - 8%				3081.24	681.45	3285	727		1048	
3	С121-020101-0303 2102-0101-0303 РСНБ РК 2015	**Бетон тяжелый класса В 7.5, F50, W4 ГОСТ 7473-2010**	м3		6.3966899	14414.00	--	92202	--	92202	--	99578
		СП - 8%				--	--	--	--		7376	
4	С121-060408-0501 2106-0408-0501 РСНБ РК 2015	**Стойки фахверка/СТ3 из тубы 108х4/**	т		0.8551427	407403.00	--	348388	--	348388	--	376259
		СП - 8%				--	--	--	--		27871	
5	С121-050307-1020 2105-0307-1020 РСНБ РК 2015	**Проволока колючая одноосновная рифленая со скобами нормальной точности, оцинков анная, марки КЦ-1 ГОСТ 285-69**	кг		56.9948453	641.00	--	36534	--	36534	--	39456
		СП - 8%				--	--	--	--		2923	
6	С121-050307-0211 2105-0307-0211 РСНБ РК 2015	**Проволока стальная низкоуглеродистая общего назначения, обычного качества, термич ески обработанная, оцинкованная, диаметром 4 мм ГО СТ 3282-74**	кг		2.6652875	369.00	--	983	--	983	--	1062
		СП - 8%				--	--	--	--		79	

1	2	3	4	5	6	7	8	9	10	11	12
		ИТОГО ПО АКТУ:	**Тенге**								**848284**
		В ТОМ ЧИСЛЕ:									
		- Зарплата рабочих строителей	Тенге				**93726**				
		- Затраты на эксплуатацию машин	Тенге					**50643**			
		- в том числе зарплата машинистов	Тенге					**18718**			
		- Материалов, изделий и конструкций	Тенге						**509359**		
		- Накладные расходы	Тенге							**131721**	
		- Сметная прибыль	Тенге							**62837**	
		ИТОГО ПО АКТУ:	**Тенге**								**848284**
		В том числе :	**Тенге**								
		Накладные расходы	**Тенге**								**131721**
		Сметная прибыль	**Тенге**								**62837**
		Итого с временными	**Тенге**						**2,96 %**	**25109**	**873393**
		Итого с зимними удорожаниями	**Тенге**						**3,5 %**	**30569**	**903962**
		Итого с командировочными	**Тенге**							**21471**	**925433**
		Итого с непредвиденными работами и затратами, 2 %	**Тенге**								**943512,2**
		Итого в текущих ценах 2020 года, к = 1,0348515	**Тенге**								**976395,12**
		Итого с НДС	**Тенге**						**12%**	**117167,41**	**1093562,53**

Заказчик

ГУ "Отдел архитектуры, градостроительства и строительства Мендыкаринского района"

(наименование организации)

Руководитель ГУ "Отдел архитектуры, градостроительства и строительства Мендыкаринского района", БИН 060140009750
Бажиров Н.О.

М.П. (должность, подпись, фамилия, имя, отчество)

Подрядчик

ТОО "АиФ"

(наименование организации)

Прораб ТОО "АиФ",
БИН 971140001857
Казимирчик В.И.

М.П. (должность, подпись, фамилия, имя, отчество)

Эксперт(ы) технического надзора:
ТОО «Дирекция строящихся предприятий «СТРОЙИНТЕГРАЦИЯ»

Инженер технического надзора _____ **Шаймаров А.К.**
ИИН 901101350591
№ KZ53VJE00050071;№ KZ96VJE00050073;№ KZ80VJE00050070

Разработчики проекта строительства или эксперт(ы) авторского надзора:
ТОО "ПИП "Костанайводпроект, БИН

Эксперт авторского надзора _____ **Кочин В.Ф.**
Приказ№ 31 от 27.04.2020 г.

Эксперт авторского надзора Кочин В.Ф.
№ KZ94VJE00024016 18.02.2014 г., Пр. № 4(

Утверждена
приказом Министра по инвестициям и развитию
Республики Казахстан от 19.09.2018 г. №656

Заказчик: *ГУ "Отдел архитектуры, градостроительства и строительства Мендыкаринского района"*

Подрядчик: *Товарищество с ограниченной ответственностью «АиФ»*

Наименование строительства *Реконструкция насосной станции 2-го подъема (Установка обезжелезивания и деманганации) в с.Харьковское Мендыкаринского района Костанайской области.*

и его адрес: *с.Харьковское Мендыкаринского района Костанайской области.*

Акт выполненных работ №1
за июль 2020г.

Предоставляется ежемесячно субподрядчиком генподрядчику, генподрядчиком - застройщику и финансирующему банку

код заказчика	код подрядчика	договор номер	договор дата	источник финнансирования наимен.	источник финнансирования код	организационно-правовая форма наимен.	организационно-правовая форма код
		20	27.04.2020				

Наименование пусковых комплексов, объектов	Стоимость выполненных работ и затрат в тенге									
	с начала года по отчётный месяц включительно с НДС	в отчетном месяце (за июль) без НДС	из графы 1							
			Строительно-монтажные работы в текущих ценах	из них		стоимость прочих затрат, не входящих в СМР в текущих ценах	дополнительные затраты		Налог на добавленную стоимость	Всего к оплате
				в отчетном месяце	по монтажу оборудования		на приобретение материалов	другие дополнительные расходы		
А	1	2	3	4	5	6	7	8	9	10
Строительно-монтажные работы по объекту: Реконструкция насосной станции 2-го подъема (Установка обезжелезивания и деманганации) в с.Харьковское Мендыкаринского района Костанайской области.	**36582777.00**	**20155939.86**							**2418712.78**	**22574652.64**

Заказчик: ГУ "Отдел архитектуры, градостроительства и строительства Мендыкаринского района", БИН 060140009750
Руководитель _____ *Бажиров Н.О.*

Подрядчик: ТОО «АиФ», БИН: 971140001857
И.о.Директора _____ *Мастега С.В.*

Разработчики проекта строительства или эксперт(ы) авторского надзора: ТОО "ПИГ "Костанайгоспроект "
Эксперт авторского надзора _____ *Кочин В.Ф.*
Приказ№ 31 от 27.04.2020 г.

Эксперт авторского надзора Кочин В.Ф.
№ KZ94VJE00024016 18.02.2014 г., Пр. № 4

Эксперт(ы) технического надзора:
Инженер технического надзора ТОО «Дирекция строящихся предприятий «СТРОЙИНТЕГРАЦИЯ» _____ *Шахманов А.К.*
№ KZ53VJE00050071; № KZ96VJE00050073; № KZ80VJE00050070

Утверждена
приказом Министр[illegible]нвестициям и развитию
Республики Казахстан от 19.09.2018 г. №656

Заказчик: *ГУ "Отдел архитектуры, градостроительства и строительства Мендыкаринского района"*
Подрядчик: *Товарищество с ограниченной ответственностью «АиФ»*

Наименование строительства *Реконструкция насосной станции 2-го подъема (Установка обезжелезивания и демангаиации) в с.Харьковское Мендыкаринского района Костанайской области.*

и его адрес: *с.Харьковское Мендыкаринского района Костанайской области.*

Справка
о стоимости выполненных строительных работ и затрат
(по ресурсному методу)
за июль 2020г.

Предоставляется ежемесячно субподрядчиком генподрядчику, генподрядчиком - застройщику и финансирующему банку

код заказчика	код подрядчика	договор номер	договор дата	источник финнансирования наимен.	источник финнансирования код	организационно-правовая форма наимен.	организационно-правовая форма код
		20	27.04.2020				

Наименование пусковых комплексов, объектов	Стоимость выполненных работ и затрат в тенге									
	с начала года по отчётный месяц включительно с НДС	в отчетном месяце (за июль) без НДС	из графы 1							
			Строительно-монтажные работы в текущих ценах	из них		стоимость прочих затрат, не входящих в СМР в текущих ценах	дополнительные затраты		Налог на добавленную стоимость	Всего к оплате
				в отчетном месяце	по монтажу оборудования		на приобретение материалов	другие дополни-тельные расходы		
А	1	2	3	4	5	6	7	8	9	10
Строительно-монтажные работы по объекту: Реконструкция насосной станции 2-го подъема (Установка обезжелезивания и демангаиации) в с.Харьковское Мендыкаринского района Костанайской области.	**36582777.00**	**20155939.86**							**2418712.78**	**22574652.64**

Заказчик: ГУ "Отдел архитектуры, градостроительства и строительства Мендыкаринского района", БИН 060140009750
Руководитель _____ *Бажиров Н.О.*

Подрядчик: ТОО «АиФ», БИН 971140001837
И.о.Директора _____ *Мастега С.В.*

Разработчики проекта строительства или эксперт(ы) авторского надзора:
ТОО "ПИП "Костанайгоопроект "
Эксперт авторского надзора _____ *Кочин В.Ф.*
Приказ№ 31 от 27.04.2020 г.

Эксперт авторского надзора Кочин В.Ф.
№ KZ34VJB00024016 [illegible].02.2014 г., Пр. № [illegible]

Эксперт(ы) технического надзора:
Инженер технического надзора ТОО «Дирекция строящихся предприятий «СТРОЙИНТЕГРАЦИЯ» _____ *Шахманов А.К.*
№ KZ53VJE00050071; № KZ96VJE00050073; № KZ80VJE00050070

РЕЕСТР 1

выполненных работ ТОО «АиФ» **за ___июль_____ 2020г**

ГУ "Отдел архитектуры, градостроительства и строительства Мендыкаринского района"

по объекту: "Реконструкция насосной станции 2-го подъема (Установка обезжелезивания и деманганации) в с.Харьковское Мендыкаринского района Костанайской области."

№ акта	Объект	№ сметы	Итого с НДС
1	Подготовительные работы	1-1	1846925.47
2	Насосная станция 2-го подъема. Общестроительные работы	2-2-1	66949.25
3	Насосная станция 2-го подъема. Технологические решения	2-2-2	1284063.46
4	Насосная станция 2-го подъема. Силовое оборудование	2-2-3	442072.85
5	Насосная станция 2-го подъема. Водопровод, канализация	2-2-4	1310517.49
6	Пруд-испаритель	2-3	3515115.93
7	Контрольно-пропускной пункт. Общестроительные работы	3-1-1	3643182.71
8	Склад хранения реагентов. Общестроительные работы	3-2-1	1977653.95
9	Благоустройство КВС	7-1	466806.42
10	Ограждение КВС, ограждение пруда.	7-3	7428255.85
11	Внутриплощадочные сети электроснабжения.	4-1	593109.26
	Итого:		22574652.64

И.о. Директора ТОО «АиФ» Мастега С.В.

Форма 2-В

Заказчик **ГУ "Отдел архитектуры, градостроительства и строительства Мендыкаринского района"**

Подрядчик **ТОО "АиФ"**

Стройка **Реконструкция насосной станции 2-го подъема (Установка обезжелезивания и деманганации) в с.Харьковское Мендыкаринского района Костанайской области.**

Объект **Подготовительные работы.**

Договор подряда (контракт) №20 от 27-04-2020

Дата составления	Отчетный период	
	с	по
27.07.2020	01.07.2020	31.07.2020

Акт приемки выполненных работ
(по ресурсному методу) №1
за июль месяц 2020г.
на Подготовительные работы. лок.см. № 1-1

Составлен(а) в текущих ценах на 01.01.2019 г.

№ п/п	Шифр норм, код ресурса	Наименование работ и затрат	Единица измерения	Количество		Стоимость единицы, тенге		Общая стоимость, тенге			Накладные расходы, тенге	Всего стоимость с НР и СП, тенге
						Всего	эксплуатация машин	Всего	эксплуатация машин	материалы		
				на единицу измерения	по проекту	зарплата рабочих-строителей	в т. ч. зарплата машинистов	зарплата рабочих-строителей	в т. ч. зарплата машинистов	оборудование, мебель, инвентарь	Сметная прибыль, тенге	
1	2	3	4	5		6	7	8	9	10	11	12
		Площадка ВКС										
1	Е11-460401-0102 1146-0401-0102 РСНБ РК 2015	**Фундаменты бетонные. Разборка** *НР - 84%; СП - 8%*	м3	5.5		17146.06 9080.46	8065.60 3518.76	94303 49943	44361 19353	–	58208 12201	164713
2	С341-310104-0501 4131-0104-0501 РСНБ РК 2015	**Мусор строительный. Погрузка** *СП - 8%*	т	13.2		92.00 --	– --	1214 --	– --		– 97	1312
3	Е11-070111-0107 1107-0111-0107 РСНБ РК 2015 К=0,5 К=0,6 К=0,7 К=0,3 ЭСН РК 8.04-01-2015 табл .1	**Ограды металлические из сетки, высотой до 1,2 м по железобетонным столбам без цоколя. Устан овка /ДЕМОНТАЖ/** *НР - 118%; СП - 8%*	м оград	6.78		1392.94 742.77	650.17 230.21	9444 5036	4408 1561	–	7784 1378	18607
4	С341-310103-0501 4131-0103-0501 РСНБ РК 2015	**Конструкции металлические. Погрузка** *СП - 8%*	т	0.05224		469.00 --	– --	25 --	– --		– 2	26
5	С341-020103-1003 4102-0103-1003 РСНБ РК 2015	**Перевозка строительных грузов самосвалами вне карьеров. Грузопо дъемность 20 т. Класс груза 1. Расстояние перевозк и 3 км /ТБО/** *СП - 8%*	т	13.25224		77.00 --	– --	1020 --	– --		– 82	1102

1	2	3	4	5	6	7	8	9	10	11	12
					Пруд-испаритель						
6	Е11-460401-0102 1146-0401-0102 РСНБ РК 2015	**Фундаменты бетонные. Разборка**	м3	12.1	17146.06	8065.60	207467	97594	–	128058	362368
		НР - 84%; СП - 8%			9080.46	3518.76	109874	42577		26842	
7	Е11-460401-0201 1146-0401-0201 РСНБ РК 2015	**Конструкции бетонные, объем более 1 м3, бетон класса В7,5. Разборка при помощи отбой ных молотков /Разборка камеры/**	м3	22	22836.19	12808.40	502396	281785	–	288578	854252
		НР - 84%; СП - 8%			10027.79	5587.89	220611	122934		63278	
8	С341-310104-0501 4131-0104-0501 РСНБ РК 2015	**Мусор строительный. Погрузка**	т	81.8	92.00	–	7526	–		–	8128
		СП - 8%			--	--	--	--		602	
9	С341-020103-1003 4102-0103-1003 РСНБ РК 2015	**Перевозка строительных грузов самосвалами вне карьеров. Грузоподъемность 20 т. Класс груза 1. Расстояние перевозки 3 км /ТБО/**	ПНасосная станция 2-го пдъема	81.8	77.00	–	6299	–		–	6802
		СП - 8%			--	--	--	--		504	
10	Ц13-121302-0103 1312-1302-0103 РСНБ РК 2015 Изм. и доп. вып. 7 К=0,3 ЭСН РК 8.04-02-2015 табл.2	**Вентиль стал ьной низкого давления, диаметр условного прохода 5 0 мм. Монтаж оборудования /Демонтаж/**	шт.	6	863.96	306.41	5184	1838	–	2469	8265
		НР - 61%; СП - 8%			557.55	117.08	3345	702		612	
11	Ц13-370101-0201 1337-0101-0201 РСНБ РК 2015 К=0,3 ЭСН РК 8.04-02-2015 табл.2	**Оборудование без механизмов массой 0,03 т.Монтаж в помещении / Демонтаж установки для обеззараживания воды УОВ "А RMAN-10"/**	шт.	2	2120.37	221.93	4241	444	–	2330	7096
		НР - 61%; СП - 8%			1898.44	11.15	3797	22		526	
12	С341-310103-0501 4131-0103-0501 РСНБ РК 2015	**Конструкции металлические. Погрузка**	т	0.001806	469.00	–	1	–		–	1
					--	--	--	--		--	
13	С341-010205-1026 4101-0205-1026 РСНБ РК 2015	**Перевозка строительных грузов бортовыми автомобилями вне населенн ых пунктов. Грузоподъемность 20 т. Класс груза 1. Расстояние перевозок 26 км /на склад/**	т	0.001806	654.00	–	1	–		–	1
					--	--	--	--		--	
		ИТОГО ПО АКТУ:	**Тенге**								**1432673**
		В ТОМ ЧИСЛЕ:									
		- Зарплата рабочих строителей	Тенге				**392606**				

1	2	3	4	5	6	7	8	9	10	11	12
		- Затраты на эксплуатацию машин	Тенге					430430			
		- в том числе зарплата машинистов	Тенге					187149			
		- Перевозка грузов	Тенге				16086				
		- Накладные расходы	Тенге							487427	
		- Сметная прибыль	Тенге							106124	
		ИТОГО ПО АКТУ:	**Тенге**								1432673
		В том числе :	**Тенге**								
		Накладные расходы	**Тенге**								487427
		Сметная прибыль	**Тенге**								106124
		Итого с временными	**Тенге**						2,96 %	42407	1475080
		Итого с зимними удорожаниями	**Тенге**						3,5 %	51628	1526708
		Итого с командировочными	**Тенге**							36262	1562970
		Итого с непредвиденными работами и затратами, 2 %	**Тенге**								1593505
		Итого в текущих ценах 2020 года, к = 1,0348515	**Тенге**								1649040.60
		Итого с НДС	**Тенге**						12%	197884.87	1846925.47

Заказчик
ГУ "Отдел архитектуры, градостроительства и строительства Мендыкаринского района"

(наименование организации)

Руководитель ГУ "Отдел архитектуры, градостроительства и строительства Мендыкаринского района", БИН 060140009750
Бажиров Н.О.

М.П. (должность, подпись, фамилия, имя, отчество)

Подрядчик

ТОО "АиФ"

(наименование организации)

Прораб ТОО "АиФ",
БИН 971140001857
Казимирчик В.И.

М.П. (должность, подпись, фамилия, имя, отчество)

Эксперт(ы) технического надзора:
ТОО «Дирекция строящихся предприятий «СТРОЙИНТЕГРАЦИЯ»

Инженер технического надзора_____Шахманов А.К.
ИИН 901101350591
№ KZ53VJE00050071;№ KZ96VJE00050073; № KZ80VJE00050070

Разработчики проекта строительства
или эксперт(ы) авторского надзора:
ТОО "ПИП "Костанайводпроект, БИН 980140003078

Эксперт авторского надзора_____Кочин В.Ф.
Приказ№ 31 от 27.04.2020 г.

Эксперт авторского надзора Кочин В.Ф.
№ KZ94VJE00024016 18.02.2014 г. Пр. № 46

Форма 2-В

Заказчик **ГУ "Отдел архитектуры, градостроительства и строительства Мендыкаринского района"**

Подрядчик **ТОО "АиФ"**

Стройка **Реконструкция насосной станции 2-го подъема (Установка обезжелезивания и деманганации) в с.Харьковское Мендыкаринского района Костанайской области.**

Объект **Насосная станция 2-го подъема производительностью 6,5 м3/час.**

Договор подряда (контракт) №20 от 27-04-2020

Дата составления	Отчетный период	
	с	по
27.07.2020	01.07.2020	31.07.2020

Акт приемки выполненных работ
(по ресурсному методу) №2
за июль месяц 2020г.
на Общестроительные работы. лок.см. № 2-2-1

Составлен(а) в текущих ценах на 01.01.2019 г.

№ п/п	Шифр норм, код ресурса	Наименование работ и затрат	Единица измерения	Количество		Стоимость единицы, тенге		Общая стоимость, тенге			Накладные расходы, тенге	Всего стоимость с НР и СП, тенге
						Всего	эксплуатация машин	Всего	эксплуатация машин	материалы		
				на единицу измерения	по проекту	зарплата рабочих-строителей	в т. ч. зарплата машинистов	зарплата рабочих-строителей	в т. ч. зарплата машинистов	оборудование, мебель, инвентарь	Сметная прибыль, тенге	
1	2	3	4	5		6	7	8	9	10	11	12
		Машинный зал (подвал)										
1	Е11-060201-0102 1106-0201-0102 РСНБ РК 2015 Изм. и доп. вып. 15	**Фундаменты общего назначения бетонные объемом до 25 м3. Устройство /ФМ-1/**	м3	0.14		21932.53	620.31	3071	87	2512	457	3809
		НР - 91%; СП - 8%				3371.62	211.68	472	30		282	
		Помещение водоподготовки №1										
4	Е12-190101-0104 1219-0101-0104 РСНБ РК 2015 Изм. и доп. вып. 4	**Отверстия в кирпичных стенах толщиной 2 кирпича для водогазопроводных труб. Пробивка вручную**	отверстие	2		1434.80	--	2870	--	--	2066	5331
		НР - 72%; СП - 8%				1434.80	--	2870	--		395	
5	Е12-190101-0401 1219-0101-0401 РСНБ РК 2015	**Отверстия в местах прохода трубопроводов в стенах и перегородках оштукатуренных. Заделка**	отверстие	2		942.24	1.04	1884	2	251	1175	3305
		НР - 72%; СП - 8%				815.70	0.52	1631	1		245	
6	Е11-460301-0112 1146-0301-0112 РСНБ РК 2015	**Конструкции железобетонные. Сверление кольцевыми алмазными сверлами с применением охлаждающей жидкости (воды) вертикальных отверстий глубиной 200 мм диаметром 100 мм**	отверстие	1		1152.84	486.87	1153	487	33	808	2117
		НР - 84%; СП - 8%				633.13	328.34	633	328		157	
		Включить (см.2-1-1-доп)										
2	Е12-050101-0301 1205-0101-0301 РСНБ РК 2015	**Перегородки кирпичные. Разборка на отдельные кирпичи**	м2 перегородок	12.495		1655.09	190.85	20680	2385	--	13922	37371
		НР - 72%; СП - 8%				1464.24	83.26	18296	1040		2768	
		ИТОГО ПО АКТУ:	Тенге									51933
		В ТОМ ЧИСЛЕ:										

Программный комплекс АВС-4 (редакция 2019)

2

1	2	3	4	5	6	7	8	9	10	11	12
		- Зарплата рабочих строителей	Тенге				23902				
		- Затраты на эксплуатацию машин	Тенге					2960			
		- в том числе зарплата машинистов	Тенге					1399			
		- Материалов, изделий и конструкций	Тенге						2796		
		- Накладные расходы	Тенге							18428	
		- Сметная прибыль	Тенге							3847	
		ИТОГО ПО АКТУ:	**Тенге**								51933
		В том числе :	**Тенге**								
		Накладные расходы	**Тенге**								18428
		Сметная прибыль	**Тенге**								3847
		Итого с временными	**Тенге**						2,96 %	1537	53470
		Итого с зимними удорожаниями	**Тенге**						3,5 %	1871	55342
		Итого с командировочными	**Тенге**							1314	56656
		Итого с непредвиденными работами и затратами, 2 %	**Тенге**								57763
		Итого в текущих ценах 2020 года, к = 1,0348515	**Тенге**								59776.11
		Итого с НДС	**Тенге**						12%	7173.13	66949.25

Заказчик

ГУ "Отдел архитектуры, градостроительства и строительства Мендыкаринского района"

(наименование организации)

Руководитель ГУ "Отдел архитектуры, градостроительства и строительства Мендыкаринского района", БИН 060140009750

Бажиров Н.О.

М.П. (должность, подпись, фамилия, имя, отчество)

Подрядчик

ТОО "АиФ"

(наименование организации)

Прораб ТОО "АиФ", БИН 971140001857

Казимирчик В.И.

М.П. (должность, подпись, фамилия, имя, отчество)

Эксперт(ы) технического надзора:

ТОО «Дирекция строящихся предприятий «СТРОЙИНТЕГРАЦИЯ»

Инженер технического надзора **Шахманов А.К.**

ИИН 901101350591

№ KZ53VJE00050071;№ KZ96VJE00050073;№ KZ80VJE00050070

Разработчики проекта строительства или эксперт(ы) авторского надзора:

ТОО "ПИП "Костанайводпроект, БИН 980140003078

Эксперт авторского надзора **Кочин В.Ф.**

Приказ№ 31 от 27.04.2020 г.

Эксперт авторского надзора Кочин В.Ф
№ KZ94VJE00024016 18.02.2014 г., Пр. № 4

Форма 2-В

Заказчик **ГУ "Отдел архитектуры, градостроительства и строительства Мендыкаринского района"**

Подрядчик **ТОО "АиФ"**

Стройка **Реконструкция насосной станции 2-го подъема (Установка обезжелезивания и деманганации) в с.Харьковское Мендыкаринского района Костанайской области.**

Объект **Насосная станция 2-го подъема.**

Договор подряда (контракт) №20 от 27-04-2020

Дата составления	Отчетный период	
	с	по
27.07.2020	01.07.2020	31.07.2020

Акт приемки выполненных работ
(по ресурсному методу) №3
за июль месяц 2020г.
на Технологические решения. лок.см. № 2-2-2

Составлен(а) в текущих ценах на 01.01.2019 г.

№ п/п	Шифр норм, код ресурса	Наименование работ и затрат	Единица измерения	Количество		Стоимость единицы, тенге		Общая стоимость, тенге			Накладные расходы, тенге	Всего стоимость с НР и СП, тенге
						Всего	эксплуатация машин	Всего	эксплуатация машин	материалы		
				на единицу измерения	по проекту	зарплата рабочих-строителей	в т. ч. зарплата машинистов	зарплата рабочих-строителей	в т. ч. зарплата машинистов	оборудование, мебель, инвентарь	Сметная прибыль, тенге	
1	2	3	4	5		6	7	8	9	10	11	12
		Водоподготовка и хозяйственно-питьевые насосы										
3	Е11-181101-0102 1118-1101-0102 РСНБ РК 2015 Изм. и доп. вып. 6	**Манометры с трехходовым краном. Установка**	комплект	1		10353.23	--	10353	--	10061	286	11490
		НР - 98%; СП - 8%				291.63	--	292	--		851	
4	Ц13-121101-0210 1312-1101-0210 РСНБ РК 2015	**Арматура фланцевая с ручным приводом или без привода водопроводная на условное давлен ие до 10 МПа, диаметр условного прохода 100 мм. Мо нтаж оборудования**	шт.	1		23680.50	10946.22	23680	10946	1125	9362	35686
		НР - 61%; СП - 8%				11609.43	3738.24	11609	3738		2643	
5	С123-040102-1904 2304-0102-1904 РСНБ РК 2015	**Задвижки чугунные фланцевые с обрезиненным клином, со штурвалом, PN 10, DN 100, типа Sigmetex ГОСТ 5762-2002**	шт.	1		42079.00	--	42079	--	42079	--	45445
		СП - 8%				--	--	--	--		3366	
6	Ц13-121101-0113 1312-1101-0113 РСНБ РК 2015	**Арматура фланцевая с ручным приводом или без привода водопроводная на условное давлен ие до 4 МПа, диаметр условного прохода 200 мм. Мон таж оборудования**	шт.	1		18655.64	7610.88	18656	7611	1455	7443	28187
		НР - 61%; СП - 8%				9589.86	2612.52	9590	2613		2088	
7	С123-040102-1906 2304-0102-1906 РСНБ РК 2015	**Задвижки чугунные фланцевые с обрезиненным клином, со штурвалом, PN 10, DN 200, типа Sigmetex ГОСТ 5762-2002**	шт.	1		133884.00	--	133884	--	133884	--	144595
		СП - 8%				--	--	--	--		10711	

1	2	3	4	5	6	7	8	9	10	11	12
8	Ц13-121101-0210 1312-1101-0210 РСНБ РК 2015	Арматура фланцевая с ручным приводом или без привода водопроводная на условное давлен не до 10 МПа, диаметр условного прохода 100 мм. Мо нтаж оборудования	шт.	1	23680.50	10946.22	23680	10946	1125	9362	35686
		НР - 61%; СП - 8%			11609.43	3738.24	11609	3738		2643	
9	С123-040103-3905 2304-0103-3905 РСНБ РК 2015	Затвор дисковый поворотный межфланцевый с рукояткой, для воды, корпус из высокопрочн ого чугуна с шаровидным графитом, Т от -40°С до +1 20°С, PN 16, DN 100, типа Belgicast ГОСТ 13547-79	шт.	1	48478.00	--	48478	--	48478	--	52356
		СП - 8%			--	--	--	--		3878	
10	Ц13-121305-0401 1312-1305-0401 РСНБ РК 2015	Клапан чугунный переключающий с пневмоприводом, диаметр усл овного прохода 80 мм. Монтаж оборудования	шт.	1	8461.56	812.53	8462	813	215	4719	14235
		НР - 61%; СП - 8%			7434.00	301.80	7434	302		1054	
11	С123-041001-4803 2304-1001-4803 РСНБ РК 2015	Клапан обратный межфланцевый с двойным диском BV-05-91 RUBBER CHECK модель С, для во ды, корпус из высокопрочного чугуна с шаровидным г рафитом, Т от -10°С до +120°С, PN 10, DN 65, типа Belgicast ГОСТ 11823-91	шт.	1	37447.00	--	37447	--	37447	--	40443
		СП - 8%			--	--	--	--		2996	
12	Е11-220801-0105 1122-0801-0105 РСНБ РК 2015 Изм. и доп. вып. 1	Фасонные части стальные сварные диаметром 100-250 мм. Установка /заглушки/	т фасонных частей	0.0056	984964.01	503138.37	5516	2818	105	3339	9563
		НР - 99%; СП - 8%			463108.70	139128.32	2593	779		708	
13	С123-020103-2807 2302-0103-2807 РСНБ РК 2015	Заглушки фланцевые стальные из углеродистой и низколегированной стали PN 16, DN 65 Г ОСТ 12836-67	шт.	2	1837.00	--	3674	--	3674	--	3968
		СП - 8%			--	--	--	--		294	
14	Ц13-120901-0202 1312-0901-0202 РСНБ РК 2015	Закладное устройство для измерения давления /разрежения/ газов на трубопроводе	шт	1	1325.35	82.77	1325	83	3	756	2248
		НР - 61%; СП - 8%			1239.00	0.17	1239	--		166	
15	Коммерческое предложение ТОО "Костанайская кабельная компания"от 22.01.2019г. стр.15	Отборное устройство 3кч-274.10-90	шт	1	9562.50	--	9563	--	9563	--	10328
		СП - 8%			--	--	--	--		765	
16	Е11-220801-0105 1122-0801-0105 РСНБ РК 2015 Изм. и доп. вып. 1	Фасонные части стальные сварные диамет ром 100-250 мм. Установка /отводы,переходы,тройник и/	т фасонных частей	0.0404	1325965.01	503138.37	53569	20327	14532	24087	83869
		НР - 99%; СП - 8%			463108.70	139128.32	18710	5621		6212	

1	2	3	4	5	6	7	8	9	10	11	12
17	Е11-221201-0102 1122-1201-0102 РСНБ РК 2015	Фланцы к стальным трубопроводам диаметром 80 мм. Приварка /Ду.65 мм/	фланец	2	779.56	51.84	1559	104	92	1349	3141
		НР - 99%; СП - 8%			681.26	--	1363	--		233	
18	С123-020103-0208 2302-0103-0208 РСНБ РК 2015	Фланцы стальные приварные плоские из углеродистой и низколегированной стали PN 10, D N 65 ГОСТ 12816-80	шт.	2	1866.00	--	3732	--	3732	--	4031
		СП - 8%			--	--	--	--		299	
19	Е11-221201-0103 1122-1201-0103 РСНБ РК 2015	Фланцы к стальным трубопроводам диаметром 100 мм. Приварка	фланец	4	1018.96	69.12	4076	276	246	3519	8202
		НР - 99%; СП - 8%			888.60	--	3554	--		608	
20	С123-020103-0210 2302-0103-0210 РСНБ РК 2015	Фланцы стальные приварные плоские из углеродистой и низколегированной стали PN 10, D N 100 ГОСТ 12816-80	шт.	4	2663.00	--	10652	--	10652	--	11504
		СП - 8%			--	--	--	--		852	
21	Е11-221201-0106 1122-1201-0106 РСНБ РК 2015	Фланцы к стальным трубопроводам диаметром 200 мм. Приварка	фланец	2	2447.03	206.71	4894	413	245	4218	9841
		НР - 99%; СП - 8%			2117.83	12.39	4236	25		729	
22	С123-020103-0213 2302-0103-0213 РСНБ РК 2015	Фланцы стальные приварные плоские из углеродистой и низколегированной стали PN 10, D N 200 ГОСТ 12816-80	шт.	2	6273.00	--	12546	--	12546	--	13550
		СП - 8%			--	--	--	--		1004	
23	Е11-161001-0108 1116-1001-0108 РСНБ РК 2015 Изм. и доп. вып. 6	Трубопроводы отопления и водоснабжения диаметром до 100 мм. Врезки в действ ующие внутренние сети	врезка	1	13349.47	339.61	13349	340	4757	8128	23196
		НР - 98%; СП - 8%			8251.74	42.48	8252	42		1718	
24	Ц13-120101-0310 1312-0101-0310 РСНБ РК 2015	Трубопровод на условное давление не более 10 МПа, диаметр труб наружный 108 мм. Монт аж из готовых узлов в помещениях или на открытых п лощадках в пределах цехов	м трубопровода	14	2980.57	1468.46	41728	20558	181	16162	62521
		НР - 61%; СП - 8%			1499.19	393.28	20989	5506		4631	
25	С123-010201-0186 2301-0201-0186 РСНБ РК 2015	Трубы стальные электросварные прямошовные, D 108 мм, толщина стенки 4,0 мм ГОСТ 107 05-80	м	14	2631.00	--	36834	--	36834	--	39781
		СП - 8%			--	--	--	--		2947	
29	Ц13-120101-0308 1312-0101-0308 РСНБ РК 2015	Трубопровод на условное давление не более 10 МПа, диаметр труб наружный 76 мм. Монтаж из готовых узлов в помещениях или на открытых пло щадках в пределах цехов	м трубопровода	7	2808.26	1400.45	19658	9803	55	7571	29408
		НР - 61%; СП - 8%			1400.07	373.10	9800	2612		2178	

1	2	3	4	5	6	7	8	9	10	11	12
30	С123-010201-0159 2301-0201-0159 РСНБ РК 2015	Трубы стальные электросварные прямошовные, D 76 мм, толщина стенки 3,2 мм ГОСТ 10705-80	м	7	1456.00	--	10192	--	10192	--	11007
		СП - 8%			--	--	--	--		815	
		Водомерный узел									
32	Ц13-110203-0106 1311-0203-0106 РСНБ РК 2015	Ротаметр, счетчик, преобразователь, диаметр условного прохо да до 120 мм. Установка на фланцевых соединениях	шт.	1	8905.38	813.13	8905	813	1624	5139	15168
		НР - 75%; СП - 8%			6468.00	384.09	6468	384		1124	
33	С123-030301-0213 2303-0301-0213 РСНБ РК 2015	Счетчики (водомеры) холодной воды крыльчатые ВСКМ DN 40	шт.	1	39017.00	--	39017	--	39017	--	42138
		СП - 8%			--	--	--	--		3121	
34	Е11-181101-0102 1118-1101-0102 РСНБ РК 2015 Изм. и доп. вып. 6	Манометры с трехходовым краном. Установка	комплект	1	10353.23	--	10353	--	10061	286	11490
		НР - 98%; СП - 8%			291.63	--	292	--		851	
35	Ц13-121101-0105 1312-1101-0105 РСНБ РК 2015	Арматура фланцевая с ручным приводом или без привода водопроводная на условное давлен ие до 4 МПа, диаметр условного прохода 32 мм. Монт аж оборудования	шт.	1	4024.60	--	4025	--	60	2419	6959
		НР - 61%; СП - 8%			3964.80	--	3965	--		515	
36	С123-040702-0104 2304-0702-0104 РСНБ РК 2015	Вентили проходные латунные 15б3р, муфтовые, Т 70°С для воды PN 10, DN 32 ГОСТ 5761-2 005	шт.	1	3211.00	--	3211	--	3211	--	3468
		СП - 8%			--	--	--	--		257	
37	Ц13-121101-0208 1312-1101-0208 РСНБ РК 2015	Арматура фланцевая с ручным приводом или без привода водопроводная на условное давлен ие до 10 МПа, диаметр условного прохода 65 мм. Мон таж оборудования	шт.	2	16062.39	6906.41	32125	13813	1288	13259	49014
		НР - 61%; СП - 8%			8511.93	2355.87	17024	4712		3631	
38	С123-040103-3903 2304-0103-3903 РСНБ РК 2015	Затвор дисковый поворотный межфланцевый с рукояткой, для воды, корпус из высокопрочн ого чугуна с шаровидным графитом, Т от -40°С до +1 20°С, PN 16, DN 65, типа Belgicast ГОСТ 13547-79	шт.	2	41242.00	--	82484	--	82484	--	89083
		СП - 8%			--	--	--	--		6599	
39	Ц13-120901-0202 1312-0901-0202 РСНБ РК 2015	Закладное устройство для измерения давления /разрежения/ газов на трубопроводе	шт	1	1325.35	82.77	1325	83	3	756	2248
		НР - 61%; СП - 8%			1239.00	0.17	1239	--		166	

1	2	3	4	5	6	7	8	9	10	11	12
40	Коммерческое предложение ТОО "Костанайская кабельная компания"от 22.01.2019г. стр.15	Отборное устройство 3кч-274.10-90	шт	1	9562.50	–	9563	–	9563	–	10328
		СП - 8%			--	--	--	--		765	
41	Е11-220801-0105 1122-0801-0105 РСНБ РК 2015 Изм. и доп. вып. 1	Фасонные части стальные сварные диаметром 100-250 мм. Устан овка /переходы,патрубки/	т фасонных частей	0.00252	1325965.01	503138.37	3341	1268	906	1502	5231
		НР - 99%; СП - 8%			463108.70	139128.32	1167	351		388	
42	Е11-221201-0102 1122-1201-0102 РСНБ РК 2015	Фланцы к стальным трубопроводам диаметром 80 мм. Приварка /Ду.65 мм/	фланец	6	779.56	51.84	4677	311	278	4047	9422
		НР - 99%; СП - 8%			681.26	--	4088	--		698	
43	С123-020103-0208 2302-0103-0208 РСНБ РК 2015	Фланцы стальные приварные плоские из углеродистой и низколегированной стали PN 10, D N 65 ГОСТ 12816-80	шт.	6	1866.00	–	11196	–	11196	–	12092
		СП - 8%			--	--	--	--		896	
44	Ц13-120101-0306 1312-0101-0306 РСНБ РК 2015	Трубопровод на условное давление не более 10 МПа, диаметр труб наружный 45 мм. Монтаж из готовых узлов в помещениях или на открытых пло щадках в пределах цехов	м трубопровода	1	2369.82	1185.46	2370	1185	30	899	3530
		НР - 61%; СП - 8%			1154.75	318.50	1155	319		261	
45	С123-010103-0205 2301-0103-0205 РСНБ РК 2015	Трубы стальные сварные водогазопроводные оцинкованные обыкновенные, DN 40, толщина с тенки 3,5 мм ГОСТ 3262-75	м	1	1486.00	–	1486	–	1486	–	1605
		СП - 8%			--	--	--	--		119	
		ИТОГО ПО АКТУ	Тенге				793665	102511	544485	128608	996057
							146666	30741	--	73780	
		ИТОГО ПО АКТУ:	Тенге								996057
		В ТОМ ЧИСЛЕ:									
		- Зарплата рабочих строителей	Тенге				146666				
		- Затраты на эксплуатацию машин	Тенге					102511			
		- в том числе зарплата машинистов	Тенге					30741			
		- Материалов, изделий и конструкций	Тенге						544485		
		- Накладные расходы	Тенге							128608	
		- Сметная прибыль	Тенге							73780	
		ИТОГО ПО АКТУ:	Тенге								996057
		В том числе :	Тенге								
		Накладные расходы	Тенге								128608
		Сметная прибыль	Тенге								73780
		Итого с временными	Тенге						2,96 %	29483	1025540
		Итого с зимними удорожаниями	Тенге						3,5 %	35894	1061434
		Итого с командировочными	Тенге							25211	1086645

1	2	3	4	5	6	7	8	9	10	11	12
		Итого с непредвиденными работами и затратами, 2 %	Тенге								1107874
		Итого в текущих ценах 2020 года, к = 1,0348515	Тенге								1146485.23
		Итого с НДС	Тенге						12%	137578.23	1284063.46

Заказчик

ГУ "Отдел архитектуры, градостроительства и строительства Мендыкаринского района"

(наименование организации)

Руководитель ГУ "Отдел архитектуры, градостроительства и строительства Мендыкаринского района", БИН 060140009750

Бажиров Н.О.

М.П. (должность, подпись, фамилия, имя, отчество)

Подрядчик

ТОО "АиФ"

(наименование организации)

Прораб ТОО "АиФ", БИН 971140001857

Казимирчик В.И.

М.П. (должность, подпись, фамилия, имя, отчество)

Эксперт(ы) технического надзора:

ТОО «Дирекция строящихся предприятий «СТРОЙИНТЕГРАЦИЯ»

Инженер технического надзора **Шахманов А.К.**

ИИН 901101350591

№ KZ53VJE00050071;№ KZ96VJE00050070

Разработчики проекта строительства или эксперт(ы) авторского надзора:

ТОО "НПП "Костанайводпроект, БИН 980140003078

Эксперт авторского надзора **Кочин В.Ф.**

Приказ№ 31 от 27.04.2020 г.

Эксперт авторского надзора Кочин В.Ф. № KZ94VJE00024016 18.02.2014 г., Пр. № 46

Форма 2-В

Заказчик **ГУ "Отдел архитектуры, градостроительства и строительства Мендыкаринского района"**

Подрядчик **ТОО "АиФ"**

Стройка **Реконструкция насосной станции 2-го подъема (Установка обезжелезивания и деманганации) в с.Харьковское Мендыкаринского района Костанайской области.**

Объект **Насосная станция 2-го подъема.**

Договор подряда (контракт) №20 от 27-04-2020

Дата составления	Отчетный период	
	с	по
27.07.2020	01.07.2020	31.07.2020

Акт приемки выполненных работ
(по ресурсному методу) №4
за июль месяц 2020г.
на Силовое оборудование. лок.см. № 2-2-3

Составлен(а) в текущих ценах на 01.01.2019 г.

№ п/п	Шифр норм, код ресурса	Наименование работ и затрат	Единица измерения	Количество		Стоимость единицы, тенге		Общая стоимость, тенге			Накладные расходы, тенге	Всего стоимость с НР и СП, тенге
						Всего	эксплуатация машин	Всего	эксплуатация машин	материалы		
				на единицу измерения	по проекту	зарплата рабочих-строителей	в т. ч. зарплата машинистов	зарплата рабочих-строителей	в т. ч. зарплата машинистов	оборудование, мебель, инвентарь	Сметная прибыль, тенге	
1	2	3	4	5		6	7	8	9	10	11	12
1	Ц13-080304-0304 1308-0304-0304 РСНБ РК 2015	**Шкаф (пульт) управления навесной, высота, ширина и глубина до 600х600х350 мм. Установка**	**шт.**	**1**		**4022.60**	**1375.22**	**4023**	**1375**	**74**	**2201**	**6722**
		НР - 72%; СП - 8%				**2574.00**	**483.21**	**2574**	**483**		**498**	
2	С123-070201-0103 2307-0201-0103 РСНБ РК 2015	**Щиты распределительные навесные модели ЩРн-36з-0 74 У2 IP54, типа ИЭК ГОСТ Р 51778-2001**	**шт.**	**1**		**16101.00**	**--**	**16101**	**--**	**16101**	**--**	**17389**
		СП - 8%				**--**	**--**	**--**	**--**		**1288**	
3	Ц13-080303-0602 1308-0303-0602 РСНБ РК 2015 Изм. и доп. вып. 6	**Автомат одно-, двух-, трехполюсный на ток до 100 А. Установка на конструкции и на стене или колонне**	**шт**	**1**		**4682.98**	**118.50**	**4683**	**119**	**2124**	**1778**	**6978**
		НР - 72%; СП - 8%				**2440.00**	**30.09**	**2440**	**30**		**517**	
4	С123-070204-0845 2307-0204-0845 РСНБ РК 2015	**Выключатель автоматический ВА47-29 3Р 32А 4,5 кА характеристика D ГОСТ Р 51327.1-201 0**	**шт.**	**1**		**1916.00**	**--**	**1916**	**--**	**1916**	**--**	**2069**
		СП - 8%				**--**	**--**	**--**	**--**		**153**	
5	Ц13-080303-0601 1308-0303-0601 РСНБ РК 2015 Изм. и доп. вып. 6	**Автомат одно-, двух-, трехполюсный, устанавливаемый на конструкции, на стене или колонне, на ток до 25 А**	**шт**	**8**		**2624.98**	**25.52**	**21000**	**204**	**11036**	**7027**	**30269**
		НР - 72%; СП - 8%				**1220.00**	**--**	**9760**	**--**		**2242**	
6	С123-070204-0842 2307-0204-0842 РСНБ РК 2015	**Выключатель автоматический ВА47-29 3Р 16А 4,5 кА характеристика D ГОСТ Р 51327.1-2010**	**шт.**	**5**		**1916.00**	**--**	**9580**	**--**	**9580**	**--**	**10346**

1	2	3	4	5	6	7	8	9	10	11	12
		СП - 8%			--	--	--	--		766	
7	С123-070204-0808 2307-0204-0808 РСНБ РК 2015	**Выключатель автоматический ВА47-29 1Р 10А 4,5 кА характеристика D ГОСТ Р 51327.1-2010**	шт.	1	637.00	--	637	--	637	--	688
		СП - 8%			--	--	--	--		51	
8	С123-070204-0809 2307-0204-0809 РСНБ РК 2015	**Выключатель автоматический ВА47-29 1Р 16А 4.5 кА характеристика D ГОСТ Р 51327.1-2010**	шт.	1	712.00	--	712	--	712	--	769
		СП - 8%			--	--	--	--		57	
9	С123-070204-1801 2307-0204-1801 РСНБ РК 2015	**Автоматы дифференциальные АД-2 2Р 16А 30 мА ГОСТ Р 51327.1-2010**	шт.	1	3128.00	--	3128	--	3128	--	3378
		СП - 8%			--	--	--	--		250	
10	Ц13-080304-0203 1308-0304-0203 РСНБ РК 2015	**Блок управления шкафного исполнения или распределительный пункт /шкаф/, устанавливаемый на стене, высота и ширина до 600х600 мм /стоимость шкафов учтена/**	шт	3	12107.74	1027.64	36323	3083	25518	6210	45936
		НР - 72%; СП - 8%			2574.00	300.90	7722	903		3403	
11	Ц13-080303-1204 1308-0303-1204 РСНБ РК 2015	**Пост управления кнопочный общего назначения количество элементов поста до 3. Установка на конструкции на стене или колонне**	шт	2	4498.13	25.52	8996	51	4065	3514	13511
		НР - 72%; СП - 8%			2440.00	--	4880	--		1001	
12	С123-070210-0101 2307-0210-0101 РСНБ РК 2015 прим.	**Пост кнопочный ПКЕ 222-2 У2, степень защиты IP 54 /ПКУ 15-21.121-54У2/**	шт.	2	1506.00	--	3012	--	3012	--	3253
		СП - 8%			--	--	--	--		241	
13	Ц13-080305-0108 1308-0305-0108 РСНБ РК 2015	**Розетки штепсельные неутопленного типа при открытой проводке**	шт	2	474.51	4.42	949	9	13	669	1747
		НР - 72%; СП - 8%			463.32	1.20	927	2		129	
14	С123-070217-0107 2307-0217-0107 РСНБ РК 2015	**Розетка штепсельная одноместная для открытой установки с заземляющими контактами, без защитных шторок, номинальное напряжение до 250 В , номинальный ток от 10 А до 16 А, степень защиты IP20 ГОСТ Р 51322.1-2011**	шт.	2	225.00	--	450	--	450	--	486
		СП - 8%			--	--	--	--		36	
17	Ц13-080206-1101 1308-0206-1101 РСНБ РК 2015 Изм. и доп. вып. 9	**Кабели с креплением накладными скобами, полосками с установкой ответвительных коробок: кабель 2-4-жильный, сечение жилы до 16 мм2**	м	117	827.86	27.82	96859	3255	31828	45112	153329
		НР - 72%; СП - 8%			528.00	7.52	61776	880		11358	
18	С123-060144-0503 2306-0144-0503 РСНБ РК 2015	**Кабели силовые, не распространяющие горение ВВГнг 3х1,5 (ок)-0,66 ГОСТ 16442-80**	км	0.02754	171879.00	--	4734	--	4734	--	5112

1	2	3	4	5	6	7	8	9	10	11	12
		СП - 8%			--	--	--	--		379	
19	С123-060144-0504 2306-0144-0504 РСНБ РК 2015	**Кабели силовые, не распространяющие горение ВВГнг 3х2,5 (ок)-0,66 ГОСТ 16442-80**	км	0.03876	268999.00	–	10426	–	10426	–	11261
		СП - 8%			--	--	--	--		834	
20	С123-060144-0703 2306-0144-0703 РСНБ РК 2015	**Кабели силовые, не распространяющие горение ВВГнг 4х1,5 (ок)-0,66 ГОСТ 16442-80**	км	0.02142	232022.00	–	4970	–	4970	–	5368
		СП - 8%			--	--	--	--		398	
21	С123-060144-0901 2306-0144-0901 РСНБ РК 2015	**Кабели силовые, не распространяющие горение ВВГнг 5х1,5 (ок)-0,66 ГОСТ 16442-80**	км	0.01734	287325.00	–	4982	–	4982	–	5381
		СП - 8%			--	--	--	--		399	
22	С123-060144-0902 2306-0144-0902 РСНБ РК 2015	**Кабели силовые, не распространяющие горение ВВГнг 5х2,5 (ок)-0,66 ГОСТ 16442-80**	км	0.0051	446070.00	–	2275	–	2275	–	2457
		СП - 8%			--	--	--	--		182	
23	С123-060141-0903 2306-0141-0903 РСНБ РК 2015	**Кабели силовые, не распространяющие горение АВВГнг 5х6 (ок)-0,66 ГОСТ 16442-80**	км	0.00306	198420.00	–	607	–	607	–	656
		СП - 8%			--	--	--	--		49	
24	С123-060202-1304 2306-0202-1304 РСНБ РК 2015	**Кабели контрольные, не распространяющие горение АКВВГнг 4х2,5 ГОСТ 1508-78**	км	0.01632	83353.00	–	1360	–	1360	–	1469
		СП - 8%			--	--	--	--		109	
25	Ц13-080206-1706 1308-0206-1706 РСНБ РК 2015 Изм. и доп. вып. 9	**Труба стальная диаметром до 25 мм. Прокладка по установленным конструкциям, в готовых бороздах, по основанию пола**	м	6.4	339.97	49.51	2176	317	630	950	3376
		НР - 72%; СП - 8%			192.00	14.14	1229	91		250	
26	Ц13-080206-1701 1308-0206-1701 РСНБ РК 2015	**Труба стальная диаметром до 25 мм. Прокладка по установленным конструкциям, по стенам с креплением скобами**	м	1.6	420.49	54.79	673	88	86	376	1132
		НР - 72%; СП - 8%			312.00	14.14	499	23		84	
27	С123-010103-0203 2301-0103-0203 РСНБ РК 2015	**Трубы стальные сварные водогазопроводные оцинкованные обыкновенные, DN 25, толщина стенки 3,2 мм ГОСТ 3262-75**	м	8	925.00	–	7400	–	7400	–	7992
		СП - 8%			--	--	--	--		592	
30	Ц13-080206-2203 1308-0206-2203 РСНБ РК 2015	**Провод одножильный или многожильный в общей оплетке, суммарное сечение до 16 мм2. Затягивание первого в проложенные трубы и металлические рукава**	м	10	109.52	3.52	1095	35	220	613	1845
		НР - 72%; СП - 8%			84.00	1.20	840	12		137	
		ИТОГО ПО АКТУ:	**Тенге**								**342919**

1	2	3	4	5	6	7	8	9	10	11	12
		В ТОМ ЧИСЛЕ:									
		- Зарплата рабочих строителей	Тенге				92647				
		- Затраты на эксплуатацию машин	Тенге					8536			
		- в том числе зарплата машинистов	Тенге					2424			
		- Материалов, изделий и конструкций	Тенге						147884		
		- Накладные расходы	Тенге							68450	
		- Сметная прибыль	Тенге							25403	
		ИТОГО ПО АКТУ:	**Тенге**								**342919**
		В том числе :	**Тенге**								
		Накладные расходы	**Тенге**								**68450**
		Сметная прибыль	**Тенге**								**25403**
		Итого с временными	**Тенге**						**2,96 %**	**10150**	**353069**
		Итого с зимними удорожаниями	**Тенге**						**3,5 %**	**12357**	**365427**
		Итого с командировочными	**Тенге**							**8680**	**374106**
		Итого с непредвиденными работами и затратами, 2 %	**Тенге**								**381415**
		Итого в текущих ценах 2020 года, к = 1,0348515	**Тенге**								**394707.90**
		Итого с НДС	**Тенге**						**12%**	**47364.95**	**442072.85**

Заказчик
ГУ "Отдел архитектуры, градостроительства и строительства Мендыкаринского района"

(наименование организации)

Руководитель ГУ "Отдел архитектуры, градостроительства и строительства Мендыкаринского района", БИН 060140000750
Бажиров Н.О.

М.П. (должность, подпись, фамилия, имя, отчество)

Подрядчик

ТОО "АиФ"

(наименование организации)

Прораб ТОО "АиФ",
БИН 971140001857
Казимирчик В.И.

М.П. (должность, подпись, фамилия, имя, отчество)

Эксперт(ы) технического надзора:
ТОО «Дирекция строящихся предприятий «СТРОЙИНТЕГРАЦИЯ»

Инженер технического надзора **Шахманов А.К.**
ИИН 901101350591
№ KZ53VJE00050071;№ KZ96VJE00050073;№ KZ84VJE00050070

Разработчики проекта строительства
или эксперт(ы) авторского надзора:
ТОО "ПИП "Костанайводпроект. БИН 980140003078

Эксперт авторского надзора **Кочин В.Ф.**
Приказ№ 31 от 27.04.2020 г.

Форма 2-В

Заказчик **ГУ "Отдел архитектуры, градостроительства и строительства Мендыкаринского района"**

Подрядчик **ТОО "АиФ"**

Стройка **Реконструкция насосной станции 2-го подъема (Установка обезжелезивания и деманганации) в с.Харьковское Мендыкаринского района Костанайской области.**

Объект **Насосная станция 2-го подъема производительностью 6,5 м3/час.**

Договор подряда (контракт) №20 от 27-04-2020

Дата составления	Отчетный период	
	с	по
27.07.2020	01.07.2020	31.07.2020

Акт приемки выполненных работ
(по ресурсному методу) №5
за июль месяц 2020г.
на Водопровод, канализация. лок.см. № 2-2-4

Составлен(а) в текущих ценах на 01.01.2019 г.

№ п/п	Шифр норм, код ресурса	Наименование работ и затрат	Единица измерения	Количество		Стоимость единицы, тенге		Общая стоимость, тенге			Накладные расходы, тенге	Всего стоимость с НР и СП, тенге
						Всего	эксплуатация машин	Всего	эксплуатация машин	материалы		
				на единицу измерения	по проекту	зарплата рабочих-строителей	в т. ч. зарплата машинистов	зарплата рабочих-строителей	в т. ч. зарплата машинистов	оборудование, мебель, инвентарь	Сметная прибыль, тенге	
1	2	3	4	5		6	7	8	9	10	11	12
		РАЗДЕЛ 1.Канализация										
1	Е11-170501-0104 1117-0501-0104 РСНБ РК 2015	**Установка раковин**	комплект	1		1421.09	51.51	1421	52	365	1008	2623
		НР - 98%; СП - 8%				1003.59	24.61	1004	25		194	
2	С123-030102-1801 2303-0102-1801 РСНБ РК 2015	**Раковины РСВ-1 стальные эмалированные с отъемной спинкой с креплениями, с сифоном СБ ПунВсУМ и краном водоразборным КВ-15Д, размер 500х 400х410 мм**	шт.	1		7142.00	–	7142	–	7142	–	7713
		СП - 8%				–	–	–	–		571	
3	Е11-170101-0111 1117-0101-0111 РСНБ РК 2015	**Трапы диаметром 50 мм. Установка**	комплект	1		7543.84	32.45	7544	32	6942	574	8767
		НР - 98%; СП - 8%				569.94	15.50	570	16		649	
4	Е11-160901-0501 1116-0901-0501 РСНБ РК 2015	**Счетчики (водомеры), диаметр до 40 мм. Установка**	счетчик (водомер)	1		538.83	26.23	539	26	21	494	1116
		НР - 98%; СП - 8%				492.00	12.39	492	12		83	
5	Ком.предл. СТКОМ.ПРЕДЛ. ТОО "АиФ" г.Костанай от 27.02.2019г.стр.17	**Электромагнитный расходомер "Питерфлоу РС" РС32-15**	шт.	1		333977.14	–	333977	–	333977	–	360695
		СП - 8%				–	–	–	–		26718	
6	Ц13-080301-0120 1308-0301-0120 РСНБ РК 2015 Изм. и доп. вып. 6	**Подготовка машин электрических со щитовыми подшипниками, поступающих в собранном виде, к испытанию, сдаче под наладку и пуску; присоединение к электрической сети машины переменного тока с короткозамкнутым ротором, масса до 0.15 т**	шт	1		2118.68	20.03	2119	20	812	927	3289
		НР - 72%; СП - 8%				1287.00	–	1287	–		244	

1	2	3	4	5	6	7	8	9	10	11	12
7	Цен.предл. ТОО "АиФ" г.Костанай от 27.02.2019г.стр.18	Насос дренажный ТМЖ32/8, Q 6,3 м3/ч,Н	шт	1	47789.89	–	47790	–		–	47790
					–	–	–	–	47790	–	
8	Е11-181101-0102 1118-1101-0102 РСНБ РК 2015 Изм. и доп. вып. 6	Установка манометров с трехходовым краном	комплект	2	10353.23	–	20706	–	20123	572	22980
		НР - 98%; СП - 8%			291.63	–	583	–		1702	
9	Ц13-120901-0202 1312-0901-0202 РСНБ РК 2015	Закладное устройство для измерения давления /разрежения/ газов на трубопроводе	шт	2	1325.35	82.77	2651	166	7	1512	4495
		НР - 61%; СП - 8%			1239.00	0.17	2478	–		333	
10	Ком.предл.ТОО СТКОМ.ПРЕДЛ.ТОО "Костанайская кабельная компания" г.Костанай от 22.01.2019г.стр.14	Отборное устройство ЗКЧ-274.10-90 с краном 11Б 1 8бк	шт.	2	9562.50	–	19125	–	19125	–	20655
		СП - 8%			–	–	–	–		1530	
11	Е11-160601-0102 1116-0601-0102 РСНБ РК 2015	Вентили, задвижки, затворы, клапаны обратные, краны проходные на трубопроводах из стальных труб диаметром до 50 м м. Установка	шт.	3	2091.87	119.66	6276	359	894	4995	12173
		НР - 98%; СП - 8%			1674.33	24.78	5023	74		902	
12	С123-040102-1901 2304-0102-1901 РСНБ РК 2015	Задвижки чугунные фланцевые с обрезиненным клином, со штурвалом, PN 10, DN 50, типа Sigmetex ГОСТ 5762-2002	шт.	2	23909.00	–	47818	–	47818	–	51643
		СП - 8%			–	–	–	–		3825	
13	С123-041001-4802 2304-1001-4802 РСНБ РК 2015	Клапан обратный межфланцевый с двойным диском BV-05-91 RUBBER CHECK модель С, для воды, корпус из высокопрочного чугуна с шаровидным г рафитом, Т от -10°С до +120°С, PN 10, DN 50, типа Belgicast ГОСТ 11823-91	шт.	1	34566.00	–	34566	–	34566	–	37331
		СП - 8%			–	–	–	–		2765	
14	Е11-160801-0104 1116-0801-0104 РСНБ РК 2015	Установка воронок сливных диам. 150 мм	1воронка	1	1798.96	26.23	1799	26	280	1476	3536
		НР - 98%; СП - 8%			1493.28	12.39	1493	12		262	
15	С121-060405-1402 2106-0405-1402 РСНБ РК 2015	Закладные детали и детали крепления массой не более 50 кг с преобладанием толстолистовой стали с отверстиями /Воронка 150х50х2 00(h)/	т	0.0314	547143.00	–	17180	–	17180	–	18555
		СП - 8%			–	–	–	–		1374	
16	С123-020802-1001 2302-0802-1001 РСНБ РК 2015	Ревизии к чугунным канализационным трубам DN 50 ГОСТ 6942-98	шт.	1	1789.00	–	1789	–	1789	–	1932

1	2	3	4	5	6	7	8	9	10	11	12
		СП - 8%			--	--	--	--		143	
17	С123-020103-0207 2302-0103-0207 РСНБ РК 2015	**Фланцы стальные приварные плоские из углеродистой и низколегированной стали PN 10, DN 50 ГОСТ 12816-80**	шт.	5	1388.00	--	6940	--	6940	--	7495
		СП - 8%			--	--	--	--		555	
18	Е11-160301-0106 1116-0301-0106 РСНБ РК 2015 Изм. и доп. вып. 6	**Трубопроводы отопления из стальных водогазопроводных неоцинкованных труб, диаметр до 50 мм. Прокладка**	м трубопровода	8.5	2161.16	32.23	18370	274	14178	3946	24101
		НР - 98%; СП - 8%			460.91	12.76	3918	108		1785	
19	С123-021199-9910 2302-1199-9910 РСНБ РК 2015	**Фасонные части стальные сварные, d до 800 мм /переходы/**	т	0.0009	341001.00	--	307	--	307	--	331
		СП - 8%			--	--	--	--		25	
20	С123-020101-0153 2302-0101-0153 РСНБ РК 2015	**Отводы крутоизогнутые приварные бесшовные из углеродистой и низколегированной стали, 90°, наружным диаметром 57 мм, толщиной стенки 3,5 мм ГОСТ 17380-2001 (ГОСТ 17375-2001)**	шт.	5	565.00	--	2825	--	2825	--	3051
		СП - 8%			--	--	--	--		226	
		ИТОГО ПО РАЗДЕЛУ 1	Тенге				580883	955	515291	15504	640271
							16848	248	47790	43886	
		РАЗДЕЛ 2. Включить (см.2-2-4-доп)									
1	Е11-160501-0101 1116-0501-0101 РСНБ РК 2015 Изм. и доп. вып. 6	**Трубопроводы канализации из полиэтиленовых труб высокой плотности, диаметр до 50 мм. Прокладка**	м трубопровода	21	1176.47	1.34	24706	28	8894	15477	43397
		НР - 98%; СП - 8%			751.61	0.42	15784	9		3215	
2	Е11-220501-0202 1122-0501-0202 РСНБ РК 2015 Изм. и доп. вып. 11	**Трубопроводы из полимерных раструбных труб, диаметр 110 мм. Укладка**	км трубопровода	0.005	1024371.70	2360.70	5122	12	4949	165	5710
		НР - 99%; СП - 8%			32208.00	1115.10	161	6		423	
3	Е11-160501-0102 1116-0501-0102 РСНБ РК 2015 Изм. и доп. вып. 6	**Трубопроводы канализации из полиэтиленовых труб высокой плотности, диаметр до 100 мм. Прокладка**	м трубопровода	2.5	1719.46	3.28	4299	8	2489	1768	6552
		НР - 98%; СП - 8%			720.72	0.97	1802	2		485	
4	С123-020601-0301 2302-0601-0301 РСНБ РК 2015	**Отвод канализационный ПВХ 45° с уплотнительной резинкой, DN 50**	шт.	13	60.00	--	780	--	780	--	842
		СП - 8%			--	--	--	--		62	
5	С123-020601-0201 2302-0601-0201 РСНБ РК 2015	**Отвод канализационный ПВХ 90° с уплотнительной резинкой, DN 50**	шт.	3	72.00	--	216	--	216	--	233
		СП - 8%			--	--	--	--		17	

1	2	3	4	5	6	7	8	9	10	11	12
6	С123-020601-0303 2302-0601-0303 РСНБ РК 2015	Отвод канализационный ПВХ 45° с уплотнительной резинкой, DN 100	шт.	2	202.00	--	404	--	404	--	436
		СП - 8%			--	--	--	--		32	
7	С123-020601-0501 2302-0601-0501 РСНБ РК 2015	Тройник канализационный ПВХ 45° с уплотнительной резинкой, DN 50x50x50	шт.	4	128.00	--	512	--	512	--	553
		СП - 8%			--	--	--	--		41	
8	С123-020601-0401 2302-0601-0401 РСНБ РК 2015	Тройник канализационный ПВХ 90° с уплотнительной резинкой, DN 50x50x50	шт.	1	116.00	--	116	--	116	--	125
		СП - 8%			--	--	--	--		9	
9	С123-020601-0504 2302-0601-0504 РСНБ РК 2015	Тройник канализационный ПВХ 45° с уплотнительной резинкой, DN 100x50x100	шт.	1	386.00	--	386	--	386	--	417
		СП - 8%			--	--	--	--		31	
10	С123-020601-0901 2302-0601-0901 РСНБ РК 2015	Заглушка канализационная ПВХ с уплотнительной резинкой, DN 50	шт.	2	35.00	--	70	--	70	--	76
		СП - 8%			--	--	--	--		6	
11	С123-020601-0903 2302-0601-0903 РСНБ РК 2015	Заглушка канализационная ПВХ с уплотнительной резинкой, DN 100	шт.	1	99.00	--	99	--	99	--	107
		СП - 8%			--	--	--	--		8	
					(см.2-2-4)						
34	С123-020302-8006 2302-0302-8006 РСНБ РК 2015	Втулка под фланец полиэтиленовая литая ПЭ 100 SDR 17, DN 50, PN 10 СТ РК ГОСТ Р 5213 4-2010	шт.	1	667.00	--	667	--	667	--	720
		СП - 8%			--	--	--	--		53	
35	С123-020103-0207 2302-0103-0207 РСНБ РК 2015	Фланцы стальные приварные плоские из углеродистой и низколегированной стали PN 10, D N 50 ГОСТ 12816-80	шт.	1	1388.00	--	1388	--	1388	--	1499
		СП - 8%			--	--	--	--		111	
36	С123-010201-0218 2301-0201-0218 РСНБ РК 2015	Трубы стальные электросварные прямошовные, D 159 мм, толщина стенки 4,0 мм ГОСТ 10 705-80 /гильза/	м	0.2	3967.00	--	793	--	793	--	857
		СП - 8%			--	--	--	--		63	
37	С123-020303-1703 2302-0303-1703 РСНБ РК 2015	Отвод полиэтиленовый сварной 90° ПЭ 100 SDR 17, DN 63, PN 10 СТ РК ГОСТ Р 52134-2010	шт.	1	692.00	--	692	--	692	--	747
		СП - 8%			--	--	--	--		55	
38	Е11-160501-0102 1116-0501-0102 РСНБ РК 2015 Изм. и доп. вып. 6	Трубопроводы канализации из полиэтиленовых труб высокой плотности, диаметр до 100 мм. Прокладка	м трубопровода	1	1117.66	3.28	1118	3	394	707	1971
		НР - 98%; СП - 8%			720.72	0.97	721	1		146	

1	2	3	4	5	6	7	8	9	10	11	12
39	С121-130816-2202 2113-0816-2202 РСНБ РК 2015	Прокладки резиновые (пластина техническая прессованная)	кг	0.0384	446.00	--	17	--	17	--	18
		СП - 8%			--	--	--	--		1	
		крепление трубопровода ОП-3									
40	С121-050201-0502 2105-0201-0502 РСНБ РК 2015	Уголок стальной горячекатаный равнополочный из углеродистой стали обыкновенного качества, ширина полки от 40 до 125 мм, толщиной от 2 до 16 мм ГОСТ 535-2005	т	0.00512	249146.00	--	1276	--	1276	--	1378
		СП - 8%			--	--	--	--		102	
41	С121-050304-0109 2105-0304-0109 РСНБ РК 2015	Прокат стальной горячекатаный круглый из углеродистой обыкновенной и низколегированной стали диаметром 10 мм ГОСТ 535-2005 (ГОСТ 2590-2006)	т	0.001088	237162.00	--	258	--	258	--	279
		СП - 8%			--	--	--	--		21	
42	С121-130201-0303 2113-0201-0303 РСНБ РК 2015	Болты с гайками и шайбами оцинкованные диаметром резьбы М10 ГОСТ 1759.0-87	кг	1.92	211.00	--	405	--	405	--	438
		СП - 8%			--	--	--	--		32	
		ИТОГО ПО РАЗДЕЛУ 2	Тенге				43323	52	24805	18117	66355
							18467	18	--	4913	
		РАЗДЕЛ 3.Водопровод									
43	Е11-160301-0201 1116-0301-0201 РСНБ РК 2015 Изм. и доп. вып. 6	Трубопроводы водоснабжения из стальных водогазопроводных оцинкованных труб, диаметр до 15 мм. Прокладка металлополимерных	м трубопровода	2	448.07	20.07	896	40	21	833	1868
		НР - 98%; СП - 8%			417.54	7.68	835	15		138	
44	С123-010103-0102 2301-0103-0102 РСНБ РК 2015	Трубы стальные сварные водогазопроводные оцинкованные легкие, DN 15, толщина стенки 2,5 мм ГОСТ 3262-75 (металлополимерные)	м	2	455.00	--	910	--	910	--	983
		СП - 8%			--	--	--	--		73	
45	Е11-160601-0101 1116-0601-0101 РСНБ РК 2015 Изм. и доп. вып. 6	Вентили, задвижки, затворы, клапаны обратные, краны проходные на трубопроводах из стальных труб диаметром до 25 мм. Установка	шт.	1	2065.64	93.43	2066	93	299	1653	4016
		НР - 98%; СП - 8%			1674.33	12.39	1674	12		297	
46	С123-040902-6701 2304-0902-6701 РСНБ РК 2015	Краны шаровые стальные стандартнопроходные для воды и нефтепродуктов, сварные типа SV, под приварку, Т от -40°С до +200°С, PN 40, DN 1 5 ГОСТ 21345-2005	шт.	1	8071.00	--	8071	--	8071	--	8717
		СП - 8%			--	--	--	--		646	
		ИТОГО ПО РАЗДЕЛУ 3	Тенге				11943	134	9301	2486	15584
							2509	28	--	1154	
		РАЗДЕЛ 4.Колодцы (Ду.2000 мм-1 шт.)									

1	2	3	4	5	6	7	8	9	10	11	12
47	Е11-230601-0107 1123-0601-0107 РСНБ РК 2015 Изм. и доп. вып. 8	Колодцы канализационные круглые сборные железобетонные, диаметр 2 м. Устройство. Грунты сухие	м3 конструкций колодца	2.3	28424.75	6889.28	65377	15845	28412	27035	99805
		НР - 99%; СП - 8%			9182.62	2690.40	21120	6188		7393	
48	С121-040301-0117 2104-0301-0117 РСНБ РК 2015	Кольца стеновые железобетонные для колодцев КС20.9 из тяжелого бетона класса В15 СТ РК 1971-2010, ГОСТ 8020-90	шт.	2	27394.00	–	54788	–	54788	–	59171
		СП - 8%			–	–	–	–		4383	
49	С121-040301-0115 2104-0301-0115 РСНБ РК 2015	Кольца стеновые железобетонные для колодцев КС20.6 из тяжелого бетона класса В15 СТ РК 1971-2010, ГОСТ 8020-90	шт.	1	17408.00	–	17408	–	17408	–	18801
		СП - 8%			–	–	–	–		1393	
50	С121-040301-0104 2104-0301-0104 РСНБ РК 2015	Кольца стеновые железобетонные для колодцев КС10.3 из тяжелого бетона класса В15 СТ РК 1971-2010, ГОСТ 8020-90	шт.	1	6186.00	–	6186	–	6186	–	6681
		СП - 8%			–	–	–	–		495	
51	С121-040301-0201 2104-0301-0201 РСНБ РК 2015	Кольца опорные железобетонные для колодцев КО6 из тяжелого бетона класса В15 СТ РК 1 971-2010, ГОСТ 8020-90	шт.	1	2419.00	–	2419	–	2419	–	2613
		СП - 8%			–	–	–	–		194	
52	С121-040302-0103 2104-0302-0103 РСНБ РК 2015	Плиты днищ железобетонные для колодцев ПН20 из тяжелого бетона класса В15 СТ РК 1971-2010, ГОСТ 8020-90	шт.	1	26490.00	–	26490	–	26490	–	28609
		СП - 8%			–	–	–	–		2119	
53	С121-040302-0201 2104-0302-0201 РСНБ РК 2015	Плиты перекрытий каналов и тоннелей для прокладки коммуникаций из тяжелого бетона класса В15, под расчетную нагрузку 3 тс/м2, объемом до 0,5 м3 СТ РК 937-92 /2ПП 20-1/	м3	0.48	52901.00	–	25392	–	25392	–	27424
		СП - 8%			–	–	–	–		2031	
54	С121-040302-0105 2104-0302-0105 РСНБ РК 2015	Плиты перекрытий железобетонные для колодцев ПП10-1 из тяжелого бетона класса В15 СТ РК 1971-2010, ГОСТ 8020-90	шт.	1	7750.00	–	7750	–	7750	–	8370
		СП - 8%			–	–	–	–		620	
55	Е11-080101-0307 1108-0101-0307 РСНБ РК 2015 Изм. и доп. вып. 9	Стены, фундаменты. Гидроизоляция боковая обмазочная битумная в 2 слоя по выровненной поверхности бутовой кладки, кирпичу, бетону	м2 поверхности	21.93	852.17	20.79	18688	456	12560	5325	25935
		НР - 93%; СП - 8%			258.64	2.48	5672	54		1921	
56	С121-130814-2208 2113-0814-2208 РСНБ РК 2015	Скобы ходовые	шт.	1	595.00	–	595	–	595	–	643
		СП - 8%			–	–	–	–		48	

1	2	3	4	5	6		8	9	10	11	12
57	С121-060208-0501 2106-0208-0501 РСНБ РК 2015	Ограждение лестничных проемов, лестничные марши, пожарные лестницы ГОСТ 25 772-83	т	0.0227	544348.00	–	12357	–	12357	–	13345
		СП - 8%			–	–	–	–		989	
58	С123-030101-0504 2303-0101-0504 РСНБ РК 2015	Люк полимерно-композитный Тип С СТ РК 2384-2013	комплект	1	7217.00	–	7217	–	7217	–	7794
		СП - 8%			–	–	–	–		577	
		ИТОГО ПО РАЗДЕЛУ 4	Тенге				244667	16301	201574	32360	299191
							26792	6242	–	22163	
		ИТОГО ПО АКТУ:	Тенге								1021401
		В ТОМ ЧИСЛЕ:									
		- Зарплата рабочих строителей	Тенге				64617				
		- Затраты на эксплуатацию машин	Тенге					17441			
		- в том числе зарплата машинистов	Тенге					6536			
		- Материалов, изделий и конструкций	Тенге						750971		
		- Оборудование, инвентарь	Тенге						47790		
		- Накладные расходы	Тенге							68467	
		- Сметная прибыль	Тенге							72116	
		ИТОГО ПО АКТУ:	Тенге								1021401
		В том числе :	Тенге								
		Накладные расходы	Тенге								68467
		Сметная прибыль	Тенге								72116
		Оборудование	Тенге								47790
		Итого с временными	Тенге						2,96 %	30233	1050220
		Итого с зимними удорожаниями	Тенге						3,5 %	36758	1085305
		Итого с командировочными	Тенге							24643	1109948
		Итого с непредвиденными работами и затратами, 2 %	Тенге								1130698
		Итого в текущих ценах 2020 года, к = 1,0348515	Тенге								1170104.90
		Итого с НДС	Тенге						12%	140412.59	1310517.49

Заказчик

ГУ "Отдел архитектуры, градостроительства и строительства Мендыкаринского района"

(наименование организации)

Руководитель ГУ "Отдел архитектуры, градостроительства и строительства Мендыкаринского района", БИН 060140009750
Бажиров Т.О.

М.П. (должность, подпись, фамилия, имя, отчество)

Эксперт(ы) технического надзора:
ТОО «Дирекция строящихся предприятий «СТРОЙИНТЕГРАЦИЯ»

Инженер технического надзора _____ **Шахмашов А.К.**
ИИН 901101350591
№ KZ53VJE00050071;№ KZ96VJE00050073;№ KZ80VJE00050070

Подрядчик

ТОО "АиФ"

(наименование организации)

Прораб ТОО "АиФ",
БИН 971140001857
Казимирчик В.И.

М.П. (должность, подпись, фамилия, имя, отчество)

Разработчики проекта строительства
или эксперт(ы) авторского надзора:
ТОО "ПИП "Костанайводпроект, БИН 980140003078

Эксперт авторского надзора _____ **Кочин В.Ф.**
Приказ№ 31 от 27.04.2020 г.

Эксперт авторского надзора Кочин В.Ф.
00024016 18.02.2014 г. Пр. № 46

Форма 2-В

Заказчик **ГУ "Отдел архитектуры, градостроительства и строительства Мендыкаринского района"**

Подрядчик **ТОО "АиФ"**

Стройка **Реконструкция насосной станции 2-го подъема (Установка обезжелезивания и деманганации) в с.Харьковское Мендыкаринского района Костанайской области.**

Объект **Пруд-испаритель.**

Договор подряда (контракт) №20 от 27-04-2020

Дата составления	Отчетный период	
	с	по
27.07.2020	01.07.2020	31.07.2020

Акт приемки выполненных работ
(по ресурсному методу) №6
за июль месяц 2020г.
на Пруд-испаритель. лок.см. № 2-3

Составлен(а) в текущих ценах на 01.01.2019 г.

№ п/п	Шифр норм, код ресурса	Наименование работ и затрат	Единица измерения	Количество		Стоимость единицы, тенге		Общая стоимость, тенге			Накладные расходы, тенге	Всего стоимость с НР и СП, тенге
				на единицу измерения	по проекту	Всего / зарплата рабочих-строителей	эксплуатация машин / в т. ч. зарплата машинистов	Всего / зарплата рабочих-строителей	эксплуатация машин / в т. ч. зарплата машинистов	материалы / оборудование, мебель, инвентарь	Сметная прибыль, тенге	
1	2	3	4	5		6	7	8	9	10	11	12
		РАЗДЕЛ 1.Земляные работы										
1	Е11-010104-0101 1101-0104-0101 РСНБ РК 2015	**Грунты 1 группы. Разработка бульдозерами мощностью 59 кВт (80 л с) при перемещении грунта до 10 м /СНЯТИЕ ППС/**	м3 грунта	286		41.88	41.88	11977	11977	--	3001	16177
		НР - 72%; СП - 8%				--	14.57	--	4168		1198	
2	Е11-010104-0109 1101-0104-0109 РСНБ РК 2015 К=4	**Грунты 1 группы. Разработка бульдозерами мощностью 59 кВт (80 л с). Добавлять на каждые последующие 10 м перемещения грунта /СНЯТИЕ ППС/**	м3 грунта	286		155.09	155.09	44355	44355	--	11113	59906
		НР - 72%; СП - 8%				--	53.97	--	15435		4437	
3	Е11-010104-0102 1101-0104-0102 РСНБ РК 2015	**Грунты 2 группы. Разработка бульдозерами мощностью 59 кВт (80 л с) при перемещении грунта до 10 м**	м3 грунта	570		48.94	48.94	27898	27898	--	6990	37679
		НР - 72%; СП - 8%				--	17.03	--	9708		2791	
4	Е11-010104-0110 1101-0104-0110 РСНБ РК 2015 К=9	**Грунты 2 группы. Разработка бульдозерами мощностью 59 кВт (80 л с). Добавлять на каждые последующие 10 м перемещения грунта**	м3 грунта	570		376.91	376.91	214839	214839	--	53827	290160
		НР - 72%; СП - 8%				--	131.16	--	74760		21493	
5	Е11-010104-0701 1101-0104-0701 РСНБ РК 2015 ТЧ 01 табл. 11 п.3.73 Кэм=1,34	**Площади. Планировка бульдозерами мощностью 59 кВт (80 л с). Окончательная планировка по нивелировочным отметкам, применен коэффициент к времени эксплуатации машин - 1,34 /защитный слой/**	м2 спланированной поверхности за проход бульдозера	640		2.00	2.00	1277	1277	--	320	1725
		НР - 72%; СП - 8%				--	0.69	--	445		128	
6	Е11-010201-0105 1101-0201-0105 РСНБ РК 2015	**Грунт. Уплотнение прицепными катками на пневмоколесном ходу 25 т. Первый проход по одному следу при толщине слоя 50 см**	м3 уплотненного грунта	320		34.34	34.34	10990	10990	--	2881	14980
		НР - 72%; СП - 8%				--	12.50	--	4001		1110	
		Оградительные валики										

1	2	3	4	5	6	7	8	9	10	11	12
7	Е11-010201-0203 1101-0201-0203 РСНБ РК 2015	Уплотнение грунта прицепными кулачковыми катками, массой 8т, на первый проход по одному следу, при толщине слоя 20 см	м3	250	97.68	97.68	24421	24421	--	6433	33322
		НР - 72%; СП - 8%			--	35.74	--	8934		2468	
8	Е11-010201-0206 1101-0201-0206 РСНБ РК 2015 К=5	Добавлять за каждый последующий проход по одному следу прицепными кулачковыми катками, массой 8 т, при толщине слоя 20 см	м3	250	14.34	14.34	3585	3585	--	813	4750
		НР - 72%; СП - 8%			--	4.52	--	1129		352	
9	Е11-360201-0202 1136-0201-0202 РСНБ РК 2015	Откосы насыпей земляных сооружений. Планировка бульдозерами /гребень и откосы валика/	м2 спланированной поверхности	540	30.35	30.35	16391	16391	--	3211	21170
		НР - 72%; СП - 8%			--	8.26	--	4459		1568	
10	Е11-010104-0701 1101-0104-0701 РСНБ РК 2015 ТЧ 01 табл. 11 п.3.73 Кэм=1,34	Площади. Планировка бульдозерами мощностью 59 кВт (80 л с). Окончательная планировка по нивелировочным отметкам, применен коэффициент к времени эксплуатации машин - 1,34	спланированной поверхности за проход бульдозера	473	2.00	2.00	944	944	--	237	1275
		НР - 72%; СП - 8%			--	0.69	--	329		94	
11	Е11-010104-0101 1101-0104-0101 РСНБ РК 2015	Грунты 1 группы. Разработка бульдозерами мощностью 59 кВт (80 л с) при перемещении грунта до 10 м /Надвигание ППС на гребень и откосы /	м3 грунта	90	41.88	41.88	3769	3769	--	944	5091
		НР - 72%; СП - 8%			--	14.57	--	1312		377	
12	Е11-010104-0109 1101-0104-0109 РСНБ РК 2015 К=4	Грунты 1 группы. Разработка бульдозерами мощностью 59 кВт (80 л с). Добавлять на каждые последующие 10 м перемещения грунта /Надвигание ППС на гребень и откосы /	м3 грунта	90	155.09	155.09	13958	13958	--	3497	18851
		НР - 72%; СП - 8%			--	53.97	--	4857		1396	
13	Е11-010104-0701 1101-0104-0701 РСНБ РК 2015	Площади. Планировка бульдозерами мощностью 59 кВт (80 л с).	спланированной поверхности за проход бульдозера	653.2	1.49	1.49	973	973	--	244	1314
		НР - 72%; СП - 8%			--	0.52	--	339		97	
14	Е11-080101-0202 1108-0101-0202 РСНБ РК 2015	Устройство щебеночного основания под фундаменты/под выпуски/	м3	0.09	5849.97	1685.32	526	152	301	125	704
		НР - 93%; СП - 8%			808.35	688.42	73	62		52	
		ИТОГО ПО РАЗДЕЛУ 1	Тенге				375906	375531	301	93636	507104
							73	129937	--	37561	
		РАЗДЕЛ 2.Противофильтрационные мероприятия									
15	Е11-470119-0401 1147-0119-0401 РСНБ РК 2015 прим.	Деревья и кустарники. Опыливание /Обработка основания откосо в дамбы /	га	0.3835	1872.96	1811.01	718	695	--	243	1038
		НР - 88%; СП - 8%			61.95	656.67	24	252		77	
16	ТОО СТТОО "HARVEST LTD" г.Костанай от 23.01.2019г.	Гербицид "Кредит икстрим"(пары,земли не с/х назначения)	л	1.17	174.63	--	204	--	204	--	221
		СП - 8%			--	--	--	--		16	

1	2	3	4	5	6	7	8	9	10	11	12
17	Е11-420105-0101 1142-0105-0101 РСНБ РК 2015	Устройство противофильтрационного экрана из полиэтиленовой пленки	м2	3835	72.11	11.09	276552	42534	109143	105686	412817
		НР - 68%, СП - 8%			32.56	7.97	124875	30546		30579	
1 Смета 2-3-доп	С121-080102-0707 2108-0102-0707 РСНБ РК 2015	Геомембрана полимерная толщиной 0,5 мм	м2	3317.0194	504.00	–	1671778	–	1671778	–	1805520
		СП - 8%			–	–	–	–		133742	
		ИТОГО ПО РАЗДЕЛУ 2	Тенге				1949253	43229	1781125	105929	2219596
							124898	30798	–	164414	
		ИТОГО ПО АКТУ: В ТОМ ЧИСЛЕ:	Тенге								2726700
		- Зарплата рабочих строителей	Тенге				124971				
		- Затраты на эксплуатацию машин	Тенге					418760			
		- в том числе зарплата машинистов	Тенге					160734			
		- Материалов, изделий и конструкций	Тенге						1781426		
		- Накладные расходы	Тенге							199565	
		- Сметная прибыль	Тенге							201975	
		ИТОГО ПО АКТУ:	Тенге								2726700
		В том числе :	Тенге								
		Накладные расходы	Тенге								199565
		Сметная прибыль	Тенге								201975
		Итого с временными	Тенге						2,96 %	80710	2807410
		Итого с зимними удорожаниями	Тенге						3,5 %	98259	2905670
		Итого с командировочными	Тенге							69016	2974685
		Итого с непредвиденными работами и затратами, 2 %	Тенге								3032799
		Итого в текущих ценах 2020 года, к = 1,0348515	Тенге								3138496.36
		Итого с НДС	Тенге						12%	376619.56	3515115.93

Заказчик

ГУ "Отдел архитектуры, градостроительства и строительства Мендыкаринского района"

(наименование организации)

Руководитель ГУ "Отдел архитектуры, градостроительства и строительства Мендыкаринского района", БИН 060140009750 Бажиров Н.О.

М.П. (должность, подпись, фамилия, имя, отчество)

Эксперт(ы) технического надзора:
ТОО «Дирекция строящихся предприятий «СТРОЙИНТЕГРАЦИЯ»

Инженер технического надзора Шахманов А.К.
ИИН 901101350591
№ KZ53VJE00050071;№ KZ96VJE00050073;№ KZ80VJE00050070

Подрядчик

ТОО "АиФ"

(наименование организации)

Прораб ТОО "АиФ", БИН 971140001857 Казимирчик В.И.

М.П. (должность, подпись, фамилия, имя, отчество)

Разработчики проекта строительства или эксперт(ы) авторского надзора:
ТОО "ПИН "Костанайводпроект. БИН 980140000079
Эксперт авторского надзора Кочин В.Ф.
Приказ№ 31 от 27.04.2020 г.

Эксперт авторского надзора Кочин В.Ф.
№ KZ94VJE00024016 18.02.2014 г., Пр. № 46

Форма 2-В

Заказчик **ГУ "Отдел архитектуры, градостроительства и строительства Мендыкаринского района"**

Подрядчик **ТОО "АиФ"**

Стройка **Реконструкция насосной станции 2-го подъема (Установка обезжелезивания и деманганации) в с.Харьковское Мендыкаринского района Костанайской области.**

Объект **Контрольно-пропускной пункт.**

Договор подряда (контракт) №20 от 27-04-2020

Дата составления	Отчетный период	
	с	по
27.07.2020	01.07.2020	31.07.2020

Акт приемки выполненных работ
(по ресурсному методу) №7
за июль месяц 2020г.
на Общестроительные работы. лок.см. № 3-1-1

Составлен(а) в текущих ценах на 01.01.2019 г.

№ п/п	Шифр норм, код ресурса	Наименование работ и затрат	Единица измерения	Количество		Стоимость единицы, тенге		Общая стоимость, тенге			Накладные расходы, тенге	Всего стоимость с НР и СП, тенге
						Всего	эксплуатация машин	Всего	эксплуатация машин	материалы		
				на единицу измерения	по проекту	зарплата рабочих-строителей	в т. ч. зарплата машинистов	зарплата рабочих-строителей	в т. ч. зарплата машинистов	оборудование, мебель, инвентарь	Сметная прибыль, тенге	
1	2	3	4	5		6	7	8	9	10	11	12
		РАЗДЕЛ 1.Земляные работы										
1	Е11-010101-0308 1101-0101-0308 РСНБ РК 2015	**Грунты 2 группы. Разработка в отвал экскаваторами "Драглайн", "Обратная лопата" с ковшом вместимостью 0,65 (0,5 - 1) м3**	м3 грунта	63		151.05	143.34	9516	9030	–	1899	12328
		НР - 72%; СП - 8%				7.71	34.16	486	2152		913	
2	Е11-010205-0302 1101-0205-0302 РСНБ РК 2015 ТЧ 01 табл. 11 п.3.179 Кзтр=1,2	**Грунты 2 группы. Разработка вручную в траншеях глубиной до 2 м без креплений с откосами. Доработка вручную, зачистка дна и стенок с выкидкой грунта в котлованах и траншеях, разработанных механизированным способом, применен к оэффициент к затратам труда - 1,2**	м3 грунта	3		1851.70	–	5555	–	–	4000	10319
		НР - 72%; СП - 8%				1851.70	–	5555	–		764	
3	Е11-010205-0502 1101-0205-0502 РСНБ РК 2015	**Траншеи, пазухи котлованов и ямы. Засыпка вручную. Группа грунтов 2**	м3 грунта	13		804.82	–	10463	–	–	7533	19435
		НР - 72%; СП - 8%				804.82	–	10463	–		1440	
4	Е11-010104-0402 1101-0104-0402 РСНБ РК 2015	**Траншеи и котлованы. Засыпка бульдозерами мощностью 59 кВт (80 л с) при перемещении грунта до 5 м. Группа грунтов 2**	м3 грунта	20		34.30	34.30	686	686	–	172	927
		НР - 72%; СП - 8%				–	11.94	–	239		69	
5	Е11-010104-0101 1101-0104-0101 РСНБ РК 2015	**Грунты 1 группы. Разработка бульдозерами мощностью 59 кВт (80 л с) при перемещении грунта до 10 м /на обвалование КВС/**	м3 грунта	33		41.88	41.88	1382	1382	–	346	1867
		НР - 72%; СП - 8%				–	14.57	–	481		138	

1	2	3	4	5	6	7	8	9	10	11	12
6	Е11-010104-0109 1101-0104-0109 РСНБ РК 2015	Грунты 1 группы. Разработка бульдозерами мощностью 59 кВт (80 л с). Добавлять на каждые последующие 10 м перемещения грунта /на обвалование КВС/	м3 грунта	33	38.77	38.77	1279	1279	–	321	1728
		НР - 72%; СП - 8%			–	13.49	–	445		128	
		ИТОГО ПО РАЗДЕЛУ 1	Тенге				28881	12378	–	14271	46604
							16503	3317	–	3452	
		РАЗДЕЛ 2.Фундаменты									
7	Е11-080101-0201 1108-0101-0201 РСНБ РК 2015	Основание под фундаменты песчаное. Устройство	м3 основания	1.3176	3361.05	993.82	4429	1309	2143	1373	6266
		НР - 93%; СП - 8%			741.78	378.67	977	499		464	
8	Е11-070501-0104 1107-0501-0104 РСНБ РК 2015	Установка блоков стен подвалов массой более 1,5 т	шт	4	4611.77	2690.34	18447	10761	2409	11005	31808
		НР - 118%; СП - 8%			1319.24	1012.24	5277	4049		2356	
9	Е11-070501-0102 1107-0501-0102 РСНБ РК 2015	Установка блоков стен подвалов массой до 1 т	шт	9	2159.35	1135.73	19434	10222	2731	12022	33973
		НР - 118%; СП - 8%			720.10	411.90	6481	3707		2516	
10	Е11-070501-0101 1107-0501-0101 РСНБ РК 2015	Установка блоков стен подвалов массой до 0,5 т	шт	5	1526.98	809.29	7635	4046	1023	4753	13379
		НР - 118%; СП - 8%			513.13	292.46	2566	1462		991	
11	С121-041201-9903 2104-1201-9903 РСНБ РК 2015	Блоки бетонные для стен подвала /ГОСТ 13579-78/ объемом менее 0,3 м3 из тяжелого бетона В7,5 /М-100/	м3	2.569	25273.00	–	64926	–	64926	–	70120
		СП - 8%			–	–	–	–		5194	
12	С121-041201-9907 2104-1201-9907 РСНБ РК 2015	Блоки бетонные для стен подвала /ГОСТ 13579-78/ объемом менее 0,5 до 0,3 м3 из тяжелого бетона В7,5 /М-100/	м3	1.194	23705.00	–	28304	–	28304	–	30568
		СП - 8%			–	–	–	–		2264	
13	С121-041201-9911 2104-1201-9911 РСНБ РК 2015	Блоки бетонные стен подвалов /ГОСТ 13579-78/ объемом 0,5 м3 и более из тяжело го бетона В7,5 /М-100/	м3	3.26	22575.00	–	73595	–	73595	–	79482
		СП - 8%			–	–	–	–		5888	
14	Е11-070101-0102 1107-0101-0102 РСНБ РК 2015	Блоки и плиты ленточных фундаментов, масса конструкций до 1,5 т. Укла дка при глубине котлована до 4 м	шт. сборных конст рукций	10	2135.10	1229.25	21351	12293	–	15745	40064
		НР - 118%; СП - 8%			905.85	428.48	9059	4285		2968	
15	С121-049999-9917 2104-9999-9917 РСНБ РК 2015	Блоки и плиты фундаментные, подкладные, опорные, анкерные; башмаки и подпятники, балластные грузы, якоря из т яжелого бетона класса В15 (ГОСТ 24022-80, СТ РК 95 6-93, ГОСТ 24476-80)	м3	3.7	42085.00	–	155715	–	155715	–	168172
		СП - 8%			–	–	–	–		12457	

1	2	3	4	5	6	7	8	9	10	11	12
16	Е11-060101-0119 1106-0101-0119 РСНБ РК 2015 Изм. и доп. вып. 15	Фундаменты ленточные бетонные. Устройство /местные заделки/	м3	0.354	20150.67	1325.45	7133	469	5609	1051	8839
		НР - 91%; СП - 8%			2980.74	282.21	1055	100		655	
17	Е11-061701-0201 1106-1701-0201 РСНБ РК 2015	Стены. Установка арматуры	т арматуры	0.03262	30577.02	2752.72	997	90	14	833	1977
		НР - 91%; СП - 8%			27376.30	692.07	893	23		146	
18	С121-050309-0303 2105-0309-0303 РСНБ РК 2015	Сетки арматурные сварные из арматурной стали А-III (А400), диаметром от 6 до 40 мм ГОСТ 23279-2012	т	0.03262	243838.00	--	7954	--	7954	--	8590
		СП - 8%			--	--	--	--		636	
19	Е11-080101-0303 1108-0101-0303 РСНБ РК 2015 Изм. и доп. вып. 9	Гидроизоляция горизонтальная оклеечная в 2 слоя стен, фундаментов/на отм. -0,05/	м2	18.108	1763.49	45.54	31933	825	27334	3656	38437
		НР - 93%; СП - 8%			208.44	8.67	3774	157		2847	
20	Е11-110101-1101 1111-0101-1101 РСНБ РК 2015	Стяжки цементные толщиной 20 мм. Устройство на отм.0,730 мм/АС.10 прим.8/	м2 стяжки	18.108	716.97	27.77	12983	503	6672	5684	20160
		НР - 94%; СП - 8%			320.76	13.17	5808	238		1493	
21	Е11-080101-0307 1108-0101-0307 РСНБ РК 2015 Изм. и доп. вып. 9	Гидроизоляция боковая обмазочная битумная в 2 слоя по выравненной поверхности бутово й кладки кирпичу, бетону стен, фундаментов	м2	22.662	852.17	20.79	19312	471	12980	5503	26800
		НР - 93%; СП - 8%			258.64	2.48	5861	56		1985	
		ИТОГО ПО РАЗДЕЛУ 2	Тенге				474148	40989	391409	61625	578635
							41752	14576	--	42860	
		РАЗДЕЛ 3.Стены									
22	Е11-080201-0101 1108-0201-0101 РСНБ РК 2015 Изм. и доп. вып. 9	Кладка стен наружных простых при высоте этажа до 4 м /цоколь/	м3	1.60884	33983.07	2384.40	54673	3836	43642	7432	67074
		НР - 93%; СП - 8%			4471.90	495.60	7195	797		4968	
23	Е11-080201-1507 1108-0201-1507 РСНБ РК 2015 Изм. и доп. вып. 9	Стены наружные и внутренние кирпичные с теплоизоляционными плитами общей толщиной 510 мм. Кладка при высоте этажа до 4 м	м3 кладки	28.13721	12916.13	2396.33	363424	67426	112793	184322	591565
		НР - 93%; СП - 8%			6511.12	532.77	183205	14991		43820	
1 см. 3-1-1-доп	С121-030101-0303 2103-0101-0303 РСНБ РК 2015	Кирпич керамический одинарный рядовой пустотелый марки М100, размерами 250 мм х 120 мм х 65 мм ГОСТ 530-2012	1000 шт.	8.48	47017.00	--	398704	--	398704	--	430600
		СП - 8%			--	--	--	--		31896	
2 см. 3-1-1-доп	С121-030101-0403 2103-0101-0403 РСНБ РК 2015	Кирпич керамический одинарный лицевой пустотелый марки М100, размерами 250 мм х 120 мм х 65 мм ГОСТ 530-2012	1000 шт.	2.772	59209.00	--	164127	--	164127	--	177258

1	2	3	4	5	6	7	8	9	10	11	12
		СП - 8%			--	--	--	--		13130	
26	С121-110101-0117 2111-0101-0117 РСНБ РК 2015	Плиты из минеральной ваты на синтетическом связующем теплоизоляционные ма рки П-80 ГОСТ 9573-2012	м3	4.7792	16379.00	--	78279	--	78279	--	84541
		СП - 8%			--	--	--	--		6262	
27	Е11-080201-0701 1108-0201-0701 РСНБ РК 2015	Стены и другие конструкции. Армирование кладки	т металлическ их изделий	0.0767	64111.36	2184.16	4917	168	--	4465	10133
		НР - 93%; СП - 8%			61927.20	669.06	4750	51		751	
28	С121-050309-0301 2105-0309-0301 РСНБ РК 2015	Сетки арматурные сварные из арматурной проволоки В-1, Вр1 диаметром от 3 до 5 мм ГОСТ 23279-2012	т	0.0448	270653.00	--	12125	--	12125	--	13095
		СП - 8%			--	--	--	--		970	
29	С121-050309-0302 2105-0309-0302 РСНБ РК 2015	Сетки арматурные сварные из арматурной стали А-I (А240) и А-II (А300), диаме тром от 6 до 16 мм ГОСТ 23279-2012	т	0.0319	260657.00	--	8315	--	8315	--	8980
		СП - 8%			--	--	--	--		665	
30	Е11-260301-0801 1126-0301-0801 РСНБ РК 2015	Слой пароизоляционный из пленки полиэтиленовой. Установка	м2 поверхности покрытия изоляции	58	2280.31	6.56	132258	380	71892	45726	192222
		НР - 76%; СП - 8%			1034.23	3.10	59986	180		14239	
31	Е11-110101-0803 1111-0101-0803 РСНБ РК 2015 прим.	Тепло- и звукоизоляция засыпная керамзитовая. Устройство /АС.13 п.5/	м3 изоляци и	3	16256.01	1566.63	48768	4700	33366	11529	65121
		НР - 94%; СП - 8%			3567.28	521.19	10702	1564		4824	
32	С121-020402-0102 2102-0402-0102 РСНБ РК 2015	Раствор готовый отделочный тяжелый, цементный 1:3 ГОСТ 28013-98	м3	0.3	16809.00	--	5043	--	5043	--	5446
		СП - 8%			--	--	--	--		403	
33	Е11-080201-1505 1108-0201-1505 РСНБ РК 2015 Изм. и доп. вып. 9	Стены наружные и внутренние кирпичные с теплоизоляционными плитами общей толщиной 380 мм. Кладка при высоте этажа до 4 м	м3 кладки	1.137	32578.81	2455.94	37042	2792	25523	8692	49393
		НР - 93%; СП - 8%			7675.36	545.16	8727	620		3659	
34	С121-110101-0116 2111-0101-0116 РСНБ РК 2015	Плиты из минеральной ваты на синтетическом связующем теплоизоляционные марки П-55 ГОСТ 9573-2012 /П-6 0/	м3	7.347972	12643.00	--	92900	--	92900	--	100332
		СП - 8%			--	--	--	--		7432	
35	Е11-080201-0701 1108-0201-0701 РСНБ РК 2015	Стены и другие конструкции. Армирование кладки	т металлически х изделий	0.0154	64111.36	2184.16	987	34	--	897	2035
		НР - 93%; СП - 8%			61927.20	669.06	954	10		151	
36	Е11-060301-0601 1106-0301-0601 РСНБ РК 2015 Изм. и доп. вып. 1	Сетки арматурные плоские. Изготовление в построечных условиях из арматуры диаметром до 16 мм	т	0.0018	18772.83	980.27	34	2	--	29	68

1	2	3	4	5	6	7	8	9	10	11	12
		НР - 91%; СП - 8%			17504.56	300.90	32	1		5	
37	С121-050301-3501 2105-0301-3501 РСНБ РК 2015	Проволока из низкоуглеродистой стали холоднотянутая периодического профиля Вр 1 диаметром от 3 до 5 мм ГОСТ 6727-80	т	0.0018	244652.00	--	440	--	440	--	476
		СП - 8%			--	--	--	--		35	
38	С121-050308-0387 2105-0308-0387 РСНБ РК 2015	Сетка проволочная тканая с квадратными ячейками 20 мм х 20 мм, из углеродистой стали обыкновенного качества, без покрытия, диаметро м 1,6 мм ГОСТ 3826-82	м2	4.52	1156.00	--	5225	--	5225	--	5643
		СП - 8%			--	--	--	--		418	
39	Е11-070503-0110 1107-0503-0110 РСНБ РК 2015	Укладка перемычек масса до 0,3 т	шт	19	444.39	250.31	8443	4756	656	4771	14272
		НР - 118%; СП - 8%			159.54	53.28	3031	1012		1057	
40	С121-040105-9901 2104-0105-9901 РСНБ РК 2015	Перемычки из тяжелого бетона класса В15 ГОСТ 948-84	м3	0.477	78207.00	--	37305	--	37305	--	40289
		СП - 8%			--	--	--	--		2984	
41	С121-070202-0202 2107-0202-0202 РСНБ РК 2015	Брусья необрезные хвойных пород длиной от 3 м до 6,5 м, любой ширины, толщиной 150 мм и более, 2 сорта ГОСТ 8486-86	м3	0.1	20852.00	--	2085	--	2085	--	2252
		СП - 8%			--	--	--	--		167	
		ИТОГО ПО РАЗДЕЛУ 3	Тенге				1455096	84094	1092420	267863	1860795
							278580	19225	--	137836	
		РАЗДЕЛ 4.Покрытие									
42	Е11-070404-0101 1107-0404-0101 РСНБ РК 2015 Изм. и доп. вып. 5	Плиты перекрытий. Укладка	м3 сборных конструкций	17.7606	6042.04	2484.22	107310	44121	32036	43594	162977
		НР - 118%; СП - 8%			1754.06	326.08	31153	5791		12072	
43	С121-040108-9903 2104-0108-9903 РСНБ РК 2015	Плиты перекрытий железобетонные многопустотные 1ПК, высотой 220 мм, под ра ссчетную нагрузку 8 кПа СТ РК 949-92	м2	17.7606	6671.00	--	118481	--	118481	--	127959
		СП - 8%			--	--	--	--		9478	
44	С121-130205-0101 2113-0205-0101 РСНБ РК 2015	Анкерные детали из прямых или гнутых круглых стержней с ре зьбой /в комплекте с шайбами и гайками или без них /, поставляемые отдельно Анкера МС-5,МС-2,МС-3	т	0.00914	233973.00	--	2139	--	2139	--	2310
		СП - 8%			--	--	--	--		171	
45	С121-050301-3201 2105-0301-3201 РСНБ РК 2015	Сталь арматурная горячекатаная периодического профиля класса А-III (А400) диаметром от 6 до 12 мм СТ РК 2591-2014	т	0.00162	221704.00	--	359	--	359	--	388
		СП - 8%			--	--	--	--		29	
		ИТОГО ПО РАЗДЕЛУ 4	Тенге				228289	44121	153015	43594	293634
							31153	5791	--	21750	
		РАЗДЕЛ 5.Внутренняя отделка									

1	2	3	4	5	6		8	9	10	11	12
88	Е11-150203-0203 1115-0203-0203 РСНБ РК 2015 Изм. и доп. вып. 4	Оштукатуривание улучшенное поверхно стей цементно-известковым или цементным раствором по камню и бетону стен	м2	20.895	1298.70	74.93	27136	1566	7015	15804	46376
		НР - 80%; СП - 8%			888.00	57.45	18555	1200		3435	
		ИТОГО ПО РАЗДЕЛУ 5	Тенге				27136	1566	7015	15804	46376
							18555	1200	–	3435	
		ИТОГО ПО АКТУ:	Тенге								2826044
		В ТОМ ЧИСЛЕ:									
		- Зарплата рабочих строителей	Тенге				386543				
		- Затраты на эксплуатацию машин	Тенге					183147			
		- в том числе зарплата машинистов	Тенге					44111			
		- Материалов, изделий и конструкций	Тенге						1643859		
		- Накладные расходы	Тенге							403157	
		- Сметная прибыль	Тенге							209333	
		ИТОГО ПО АКТУ:	Тенге								2826044
		В том числе :	Тенге								
		Накладные расходы	Тенге								403157
		Сметная прибыль	Тенге								209333
		Итого с временными	Тенге						2,96 %	83651	2909695
		Итого с зимними удорожаниями	Тенге						3,5 %	101839	3011534
		Итого с командировочными	Тенге							71530	3083064
		Итого с непредвиденными работами и затратами, 2 %	Тенге								3143295
		Итого в текущих ценах 2020 года, к = 1,0348515	Тенге								3252841.71
		Итого с НДС	Тенге						12%	390341.00	3643182.71

Заказчик
ГУ "Отдел архитектуры, градостроительства и строительства Мендыкаринского района"

(наименование организации)

Руководитель ГУ "Отдел архитектуры, градостроительства и строительства Мендыкаринского района", БИН 060140000750
Бажиров Н.О.

М.П. (должность, подпись, фамилия, имя, отчество)

Эксперт(ы) технического надзора:
ТОО «Дирекция строящихся предприятий «СТРОЙИНТЕГРАЦИЯ»

Инженер технического надзора **Шакманов А.К.**
ИИН 901101350591
№ KZ53VJE00050071;№ KZ96VJE00050073;№ KZ80VJE00050070

Подрядчик
ТОО "АиФ"

(наименование организации)

Прораб ТОО "АиФ",
БИН 971140001857
Казимирчик В.И.

М.П. (должность, подпись, фамилия, имя, отчество)

Разработчики проекта строительства или эксперт(ы) авторского надзора:
ТОО "ПИП "Костанайводпроект, БИН 980140003078

Эксперт авторского надзора **Кочин В.Ф.**
Приказ№ 31 от 27.04.2020 г.

Форма 2-В

Заказчик **ГУ "Отдел архитектуры, градостроительства и строительства Мендыкаринского района"**

Подрядчик **ТОО "АиФ"**

Стройка **Реконструкция насосной станции 2-го подъема (Установка обезжелезивания и деманганации) в с.Харьковское Мендыкаринского района Костанайской области.**

Объект **Склад хранения реагентов.**

Договор подряда (контракт) №20 от 27-04-2020

Дата составления	Отчетный период	
	с	по
27.07.2020	01.07.2020	31.07.2020

Акт приемки выполненных работ
(по ресурсному методу) №8
за июль месяц 2020г.
на Общестроительные работы. лок.см. № 3-2-1

Составлен(а) в текущих ценах на 01.01.2019 г.

№ п/п	Шифр норм, код ресурса	Наименование работ и затрат	Единица измерения	Количество		Стоимость единицы, тенге		Общая стоимость, тенге			Накладные расходы, тенге	Всего стоимость с НР и СП, тенге
				на единицу измерения	по проекту	Всего / зарплата рабочих-строителей	эксплуатация машин / в т. ч. зарплата машинистов	Всего / зарплата рабочих-строителей	эксплуатация машин / в т. ч. зарплата машинистов	материалы / оборудование, мебель, инвентарь	Сметная прибыль, тенге	
1	2	3	4	5		6	7	8	9	10	11	12
		РАЗДЕЛ 1.Земляные работы										
1	Е11-010101-0308 1101-0101-0308 РСНБ РК 2015	**Грунты 2 группы. Разработка в отвал экскаваторами "Драглайн", "Обратная лопата" с ковшом вместимостью 0,65 (0,5 - 1) м3**	м3 грунта	101		151.05	143.34	15256	14477	–	3045	19765
		НР - 72%; СП - 8%				7.71	34.16	778	3450		1464	
2	Е11-010205-0302 1101-0205-0302 РСНБ РК 2015 ТЧ 01 табл. 11 п.3.179 Кзтр=1,2	**Грунты 2 группы. Разработка вручную в траншеях глубиной до 2 м без креплен ий с откосами. Доработка вручную, зачистка дна и стенок с выкидкой грунта в котлованах и траншеях, разработанных механизированным способом, применен коэффициент к затратам труда - 1,2**	м3 грунта	9		1851.70	–	16665	–	–	11999	30957
		НР - 72%; СП - 8%				1851.70	–	16665	–		2293	
3	Е11-010205-0502 1101-0205-0502 РСНБ РК 2015	**Траншеи, пазухи котлованов и ямы. Засыпка вручную. Группа грунтов 2**	м3 грунта	18		804.82	–	14487	–	–	10430	26910
		НР - 72%; СП - 8%				804.82	–	14487	–		1993	
4	Е11-010104-0402 1101-0104-0402 РСНБ РК 2015	**Траншеи и котлованы. Засыпка бульдозерами мощностью 59 кВт (80 л с) при перемещении грунта до 5 м. Группа грунтов 2**	м3 грунта	48		34.30	34.30	1647	1647	–	413	2224
		НР - 72%; СП - 8%				–	11.94	–	573		165	
5	Е11-010104-0701 1101-0104-0701 РСНБ РК 2015	**Площади. Планировка бульдозерами мощностью 59 кВт (80 л с)**	м2 спланированной поверхности за проход бульдозера	440		1.49	1.49	655	655	–	164	885
		НР - 72%; СП - 8%				–	0.52	–	228		66	
		ИТОГО ПО РАЗДЕЛУ 1	**Тенге**					48710	16779	–	26051	80741
								31930	4251	–	5981	

1	2	3	4	5	6	7	8	9	10	11	12
		РАЗДЕЛ 2.Фундаменты									
6	Е11-080101-0201 1108-0101-0201 РСНБ РК 2015	**Основание под фундаменты песчаное. Устройство**	м3 основания	0.4863	3361.05	993.82	1634	483	790	507	2313
		НР - 93%; СП - 8%			741.78	378.67	361	184		171	
7	Е11-070501-0103 1107-0501-0103 РСНБ РК 2015	**Блоки стен подвалов массой до 1,5 т. Установка**	шт. сборных конструкций	8	3265.99	1797.32	26128	14379	3368	16105	45611
		НР - 118%; СП - 8%			1047.57	658.43	8381	5267		3379	
8	Е11-070501-0102 1107-0501-0102 РСНБ РК 2015	**Установка блоков стен подвалов массой до 1 т**	шт	2	2159.35	1135.73	4319	2271	608	2672	7549
		НР - 118%; СП - 8%			720.10	411.90	1440	824		559	
9	Е11-070501-0101 1107-0501-0101 РСНБ РК 2015	**Установка блоков стен подвалов массой до 0,5 т**	шт	26	1526.98	809.29	39702	21041	5320	24716	69571
		НР - 118%; СП - 8%			513.13	292.46	13341	7604		5153	
10	С121-041201-9903 2104-1201-9903 РСНБ РК 2015	**Блоки бетонные для стен подвала /ГОСТ 13579-78/ объемом менее 0,3 м3 из тяжелого бетона В7,5 /М-100/**	м3	5.056	25273.00	--	127780	--	127780	--	138003
		СП - 8%			--	--	--	--		10222	
11	С121-041201-9911 2104-1201-9911 РСНБ РК 2015	**Блоки бетонные стен подвалов /ГОСТ 13579-78/ объемом 0,5 м3 и более из тяжело го бетона В7,5 /М-100/**	м3	4.344	22575.00	--	98066	--	98066	--	105911
		СП - 8%			--	--	--	--		7845	
12	Е11-070101-0102 1107-0101-0102 РСНБ РК 2015	**Блоки и плиты ленточных фундаментов, масса конструкций до 1,5 т. Укладка при глубине котлована до 4 м**	шт. сборных конструкц ий	4	2135.10	1229.25	8540	4917	--	6298	16026
		НР - 118%; СП - 8%			905.85	428.48	3623	1714		1187	
13	С121-049999-9917 2104-9999-9917 РСНБ РК 2015	**Блоки и плиты фундаментные, подкладные, опорные, анкерные; башмаки и подп ятники, балластные грузы, якоря из тяжелого бетона класса В15 (ГОСТ 24022-80, СТ РК 956-93, ГОСТ 244 76-80)**	м3	1.22	42085.00	--	51344	--	51344	--	55451
		СП - 8%			--	--	--	--		4107	
14	Е11-060101-0119 1106-0101-0119 РСНБ РК 2015 Изм. и доп. вып. 15	**Фундаменты ленточные бетонные. Устройство /монолитные заделки/**	м 3	0.31	20418.63	1325.45	6330	411	4995	920	7830
		НР - 91%; СП - 8%			2980.74	282.21	924	87		580	
15	С121-050309-0303 2105-0309-0303 РСНБ РК 2015	**Сетки арматурные сварные из арматурной стали А-III (А400), диаметром от 6 до 40 мм ГОСТ 23279-2012**	т	0.0107	243838.00	--	2609	--	2609	--	2818
		СП - 8%			--	--	--	--		209	
16	Е11-061701-0201 1106-1701-0201 РСНБ РК 2015	**Стены. Установка арматуры**	т арматуры	0.01856	30577.02	2752.72	568	51	9	474	1125
		НР - 91%; СП - 8%			27376.30	692.07	508	13		83	
17	С121-050309-0303 2105-0309-0303 РСНБ РК 2015	**Сетки арматурные сварные из арматурной стали А-III (А400), диаметром от 6 д о 40 мм ГОСТ 23279-2012**	т	0.01856	243838.00	--	4526	--	4526	--	4888

1	2	3	4	5	6	7	8	9	10	11	12
		СП - 8%			--	--	--	--		362	
18	Е11-060101-0102 1106-0101-0102 РСНБ РК 2015 Изм. и доп. вып. 15	**Фундаменты общего назначения бетонные под колонны объемом до 3 м3 . Устройство /под перегородку (АС.12)/**	м3	0.2	23345.50	1716.75	4669	343	3411	898	6013
		НР - 91%; СП - 8%			4573.17	361.89	915	72		445	
19	С121-060405-1401 2106-0405-1401 РСНБ РК 2015	**Закладные детали и детали крепления массой не более 50 кг с преобладание м толстолистовой стали без отверстий и сборосвароч ных операций ГОСТ 23118-2012**	т	0.01056	486736.00	--	5140	--	5140	--	5551
		СП - 8%			--	--	--	--		411	
20	С121-050301-3201 2105-0301-3201 РСНБ РК 2015	**Сталь арматурная горячекатаная периодического профиля класса А-III (А400) диа метром от 6 до 12 мм СТ РК 2591-2014**	т	0.0056	221704.00	--	1242	--	1242	--	1341
		СП - 8%			--	--	--	--		99	
21	С121-050301-3001 2105-0301-3001 РСНБ РК 2015	**Сталь арматурная горячекатаная гладкая класса А-I (А240) диаметром от 6 до 1 2 мм СТ РК 2591-2014**	т	0.00068	226007.00	--	154	--	154	--	166
		СП - 8%			--	--	--	--		12	
22	С121-050301-3501 2105-0301-3501 РСНБ РК 2015	**Проволока из низкоуглеродистой стали холоднотянутая периодического профиля Вр1 диаметром от 3 до 5 мм ГОСТ 6727-80**	т	0.003	244652.00	--	734	--	734	--	793
		СП - 8%			--	--	--	--		59	
23	Е11-080101-0303 1108-0101-0303 РСНБ РК 2015 Изм. и доп. вып. 9	**Гидроизоляция горизонтальная оклеечная в 2 слоя стен, фундаментов/на отм. -0,05/**	м2	9.166	1147.49	45.54	10518	417	8190	1851	13358
		НР - 93%; СП - 8%			208.44	8.67	1911	79		989	
24	С121-100402-9901 2110-0402-9901 РСНБ РК 2015	**Гидроизол**	м2	18.332	280.00	--	5133	--	5133	--	5544
		СП - 8%			--	--	--	--		411	
25	Е11-080101-0307 1108-0101-0307 РСНБ РК 2015 Изм. и доп. вып. 9	**Гидроизоляция боковая обмазочная битумная в 2 слоя по выравненной поверхности бутовой кладки кирпичу, бетону стен, фундаментов**	м2	45.072	852.17	20.79	38409	937	25815	10945	53303
		НР - 93%; СП - 8%			258.64	2.48	11657	112		3948	
		ИТОГО ПО РАЗДЕЛУ 2	Тенге				437543	45251	349234	65386	543165
							43061	15957	--	40231	
		РАЗДЕЛ 3.Стены									
26	Е11-080201-0101 1108-0201-0101 РСНБ РК 2015 Изм. и доп. вып. 9	**Кладка стен наружных простых при высоте этажа до 4 м /цоколь/**	м3	1.137	30427.03	2384.40	34596	2711	26800	5253	43036
		НР - 93%; СП - 8%			4471.90	495.60	5085	563		3188	

1	2	3	4	5	6	7	8	9	10	11	12
1 см.3-2-1-доп	Е11-080201-0101 1108-0201-0101 РСНБ РК 2015 Изм. и доп. вып. 9	Стены наружные простые из кирпича. Кладка при высоте этажа до 4 м	м3 кладки	20.95054	28169.45	2384.40	590165	49954	446522	96787	741908
		НР - 93%; СП - 8%			4471.90	495.60	93689	10383		54956	
2 см.3-2-1-доп	Е11-080401-0303 1108-0401-0303 РСНБ РК 2015 Изм. и доп. вып. 9	Перегородки армированные толщиной в 1/2 кирпича. Кладка при выс оте этажа до 4 м	м2 перегородок (за вычетом проемов)	7.5	4641.16	247.88	34809	1859	21828	10708	49158
		НР - 93%; СП - 8%			1482.91	52.29	11122	392		3641	
29	Е11-070503-0110 1107-0503-0110 РСНБ РК 2015	Укладка перемычек масса до 0,3 т	шт	6	444.39	250.31	2666	1502	207	1507	4507
		НР - 118%; СП - 8%			159.54	53.28	957	320		334	
30	С121-040105-9901 2104-0105-9901 РСНБ РК 2015	Перемычки из тяжелого бетона класса В15 ГОСТ 948-84	м3	0.132	78207.00	--	10323	--	10323	--	11149
		СП - 8%			--	--	--	--		826	
		ИТОГО ПО РАЗДЕЛУ 3	Тенге				672559	56027	505680	114255	849758
							110852	11658	--	62945	
		РАЗДЕЛ 4.Полы									
		Тип К (ТД 741)									
47	Е11-110101-0102 1111-0101-0102 РСНБ РК 2015	Грунт. Уплотнение щебнем	м2 площади уплотнения	16.86	240.16	30.49	4049	514	2385	1254	5728
		НР - 94%; СП - 8%			68.24	10.90	1150	184		424	
48	Е11-110101-0209 1111-0101-0209 РСНБ РК 2015 Изм. и доп. вып. 14	Слои подстилающие бетонные. Устройство с уплотнением трамбовками	м3 подстилающего слоя	1.3488	19939.94	7.68	26895	10	22190	4413	33813
		НР - 94%; СП - 8%			3480.66	--	4695	--		2505	
49	Е11-110101-1103 1111-0101-1103 РСНБ РК 2015	Стяжки бетонные толщиной 20 мм. Устройство	м2 стяжки	16.86	726.14	27.07	12243	456	6431	5244	18885
		НР - 94%; СП - 8%			317.69	13.17	5356	222		1399	
50	Е11-110101-1104 1111-0101-1104 РСНБ РК 2015	Стяжки бетонные. Устройство. добавлять на каждые 5 мм изменения толщины стяжки к норме 1111-0101-1103	м2 стяжки	16.86	103.65	4.72	1748	80	1604	95	1990
		НР - 94%; СП - 8%			3.82	2.18	64	37		147	
		ИТОГО ПО РАЗДЕЛУ 4	Тенге				44934	1060	32610	11006	60416
							11266	443	--	4475	
		ИТОГО ПО АКТУ:	Тенге								1534080
		В ТОМ ЧИСЛЕ:									
		- Зарплата рабочих строителей	Тенге				197110				
		- Затраты на эксплуатацию машин	Тенге					119118			
		- в том числе зарплата машинистов	Тенге					32310			
		- Материалов, изделий и конструкций	Тенге						887524		
		- Накладные расходы	Тенге							216698	
		- Сметная прибыль	Тенге							113632	

1	2	3	4	5	6		8	9	10	11	12
		ИТОГО ПО АКТУ:	Тенге								1534080
		В том числе :	Тенге								
		Накладные расходы	Тенге								216698
		Сметная прибыль	Тенге								113632
		Итого с временными	Тенге						2,96 %	45409	1579489
		Итого с зимними удорожаниями	Тенге						3,5 %	55282	1634771
		Итого с командировочными	Тенге							38829	1673600
		Итого с непредвиденными работами и затратами, 2 %	Тенге								1706296
		Итого в текущих ценах 2020 года, к = 1,0348515	Тенге								1765762.46
		Итого с НДС	Тенге						12%	211891.50	1977653.95

Заказчик

ГУ "Отдел архитектуры, градостроительства и строительства Мендыкаринского района"

(наименование организации)

Руководитель ГУ "Отдел архитектуры, градостроительства и строительства Мендыкаринского района", БИН 060140009250

Бажиров Н.О.

М.П. (должность, подпись, фамилия, имя, отчество)

Эксперт(ы) технического надзора:

ТОО «Дирекция строящихся предприятий «СТРОЙИНТЕГРАЦИЯ»

Инженер технического надзора **Шахманов А.К.**

ИИН 901101350591

№ KZ53VJE00050071;№ KZ96VJE00050073;№ KZ80VJE00050070

Подрядчик

ТОО "АиФ"

(наименование организации)

Прораб ТОО "АиФ", БИН 971140001857

Казимирчик В.И.

М.П. (должность, подпись, фамилия, имя, отчество)

Разработчики проекта строительства или эксперт(ы) авторского надзора:

ТОО "ПИП "Костанайводпроект, БИН 980140003078

Эксперт авторского надзора **Кочин В.Ф.**

Приказ№ 31 от 27.04.2020 г.

Заказчик **ГУ "Отдел архитектуры, градостроительства и с тельства Мендыкаринского района"**

Подрядчик **ТОО "АиФ"**

Стройка **Реконструкция насосной станции 2-го подъема (Установка обезжелезивания и деманганации) в с.Харьковское Мендыкаринского района Костанайской области.**

Объект **Благоустройство КВС**

Договор подряда (контракт) №20 от 27-04-2020

Дата составления	Отчетный период	
	с	по
27.07.2020	01.07.2020	31.07.2020

Акт приемки выполненных работ
(по ресурсному методу) №10
за июль месяц 2020г.
на Благоустройство КВС. лок.см. № 7-1

Составлен(а) в текущих ценах на 01.01.2019 г.

№ п/п	Шифр норм, код ресурса	Наименование работ и затрат	Единица измерения	Количество		Стоимость единицы, тенге		Общая стоимость, тенге			Накладные расходы, тенге	Всего стоимость с НР и СП, тенге
						Всего	эксплуатация машин	Всего	эксплуатация машин	материалы		
				на единицу измерения	по проекту	зарплата рабочих-строителей	в т. ч. зарплата машинистов	зарплата рабочих-строителей	в т. ч. зарплата машинистов	оборудование, мебель, инвентарь	Сметная прибыль, тенге	
1	2	3	4	5		6	7	8	9	10	11	12
4	Е11-270102-0101 1127-0102-0101 РСНБ РК 2015 Изм. и доп. вып. 2	**Основания и покрытия однослойны е толщиной до 20 см. Укрепление грунтов смешением с цементом фрезами навесными**	м2 основания или покр ытия	310		986.18	286.44	305717	88798	211679	29566	362105
		НР - 108%; СП - 8%				16.90	71.41	5240	22136		26823	
		ИТОГО ПО АКТУ:	Тенге									362105
		В ТОМ ЧИСЛЕ:										
		- Зарплата рабочих строителей	Тенге					5240				
		- Затраты на эксплуатацию машин	Тенге						88798			
		- в том числе зарплата машинистов	Тенге						22136			
		- Материалов, изделий и конструкций	Тенге							211679		
		- Накладные расходы	Тенге								29566	
		- Сметная прибыль	Тенге								26823	
		ИТОГО ПО АКТУ:	Тенге									362105
		В том числе :	Тенге									
		Накладные расходы	Тенге									29566
		Сметная прибыль	Тенге									26823
		Итого с временными	Тенге							2,96 %	10718	372823
		Итого с зимними удорожаниями	Тенге							3,5 %	13049	385872
		Итого с командировочными	Тенге								9165	395037
		Итого с непредвиденными работами и затратами, 2 %	Тенге									402755
		Итого в текущих ценах 2020 года, к = 1,0348515	Тенге									416791.44
		Итого с НДС	Тенге							12%	50014.97	466806.42

Заказчик
строительства Мендыкаринского района"

(наименование организации)

Руководитель ГУ "Отдел архитектуры, градостроительства и строительства Мендыкаринского района", БИН 060140000750
Бажиров Н.О.

М.П. (должность, подпись, фамилия, имя, отчество)

Эксперт(ы) технического надзора:
ТОО «Дирекция строящихся предприятий «СТРОЙИНТЕГРАЦИЯ»

Инженер технического надзора Шахманов А.К.
ИИН 901101350591
№ KZ53VJE00050071;№ KZ96VJE00050073;№ KZ80VJE00050070

Подрядчик
ТОО "АиФ"

(наименование организации)

Прораб ТОО "АиФ",
БИН 971140001857
Казимирчик В.И.

М.П. (должность, подпись, фамилия, имя, отчество)

Разработчики проекта строительства
или эксперт(ы) авторского надзора:
ТОО "ПИП "Костанайводпроект, БИН 980140003078
Эксперт авторского надзора Кочин В.Ф.
Приказ№ 31 от 27.04.2020 г.

Эксперт авторского надзора Кочин В.Ф. № KZ94VJE00024000 от 28.02.2014 г., Пр. № 4

Форма 2-В

Заказчик **ГУ "Отдел архитектуры, градостроительства и строительства Мендыкаринского района"**

Подрядчик **ТОО "АиФ"**

Стройка **Реконструкция насосной станции 2-го подъема (Установка обезжелезивания и деманганации) в с.Харьковское Мендыкаринского района Костанайской области.**

Объект **Ограждение КВС, ограждение пруда.**

Договор подряда (контракт) №20 от 27-04-2020

Дата составления	Отчетный период	
	с	по
27.07.2020	01.07.2020	31.07.2020

Акт приемки выполненных работ
(по ресурсному методу) №10
за июль месяц 2020г.
на Ограждение КВС, ограждение пруда. лок.см. № 7-3

Составлен(а) в текущих ценах на 01.01.2019 г.

№ п/п	Шифр норм, код ресурса	Наименование работ и затрат	Единица измерения	Количество: на единицу измерения	Количество: по проекту	Стоимость единицы, тенге: Всего / зарплата рабочих-строителей	Стоимость единицы, тенге: эксплуатация машин / в т. ч. зарплата машинистов	Общая стоимость, тенге: Всего / зарплата рабочих-строителей	Общая стоимость, тенге: эксплуатация машин / в т. ч. зарплата машинистов	Общая стоимость, тенге: материалы / оборудование, мебель, инвентарь	Накладные расходы, тенге / Сметная прибыль, тенге	Всего стоимость с НР и СП, тенге
1	2	3	4	5		6	7	8	9	10	11	12
		РАЗДЕЛ 1. Ограждение площадки КВС из колючей проволоки										
1	**Е11-070111-0113 1107-0111-0113 РСНБ РК 2015**	**Ограды металлические из колючей проволоки по ж елезобетонным столбам. Установка**	**м оград**	**214.1743493**		**1976.54**	**580.75**	**423324**	**124382**	**68717**	**325707**	**808953**
		НР - 118%; СП - 8%				**1074.94**	**213.83**	**230225**	**45798**		**59922**	
2	**Е11-110101-0204 1111-0101-0204 РСНБ РК 2015**	**Слои подстилающие щебеночные. Устройство с уплотнением трамбовками**	**м3 подстилающег о слоя**	**2.713885**		**8745.59**	**1670.40**	**23735**	**4533**	**10840**	**9599**	**36000**
		НР - 94%; СП - 8%				**3081.24**	**681.45**	**8362**	**1849**		**2667**	
3	**С121-020101-0303 2102-0101-0303 РСНБ РК 2015**	**Бетон тяжелый класса В 7.5, F50, W4 ГОСТ 7473-2010**	**м3**	**16.2833101**		**14414.00**	**--**	**234708**	**--**	**234708**	**--**	**253484**
		СП - 8%				**--**	**--**	**--**	**--**		**18777**	
4	**С121-060408-0501 2106-0408-0501 РСНБ РК 2015**	**Стойки фахверка/СТ3 из тубы 108х4/**	**т**	**2.1768373**		**407403.00**	**--**	**886850**	**--**	**886850**	**--**	**957798**
		СП - 8%				**--**	**--**	**--**	**--**		**70948**	
5	**С121-050307-1020 2105-0307-1020 РСНБ РК 2015**	**Проволока колючая одноосновная рифленая со скобами нормальной точности, оцинков анная, марки КЦ-1 ГОСТ 285-69**	**кг**	**145.0851547**		**641.00**	**--**	**93000**	**--**	**93000**	**--**	**100440**
		СП - 8%				**--**	**--**	**--**	**--**		**7440**	
6	**С121-050307-0211 2105-0307-0211 РСНБ РК 2015**	**Проволока стальная низкоуглеродистая общего назначения, обычного качества, термич ески обработанная, оцинкованная, диаметром 4 мм ГО СТ 3282-74**	**кг**	**6.7847126**		**369.00**	**--**	**2504**	**--**	**2504**	**--**	**2704**
		СП - 8%				**--**	**--**	**--**	**--**		**200**	
		Ворота										

1	2	3	4	5	6	7	8	9	10	11	12
7	Е11-100113-0307 1110-0113-0307 РСНБ РК 2015	Ворота решетчатые высотой до 1,6 м. Устройство при установленных стол бах	м2 ворот	5.85	4993.34	32.86	29211	192	13714	13840	46496
		НР - 90%; СП - 8%			2616.26	12.51	15305	73		3444	
8	С121-050302-0101 2105-0302-0101 РСНБ РК 2015	Поковки из квадратных заготовок ГОСТ 8479-70 /М-1,М-3,М-5/	т	0.036	216144.00	--	7781	--	7781	--	8404
		СП - 8%			--	--	--	--		622	
9	С121-090404-0507 2109-0404-0507 РСНБ РК 2015	Задвижка накладная 3Т ГОСТ 5090-86	шт.	1	417.00	--	417	--	417	--	450
		СП - 8%			--	--	--	--		33	
		ИТОГО ПО РАЗДЕЛУ 1	Тенге				1701528	129108	1318531	349146	2214729
							253892	47720	--	164053	
		РАЗДЕЛ 2. Ограждение пруда из колючей проволоки									
10	Е11-070111-0113 1107-0111-0113 РСНБ РК 2015	Ограды металлические из колючей проволоки по же лезобетонным столбам. Установка	м оград	354	1976.54	580.75	699694	205586	113579	538347	1337085
		НР - 118%; СП - 8%			1074.94	213.83	380529	75697		99043	
11	Е11-110101-0204 1111-0101-0204 РСНБ РК 2015	Слои подстилающие щебеночные. Устройство с уплотнением трамбовками	м3 п одстилающего слоя	4.32	8745.59	1670.40	37781	7216	17254	15280	57305
		НР - 94%; СП - 8%			3081.24	681.45	13311	2944		4245	
12	С121-020101-0303 2102-0101-0303 РСНБ РК 2015	Бетон тяжелый класса В 7.5, F50, W4 ГОСТ 7473-2010	м3	25.056	14414.00	--	361157	--	361157	--	390050
		СП - 8%			--	--	--	--		28893	
		Дополнительная смета 7-3-доп ==========									
13	С121-060408-0501 2106-0408-0501 РСНБ РК 2015	Стойки фахверка/СТ3 пруда из тубы 108х4/	т	3.46512	407403.00	--	1411700	--	1411700	--	1524636
		СП - 8%			--	--	--	--		112936	
14	С121-050307-1020 2105-0307-1020 РСНБ РК 2015	Проволока колючая одноосновная рифленая со скобами нормальной точности, оцинков анная, марки КЦ-1 ГОСТ 285-69	кг	258.12	641.00	--	165455	--	165455	--	178691
		СП - 8%			--	--	--	--		13236	
15	С121-050307-0211 2105-0307-0211 РСНБ РК 2015	Проволока стальная низкоуглеродистая общего назначения, обычного качества, терми чески обработанная, оцинкованная, диаметром 4 мм Г ОСТ 3282-74	кг	10.8	369.00	--	3985	--	3985	--	4304
		СП - 8%			--	--	--	--		319	
				Ворота							
16	Е11-100113-0307 1110-0113-0307 РСНБ РК 2015	Ворота решетчатые высотой до 1,6 м. Устройство при установленных стол бах	м2 ворот	5.85	4993.34	32.86	29211	192	13714	13840	46496
		НР - 90%; СП - 8%			2616.26	12.51	15305	73		3444	

1	2	3	4	5	6		8	9	10	11	12
17	С121-050302-0101 2105-0302-0101 РСНБ РК 2015	Поковки из квадратных заготовок ГОСТ 8479-70 /М-1,М-3,М-5/	т	0.036	216144.00	–	7781	–	7781	–	8404
		СП - 8%			–	–	–	–		622	
18	С121-090404-0507 2109-0404-0507 РСНБ РК 2015	Задвижка накладная 3Т ГОСТ 5090-86	шт.	1	417.00	–	417	–	417	–	450
		СП - 8%			–	–	–	–		33	
		ИТОГО ПО РАЗДЕЛУ 2	Тенге				2717182	212995	2095042	567467	3547421
							409146	78714	–	262771	
		ИТОГО ПО АКТУ:	Тенге								5762150
		В ТОМ ЧИСЛЕ:									
		- Зарплата рабочих строителей	Тенге				663038				
		- Затраты на эксплуатацию машин	Тенге					342103			
		- в том числе зарплата машинистов	Тенге					126434			
		- Материалов, изделий и конструкций	Тенге						3413573		
		- Накладные расходы	Тенге							916613	
		- Сметная прибыль	Тенге							426824	
		ИТОГО ПО АКТУ:	Тенге								5762150
		В том числе :	Тенге								
		Накладные расходы	Тенге								916613
		Сметная прибыль	Тенге								426824
		Итого с временными	Тенге						2,96 %	170560	5932710
		Итого с зимними удорожаниями	Тенге						3,5 %	207645	6140354
		Итого с командировочными	Тенге							145846	6286201
		Итого с непредвиденными работами и затратами, 2 %	Тенге								6409008
		Итого в текущих ценах 2020 года, к = 1,0348515	Тенге								6632371.30
		Итого с НДС	Тенге						12%	795884.56	7428255.85

Заказчик

ГУ "Отдел архитектуры, градостроительства и строительства Мендыкаринского района"

(наименование организации)

Руководитель ГУ "Отдел архитектуры, градостроительства и строительства Мендыкаринского района", БИН 060140000750

Бажиров Н.О.

М.П. (должность, подпись, фамилия, имя, отчество)

Подрядчик

ТОО "АиФ"

(наименование организации)

Прораб ТОО "АиФ", БИН 971140001857

Казимирчик В.И.

М.П. (должность, подпись, фамилия, имя, отчество)

Эксперт(ы) технического надзора:

ТОО «Дирекция строящихся предприятий «СТРОЙИНТЕГРАЦИЯ»

Инженер технического надзора _____ **Шахманов А.К.**

ИИН 901101350591

№ KZ53VJE00050071;№ KZ96VJE00050073;№ KZ80VJE00050070

Разработчики проекта строительства или эксперт(ы) авторского надзора:

ТОО "ПИП "Костанайводпроект, БИН 980140003078

Эксперт авторского надзора _____ **Кочин В.Ф.**

Приказ№ 31 от 27.04.2020 г.

Форма 2-В

Заказчик **ГУ "Отдел архитектуры, градостроительства и строительства Мендыкаринского района"**

Подрядчик **ТОО "АиФ"**

Стройка **Реконструкция насосной станции 2-го подъема (Установка обезжелезивания и деманганации) в с.Харьковское Мендыкаринского района Костанайской области.**

Объект **Внутриплощадочные сети электроснабжения.**

Договор подряда (контракт) №20 от 27-04-2020

Дата составления	Отчетный период	
	с	по
27.07.2020	01.07.2020	31.07.2020

Акт приемки выполненных работ
(по ресурсному методу) №11
за июль месяц 2020г.
на Внутриплощадочные сети электроснабжения. лок.см. № 4-1

Составлен(а) в текущих ценах на 01.01.2019 г.

№ п/п	Шифр норм, код ресурса	Наименование работ и затрат	Единица измерения	Количество		Стоимость единицы, тенге		Общая стоимость, тенге			Накладные расходы, тенге	Всего стоимость с НР и СП, тенге
						Всего	эксплуатация машин	Всего	эксплуатация машин	материалы		
				на единицу измерения	по проекту	зарплата рабочих-строителей	в т. ч. зарплата машинистов	зарплата рабочих-строителей	в т. ч. зарплата машинистов	оборудование, мебель, инвентарь	Сметная прибыль, тенге	
1	2	3	4	5		6	7	8	9	10	11	12
1	Е11-010205-0302 1101-0205-0302 РСНБ РК 2015	**Разработка грунта 2 группы вручную в траншеях глубиной до 2 м без креплений с откосами**	м3	21.5		1543.08	--	33176	--	--	23887	61628
		НР - 72%; СП - 8%				1543.08	--	33176	--		4565	
2	Ц13-080201-0301 1308-0201-0301 РСНБ РК 2015	**Устройство постели при одном кабеле втраншее**	м	120		513.36	439.02	61603	52682	--	19396	87479
		НР - 72%; СП - 8%				74.34	150.15	8921	18018		6480	
3	С121-010401-0101 2101-0401-0101 РСНБ РК 2015	**Песок природный**	м3	5.372		1474.00	--	7918	--	7918	--	8552
		СП - 8%				--	--	--	--		633	
4	Е11-010205-0501 1101-0205-0501 РСНБ РК 2015	**Засыпка вручную траншей, пазух котлованов и ям в грунтах 1 группы**	м3	14.4		732.78	--	10552	--	--	7597	19601
		НР - 72%; СП - 8%				732.78	--	10552	--		1452	
5	Ц13-080201-0901 1308-0201-0901 РСНБ РК 2015	**Кабели до 35 кВ в проложенных трубах, блоках и коробах, масса 1 м до 1 кг**	м	11		315.96	146.66	3476	1613	500	1321	5180
		НР - 72%; СП - 8%				123.90	42.85	1363	471		384	
6	Е11-340201-0301 1134-0201-0301 РСНБ РК 2015	**Трубопроводы из полиэтиленовых труб. Устройство. До 2-х отверстий**	кан ало-километр трубопровода	0.011		136895.28	--	1506	--	17	1132	2849
		НР - 76%; СП - 8%				135394.00	--	1489	--		211	
7	С123-010501-1310 2301-0501-1310 РСНБ РК 2015	**Труба полиэтиленовая для водоснабжения РЕ 100 SDR 17 - 63х3,8 питьевая СТ РК ИСО 44 27-2004**	м	10		570.00	--	5700	--	5700	--	6156
		СП - 8%				--	--	--	--		456	
15	Прайс лист ТОО "Костанай^ая кабельная компания" от 25.02.2019г.стр.15	**Кабель МКЭШ 3х0,75**	м.п.	28.56		370.00	--	10567	--	10567	--	11413
		СП - 8%				--	--	--	--		845	

1	2	3	4	5	6	7	8	9	10	11	12
16	Ц13-080303-0602 1308-0303-0602 РСНБ РК 2015 Изм. и доп. вып. 6	Автомат одно-, двух-, трехполюсный на ток до 100 А. Установка на конструкци и на стене или колонне	шт.	1	4682.98	118.50	4683	119	2124	1778	6978
		НР - 72%; СП - 8%			2440.00	30.09	2440	30		517	
17	С123-070204-0751 2307-0204-0751 РСНБ РК 2015	Выключатель автоматический ВА47-29 3Р 63А 4,5 кА характеристика С ГОСТ Р 51327.1-201 0	шт.	1	1805.00	–	1805	–	1805	–	1949
		СП - 8%			–	–	–	–		144	
18	Ц13-080303-0601 1308-0303-0601 РСНБ РК 2015 Изм. и доп. вып. 6	Автомат одно-, двух-, трехполюсный, устанавливаемый на конструкции, на ст ене или колонне, на ток до 25 А	шт	2	2624.98	25.52	5250	51	2759	1757	7567
		НР - 72%; СП - 8%			1220.00	–	2440	–		561	
19	С123-070204-0747 2307-0204-0747 РСНБ РК 2015	Выключатель автоматический ВА47-29 3Р 25А 4,5 кА характеристика С ГОСТ Р 51327.1-201 0	шт.	1	1435.00	–	1435	–	1435	–	1550
		СП - 8%			–	–	–	–		115	
20	С123-070204-0715 2307-0204-0715 РСНБ РК 2015	Выключатель автоматический ВА47-29 1Р 25А 4,5 кА характеристика С ГОСТ Р 51327.1-201 0	шт.	1	436.00	–	436	–	436	–	471
		СП - 8%			–	–	–	–		35	
23	Ц13-080305-1002 1308-0305-1002 РСНБ РК 2015	Счетчики трехфазные. Установка на готовом основании	шт.	1	1229.04	87.98	1229	88	21	828	2221
		НР - 72%; СП - 8%			1119.69	30.09	1120	30		165	
24	С123-070501-1002 2307-0501-1002 РСНБ РК 2015	Счетчики электронные трехфазные однотарифные активной энергии типа Дала, СА4-Э720, 1 0(100) А, 3х220/380 В, 40 мА, класс точности 1	шт.	1	15822.00	–	15822	–	15822	–	17088
		СП - 8%			–	–	–	–		1266	
				Перенос опоры (лист ЭС.4)							
25	Е11-330202-0102 1133-0202-0102 РСНБ РК 2015 К=0,8 ЭСН РК 8.04-05-2015 таб.1	Установка одностоечных железобетонных опор с одним подкосом ВЛ 0,38; 6-10 кВ /с траверсами/ /ДЕМОНТАЖ/	опора	1	9624.28	5498.56	9624	5499	–	5430	16259
		НР - 80%; СП - 8%			4125.72	2662.08	4126	2662		1204	
26	Е11-330202-0102 1133-0202-0102 РСНБ РК 2015	Установка одностоечных железобетонных опор с одним подкосом ВЛ 0,38; 6-10 к В /с траверсами/ /опора б/у/	опора	1	14014.41	6873.20	14014	6873	695	7819	23580
		НР - 80%; СП - 8%			6446.44	3327.60	6446	3328		1747	
		Дополнительная смета 4-1-доп									
1	Ц13-080201-0901 1308-0201-0901 РСНБ РК 2015	Кабели до 35 кВ в проложенных трубах, блоках и коробах, масса 1 м до 1 кг	м	173	315.96	146.66	54662	25373	7854	20770	81466
		НР - 72%; СП - 8%			123.90	42.85	21435	7412		6035	
2	Е11-340201-0301 1134-0201-0301 РСНБ РК 2015	Трубопроводы из полиэтиленовых труб. Устройство. До 2-х отверстий	канало-километр трубопровода	0.034	136895.28	–	4654	–	51	3499	8805
		НР - 76%; СП - 8%			135394.00	–	4603	–		652	
3	С123-060131-0301 2306-0131-0301 РСНБ РК 2015	Кабели силовые АВВГ 3х2,5 (ок)-0,66 ГОСТ 16442-80	км	0.01326	58972.00	–	782	–	782	–	845
		СП - 8%			–	–	–	–		63	

1	2	3	4	5	6	7	8	9	10	11	12
4	С123-060131-0502 2306-0131-0502 РСНБ РК 2015	Кабели силовые АВВГ 5х4,0 (ок)-0,66 ГОСТ 16442-80	км	0.01326	139638.00	–	1852	–	1852	–	2000
		СП - 8%			–	–	–	–		148	
5	С123-060131-0406 2306-0131-0406 РСНБ РК 2015	Кабели силовые АВВГ 4х25 (ок)-0,66 ГОСТ 16442-80	км	0.03264	501094.00	–	16356	–	16356	–	17664
		СП - 8%			–	–	–	–		1308	
6	С123-060202-0104 2306-0202-0104 РСНБ РК 2015	Кабели контрольные АКВВГ 4х2,5 ГОСТ 1508-78	км	0.05304	89689.00	–	4757	–	4757	–	5138
		СП - 8%			–	–	–	–		381	
7	С123-060202-0504 2306-0202-0504 РСНБ РК 2015	Кабели контрольные АКВВГ 14х2,5 ГОСТ 1508-78	км	0.04692	241393.00	–	11326	–	11326	–	12232
		СП - 8%			–	–	–	–		906	
8	С123-010501-1112 2301-0501-1112 РСНБ РК 2015	Труба полиэтиленовая для водоснабжения РЕ 100 SDR 21 - 110х5,3 питьевая ГОСТ 18599-2001	м	35	1360.00	–	47600	–	47600	–	51408
		СП - 8%			–	–	–	–		3808	
		ИТОГО ПО АКТУ:	Тенге								460079
		В ТОМ ЧИСЛЕ:									
		- Зарплата рабочих строителей	Тенге				98111				
		- Затраты на эксплуатацию машин	Тенге					92298			
		- в том числе зарплата машинистов	Тенге					31951			
		- Материалов, изделий и конструкций	Тенге						140377		
		- Накладные расходы	Тенге							95214	
		- Сметная прибыль	Тенге							34081	
		ИТОГО ПО АКТУ:	Тенге								460079
		В том числе :	Тенге								
		Накладные расходы	Тенге								95214
		Сметная прибыль	Тенге								34081
		Итого с временными	Тенге						2,96 %	13618	473697
		Итого с зимними удорожаниями	Тенге						3,5 %	16579	490277
		Итого с командировочными	Тенге							11645	501922
		Итого с непредвиденными работами и затратами, 2 %	Тенге								511727
		Итого в текущих ценах 2020 года, к = 1,0348515	Тенге								529561.84
		Итого с НДС	Тенге						12%	63547.42	593109.26

Заказчик

ГУ "Отдел архитектуры, градостроительства и строительства Мендыкаринского района"

(наименование организации)

Руководитель ГУ "Отдел архитектуры, градостроительства и строительства Мендыкаринского района", БИН 060140009750

Бажиров Н.О.

М.П. (должность, подпись, фамилия, имя, отчество).

Эксперт(ы) технического надзора:

ТОО «Дирекция строящихся предприятий «СТРОЙИНТЕГРАЦИЯ»

Инженер технического надзора _____ **Шахманов А.К.**

ИИН 901101350591

№ KZ53VJE00050071;№ KZ96VJE00050073;№ KZ80VJE00050070

Подрядчик

ТОО "АиФ"

(наименование организации)

Прораб ТОО "АиФ", БИН 971140001857

Казимирчик В.И.

М.П. (должность, подпись, фамилия, имя, отчество)

Разработчики проекта строительства или эксперт(ы) авторского надзора:

ТОО "ПИП "Костанайводпроект, БИН 980140003078

Эксперт авторского надзора _____ **Кочин В.Ф.**

Приказ№ 31 от 27.04.2020 г.

Эксперт авторского надзора Кочин В.Ф. 18.02.2014 г., Пр. № 4

Утверждена
приказом Министра по инвестициям и развитию
Республики Казахстан от 19.09.2018 г. №656

Заказчик: ГУ "Отдел архитектуры, градостроительства и строительства Мендыкаринского района"

Подрядчик: Товарищество с ограниченной ответственностью «АиФ»

Наименование строительства Реконструкция насосной станции 2-го подъема (Установка обезжелезивания и демангаанации) в с.Харьковское Мендыкаринского района Костанайской области.

и его адрес: с.Харьковское Мендыкаринского района Костанайской области.

Акт выполненных работ №1
за август 2020г.

Предоставляется ежемесячно субподрядчиком генподрядчику, генподрядчиком - застройщику и финансирующему банку

код заказчика	код подрядчика	договор номер	договор дата	источник финнансирования наимен.	источник финнансирования код	организационно-правовая форма наимен.	организационно-правовая форма код
		20	27.04.2020				

Наименование пусковых комплексов, объектов	Стоимость выполненных работ и затрат в тенге									
	с начала года по отчётный месяц включительно с НДС	в отчетном месяце (за август) без НДС	из графы 1							
			Строительно-монтажные работы в текущих ценах	из них		стоимость прочих затрат, не входящих в СМР в текущих ценах	дополнительные затраты		Налог на добавленную стоимость	Всего к оплате
				в отчетном месяце	по монтажу оборудования		на приобретение материалов	другие дополнительные расходы		
А	1	2	3	4	5	6	7	8	9	10
Строительно-монтажные работы по объекту: Реконструкция насосной станции 2-го подъема (Установка обезжелезивания и демангаанации) в с.Харьковское Мендыкаринского района Костанайской области.	**60147821,44**	**21040218,25**							**2524826,19**	**23565044,44**

Заказчик: ГУ "Отдел архитектуры, градостроительства и строительства Мендыкаринского района" БИН 060140009750
Руководитель _____ Бажиров Н.О.

Разработчики проекта строительства или эксперт(ы) авторского надзора: ТОО "ПИП "Костанайводпроект"
Эксперт авторского надзора _____ Кочин В.Ф.
Приказ№ 31 от 27.04.2020 г.

Эксперт авторского надзора Кочин В.Ф.
№ KZ94VJE00024016 18.02.2014 г., Пр. № 4

Подрядчик: ТОО «АиФ», БИН 971140001857
И.о.Директора _____ Мастеев С.В.

Эксперт(ы) технического надзора:
Инженер технического надзора ТОО «Дирекция строящихся предприятий «СТРОЙИНТЕГРАЦИЯ» _____ Шахманов А.К.
№ KZ53VJE00050071; № KZ96VJE00050073; № KZ80VJE00050070

Утверждена
приказом Министра по инвестициям и развитию
Республики Казахстан от 19.09.2018 г. №656

Заказчик: ГУ "Отдел архитектуры, градостроительства и строительства Мендыкаринского района"
Подрядчик: Товарищество с ограниченной ответственностью «АиФ»

Наименование строительства Реконструкция насосной станции 2-го подъема (Установка обезжелезивания и деманганации) в с.Харьковское Мендыкаринского района Костанайской области.

и его адрес: с.Харьковское Мендыкаринского района Костанайской области.

Справка
о стоимости выполненных строительных работ и затрат
(по ресурсному методу)
за август 2020г.

Предоставляется ежемесячно субподрядчиком генподрядчику, генподрядчиком - застройщику и финансирующему банку

код заказчика	код подрядчика	договор номер	договор дата	источник финнансирования наимен.	источник финнансирования код	организационно-правовая форма наимен.	организационно-правовая форма код
		20	27.04.2020				

Наименование пусковых комплексов, объектов	Стоимость выполненных работ и затрат в тенге									
	с начала года по отчётный месяц включительно с НДС	в отчетном месяце (за август) без НДС	из графы 1							
			Строительно-монтажные работы в текущих ценах	из них		стоимость прочих затрат, не входящих в СМР в текущих ценах	дополнительные затраты		Налог на добавленную стоимость	Всего к оплате
				в отчетном месяце	по монтажу оборудования		на приобретение материалов	другие дополнительные расходы		
А	1	2	3	4	5	6	7	8	9	10
Строительно-монтажные работы по объекту: Реконструкция насосной станции 2-го подъема (Установка обезжелезивания и деманганации) в с.Харьковское Мендыкаринского района Костанайской области.	**60147821,44**	**21040218,25**							**2524826,19**	**23565044,44**

Заказчик: ГУ "Отдел архитектуры, градостроительства и строительства Мендыкаринского района", БИН 060140009750
Руководитель _____ Бажиров Н.О.

Разработчики проекта строительства или эксперт(ы) авторского надзора:
ТОО "ПИП "Костанайводпроект "
Эксперт авторского надзора _____ Кочин В.Ф.
Приказ№ 31 от 27.04.2020 г.

Эксперт авторского надзора Кочин В.Ф.
№ KZ94VJE00024016 18.02.2014 г., Пр. № 46

Подрядчик: ТОО «АиФ», БИН 971140001857
И.о.Директора _____ Мастега С.В.

Эксперт(ы) технического надзора
Инженер технического надзора ТОО «Дирекция строящихся предприятий «СТРОЙИНТЕГРАЦИЯ»
_____ Шахманов А.К.
№ KZ53VJE00050071; № KZ96VJE00050073; № KZ89VJE00050070

Форма 2-В

Заказчик **ГУ "Отдел архитектуры, градостроительства и строительства Мендыкаринского района"**

Подрядчик **ТОО "АиФ"**

Стройка **Реконструкция насосной станции 2-го подъема (Установка обезжелезивания и деманганации) в с.Харьковское Мендыкаринского района Костанайской области.**

Объект **Насосная станция 2-го подъема.**

Договор подряда (контракт) №20 от 27-04-2020

Дата составления	Отчетный период	
	с	по
21.08.2020	01.08.2020	31.08.2020

Акт приемки выполненных работ
(по ресурсному методу) №1
за август месяц 2020г.
на Технологические решения. лок.см. № 2-2-2

Составлен(а) в текущих ценах на 01.01.2019 г.

№ п/п	Шифр норм, код ресурса	Наименование работ и затрат	Единица измерения	Количество		Стоимость единицы, тенге		Общая стоимость, тенге			Накладные расходы, тенге	Всего стоимость с НР и СП, тенге
						Всего	эксплуатация машин	Всего	эксплуатация машин	материалы		
				на единицу измерения	по проекту	зарплата рабочих-строителей	в т. ч. зарплата машинистов	зарплата рабочих-строителей	в т. ч. зарплата машинистов	оборудование, мебель, инвентарь	Сметная прибыль, тенге	
1	2	3	4	5		6	7	8	9	10	11	12
РАЗДЕЛ 1.Водоподготовка и хозяйственно-питьевые насосы												
1	Ц13-070401-0107 1307-0401-0107 РСНБ РК 2015	**Агрегат насосный лопастный центробежный одноступ енчатый, многоступенчатый объемный, вихревой, поршневой, приводной, роторный на общей фундаментной плите или моноблочный, масса 2 т. Монтаж оборудования**	шт.	4		88885.27	9702.31	355541	38809	48332	171727	569449
		НР - 61%; СП - 8%				67100.00	3279.81	268400	13119		42181	
2	Коммерческое предложение ТОО "Компания Зенгир НС" г.Астана от 26.02.2019г.стр.5	**Станция водоподготовки производительностью 6,5м3/ча с**	компл-т	0.785		25089504.00	--	19695261	--		--	19695261
						--	--	--	--	19695261	--	
26	Е11-220701-0103 1122-0701-0103 РСНБ РК 2015	**Трубопроводы диаметром 100 мм. Промывка с дезинфекцией**	км трубопровода	0.014		61885.80	--	866	--	118	740	1735
		НР - 99%; СП - 8%				53405.50	--	748	--		129	
31	Е11-220701-0102 1122-0701-0102 РСНБ РК 2015	**Трубопроводы диаметром 75-80 мм. Промывка с дезинфекцией**	км трубопровода	0.007		58188.29	--	407	--	33	370	840
		НР - 99%; СП - 8%				53405.50	--	374	--		62	
Водомерный узел												
46	Е11-220701-0101 1122-0701-0101 РСНБ РК 2015	**Трубопроводы диаметром 50-65 мм. Промывка с дезинфекцией**	км трубопровода	0.001		55534.60	--	56	--	3	53	117
		НР - 99%; СП - 8%				53405.50	--	53	--		9	
		ИТОГО ПО РАЗДЕЛУ 1	Тенге					20052131	38809	48486	172890	20267402
								269575	13119	19695261	42381	

1	2	3	4	5	6	7	8	9	10	11	12
		ИТОГО ПО АКТУ:	**Тенге**								**20267402**
		В ТОМ ЧИСЛЕ:									
		- Зарплата рабочих строителей	Тенге				**269575**				
		- Затраты на эксплуатацию машин	Тенге					**38809**			
		- в том числе зарплата машинистов	Тенге					**13119**			
		- Материалов, изделий и конструкций	Тенге						**48486**		
		- Оборудование, инвентарь	Тенге						**19695261**		
		- Накладные расходы	Тенге							**172890**	
		- Сметная прибыль	Тенге							**42381**	
		ИТОГО:	**Тенге**								**20267402**
		В том числе :									
		Накладные расходы	**Тенге**								**172890**
		Сметная прибыль	**Тенге**								**42381**
		Оборудование	**Тенге**								**19695261**
		Итого с временными	**Тенге**						**2,96 %**	**16935**	**20284337**
		Итого с зимними удорожаниями	**Тенге**						**3,5 %**	**20618**	**20304955**
		Итого с командировочными	**Тенге**							**14482**	**20319437**
		Итого с непредвиденными работами и затратами, 2 %	**Тенге**								**20331630**
		Итого в текущих ценах 2020 года, к = 1,0348515	**Тенге**								**21040218,25**
		Итого с НДС	**Тенге**						**12%**	**2524826,19**	**23565044,44**

Заказчик
ГУ "Отдел архитектуры, градостроительства и строительства Мендыкаринского района"

(наименование организации)

Руководитель ГУ "Отдел архитектуры, градостроительства и строительства Мендыкаринского района", БИН 060140009750
Бажиров Н.О.

М.П. (должность, подпись, фамилия, имя, отчество)

Эксперт(ы) технического надзора:
ТОО «Дирекция строящихся предприятий «СТРОЙИНТЕГРАЦИЯ»

Инженер технического надзора **Шахманов А.К.**
ИИН 901101350591
№ KZ53VJE00050071;№ KZ96VJE00050073;№ KZ80VJE00050070

Подрядчик

ТОО "АиФ"

(наименование организации)

Прораб ТОО "АиФ",
БИН 971140001857
Казимирчик В.И.

М.П. (должность, подпись, фамилия, имя, отчество)

Разработчики проекта строительства
или эксперт(ы) авторского надзора:
ТОО "ПИП "Костанайводпроект, БИН

Эксперт авторского надзора **Кочин В.Ф.**
Приказ№ 31 от 27.04.2020 г

Эксперт авторского надзора Кочин В.Ф.
№ KZ94VJE00024016 18.02.2014 г., Пр. № 46

Утверждена
приказом Министра по инвестициям и развитию
Республики Казахстан от 19.09.2018 г. №656

Заказчик: ГУ "Отдел архитектуры, градостроительства и строительства Мендыкаринского района"
Подрядчик: Товарищество с ограниченной ответственностью «АиФ»

Наименование строительства Реконструкция насосной станции 2-го подъема (Установка обезжелезивания и деманганации) в с.Харьковское Мендыкаринского района Костанайской области.

и его адрес: с.Харьковское Мендыкаринского района Костанайской области.

Акт выполненных работ №1
за октябрь 2020г.

Предоставляется ежемесячно субподрядчиком генподрядчику, генподрядчиком - застройщику и финансирующему банку

код заказчика	код подрядчика	договор номер	договор дата	источник финансирования наимен.	источник финансирования код	организационно-правовая форма наимен.	организационно-правовая форма код
		20	27.04.2020				

Наименование пусковых комплексов, объектов	Стоимость выполненных работ и затрат в тенге									
	с начала года по отчётный месяц включительно с НДС	в отчетном месяце (за октябрь) без НДС	из графы 1							
			Строительно-монтажные работы в текущих ценах	из них		стоимость прочих затрат, не входящих в СМР в текущих ценах	дополнительные затраты		Налог на добавленную стоимость	Всего к оплате
				в отчетном месяце	по монтажу оборудования		на приобретение материалов	другие дополнительные расходы		
А	1	2	3	4	5	6	7	8	9	10
Строительно-монтажные работы по объекту: Реконструкция насосной станции 2-го подъема (Установка обезжелезивания и деманганации) в с.Харьковское Мендыкаринского района Костанайской области.	**68562592.00**	**7513188.00**							**901582.56**	**8414770.56**

Заказчик: ГУ "Отдел архитектуры, градостроительства и строительства Мендыкаринского района" БИН 060140000750
Руководитель _____ *Бажиров Н.О.*

Подрядчик: ТОО «АиФ», БИН 971140001857
И.о.Директора _____ *Мастега С.В.*

Разработчики проекта строительства или эксперт(ы) авторского надзора:
ТОО "ПИК "Костанайвод проект"
Эксперт авторского надзора _____ *Кочин В.Ф.*
Приказ№ 31 от 27.04.2020 г.

Эксперт(ы) технического надзора:
Директор регионального подразделения Костанайской области ТОО «Дирекция строящихся предприятий «СТРОЙИНТЕГРАЦИЯ»
_____ *Баженов А.М.* *ИИН 900709350792*
№ KZ10VJE0049293; № KZ43VJE00022121; № KZ91VJE00023003

Утверждена
приказом Министра [illegible]вестициям и развитию
Республики Казахст[illegible] от 19.09.2018 г. №656

Заказчик: *ГУ "Отдел архитектуры, градостроительства и строительства Мендыкаринского района"*
Подрядчик: *Товарищество с ограниченной ответственностью «АиФ»*

Наименование строительства *Реконструкция насосной станции 2-го подъема (Установка обезжелезивания и демангаиации) в с.Харьковское Мендыкаринского района Костанайской области.*

и его адрес: *с.Харьковское Мендыкаринского района Костанайской области.*

Справка
о стоимости выполненных строительных работ и затрат
(по ресурсному методу)
за октябрь 2020г.

Предоставляется ежемесячно субподрядчиком генподрядчику, генподрядчиком - застройщику и финансирующему банку

код заказчика	код подрядчика	договор номер	договор дата	источник финнансирования наимен.	источник финнансирования код	организационно-правовая форма наимен.	организационно-правовая форма код
		20	27.04.2020				

Наименование пусковых комплексов, объектов	Стоимость выполненных работ и затрат в тенге									
	с начала года по отчётный месяц включительно с НДС	в отчетном месяце (за октябрь) без НДС	из графы 1							
			Строительно-монтажные работы в текущих ценах	из них		стоимость прочих затрат, не входящих в СМР в текущих ценах	дополнительные затраты		Налог на добавленную стоимость	Всего к оплате
				в отчетном месяце	по монтажу оборудования		на приобретение материалов	другие дополни-тельные расходы		
А	1	2	3	4	5	6	7	8	9	10
Строительно-монтажные работы по объекту: Реконструкция насосной станции 2-го подъема (Установка обезжелезивания и демангаиации) в с.Харьковское Мендыкаринского района Костанайской области.	***68562592.00***	***7513188.00***							***901582.56***	***8414770.56***

Заказчик: ГУ "Отдел архитектуры, градостроительства и строительства Мендыкаринского района", БИН 060140009750
Руководитель _____ *Бажиров Н.О.*

Разработчик проекта строительства или эксперт(ы) авторского надзора:
ТОО "ТПИ "Костанайдорпроект "
Эксперт авторского надзора *Кочин В.Ф.*
Приказ№ 31 от 27.04.2020 г.
Эксперт авторского надзора Кочин В.Ф.
№ KZ94VJE00024016 18.02.2014 г., Пр. № 46

Подрядчик: ТОО «АиФ», БИН 971140001857
И.о.Директора _____ *Мастега С.В.*

Эксперт(ы) технического надзора:
Директор регионального подразделения Костанайской области
ТОО «Дирекция строящихся предприятий «СТРОЙИНТЕГРАЦИЯ»
_____ *Баженов А.М.* *ИИН 900709350792*
№ KZ10VJE00049293; № KZ43VJE00022121; № KZ91VJE00023003

РЕЕСТР 1

выполненных работ ТОО «АиФ» **за ___октябрь_____ 2020г**

ГУ "Отдел архитектуры, градостроительства и строительства Мендыкаринского района"

по объекту: "Реконструкция насосной станции 2-го подъема (Установка обезжелезивания и деманганации) в с.Харьковское Мендыкаринского района Костанайской области."

№ акта	Объект	№ сметы	Итого с НДС
1	НС 2. Общестроительные работы	2-2-1	698290.72
2	НС 2. Технологические решения	2-2-2	14929.61
3	НС 2. Силовое оборудование	2-2-3	437849.61
4	НС 2. Водопровод, канализация	2-2-4	21854.9
5	Пруд-испаритель	2-3	70315.21
6	КПП. Общестроительные работы	3-1-1	1893248.49
7	КПП. Электроосвещение и силовое оборудование	3-1-2	366112.47
8	КПП. Пожарная сигнализация	3-1-3	210049.67
9	КПП. Технологическое оборудование	3-1-6	183272.2
10	КПП. Автоматизация	3-1-5	402621.1
11	Склад хранения реагентов. Общестроительные работы	3-2-1	1399916.48
12	Склад хранения реагентов. Отопление, вентиляция	3-2-3	299034.3
13	Склад хранения реагентов. Пожарная сигнализация	3-2-4	246071.01
14	Склад хранения реагентов. Электроосвещение и силовое оборудование	3-2-5	279976.85
15	Внутриплощадочные сети электроснабжения.	4-1	643274.75
16	Благоустройство КВС	7-1	224614.45
17	Озеленение	7-2	139369.63
19	КПП. Системы связи.	3-1-4	246112.26
20	Склад хранения реагентов. Технологическое оборудование	3-2-2	642541.61
21	Напорная канализация	2-1-доп.	-4684.76
	Итого:		8414770.56

И.о. Директора ТОО «АиФ» Мастега С.В.

Форма 2-В

Заказчик **ГУ "Отдел архитектуры, градостроительства и строительства Мендыкаринского района"**

Подрядчик **ТОО "АиФ"**

Стройка **Реконструкция насосной станции 2-го подъема (Установка обезжелезивания и деманганации) в с.Харьковское Мендыкаринского района Костанайской области.**

Объект **Насосная 2-го подъема произво дительностью 6,5 м3/час.**

Договор подряда (контракт) №20 от 27-04-2020

Дата составления	Отчетный период	
	с	по
28.10.2020	01.10.2020	31.10.2020

Акт приемки выполненных работ
(по ресурсному методу) №1
за октябрь месяц 2020г.
на общестроительн ые работы. лок.см. № 2-2-1

Составлен(а) в текущих ценах на 01.01.2019 г.

№ п/п	Шифр норм, код ресурса	Наименование работ и затрат	Единица измерения	Количество		Стоимость единицы, тенге		Общая стоимость, тенге			Накладные расходы, тенге	Всего стоимость с НР и СП, тенге
						Всего	эксплуатация машин	Всего	эксплуатация машин	материалы		
				на единицу измерения	по проекту	зарплата рабочих-строителей	в т. ч. зарплата машинистов	зарплата рабочих-строителей	в т. ч. зарплата машинистов	оборудование, мебель, инвентарь	Сметная прибыль, тенге	
1	2	3	4	5		6	7	8	9	10	11	12
		Помещение водоподготовки №1										
7	Е11-460303-0101 1146-0303-0101 РСНБ РК 2015	**Перекрытия железобетонные. Заделка отверстий, гнезд и борозд площадью до 0,1 м2**	м 3 заделки	0.008		90218.81	641.84	722	5	304	349	1156
		НР - 84%; СП - 8%				51574.60	297.36	413	2		86	
		Дополнительная смета 2-2-1-доп										
1	Е11-460401-1103 1146-0401-1103 РСНБ РК 2015	**Заполнение дверных и воротных проемов деревянное. Разборка**	м2	3.72		1012.63	160.37	3767	597	--	2914	7215
		НР - 84%; СП - 8%				852.25	80.26	3170	299		534	
3	Е12-120104-0501 1212-0104-0501 РСНБ РК 2015	**Потолки. Очистка вручную от краски известковой с земли и лесов**	м2	50.73		154.50	--	7838	--	--	5643	14560
		НР - 72%; СП - 8%				154.50	--	7838	--		1079	
4	Е12-120104-0501 1212-0104-0501 РСНБ РК 2015	**Стены. Очистка вручную от краски известковой с земли и лесов**	м2	64.56		154.50	--	9975	--	--	7182	18529
		НР - 72%; СП - 8%				154.50	--	9975	--		1373	
5	Е12-120104-0504 1212-0104-0504 РСНБ РК 2015	**Стены. Очистка вручную от краски масляной, перхлорвиниловой с земли и лесов**	м2	55.485		223.08	--	12377	--	--	8912	22992
		НР - 72%; СП - 8%				223.08	--	12377	--		1703	
6	Е11-460201-0802 1146-0201-0802 РСНБ РК 2015	**Стены и потолки. Отбивка штукатурки с кирпичных поверхностей**	м2	13.84		198.08	--	2741	--	--	2303	5448
		НР - 84%; СП - 8%				198.08	--	2741	--		404	
7	Е12-070101-0205 1207-0101-0205 РСНБ РК 2015	**Полы из линолеума и релина. Разборка покрытия**	м2	30.91		101.56	2.69	3139	83	--	2230	5799
		НР - 72%; СП - 8%				98.87	1.35	3056	42		430	

1	2	3	4	5	6	7	8	9	10	11	12
8	Е12-070101-0208 1207-0101-0208 РСНБ РК 2015	Полы цементные. Разборка стяжки	м2	19.04	1735.72	582.58	33048	11092	–	19325	56563
		НР - 72%; СП - 8%			1153.14	256.55	21956	4885		4190	
9	Е12-070101-0301 1207-0101-0301 РСНБ РК 2015	Плинтусы деревянные и из пластмассовых материалов. Разборка	м	18.22	32.72	–	596	–	–	429	1108
		НР - 72%; СП - 8%			32.72	–	596	–		82	
10	Е11-090403-0401 1109-0403-0401 РСНБ РК 2015 Изм. и доп. вып. 9	Блоки дверные стальные однопольные площадью до 2 м2. Установка в кирпичных стенах	м2	3.78	2698.07	46.68	10199	176	1825	5705	17176
		НР - 69%; СП - 8%			2168.72	18.63	8198	70		1272	
11	С121-090402-0101 2109-0402-0101 РСНБ РК 2015	Блоки дверные стальные внутренние утепленные, однопольные, с замкнутой коробкой ГОСТ 31173-2003	м2	3.78	34296.00	–	129639	–	129639	–	140010
		СП - 8%			–	–	–	–		10371	
12	Е11-150405-0104 1115-0405-0104 РСНБ РК 2015 Изм. и доп. вып. 4	Потолки. Окраска поливинилацетатными водоэмульсионными составами улучшенная по штукатурке	м2 окрашиваемой поверхности	50.73	790.60	4.61	40107	234	12082	22322	67423
		НР - 80%; СП - 8%			547.82	2.19	27791	111		4994	
13	Е11-150403-0308 1115-0403-0308 РСНБ РК 2015 Изм. и доп. вып. 12	Стены. Окраска улучшенная масляными составами по штукатурке	м2 окрашиваемой поверхности	28.8	796.43	3.09	22937	89	7496	12315	38073
		НР - 80%; СП - 8%			533.05	1.47	15352	42		2820	
14	Е11-150405-0103 1115-0405-0103 РСНБ РК 2015 Изм. и доп. вып. 4	Стены. Окраска поливинилацетатными водоэмульсионными составами улучшенная по штукатурке	м2 окрашиваемой поверхности	51	658.72	4.35	33595	222	11136	17874	55586
		НР - 80%; СП - 8%			436.02	2.07	22237	105		4117	
15	Е11-150403-0304 1115-0403-0304 РСНБ РК 2015 Изм. и доп. вып. 12	Заполнения проемов дверных. Окраска улучшенная масляными составами по дереву	м2 окрашиваемой поверхности	7.78	1136.86	2.57	8845	20	1355	5984	16015
		НР - 80%; СП - 8%			960.18	1.22	7470	9		1186	
16	Е11-110101-1101 1111-0101-1101 РСНБ РК 2015	Стяжки цементные толщиной 20 мм. Устройство разуклонки	м2 стяжки	31.69	665.36	27.77	21085	880	10040	9947	33515
		НР - 94%; СП - 8%			320.76	13.17	10165	417		2483	
17	Е11-110101-1102 1111-0101-1102 РСНБ РК 2015	Стяжки цементные. Устройство. добавлять на каждые 5 мм изменения толщины стяжки к норме 1111-0101-1101	м2 стяжки	31.69	87.66	4.72	2778	150	2502	183	3198
		НР - 94%; СП - 8%			3.96	2.18	126	69		237	

1	2	3	4	5	6	7	8	9	10	11	12
18	Е11-110101-1501 1111-0101-1501 РСНБ РК 2015	Покрытия бетонные, толщина 30 мм. Устройство	м2 покрытия	31.69	969.16	93.04	30713	2949	17456	10687	44712
		НР - 94%; СП - 8%			325.26	33.51	10308	1062		3312	
19	Е11-110101-1502 1111-0101-1502 РСНБ РК 2015 К=2	Вычитается позиция: Покрытия бетонные. Устройство. исключать на каждые 5 мм изменения толщины к норме 1111-0101-1501 до 20 мм	м2 покрытия	31.69	-195.14	-8.13	-6184	-258	-5332	-676	-7409
		НР - 94%; СП - 8%			-18.74	-3.94	-594	-125		-549	
		ИТОГО ПО АКТУ:	Тенге								541669
		В ТОМ ЧИСЛЕ:									
		- Зарплата рабочих строителей	Тенге				163174				
		- Затраты на эксплуатацию машин	Тенге					16239			
		- в том числе зарплата машинистов	Тенге					6989			
		- Материалов, изделий и конструкций	Тенге						188503		
		- Накладные расходы	Тенге							133628	
		- Сметная прибыль	Тенге							40124	
		ИТОГО ПО АКТУ:	Тенге								541669
		В том числе :	Тенге								
		Накладные расходы	Тенге								133628
		Сметная прибыль	Тенге								40124
		Итого с временными	Тенге						2,96 %	16033	557702
		Итого с зимними удорожаниями	Тенге						3,5 %	19520	577222
		Итого с командировочными	Тенге							13710	590932
		Итого с непредвиденными работами и затратами, 2 %	Тенге								602477
		Итого в текущих ценах 2020 года, к = 1,0348515	Тенге								623473.86
		Итого с НДС	Тенге						12%	74816.86	698290.72

Заказчик

ГУ "Отдел архитектуры, градостроительства и строительства Мендыкаринского района"

(наименование организации)

Руководитель ГУ "Отдел архитектуры, градостроительства и строительства Мендыкаринского района", БИН 060140000780
Бажанов Н.О.

М.П. (должность, подпись, фамилия, имя, отчество)

Эксперт(ы) технического надзора:
ТОО «Дирекция строящихся предприятий «СТРОЙИНТЕГРАЦИЯ»

Директор регионального подразделения Костанайской области
Баженов А.М.
ИИН 900709350792
№ KZ10VJE00049293; № KZ43VJE00022121; № KZ91VJE00023003

Подрядчик

ТОО "АиФ"

(наименование организации)

Прораб ТОО "АиФ", БИН 971140001857
Казимирчик В.И.

М.П. (должность, подпись, фамилия, имя, отчество)

Разработчики проекта строительства или эксперт(ы) авторского надзора:
ТОО "ПИП "Костанайводпроект", БИН 980140003078

Эксперт авторского надзора Кочин В.Ф.

Эксперт авторского надзора **Кочин В.Ф.**
Прика: № 31 от 27.04.2020 г.

Форма 2-В

Заказчик **ГУ "Отдел архитектуры, градостроительства и строительства Мендыкаринского района"**

Подрядчик **ТОО "АиФ"**

Стройка **Реконструкция насосной станции 2-го подъема (Установка обезжелезивания и деманганации) в с.Харьковское Мендыкаринского района Костанайской области.**

Объект **Насосная 2-го подъема произво дительностью 6,5 м3/час.**

Договор подряда (контракт) №20 от 27-04-2020

Дата составления	Отчетный период	
	с	по
28.10.2020	01.10.2020	31.10.2020

Акт приемки выполненных работ
(по ресурсному методу) №2
за октябрь месяц 2020г.
на Технологические решения. лок.см. № 2-2-2

Составлен(а) в текущих ценах на 01.01.2019 г.

№ п/п	Шифр норм, код ресурса	Наименование работ и затрат	Единица измерения	Количество		Стоимость единицы, тенге		Общая стоимость, тенге			Накладные расходы, тенге	Всего стоимость с НР и СП, тенге
						Всего	эксплуатация машин	Всего	эксплуатация машин	материалы		
				на единицу измерения	по проекту	зарплата рабочих-строителей	в т. ч. зарплата машинистов	зарплата рабочих-строителей	в т. ч. зарплата машинистов	оборудование, мебель, инвентарь	Сметная прибыль, тенге	
1	2	3	4	5		6	7	8	9	10	11	12
		Водоподготовка и хозяйственно-питьевые насосы										
27	Е11-260101-1801 1126-0101-1801 РСНБ РК 2015 Изм. и доп. вып. 13	**Поверхности плоские и криволинейные. Изоляция рулонным материало м из вспененного каучука**	м2 изолируемой поверхност и	0.67824		1848.45	112.79	1254	76	654	426	1814
		НР - 76%; СП - 8%				772.20	53.28	524	36		134	
28	С121-110403-2209 2111-0403-2209 РСНБ РК 2015	**Рулонная изоляция из вспененного каучука самоклеящаяся с покрытием из алю миниевой фольги и пленки из полиэтилентерефталата температурой применения от -200°С до +105°С, коэфф ициентом теплопроводности 0,038 Вт/(м-К) при +20 С , сопротивлением диффузии водяного пара больше или равно 7000, толщиной 40 мм ГОСТ 16381-77**	м2	0.67824		13334.00	--	9044	--	9044	--	9767
		СП - 8%				--	--	--	--		723	
		ИТОГО ПО АКТУ:	**Тенге**									**11581**
		В ТОМ ЧИСЛЕ:										
		- Зарплата рабочих строителей	Тенге					524				
		- Затраты на эксплуатацию машин	Тенге						76			
		- в том числе зарплата машинистов	Тенге						36			
		- Материалов, изделий и конструкций	Тенге							9698		
		- Накладные расходы	Тенге								426	
		- Сметная прибыль	Тенге								857	
		ИТОГО ПО АКТУ:	**Тенге**									**11581**
		В том числе :	**Тенге**									
		Накладные расходы	**Тенге**									**426**
		Сметная прибыль	**Тенге**									**857**

1	2	3	4	5	6	7	8	9	10	11	12
		Итого с временными	Тенге						2,96 %	343	11924
		Итого с зимними удорожаниями	Тенге						3,5 %	417	12341
		Итого с командировочными	Тенге							293	12634
		Итого с непредвиденными работами и затратами, 2 %	Тенге								12881
		Итого в текущих ценах 2020 года, к = 1,0348515	Тенге								13330.01
		Итого с НДС	Тенге						12%	1599.60	14929.61

Заказчик

ГУ "Отдел архитектуры, градостроительства и строительства Мендыкаринского района"

(наименование организации)

Руководитель ГУ "Отдел архитектуры, градостроительства и строительства Мендыкаринского района", БИН 060140009750

Бажанова Е.О.

М.П. (должность, подпись, фамилия, имя, отчество)

Эксперт(ы) технического надзора:

ТОО «Дирекция строящихся предприятий «СТРОЙИНТЕГРАЦИЯ»

Директор регионального подразделения Костанайской области _____ **Баженов А.М.**

ИИН 900709350792

№ KZ10VJE00049293; № KZ43VJE00022121; № KZ91VJE00023003

Подрядчик

ТОО "АиФ"

(наименование организации)

Прораб ТОО "АиФ", БИН 971140001857

Казимирчик В.И.

М.П. (должность, подпись, фамилия, имя, отчество)

Разработчики проекта строительства или эксперт(ы) авторского надзора:

ТОО "ПИП "Костанайводпроект, БИН 980140003078

Эксперт авторского надзора _____ **Кочин В.Ф.**

Приказ№ 11 от 27.04.2020 г.

Эксперт авторского надзора Кочин В.Ф.
№ KZ91VJE00024016 18.02.2014 г., Пр. № 46

Форма 2-В

Заказчик **ГУ "Отдел архитектуры, градостроительства и строительства Мендыкаринского района"**

Подрядчик **ТОО "АиФ"**

Стройка **Реконструкция насосной станции 2-го подъема (Установка обезжелезивания и деманганации) в с.Харьковское Мендыкаринского района Костанайской области.**

Объект **Насосная 2-го подъема произво дительностью 6,5 м3/час.**

Договор подряда (контракт) №20 от 27-04-2020

Дата составления	Отчетный период	
	с	по
28.10.2020	01.10.2020	31.10.2020

Акт приемки выполненных работ
(по ресурсному методу) №3
за октябрь месяц 2020г.
на Силовое оборудование. лок.см. № 2-2-3

Составлен(а) в текущих ценах на 01.01.2019 г.

№ п/п	Шифр норм, код ресурса	Наименование работ и затрат	Единица измерения	Количество		Стоимость единицы, тенге		Общая стоимость, тенге			Накладные расходы, тенге	Всего стоимость с НР и СП, тенге
				на единицу измерения	по проекту	Всего / зарплата рабочих-строителей	эксплуатация машин / в т. ч. зарплата машинистов	Всего / зарплата рабочих-строителей	эксплуатация машин / в т. ч. зарплата машинистов	материалы / оборудование, мебель, инвентарь	Сметная прибыль, тенге	
1	2	3	4	5		6	7	8	9	10	11	12
15	Ц13-110201-0101 1311-0201-0101 РСНБ РК 2015	**Прибор, масса до 1,5 кг. Установка на резьбовых соединениях**	шт.	1		1385.29	--	1385	--	59	994	2570
		НР - 75%; СП - 8%				1325.61	--	1326	--		190	
16	ПРАЙС лист ТОО"Костанайская кабельная компания"от 22.02.2019г.стр.12	**Датчик-реле уровня РОС-101**	шт	1		25500.00	--	25500	--	25500	--	27540
		СП - 8%				--	--	--	--		2040	
28	Ц13-080206-2101 1308-0206-2101 РСНБ РК 2015 Изм. и доп. вып. 9	**Рукав металлический наружным диаметром до 48 мм. Прокладка**	м	2		761.12	54.52	1522	109	717	511	2196
		НР - 72%; СП - 8%				348.00	6.62	696	13		163	
29	С123-061705-0104 2306-1705-0104 РСНБ РК 2015	**Металлорукав РЗ-ЦХ 20**	м	2		159.00	--	318	--	318	--	343
		СП - 8%				--	--	--	--		25	
Установка датчика уровня РОС-101												
31	Ц13-080103-3603 1308-0103-3603 РСНБ РК 2015	**Конструкции металлические**	т	0.0029		660056.08	18207.72	1914	53	1674	145	2224
		НР - 72%; СП - 8%				64428.00	5235.66	187	15		165	
Дополнительная смета 2-2-3-доп												

1	2	3	4	5	6	7	8	9	10	11	12
1	Ц13-080201-0901 1308-0201-0901 РСНБ РК 2015	**Кабель до 35 кВ, масса 1 м до 1 кг. Прокладка в проложенных трубах, блоках и коробах**	м кабеля	14.7	315.96	146.66	4645	2156	668	1765	6922
		НР - 72%; СП - 8%			123.90	42.85	1821	630		513	
2	С123-060128-0304 2306-0128-0304 РСНБ РК 2015	**Кабели силовые ВВГ 3х2,5 (ок)-0,66 ГОСТ 16442-80**	км	0.0147	260486.00	--	3829	--	3829	--	4135
		СП - 8%			--	--	--	--		306	
3	Ц13-080206-1901 1308-0206-1901 РСНБ РК 2015	**Труба винипластовая диаметром до 25 мм. Прокладка по установленным конструкциям, по стенам и колоннам с креплением скобами**	м	14.7	400.64	15.73	5889	231	1777	2829	9416
		НР - 72%; СП - 8%			264.00	3.31	3881	49		697	
4	С123-061710-0106 2306-1710-0106 РСНБ РК 2015	**Канал кабельный размерами 25 мм х 25 мм**	м	14.7	107.00	--	1573	--	1573	--	1699
		СП - 8%			--	--	--	--		126	
5	Ц13-080104-0101 1308-0104-0101 РСНБ РК 2015 применит.	**Преобразователь массой до 0,15 т. Монтаж оборудования стабилизатора напряжения**	шкаф	1	16996.61	1671.62	16997	1672	6652	6656	25545
		НР - 72%; СП - 8%			8673.00	571.71	8673	572		1892	
6	Прайс-лист СТПРАЙС-ЛИСТ	**Стабилизаторы напряжения трехфазные серии АСН-ЭМ-9000/3**	шт	1	182437.02	--	182437	--	182437	--	197032
		СП - 8%			--	--	--	--		14595	
7	Ц13-080305-0307 1308-0305-0307 РСНБ РК 2015	**Светильник потолочный или настенный для помещений с нормальными условиями среды, двухламповый. Монтаж с креплением винтами или болтами**	шт.	6	2113.66	929.14	12682	5575	775	7189	21461
		НР - 72%; СП - 8%			1055.34	608.76	6332	3653		1590	
8	С123-070106-0121 2307-0106-0121 РСНБ РК 2015	**Светильник потолочный для светодиодных ламп с опаловым рассеивателем модель ДВО 6560-О мощность 36 Вт, световой поток 2400 лм, цветовая температура 6500 К, степень защиты IP 40 СТ РК 2595-2014**	шт.	6	3947.00	--	23682	--	23682	--	25577
		СП - 8%			--	--	--	--		1895	
9	ПРАЙС-ЛИСТ СТПРАЙС-ЛИСТ АО"КЕЛЕТ"от 20.11.2019г	**Печь электрическая ПЭТ-4/1,5 кВт**	шт	2	6010.71	--	12021	--	12021	--	12983
		СП - 8%			--	--	--	--		962	
		ИТОГО ПО АКТУ:	**Тенге**								**339643**
		В ТОМ ЧИСЛЕ:									
		- Зарплата рабочих строителей	Тенге				22916				
		- Затраты на эксплуатацию машин	Тенге					9796			
		- в том числе зарплата машинистов	Тенге					4931			
		- Материалов, изделий и конструкций	Тенге						261682		

1	2	3	4	5	6	7	8	9	10	11	12
		- Накладные расходы	Тенге							20089	
		- Сметная прибыль	Тенге							25159	
		ИТОГО ПО АКТУ:	**Тенге**								**339643**
		В том числе :	**Тенге**								
		Накладные расходы	**Тенге**								**20089**
		Сметная прибыль	**Тенге**								**25159**
		Итого с временными	**Тенге**						**2,96 %**	**10053**	**349696**
		Итого с зимними удорожаниями	**Тенге**						**3,5 %**	**12239**	**361936**
		Итого с командировочными	**Тенге**							**8597**	**370533**
		Итого с непредвиденными работами и затратами, 2 %	**Тенге**								**377771**
		Итого в текущих ценах 2020 года, к = 1,0348515	**Тенге**								**390937.15**
		Итого с НДС	**Тенге**						**12%**	**46912.46**	**437849.61**

Заказчик

ГУ "Отдел архитектуры, градостроительства и строительства Мендыкаринского района"

(наименование организации)

Руководитель ГУ "Отдел архитектуры, градостроительства и строительства Мендыкаринского района", БИН 050140009750

Бажирав Н.О.

М.П. (должность, подпись, фамилия, имя, отчество)

Эксперт(ы) технического надзора:

ТОО «Дирекция строящихся предприятий «СТРОЙИНТЕГРАЦИЯ»

Директор регионального подразделения Костанайской области _____ **Баженов А.М.**

ИИН 900709350792

№ KZ10VJE00049293; № KZ43VJE00022121; № KZ91VJE00023003

Подрядчик

ТОО "АиФ"

(наименование организации)

Директор ТОО "АиФ", БИН 971140001857

Казимирчик В.И.

М.П. (должность, подпись, фамилия, имя, отчество)

Разработчик проекта строительства или эксперт(ы) авторского надзора:

ТОО "ПИП "Костанайводпроект, БИН 980140003078

Эксперт авторского надзора _____ **Кочин В.Ф.**

Приказ№ 31 от 27.04.2020 г.

Эксперт авторского надзора Кочин В.Ф
№ KZ94VJE00024016 18.02.2014 г., Пр. № 4

Форма 2-В

Заказчик **ГУ "Отдел архитектуры, градостроительства и строительства Мендыкаринского района"**

Подрядчик **ТОО "АиФ"**

Стройка **Реконструкция насосной станции 2-го подъема (Установка обезжелезивания и деманганации) в с.Харьковское Мендыкаринского района Костанайской области.**

Объект **Насосная 2-го подъема произво дительностью 6,5 м3/час.**

Договор подряда (контракт) №20 от 27-04-2020

Дата составления	Отчетный период	
	с	по
28.10.2020	01.10.2020	31.10.2020

Акт приемки выполненных работ
(по ресурсному методу) №4
за октябрь месяц 2020г.
на Водопровод, канализация. лок.см. № 2-2-4

Составлен(а) в текущих ценах на 01.01.2019 г.

№ п/п	Шифр норм, код ресурса	Наименование работ и затрат	Единица измерения	Количество		Стоимость единицы, тенге		Общая стоимость, тенге			Накладные расходы, тенге	Всего стоимость с НР и СП, тенге
						Всего	эксплуатация машин	Всего	эксплуатация машин	материалы		
				на единицу измерения	по проекту	зарплата рабочих-строителей	в т. ч. зарплата машинистов	зарплата рабочих-строителей	в т. ч. зарплата машинистов	оборудование, мебель, инвентарь	Сметная прибыль, тенге	
1	2	3	4	5		6	7	8	9	10	11	12
		РАЗДЕЛ 1.Канализация										
24	Е11-160601-0304 1116-0601-0304 РСНБ РК 2015	**Установка клапанов предохранительных однорычажных диам. 100 мм /Клапан-захлопка/**	1шт	1		7312.21	197.82	7312	198	3648	3446	11618
		НР - 98%; СП - 8%				3466.26	49.56	3466	50		861	
25	С121-060405-1401 2106-0405-1401 РСНБ РК 2015	**Закладные детали и детали крепления массой не более 50 кг с преобладанием то лстолистовой стали без отверстий и сборосварочных операций /Клапан-захлопка/**	т	0.00146		486736.00	--	711	--	711	--	767
		СП - 8%				--	--	--	--		57	
		ИТОГО ПО РАЗДЕЛУ 1	Тенге					8023	198	4359	3446	12385
								3466	50	--	918	
		РАЗДЕЛ 2.Колодцы (Ду.2000 мм-1 шт.)										
		Отмостка										
59	Е11-110101-0203 1111-0101-0203 РСНБ РК 2015	**Слои подстилающие гравийные. Устройство с уплотнением трамбовками**	м3 подстилающего слоя	0.189		8833.75	1670.40	1670	316	797	645	2500
		НР - 94%; СП - 8%				2948.10	681.45	557	129		185	
60	Е11-270602-0202 1127-0602-0202 РСНБ РК 2015 Изм. и доп. вып. 3	**Устройство покрытий из холодных асфальтобето нных смесей, толщиной 3 см, типа ВХ**	м2	1.89		953.19	36.35	1802	69	1646	113	2068
		НР - 108%; СП - 8%				45.91	9.54	87	18		153	
		ИТОГО ПО РАЗДЕЛУ 2	Тенге					3471	384	2443	758	4568
								644	147	--	338	

1	2	3	4	5	6	7	8	9	10	11	12
		ИТОГО ПО АКТУ:	**Тенге**								**16953**
		В ТОМ ЧИСЛЕ:									
		- Зарплата рабочих строителей	Тенге				**4110**				
		- Затраты на эксплуатацию машин	Тенге					**582**			
		- в том числе зарплата машинистов	Тенге					**196**			
		- Материалов, изделий и конструкций	Тенге						**6802**		
		- Накладные расходы	Тенге							**4204**	
		- Сметная прибыль	Тенге							**1256**	
		ИТОГО ПО АКТУ:	**Тенге**								**16953**
		В том числе :	**Тенге**								
		Накладные расходы	**Тенге**								**4204**
		Сметная прибыль	**Тенге**								**1256**
		Итого с временными	**Тенге**						**2,96 %**	**502**	**17455**
		Итого с зимними удорожаниями	**Тенге**						**3,5 %**	**611**	**18066**
		Итого с командировочными	**Тенге**							**429**	**18495**
		Итого с непредвиденными работами и затратами, 2 %	**Тенге**								**18856**
		Итого в текущих ценах 2020 года, к = 1,0348515	**Тенге**								**19513.3**
		Итого с НДС	**Тенге**						**12%**	**2341.60**	**21854.90**

Заказчик

ГУ "Отдел архитектуры, градостроительства и строительства Мендыкаринского района"

(наименование организации)

Руководитель ГУ "Отдел архитектуры, градостроительства и строительства Мендыкаринского района", БИН 060140009750

Бажанов А.О.

М.П. (должность, подпись, фамилия, имя, отчество)

Эксперт(ы) технического надзора:
ТОО «Дирекция строящихся предприятий «СТРОЙИНТЕГРАЦИЯ»

Директор регионального подразделения Костанайской области **Бяженов А.М.**
ИИН 900709350792
№ KZ10VJE00049293; № KZ43VJE00022121; № KZ91VJE00023003

Подрядчик

ТОО "АиФ"

(наименование организации)

Прораб ТОО "АиФ", БИН 971140001857
Казимирчик В.И.

М.П. (должность, подпись, фамилия, имя, отчество)

Разработчик проекта строительства или эксперт(ы) авторского надзора:
ТОО "ПИП "Костанайводпроект, БИН 930140003078

Эксперт авторского надзора **Кочин В.Ф.**
Приказ № 31 от 27.04.2020 г.

Заказчик **ГУ "Отдел архитектуры, градостроительства и ст ельства Мендыкаринского района"**

Подрядчик **ТОО "АиФ"**

Стройка **Реконструкция насосной станции 2-го подъема (Установка обезжелезивания и деманганации) в с.Харьковское Мендыкаринского района Костанайской области.**

Объект **Пруд-испаритель**

Договор подряда (контракт) №20 от 27-04-2020

Дата составления	Отчетный период	
	с	по
28.10.2020	01.10.2020	31.10.2020

Акт приемки выполненных работ
(по ресурсному методу) №5
за октябрь месяц 2020г.
на Пруд-испаритель. лок.см. № 2-3

Составлен(а) в текущих ценах на 01.01.2019 г.

№ п/п	Шифр норм, код ресурса	Наименование работ и затрат	Единица измерения	Количество: на единицу измерения	Количество: по проекту	Стоимость единицы, тенге: Всего / зарплата рабочих-строителей	Стоимость единицы, тенге: эксплуатация машин / в т. ч. зарплата машинистов	Общая стоимость, тенге: Всего / зарплата рабочих-строителей	Общая стоимость, тенге: эксплуатация машин / в т. ч. зарплата машинистов	Общая стоимость, тенге: материалы / оборудование, мебель, инвентарь	Накладные расходы, тенге / Сметная прибыль, тенге	Всего стоимость с НР и СП, тенге
1	2	3	4	5		6	7	8	9	10	11	12
		Противофильтрационные мероприятия										
19	E11-060101-0119 1106-0101-0119 РСНБ РК 2015 Изм. и доп. вып. 15	**Фундаменты ленточные бетонные. Устройство /Зуб монолитный/**	м3	2.24		19577.20	1325.45	43853	2969	34207	6651	54544
		НР - 91%; СП - 8%				2980.74	282.21	6677	632		4040	
		ИТОГО ПО АКТУ:	Тенге									54544
		В ТОМ ЧИСЛЕ:										
		- Зарплата рабочих строителей	Тенге					6677				
		- Затраты на эксплуатацию машин	Тенге						2969			
		- в том числе зарплата машинистов	Тенге						632			
		- Материалов, изделий и конструкций	Тенге							34207		
		- Накладные расходы	Тенге								6651	
		- Сметная прибыль	Тенге								4040	
		ИТОГО ПО АКТУ:	Тенге									54544
		В том числе :	Тенге									
		Накладные расходы	Тенге									6651
		Сметная прибыль	Тенге									4040
		Итого с временными	Тенге							2,96 %	1615	56159
		Итого с зимними удорожаниями	Тенге							3,5 %	1966	58124
		Итого с командировочными	Тенге								1381	59505
		Итого с непредвиденными работами и затратами, 2 %	Тенге									60667
		Итого в текущих ценах 2020 года, к = 1,0348515	Тенге									62781.44
		Итого с НДС	Тенге							12%	7533.77	70315.21

Заказчик

ГУ "Отдел архитектуры, градостроительства и строительства Мендыкаринского района"
(наименование организации)

Руководитель ГУ "Отдел архитектуры, градостроительства и строительства Мендыкаринского района", БИН 060140009750
Бажанов Н.О.
М.П. (должность, подпись, фамилия, имя, отчество)

Эксперт(ы) технического надзора:
ТОО «Дирекция строящихся предприятий «СТРОЙИНТЕГРАЦИЯ»
Директор регионального подразделения Костанайской области Баженов А.М.
ИИН 900709350792
№ KZ10VJE00049293; № KZ43VJE00022121; № KZ91VJE00023003

Подрядчик

ТОО "АиФ"
(наименование организации)

Прораб ТОО "АиФ", БИН 971140001857
Казимирчик В.И.
М.П. (должность, подпись, фамилия, имя, отчество)

Разработчики проекта строительства или эксперт(ы) авторского надзора:
ТОО "ПИП "Костанайгидропроект", БИН 980140003078
Эксперт авторского надзора Кочин В.Ф.
Приказ№ 31 от 27.04.2020 г.

Форма 2-В

Заказчик **ГУ "Отдел архитектуры, градостроительства и строительства Мендыкаринского района"**

Подрядчик **ТОО "АиФ"**

Стройка **Реконструкция насосной станции 2-го подъема (Установка обезжелезивания и деманганации) в с.Харьковское Мендыкаринского района Костанайской области.**

Объект **Контрольно-пропускной пункт**

Договор подряда (контракт) №20 от 27-04-2020

Дата составления	Отчетный период	
	с	по
28.10.2020	01.10.2020	31.10.2020

Акт приемки выполненных работ
(по ресурсному методу) №6
за октябрь месяц 2020г.
на Общестроительные работы. лок.см. № 3-1-1

Составлен(а) в текущих ценах на 01.01.2019 г.

№ п/п	Шифр норм, код ресурса	Наименование работ и затрат	Единица измерения	Количество: на единицу измерения	Количество: по проекту	Стоимость единицы, тенге: Всего / зарплата рабочих-строителей	Стоимость единицы, тенге: эксплуатация машин / в т. ч. зарплата машинистов	Общая стоимость, тенге: Всего / зарплата рабочих-строителей	Общая стоимость, тенге: эксплуатация машин / в т. ч. зарплата машинистов	Общая стоимость, тенге: материалы / оборудование, мебель, инвентарь	Накладные расходы, тенге / Сметная прибыль, тенге	Всего стоимость с НР и СП, тенге
1	2	3	4	5		6	7	8	9	10	11	12
		РАЗДЕЛ 1.Кровля										
46	Е11-120101-1501 1112-0101-1501 РСНБ РК 2015	**Пароизоляция оклеечная. Устройство в один слой**	м2 изолируемой поверхности	18.78		619.91	27.00	11642	507	7642	3280	16116
		НР - 92%; СП - 8%				186.00	3.84	3493	72		1194	
47	Е11-120101-1402 1112-0101-1402 РСНБ РК 2015	**Покрытия. Утепление керамзитом**	м3 утеплителя	1.878		14454.55	1687.94	27146	3170	19558	4792	34493
		НР - 92%; СП - 8%				2352.28	421.26	4418	791		2555	
48	Е11-120101-1305 1112-0101-1305 РСНБ РК 2015	**Покрытия. Утепление плитами из легких (ячеистых) бетонов или фибролита насухо**	м2 утепляемого покрытия	18.78		488.50	131.25	9174	2465	867	6054	16446
		НР - 92%; СП - 8%				311.10	39.28	5842	738		1218	
49	С121-110101-0120 2111-0101-0120 РСНБ РК 2015	**Плиты из минеральной ваты на синтетическом связующем теплоизоляционны е марки П-160 ГОСТ 9573-2012**	м3	2.90151		26317.00	--	76359	--	76359	--	82468
		СП - 8%				--	--	--	--		6109	
50	Е11-120101-1701 1112-0101-1701 РСНБ РК 2015	**Стяжки выравнивающие цементно-песчаные толщиной 15 мм. Устройство**	м2 стяжки	18.78		575.75	100.23	10813	1882	4970	4060	16062
		НР - 92%; СП - 8%				210.92	24.04	3961	451		1190	
51	Е11-120101-1702 1112-0101-1702 РСНБ РК 2015 К=15	**Стяжки выравнивающие цементно-песч аные. Устройство. добавлять на каждый 1 мм изменен ия толщины к норме 11-120101-1701**	м2 стяжки	18.78		245.25	22.20	4606	417	3969	299	5297
		НР - 92%; СП - 8%				11.72	5.58	220	105		392	
52	Е11-120101-1601 1112-0101-1601 РСНБ РК 2015	**Основания из бетона или раствора под водоизоляционный кровельн ый ковер. Огрунтовка битумной грунтовкой с ее приг отовлением**	м2 кровли	18.78		115.05	1.05	2161	20	1238	839	3240
		НР - 92%; СП - 8%				48.08	0.50	903	9		240	
53	Е11-120101-0212 1112-0101-0212 РСНБ РК 2015	**Кровли плоские двухслойные из наплавляемых битумно-полимерны х материалов. Устройство**	м2 кровли	18.78		329.20	14.29	6182	268	3410	2386	9254
		НР - 92%; СП - 8%				133.35	4.74	2504	89		685	

1	2	3	4	5	6	7	8	9	10	11	12
54	Е11-120101-0213 1112-0101-0213 РСНБ РК 2015 Изм. и доп. вып. 10	Кровли плоские двухслойные из наплавляемых битумно-полимерных материал ов. На каждый следующий слой добавлять к норме 1112-0101-0212	м2 кровли	18.78	106.80	6.76	2006	127	745	1082	3335
		НР - 92%; СП - 8%			60.37	2.26	1134	42		247	
55	С121-100403-0305 2110-0403-0305 РСНБ РК 2015	Рулонные наплавляемые кровельные и гидроизоляционные битумно-полимерные ма териалы эконом-класса, гибкость на брусе R 25 мм, t от -2°С до 0°С, теплостойкость от +70°С до +85°С , стеклохолст, пленка/пленка, марка ХПП-3,0 ГОСТ 3 0547-97	м2	43.194	366.00	–	15809	–	15809	–	17074
		СП - 8%			–	–	–	–		1265	
56	С121-100403-1605 2110-0403-1605 РСНБ РК 2015	Рулонные наплавляемые кровельные и гидроизоляционные битумно-полимерные ма териалы элит-класса, модифицированные СБС-полимеро м, гибкость на брусе R 25 мм, t от -25°С до -20°С, теплостойкость от +85°С до +95°С, стеклохолст, кр ошка/пленка, марка ХКП-4,0 ГОСТ 30547-97	м2	21.597	771.00	–	16651	–	16651	–	17983
		СП - 8%			–	–	–	–		1332	
57	Е11-120101-0402 1112-0101-0402 РСНБ РК 2015	Устройство примыканий рулонных и мастичных кровель к стенам и парапетам высотой бо лее 600 мм с одним фартуком	м	16.5	2508.28	54.04	41387	892	32463	7499	52797
		НР - 92%; СП - 8%			486.78	7.26	8032	120		3911	
58	Е11-120101-1001 1112-0101-1001 РСНБ РК 2015	Устройство мелких покрытий /брандмауэров, парапетов, свесов и т.п./ из листовой оцинкованной стали	м2	17.9384	2904.13	13.76	52095	247	33767	16690	74288
		НР - 92%; СП - 8%			1007.96	3.35	18081	60		5503	
		ИТОГО ПО РАЗДЕЛУ 1	Тенге				276030	9995	217448	46981	348853
							48588	2478	–	25841	
		РАЗДЕЛ 2.Полы									
		Тип Д109									
59	Е11-110101-0204 1111-0101-0204 РСНБ РК 2015	Слои подстилающие щебеночные. Устройство с уплотнением трамбовками	м3 подстилающего слоя	0.9288	8745.59	1670.40	8123	1551	3710	3285	12321
		НР - 94%; СП - 8%			3081.24	681.45	2862	633		913	
60	Е11-110101-1201 1111-0101-1201 РСНБ РК 2015 Изм. и доп. вып. 7	Лаги. Укладка по кирпичным столбикам	м2 пола	11.61	1521.44	18.84	17664	219	12063	5143	24631
		НР - 94%; СП - 8%			463.54	7.68	5382	89		1825	
61	Е11-110101-0401 1111-0101-0401 РСНБ РК 2015	Гидроизоляция оклеечная рулонными материалами на битумной масти ке. Устройство первого слоя	м2 изолируемой поверхности	11.61	1452.06	89.28	16858	1036	8529	6979	25745
		НР - 94%; СП - 8%			628.16	11.35	7293	132		1907	
62	Е11-110101-0402 1111-0101-0402 РСНБ РК 2015	Гидроизоляция оклеечная рулонными материалами на битумной масти ке. Устройство последующего слоя	м2 изолируемой по верхности	11.61	896.51	43.92	10409	510	5499	4207	15785
		НР - 94%; СП - 8%			379.01	6.47	4400	75		1169	
63	Е11-110101-3302 1111-0101-3302 РСНБ РК 2015	Покрытия дощатые толщиной 36 мм. Устройство	м2 покрытия	11.61	6163.46	45.99	71558	534	63788	7036	84882
		НР - 94%; СП - 8%			623.24	21.51	7236	250		6288	
64	Е11-110101-3901 1111-0101-3901 РСНБ РК 2015	Устройство плинтусов деревянных	м	11.7261	445.22	2.10	5221	25	4266	885	6594
		НР - 94%; СП - 8%			79.33	0.99	930	12		488	
		Тип 388									

1	2	3	4	5	6	7	8	9	10	11	12
65	Е11-110101-0204 1111-0101-0204 РСНБ РК 2015	Слои подстилающие щебеночные. Устройство с уплотнением трамбовками	м3 подстил ающего слоя	0.4704	8745.59	1670.40	4114	786	1879	1664	6240
		НР - 94%; СП - 8%			3081.24	681.45	1449	321		462	
66	Е11-110101-0209 1111-0101-0209 РСНБ РК 2015 Изм. и доп. вып. 14	Слои подстилающие бетонные. Устройство с уплотнением трамбовками	м3 подстилаю щего слоя	0.4704	19939.94	7.68	9380	4	7739	1539	11792
		НР - 94%; СП - 8%			3480.66	--	1637	--		874	
67	Е11-110101-1101 1111-0101-1101 РСНБ РК 2015	Стяжки цементные толщиной 20 мм. Устройство	м2 стяжки	5.88	665.36	27.77	3912	163	1863	1846	6219
		НР - 94%; СП - 8%			320.76	13.17	1886	77		461	
68	Е11-110101-1102 1111-0101-1102 РСНБ РК 2015 К=7	Стяжки цементные. Устройство. добавлять на каждые 5 мм изм енения толщины стяжки к норме 11-110101-1101	м2 ст яжки	6.16	613.62	33.06	3780	204	3405	249	4351
		НР - 94%; СП - 8%			27.75	15.24	171	94		322	
69	Е11-110101-2803 1111-0101-2803 РСНБ РК 2015	Покрытия из плиток керамических для полов одноцветных с красителем на битумной мас тике. Устройство	м2 покрытия	5.88	3810.22	45.31	22404	266	13360	8294	33154
		НР - 94%; СП - 8%			1492.92	7.63	8778	45		2456	
70	Е11-110101-3904 1111-0101-3904 РСНБ РК 2015	Плинтуса из плиток керамических. Устройство	м плинтусов	5.9388	548.94	1.57	3260	9	1541	1611	5261
		НР - 94%; СП - 8%			287.92	0.74	1710	4		390	
		ИТОГО ПО РАЗДЕЛУ 2	Тенге				176682	5307	127642	42738	236975
							43735	1732	--	17555	
		РАЗДЕЛ 3.Проемы									
71	Е11-100107-0101 1110-0107-0101 РСНБ РК 2015 Изм. и доп. вып. 9	Проемы дверные наружные площадью до 3 м2 в каменных с тенах. Установка блоков	м2	1.84314	2568.04	536.67	4733	989	1824	1946	7214
		НР - 90%; СП - 8%			1041.94	131.46	1920	242		534	
72	С121-090102-0217 2109-0102-0217 РСНБ РК 2015	Блоки дверные входные однопольные с глухими полотнами ДНГ 21-9П; ДНГ 21-10П	м2	1.84314	15124.00	--	27876	--	27876	--	30106
		СП - 8%			--	--	--	--		2230	
73	Е11-090403-0401 1109-0403-0401 РСНБ РК 2015 Изм. и доп. вып. 9	Блоки дверные стальные однопольные площадью до 2 м2. Установка в к ирпичных стенах	м2	3.822	2698.07	46.68	10312	178	1845	5768	17367
		НР - 69%; СП - 8%			2168.72	18.63	8289	71		1286	
74	С121-090402-0203 2109-0402-0203 РСНБ РК 2015	Блоки дверные стальные наружные однопольные, с замкнутой коробкой ГОСТ 31173-2003	м2	3.822	30452.00	--	116388	--	116388	--	125699
		СП - 8%			--	--	--	--		9311	
75	С121-090404-0307 2109-0404-0307 РСНБ РК 2015	Замок сувальный врезной с защелкой, управляемой ручками ЗВ9 ГОСТ 5089-2011	шт.	2	5861.00	--	11722	--	11722	--	12660
		СП - 8%			--	--	--	--		938	
76	С121-090404-0301 2109-0404-0301 РСНБ РК 2015	Замок цилиндровый врезной ЗВ1 ГОСТ 5089-2011	шт.	1	1800.00	--	1800	--	1800	--	1944

1	2	3	4	5	6	7	8	9	10	11	12
		СП - 8%			--	--	--	--		144	
77	С121-090404-1003 2109-0404-1003 РСНБ РК 2015	**Ручки-скобы РС200, РС250, РС300, РС400, РС500, РС600 для входных дверей в здания ГОСТ Т 5087-80**	пара	3	4257.00	--	12771	--	12771	--	13793
		СП - 8%			--	--	--	--		1022	
78	Е11-100501-0101 1110-0501-0101 РСНБ РК 2015 Изм. и доп. вып. 14	**Установка оконных блоков из ПХВ профилей глухих площадью проема до 2 м2**	м2	1.08	2958.76	160.51	3195	173	1413	1522	5095
		НР - 90%; СП - 8%			1490.01	75.55	1609	82		377	
79	С121-090201-0101 2109-0201-0101 РСНБ РК 2015	**Блоки оконные из ПВХ профилей толщиной 60 мм одностворчатые одинарной конструк ции со стеклопакетом однокамерным, не открывающиес я: глухие ГОСТ 30674-99**	м2	1.08	12875.00	--	13905	--	13905	--	15017
		СП - 8%			--	--	--	--		1112	
80	Е11-100501-0103 1110-0501-0103 РСНБ РК 2015 Изм. и доп. вып. 15	**Установка оконных блоков из ПХВ профилей поворотных /откидных, пово ротно-откидных/, одностворчатых площадью проема до 2 м2**	м2	4.32	3377.58	166.23	14591	718	7805	5755	21974
		НР - 90%; СП - 8%			1404.63	75.55	6068	326		1628	
81	С121-090201-0303 2109-0201-0303 РСНБ РК 2015	**Блоки оконные из ПВХ профилей толщиной 60 мм двухстворчатые одинарной констр укции со стеклопакетом однокамерным, поворотно-отк идной фурнитурой: двухэлементные - импост и поворо тно-откидная створка ГОСТ 30674-99**	м2	4.32	20859.00	--	90111	--	90111	--	97320
		СП - 8%			--	--	--	--		7209	
82	Е11-100501-0402 1110-0501-0402 РСНБ РК 2015 Изм. и доп. вып. 8	**Доски подоконные из ПВХ. Установка в стенах каменных толщиной свыше 0,5 1 м**	п/м	3.9	1560.78	9.32	6087	36	5186	794	7431
		НР - 90%; СП - 8%			221.71	4.44	865	17		550	
83	Е11-100501-0401 1110-0501-0401 РСНБ РК 2015 Изм. и доп. вып. 8	**Доски подоконные из ПВХ. Установка в стенах каменных толщиной до 0,51 м**	п/м	1.3	1069.36	4.76	1390	6	1098	260	1782
		НР - 90%; СП - 8%			219.74	2.27	286	3		132	
84	С121-090205-0110 2109-0205-0110 РСНБ РК 2015	**Доски подоконные из ПВХ профилей не ламинированные шириной 600 мм ГОСТ 23166-99**	м	3.9	2864.00	--	11170	--	11170	--	12063
		СП - 8%			--	--	--	--		894	
85	С121-090205-0101 2109-0205-0101 РСНБ РК 2015	**Доски подоконные из ПВХ профилей не ламинированные шириной 150 мм ГОСТ 23166-99**	м	1.3	750.00	--	975	--	975	--	1053
		СП - 8%			--	--	--	--		78	
86	С121-090206-0301 2109-0206-0301 РСНБ РК 2015	**Заглушки подоконника из ПВХ профилей торцевые ГОСТ 23166-99**	шт.	8	111.00	--	888	--	888	--	959
		СП - 8%			--	--	--	--		71	
87	Е11-120101-0802 1112-0101-0802 РСНБ РК 2015	**Устройство обделок на фасадах /наружные подоконники, пояски, балконы и др./ б ез водосточных труб наруж. подоконник**	м2	1.08	129.97	0.26	140	--	85	51	206
		НР - 92%; СП - 8%			50.81	0.12	55	--		15	
		ИТОГО ПО РАЗДЕЛУ 3	**Тенге**				**328054**	**2102**	**306862**	**16096**	**371683**

1	2	3	4	5	6	7	8	9	10	11	12
							19092	742	--	27531	
		РАЗДЕЛ 4.Внутренняя отделка									
88	Е11-150203-0203 1115-0203-0203 РСНБ РК 2015 Изм. и доп. вып. 4	Оштукатуривание улучшенное поверхно стей цементно-известковым или цементным раствором по камню и бетону стен	м2	25.005	1298.70	74.93	32474	1874	8396	18913	55498
		НР - 80%; СП - 8%			888.00	57.45	22204	1437		4111	
89	Е11-150204-0101 1115-0204-0101 РСНБ РК 2015	Штукатурка плоских поверхностей оконных и дверных от косов по бетону и камню	м2	11.514	2944.45	42.68	33902	491	9112	19636	57822
		НР - 80%; СП - 8%			2110.41	21.36	24299	246		4283	
90	Е11-150401-0201 1115-0401-0201 РСНБ РК 2015 Изм. и доп. вып. 4	Поверхности внутри помещений. Окраска водными состава ми известковая по штукатурке	м2 окрашиваемой повер хности	45.9	97.17	0.73	4460	34	410	3226	8301
		НР - 80%; СП - 8%			87.49	0.35	4016	16		615	
91	Е11-070516-0115 1107-0516-0115 РСНБ РК 2015	Промазка и расшивка снизу швов панелей перекрытий раствором	м	12	377.37	2.62	4528	31	66	5246	10556
		НР - 118%; СП - 8%			369.22	1.24	4431	15		782	
92	Е11-150401-0201 1115-0401-0201 РСНБ РК 2015 Изм. и доп. вып. 4	Поверхности внутри помещений. Окраска водными составами из вестковая по штукатурке	м2 окрашиваемой поверхност и	16.47	97.17	0.73	1600	12	147	1157	2978
		НР - 80%; СП - 8%			87.49	0.35	1441	6		221	
93	Е11-150403-0103 1115-0403-0103 РСНБ РК 2015 Изм. и доп. вып. 12	Полы. Окраска простая масляными составами по дереву	м2 окрашиваемой поверхности	11.61	422.31	1.26	4903	15	2160	2188	7659
		НР - 80%; СП - 8%			235.00	0.60	2728	7		567	
		ИТОГО ПО РАЗДЕЛУ 4	Тенге				81868	2457	20291	50366	142814
							59120	1726	--	10579	
		РАЗДЕЛ 5.Разные работы									
		Отмостка(АС.12)									
94	Е11-110101-0204 1111-0101-0204 РСНБ РК 2015	Слои подстилающие щебеночные. Устройство с уплотнением трамбовками	м3 подстилаю щего слоя	3.267	8745.59	1670.40	28572	5457	13049	11555	43337
		НР - 94%; СП - 8%			3081.24	681.45	10066	2226		3210	
95	Е11-060101-0101 1106-0101-0101 РСНБ РК 2015	Устройство бетонной подготовки	м3	4.9005	18690.95	1084.07	91595	5312	80541	6227	105648
		НР - 91%; СП - 8%			1171.80	224.63	5742	1101		7826	
		Крыльца(АС.12)									
96	Е11-110101-0204 1111-0101-0204 РСНБ РК 2015	Слои подстилающие щебеночные. Устройство с уплотнением трамбовками	м3 подс тилающего слоя	0.54	8745.59	1670.40	4723	902	2157	1910	7163
		НР - 94%; СП - 8%			3081.24	681.45	1664	368		531	
97	Е11-060101-0101 1106-0101-0101 РСНБ РК 2015	Устройство бетонной подготовки	м3	0.54	21366.41	1084.07	11538	585	10320	686	13202
		НР - 91%; СП - 8%			1171.80	224.63	633	121		978	

1	2	3	4	5	6	7	8	9	10	11	12
98	Е11-060301-0410 1106-0301-0410 РСНБ РК 2015	Армирование подстилающих слоев и набетонок	1т	0.01044	14121.06	1352.90	147	14	–	126	296
		НР - 91%; СП - 8%			12736.80	555.78	133	6		22	
99	С121-050309-0301 2105-0309-0301 РСНБ РК 2015	Сетки арматурные сварные из арматурной проволоки В-1, Вр1 диаметром от 3 до 5 мм ГОСТ 23279-2012	т	0.01108	270653.00	–	2999	–	2999	–	3239
		СП - 8%			--	--	--	--		240	
		Решетка(АС-13)									
100	Е11-090305-0401 1109-0305-0401 РСНБ РК 2015	Монтаж защитных ограждений оборудования	т	0.13743	106163.33	1525.83	14590	210	1327	9049	25530
		НР - 69%; СП - 8%			94977.00	447.81	13053	62		1891	
101	С121-060405-1201 2106-0405-1201 РСНБ РК 2015	Конструкции стальные индивидуальные решетчатые сварные массой до 0,1 т ГОСТ 23118-2012	т	0.13743	557947.00	–	76679	–	76679	–	82813
		СП - 8%			--	--	--	--		6134	
102	Е11-130301-1406 1113-0301-1406 РСНБ РК 2015 К=2	Поверхности металлические огрунтованные. Окраска эмалями ПФ-115 /за два раза/	м2	1.9494	174.20	3.30	340	6	239	66	438
		НР - 69%; СП - 8%			48.52	0.50	95	1		32	
		Решетка для вытирания ног (серия.1.100.2-5.1),(АС.5)									
103	С121-060405-1201 2106-0405-1201 РСНБ РК 2015	Конструкции стальные индивидуальные решетчатые свар ные массой до 0,1 т ГОСТ 23118-2012	т	0.02568	557947.00	–	14328	–	14328	–	15474
		СП - 8%			--	--	--	--		1146	
		ИТОГО ПО РАЗДЕЛУ 5	Тенге				245510	12487	201639	29619	297140
							31386	3885	--	22010	
		РАЗДЕЛ 6.Отопление и вентиляция									
104	Е11-180301-0103 1118-0301-0103 РСНБ РК 2015	Конвекторы. Установка	кВт	4	1083.08	72.51	4332	290	35	4062	9066
		НР - 98%; СП - 8%			1001.84	34.33	4007	137		672	
105	С123-051002-0202 2305-1002-0202 РСНБ РК 2015	Электрический конвектор ЭВУБ-1,0, с терморегулятором	шт.	1	17120.00	–	17120	–	17120	–	18490
		СП - 8%			--	--	--	--		1370	
106	С123-051002-0203 2305-1002-0203 РСНБ РК 2015	Электрический конвектор ЭВУБ-1,5, с терморегулятором	шт.	2	20181.00	–	40362	–	40362	–	43591
		СП - 8%			--	--	--	--		3229	
		ИТОГО ПО РАЗДЕЛУ 6	Тенге				61814	290	57517	4062	71147
							4007	137	--	5271	
		ИТОГО ПО АКТУ:	Тенге								1468607
		В ТОМ ЧИСЛЕ:									
		- Зарплата рабочих строителей	Тенге				205928				
		- Затраты на эксплуатацию машин	Тенге					32638			
		- в том числе зарплата машинистов	Тенге					10699			
		- Материалов, изделий и конструкций	Тенге						931399		
		- Накладные расходы	Тенге							189862	

1	2	3	4	5	6	7	8	9	10	11	12
		- Сметная прибыль	Тенге							108787	
		ИТОГО ПО АКТУ:	Тенге								1468607
		В том числе :	Тенге								
		Накладные расходы	Тенге								189862
		Сметная прибыль	Тенге								108787
		Итого с временными	Тенге						2,96 %	43471	1512078
		Итого с зимними удорожаниями	Тенге						3,5 %	52923	1565000
		Итого с командировочными	Тенге							37172	1602173
		Итого с непредвиденными работами и затратами, 2 %	Тенге								1633473
		Итого в текущих ценах 2020 года, к = 1,0348515	Тенге								1690400.43
		Итого с НДС	Тенге						12%	202848.05	1893248.49

Заказчик

ГУ "Отдел архитектуры, градостроительства и строительства Мендыкаринского района"

(наименование организации)

Руководитель ГУ "Отдел архитектуры, градостроительства и строительства Мендыкаринского района", БИН 960140009750

Бажрин Н.О.

М.П. (должность, подпись, фамилия, имя, отчество)

Эксперт(ы) технического надзора:

ТОО «Дирекция строящихся предприятий «СТРОЙИНТЕГРАЦИЯ»

Директор регионального подразделения Костанайской области _____ **Баженов А.М.**

ИИН 900709350792

№ KZ10VJE00049293; № KZ43VJE0002212 № KZ91VJE00023003

Подрядчик

ТОО "АиФ"

(наименование организации)

Прораб ТОО "АиФ", БИН 971140001857

Казимирчик В.И.

(М.П. (должность, подпись, фамилия, имя, отчество)

Разработчики проекта строительства или эксперт(ы) авторского надзора:

ТОО "ПИП "Костанайводпроект, БИН 930140003078

Эксперт авторского надзора _____ **Кочин В.Ф.**

Приказ№ 31 от 27.04.2020 г.

Эксперт авторского надзора Кочин В.Ф.
№ KZ94VJE00024016 18.02.2014 г., Пр. № 46

Форма 2-В

Заказчик **ГУ "Отдел архитектуры, градостроительства и строительства Мендыкаринского района"**

Подрядчик **ТОО "АиФ"**

Стройка **Реконструкция насосной станции 2-го подъема (Установка обезжелезивания и деманганации) в с.Харьковское Мендыкаринского района Костанайской области.**

Объект **Контрольно-пропускной пункт**

Договор подряда (контракт) №20 от 27-04-2020

Дата составления	Отчетный период	
	с	по
28.10.2020	01.10.2020	31.10.2020

Акт приемки выполненных работ
(по ресурсному методу) №7
за октябрь месяц 2020г.
на Электроосвещение и силовое оборудование. лок.см. № 3-1-2

Составлен(а) в текущих ценах на 01.01.2019 г.

№ п/п	Шифр норм, код ресурса	Наименование работ и затрат	Единица измерения	Количество		Стоимость единицы, тенге		Общая стоимость, тенге			Накладные расходы, тенге	Всего стоимость с НР и СП, тенге
						Всего	эксплуатация машин	Всего	эксплуатация машин	материалы		
				на единицу измерения	по проекту	зарплата рабочих-строителей	в т. ч. зарплата машинистов	зарплата рабочих-строителей	в т. ч. зарплата машинистов	оборудование, мебель, инвентарь	Сметная прибыль, тенге	
1	2	3	4	5		6	7	8	9	10	11	12
		РАЗДЕЛ 1.Электроосвещение										
1	Ц13-080305-0306 1308-0305-0306 РСНБ РК 2015	**Светильник потолочный или настенный однолампoвый с креплением винтами для помещений с нормальными условиями среды**	шт	3		1829.92	735.49	5490	2206	388	3123	9302
		НР - 72%; СП - 8%				965.25	480.61	2896	1442		689	
2	С123-070102-1413 2307-0102-1413 РСНБ РК 2015	**Светильники для люминесцентных ламп со степенью защиты IP65 ETANJ 1x36 ГОСТ 17677-82 + светильник RKL 160**	шт.	3		6150.00	–	18450	–	18450	–	19926
		СП - 8%				--	--	--	--		1476	
3	С123-070104-0501 2307-0104-0501 РСНБ РК 2015	**Лампы светодиодные, модели КОСМОС LED GL 45, напряжение электрической сети 220 В, цо коль Е27, мощность 5 Вт**	шт.	3		731.00	–	2193	–	2193	–	2368
		СП - 8%				--	--	--	--		175	
4	Ц13-080305-0402 1308-0305-0402 РСНБ РК 2015	**Светильник с люминесцентными лампами, отдельно устанавливаемый на штырях, с 2 лампами в светильнике**	шт	2		2325.10	848.04	4650	1696	406	2584	7813
		НР - 72%; СП - 8%				1274.13	520.33	2548	1041		579	
5	С123-070102-0119 2307-0102-0119 РСНБ РК 2015	**Светильники для люминесцентных ламп, тип ЛСП01-2х36-012 ГОСТ 17677-82**	шт.	2		4960.00	–	9920	–	9920	–	10714
		СП - 8%				--	--	--	--		794	
6	С123-070104-0404 2307-0104-0404 РСНБ РК 2015	**Лампы компактные люминесцентные, модели DULUX EL LL 21W, напряжение электрической се ти 220 В, мощность 21 Вт, цоколь Е27**	шт.	4		646.00	–	2584	–	2584	–	2791

1	2	3	4	5	6	7	8	9	10	11	12
		СП - 8%			--	--	--	--		207	
7	Прайс-лист ТОО "Костанайская кабельная компания"г.Костанай от 22.02.2019г.стр.12	Ст артер	шт	4	72.86	--	291	--	291	--	315
		СП - 8%			--	--	--	--		23	
8	Ц13-080305-0102 1308-0305-0102 РСНБ РК 2015	Выключатель одноклавишный утопленного типа при скрытой проводке	шт	1	389.69	3.52	390	4	13	270	712
		НР - 72%; СП - 8%			373.23	1.20	373	1		53	
9	С123-070218-1502 2307-0218-1502 РСНБ РК 2015	Выключатель одноклавишный с индикатором, скрытой проводки, номинальное напряжение до 250 В, номинальный ток от 4 А до 10 А, степень за щиты IP20 ГОСТ Р 51324.1-2012	шт.	1	351.00	--	351	--	351	--	379
		СП - 8%			--	--	--	--		28	
10	Ц13-080305-0105 1308-0305-0105 РСНБ РК 2015	Выключатель двухклавишный утопленного типа при скрытой проводке	шт	1	389.69	3.52	390	4	13	270	712
		НР - 72%; СП - 8%			373.23	1.20	373	1		53	
11	С123-070218-1504 2307-0218-1504 РСНБ РК 2015	Выключатель двухклавишный с индикатором, скрытой проводки, номинальное напряжение до 250 В, номинальный ток от 4 А до 10 А, степень за щиты IP20 ГОСТ Р 51324.1-2012	шт.	1	369.00	--	369	--	369	--	399
		СП - 8%			--	--	--	--		30	
12	Ц13-080305-0101 1308-0305-0101 РСНБ РК 2015	Выключатель одноклавишный неутопленного типа при открытой проводке	шт	2	435.02	3.54	870	7	14	613	1602
		НР - 72%; СП - 8%			424.71	0.90	849	2		119	
13	С123-070218-1602 2307-0218-1602 РСНБ РК 2015	Выключатель одноклавишный с индикатором, открытой проводки, номинальное напряжение д о 250 В, номинальный ток от 4 А до 10 А, степень з ащиты IP20 ГОСТ Р 51324.1-2012	шт.	2	237.00	--	474	--	474	--	512
		СП - 8%			--	--	--	--		38	
14	С123-070202-1401 2307-0202-1401 РСНБ РК 2015	Коробки ответвительные стальные с полиэтиленовой крышкой,степень защиты 1Р31, тип У 197 УХЛ3	1000шт	0.01	39.00	--	1	--	1	--	1
					--	--	--	--		--	
15	Ц13-080206-1101 1308-0206-1101 РСНБ РК 2015 Изм. и доп. вып. 9	Кабели с креплением накладными скоб ами, полосками с установкой ответвительных коробок : кабель 2-4-жильный, сечение жилы до 16 мм2	м	26	828.46	27.82	21540	723	7089	10025	34090
		НР - 72%; СП - 8%			528.00	7.52	13728	196		2525	

1	2	3	4	5	6	7	8	9	10	11	12
16	С123-060144-0503 2306-0144-0503 РСНБ РК 2015	Кабели силовые, не распространяющие горение ВВГнг 3х1,5 (ок)-0,66 ГОСТ 16442-80	км	0.01632	171879.00	--	2805	--	2805	--	3029
		СП - 8%			--	--	--	--		224	
17	С123-060144-0303 2306-0144-0303 РСНБ РК 2015	Кабели силовые, не распространяющие горение ВВГнг 2х1,5 (ок)-0,66 ГОСТ 16442-80	км	0.0102	117981.00	--	1203	--	1203	--	1300
		СП - 8%			--	--	--	--		96	
18	Прайс-лист ТОО "Костанайская кабельная компания"г.Костанай от 22.01.2019г.стр.16	Фонарь аккумуляторный ФОС3-5/6	шт	1	32785.71	--	32786	--	32786	--	35409
		СП - 8%			--	--	--	--		2623	
		ИТОГО ПО РАЗДЕЛУ 1	Тенге				104757	4640	79350	16885	131374
							20768	2682	--	9732	
		РАЗДЕЛ 2.Силовое оборудование									
19	Ц13-080304-0304 1308-0304-0304 РСНБ РК 2015	Шкаф (пульт) управления навесной, высота, ширина и глубина до 600х600х350 м м. Установка	шт.	1	4022.60	1375.22	4023	1375	74	2201	6722
		НР - 72%; СП - 8%			2574.00	483.21	2574	483		498	
20	С123-070201-0102 2307-0201-0102 РСНБ РК 2015	Щиты распределительные навесные модели ЩРн-24з-0 74 У2 IР54, типа ИЭК ГОСТ Р 51778-2 001	шт.	1	10131.00	--	10131	--	10131	--	10941
		СП - 8%			--	--	--	--		810	
21	Ц13-080303-0601 1308-0303-0601 РСНБ РК 2015 Изм. и доп. вып. 6	Автомат одно-, двух-, трехполюсный, устанавливаемый на конструкции, на стене или колонне, на ток до 25 А	шт	8	2624.98	25.52	21000	204	11036	7027	30269
		НР - 72%; СП - 8%			1220.00	--	9760	--		2242	
22	С123-070204-1606 2307-0204-1606 РСНБ РК 2015	Автоматы дифференциальные АД12 2Р 16А 30 мА ГОСТ Р 51327.1-2010	шт.	3	3180.00	--	9540	--	9540	--	10303
		СП - 8%			--	--	--	--		763	
23	С123-070204-0810 2307-0204-0810 РСНБ РК 2015	Выключатель автоматический ВА47-29 1Р 16А 4.5 кА характеристика D ГОСТ Р 51327.1-201 0	шт.	4	637.00	--	2548	--	2548	--	2752
		СП - 8%			--	--	--	--		204	
24	С123-070204-0844 2307-0204-0844 РСНБ РК 2015	Выключатель автоматический ВА47-29 3Р 25А 4,5 кА характеристика D ГОСТ Р 51327.1-201 0	шт.	1	1916.00	--	1916	--	1916	--	2069
		СП - 8%			--	--	--	--		153	

1	2	3	4	5	6	7	8	9	10	11	12
25	Ц13-080305-0108 1308-0305-0108 РСНБ РК 2015	Розетки штепсельные неутопленного типа при открытой проводке	шт	4	474.51	4.42	1898	18	27	1338	3495
		НР - 72%; СП - 8%			463.32	1.20	1853	5		259	
26	С123-070217-0107 2307-0217-0107 РСНБ РК 2015	Розетка штепсельная одноместная для открытой установки с заземляющими контактами, бе з защитных шторок, номинальное напряжение до 250 В , номинальный ток от 10 А до 16 А, степень защиты IP20 ГОСТ Р 51322.1-2011	шт.	4	225.00	–	900	–	900	–	972
		СП - 8%			--	--	--	--		72	
27	Ц13-080206-1101 1308-0206-1101 РСНБ РК 2015 Изм. и доп. вып. 9	Кабели с креплением накладными скоба ми, полосками с установкой ответвительных коробок: кабель 2-4-жильный, сечение жилы до 16 мм2	м	26	828.46	27.82	21540	723	7089	10025	34090
		НР - 72%; СП - 8%			528.00	7.52	13728	196		2525	
28	С123-060144-0503 2306-0144-0503 РСНБ РК 2015	Кабели силовые, не распространяющие горение ВВГнг 3х1,5 (ок)-0,66 ГОСТ 16442-80	км	0.00408	171879.00	–	701	–	701	–	757
		СП - 8%			--	--	--	--		56	
29	С123-060144-0504 2306-0144-0504 РСНБ РК 2015	Кабели силовые, не распространяющие горение ВВГнг 3х2,5 (ок)-0,66 ГОСТ 16442-80	км	0.02244	268999.00	–	6036	–	6036	–	6519
		СП - 8%			--	--	--	--		483	
30	С123-070202-0104 2307-0202-0104 РСНБ РК 2015	Коробки ответвительные настенные с кабельными вводами, степень защиты IP55, размерам и 100 мм х 100 мм х 50 мм +тип У409	шт.	1	778.00	–	778	–	778	–	840
		СП - 8%			--	--	--	--		62	
				Заземление КПП							
31	Е11-010205-0101 1101-0205-0101 РСНБ РК 2015	Грунты 1 группы. Разработка вручную с креплениями в траншеях шириной до 2 м, глуби ной до 2 м	м3 грунта	2.31	1252.50	–	2893	–	–	2083	5375
		НР - 72%; СП - 8%			1252.50	--	2893	--		398	
32	Е11-010205-0501 1101-0205-0501 РСНБ РК 2015	Траншеи, пазухи котлованов и ямы. Засыпка вручную. Группа грунтов 1	м3 грунта	2.31	732.78	–	1693	–	–	1219	3144
		НР - 72%; СП - 8%			732.78	--	1693	--		233	
33	Ц13-080208-0202 1308-0208-0202 РСНБ РК 2015 Изм. и доп. вып. 9	Заземлитель горизонтальный в траншее из полосовой стали, сечение 1 60 мм2	м	10	624.65	25.37	6246	254	4312	1257	8104
		НР - 72%; СП - 8%			168.00	6.62	1680	66		600	
34	Ц13-080208-0206 1308-0208-0206 РСНБ РК 2015 Изм. и доп. вып. 9	Проводник заземляющий открыто по строительным основаниям из полосовой стали, сечение 100 мм2	м	20	499.33	23.17	9987	463	5684	2847	13860

1	2	3	4	5	6	7	8	9	10	11	12
		НР - 72%; СП - 8%			192.00	5.72	3840	114		1027	
35	Ц13-080208-0104 1308-0208-0104 РСНБ РК 2015	**Заземлитель вертикальный из круглой стали, диаметр 16 мм**	шт	3	3195.13	171.94	9585	516	6549	1905	12410
		НР - 72%; СП - 8%			840.00	42.13	2520	126		919	
		ИТОГО ПО РАЗДЕЛУ 2	Тенге				111416	3553	67321	29902	152622
							40541	991	–	11304	
		ИТОГО ПО АКТУ:	Тенге								283996
		В ТОМ ЧИСЛЕ:									
		- Зарплата рабочих строителей	Тенге				61309				
		- Затраты на эксплуатацию машин	Тенге					8193			
		- в том числе зарплата машинистов	Тенге					3673			
		- Материалов, изделий и конструкций	Тенге						146671		
		- Накладные расходы	Тенге							46787	
		- Сметная прибыль	Тенге							21036	
		ИТОГО ПО АКТУ:	Тенге								283996
		В том числе :	Тенге								
		Накладные расходы	Тенге								46787
		Сметная прибыль	Тенге								21036
		Итого с временными	Тенге						2,96 %	8406	292402
		Итого с зимними удорожаниями	Тенге						3,5 %	10234	302636
		Итого с командировочными	Тенге							7188	309825
		Итого с непредвиденными работами и затратами, 2 %	Тенге								315877
		Итого в текущих ценах 2020 года, к = 1,0348515	Тенге								326886.13
		Итого с НДС	Тенге						12%	39226.34	366112.47

Заказчик

ГУ "Отдел архитектуры, градостроительства и строительства Мендыкаринского района"

(наименование организации)

Руководитель ГУ "Отдел архитектуры, градостроительства и строительства Мендыкаринского района", БИН 060140009750

Бажиков Н.О.

М.П. (должность, подпись, фамилия, имя, отчество)

Эксперт(ы) технического надзора:

ТОО «Дирекция строящихся предприятий «СТРОЙИНТЕГРАЦИЯ»

Директор регионального подразделения Костанайской области _____ **Баженов А.М.**

ИИН 900709350792

№ KZ10VJE00049293; № KZ43VJE00022121; № KZ91VJE00023003

Подрядчик

ТОО "АиФ"

(наименование организации)

Прораб ТОО "АиФ", БИН 971140001857

Казимирчик В.И.

М.П. (должность, подпись, фамилия, имя, отчество)

Разработчик проекта строительства или эксперт(ы) авторского надзора:

ТОО "ПИП "Костанайводпроект, БИН 980140003078

Эксперт авторского надзора Кочин В.Ф.
ГСЛ МОНРК № 00024016 от 18.02.2014 г. Пр. № 46

Эксперт авторского надзора _____ **Кочин В.Ф.**

Приказ№ 31 от 27.04.2020 г.

Форма 2-В

Заказчик **ГУ "Отдел архитектуры, градостроительства и строительства Мендыкаринского района"**

Подрядчик **ТОО "АиФ"**

Стройка **Реконструкция насосной станции 2-го подъема (Установка обезжелезивания и деманганации) в с.Харьковское Мендыкаринского района Костанайской области.**

Объект **Контрольно-пропускной пункт**

Договор подряда (контракт) №20 от 27-04-2020

Дата составления	Отчетный период	
	с	по
28.10.2020	01.10.2020	31.10.2020

Акт приемки выполненных работ
(по ресурсному методу) №8
за октябрь месяц 2020г.
на Пожарная сигнализация. лок.см. № 3-1-3

Составлен(а) в текущих ценах на 01.01.2019 г.

№ п/п	Шифр норм, код ресурса	Наименование работ и затрат	Единица измерения	Количество		Стоимость единицы, тенге		Общая стоимость, тенге			Накладные расходы, тенге	Всего стоимость с НР и СП, тенге
						Всего	эксплуатация машин	Всего	эксплуатация машин	материалы		
				на единицу измерения	по проекту	зарплата рабочих-строителей	в т. ч. зарплата машинистов	зарплата рабочих-строителей	в т. ч. зарплата машинистов	оборудование, мебель, инвентарь	Сметная прибыль, тенге	
1	2	3	4	5		6	7	8	9	10	11	12
1	Ц13-100701-0106 1310-0701-0106 РСНБ РК 2015	**Приборы приемно-контрольные сигнальные, концентратор блок базовый на 10 лучей**	шт	1		21275.61	2.24	21276	2	298	12795	36797
		НР - 61%; СП - 8%				20976.00	--	20976	--		2726	
2	С123-080303-0303 2308-0303-0303 РСНБ РК 2015	**Приборы приемно-контрольные охранно-пожарные модели Гранит-4**	шт.	1		22121.00	--	22121	--	22121	--	23891
		СП - 8%				--	--	--	--		1770	
3	Ц13-100701-0204 1310-0701-0204 РСНБ РК 2015	**Извещатель ОС автоматический контактный, магнитоконтактный на открывание окон, дверей . Монтаж оборудования**	шт.	1		1301.66	--	1302	--	63	756	2222
		НР - 61%; СП - 8%				1239.00	--	1239	--		165	
4	С123-080302-0604 2308-0302-0604 РСНБ РК 2015	**Извещатели пожарные ручные модели ИПР-3 СУ**	шт.	1		1740.00	--	1740	--	1740	--	1879
		СП - 8%				--	--	--	--		139	
5	Ц13-100701-0202 1310-0701-0202 РСНБ РК 2015	**Извещатели ПС автоматические: дымовой, фото-электрический, радиоизотопный, световой в нормальном исполнении**	шт	2		2579.52	2.24	5159	4	199	3023	8837
		НР - 61%; СП - 8%				2478.00	--	4956	--		655	
6	С123-080302-0305 2308-0302-0305 РСНБ РК 2015	**Извещатели пожарные дымовые модели ИП 212-45 с УС-02 +ИП 212-46**	шт.	2		2022.00	--	4044	--	4044	--	4368
		СП - 8%				--	--	--	--		324	
7	Ц13-100701-0201 1310-0701-0201 РСНБ РК 2015	**Извещатель ПС автоматический тепловой электро-контактный, магнитоконтактный в нормаль ном исполнении. Монтаж оборудования**	шт.	2		1291.74	0.84	2583	2	103	1512	4423
		НР - 61%; СП - 8%				1239.00	--	2478	--		328	
8	С123-080302-0205 2308-0302-0205 РСНБ РК 2015	**Извещатели пожарные тепловые модели ИП 105-^**	шт.	2		3994.00	--	7988	--	7988	--	8627
		СП - 8%				--	--	--	--		639	

1	2	3	4	5	6	7	8	9	10	11	12
9	Ц13-100701-0301 1310-0701-0301 РСНБ РК 2015	Прибор сигнализирующий емкостной. Монтаж оборудования	шт.	1	14102.51	1.82	14103	2	208	8475	24383
		НР - 61%; СП - 8%			13893.00	--	13893	--		1806	
10	С123-080304-0312 2308-0304-0312 РСНБ РК 2015	Оповещатели модели Маяк-12-К ГОСТР 54126-2010	шт.	1	1991.00	--	1991	--	1991	--	2150
		СП - 8%			--	--	--	--		159	
11	Ц13-080305-0310 1308-0305-0310 РСНБ РК 2015	Указатели световые настенные. Монтаж оборудования	шт.	1	1273.58	147.69	1274	148	71	784	2222
		НР - 72%; СП - 8%			1055.34	33.70	1055	34		165	
12	С123-080304-0601 2308-0304-0601 РСНБ РК 2015	Световой указатель модели Призма-102 "Выход" ГОСТ Р 54126-2010	шт.	1	602.00	--	602	--	602	--	650
		СП - 8%			--	--	--	--		48	
13	Ц13-080105-0101 1308-0105-0101 РСНБ РК 2015	Аккумулятор кислотный стационарный, тип С-1, СК-1. Монтаж оборудования	шт.	1	2830.10	--	2830	--	352	1784	4983
		НР - 72%; СП - 8%			2478.00	--	2478	--		369	
14	С123-080306-0208 2308-0306-0208 РСНБ РК 2015	Аккумулятор GP 12-7 S 12В, 7 А/ч	шт	1	2113.00	--	2113	--	2113	--	2282
		СП - 8%			--	--	--	--		169	
15	С123-061707-0202 2306-1707-0202 РСНБ РК 2015	Коробка для разводки проводов КМ-208, степень защиты IP44 КО-2	шт.	3	172.00	--	516	--	516	--	557
		СП - 8%			--	--	--	--		41	
16	Ц13-080206-0101 1308-0206-0101 РСНБ РК 2015 Р. 1308 ТЧ п.4 Кзтр=1,05	Короба пластмассовые шириной до 40 мм. Монтаж оборудования. Производство работ на высоте свыше 2 до 8 м, применен коэффици ент к затратам труда - 1,05.	м	14	232.02	2.22	3248	31	296	2104	5781
		НР - 72%; СП - 8%			208.67	0.10	2921	1		428	
17	С123-061710-0101 2306-1710-0101 РСНБ РК 2015	Канал кабельный размерами 10 ммх 10 мм	м	14	43.00	--	602	--	602	--	650
		СП - 8%			--	--	--	--		48	
18	Ц13-080206-0901 1308-0206-0901 РСНБ РК 2015 Р. 1308 ТЧ п.4 Кзтр=1,05	Провод сечением до 6 мм2. Прокладка в коробах. Производство раб от на высоте свыше 2 до 8 м, применен коэффициент к затратам труда - 1,05.	м	14	47.79	0.88	669	12	128	384	1137
		НР - 72%; СП - 8%			37.80	0.30	529	4		84	
19	Ц13-100701-0502 1310-0701-0502 РСНБ РК 2015 Р. 1310 подр. 1310-07 гр. 1310-0701 ВУ п.3 Кзтр=1,1	Провод двух- и трехжильный с разделительным основанием. Прокладка по ст енам и потолкам кирпичным. На высоте до 15 м, прим енен коэффициент к затратам труда - 1,1.	м	24	495.06	0.81	11881	19	2992	5411	18676
		НР - 61%; СП - 8%			369.60	--	8870	--		1383	
20	С123-060144-0303 2306-0144-0303 РСНБ РК 2015	Кабели силовые, не распространяющие горение ВВГнг 2х1,5 (ок)-0,66 ГОСТ 16442-80	км	0.00204	117981.00	--	241	--	241	--	260
		СП - 8%			--	--	--	--		19	

1	2	3	4	5	6		8	9	10	11	12
21	С123-060408-0511 2306-0408-0511 РСНБ РК 2015	**Провод для монтажа охранной сигнализации и связи марки КСПВ 2х0,5**	км	0.03672	20450.00	–	751	–	751	–	811
		СП - 8%			–	–	–	–		60	
22	Ц13-100104-0206 1310-0104-0206 РСНБ РК 2015	**Реле, ключ, кнопка и др. Монтаж оборудования**	шт.	2	2074.00	–	4148	–	–	2530	7213
		НР - 61%; СП - 8%			2074.00	–	4148	–		534	
23	Прайс лист ТО "Костанайская кабельная компания" от 22.02.2019г	**Резистор 4,3кОм МЛТ -0,5**	шт	2	63.75	–	128	–	128	–	138
		СП - 8%			–	–	–	–		10	
		ИТОГО ПО АКТУ:	Тенге								162937
		В ТОМ ЧИСЛЕ:									
		- Зарплата рабочих строителей	Тенге				63544				
		- Затраты на эксплуатацию машин	Тенге					221			
		- в том числе зарплата машинистов	Тенге					39			
		- Материалов, изделий и конструкций	Тенге						47547		
		- Накладные расходы	Тенге							39558	
		- Сметная прибыль	Тенге							12069	
		ИТОГО ПО АКТУ:	Тенге								162937
		В том числе :	Тенге								
		Накладные расходы	Тенге								39558
		Сметная прибыль	Тенге								12069
		Итого с временными	Тенге						2,96 %	4823	167760
		Итого с зимними удорожаниями	Тенге						3,5 %	5872	173632
		Итого с командировочными	Тенге							4124	177756
		Итого с непредвиденными работами и затратами, 2 %	Тенге								181228
		Итого в текущих ценах 2020 года, к = 1,0348515	Тенге								187544.35
		Итого с НДС	Тенге						12%	22505.32	210049.67

Заказчик

ГУ "Отдел архитектуры, градостроительства и строительства Мендыкаринского района"

(наименование организации)

Руководитель ГУ "Отдел архитектуры, градостроительства и строительства Мендыкаринского района", БИН 060140009750

Баймров И.С.

М.П. (должность, подпись, фамилия, имя, отчество)

Эксперт(ы) технического надзора:
ТОО «Дирекция строящихся предприятий «СТРОЙИНТЕГРАЦИЯ»

Директор регионального подразделения Костанайской области _____ **Баженов А.М.**
ИИН 900709350792
№ KZ10VJE00049293; № KZ43VJE00022121; № KZ91VJE00023003

Подрядчик

ТОО "АиФ"

(наименование организации)

Прораб ТОО "АиФ", БИН 971140001857
Казимирчик В.И.

М.П. (должность, подпись, фамилия, имя, отчество)

Разработчики проекта строительства или эксперт(ы) авторского надзора:
ТОО "ПИП "Костанайводпроект, БИН 980140003078

Эксперт авторского надзора _____ **Кочин В.Ф.**
Приказ№ 31 от 27.01.2020 г.

Эксперт авторского надзора Кочин В.
№ KZ94VJE00024016 18.02.2014 г., Пр. №

Форма 2-В

Заказчик **ГУ "Отдел архитектуры, градостроительства и строительства Мендыкаринского района"**

Подрядчик **ТОО "АиФ"**

Стройка **Реконструкция насосной станции 2-го подъема (Установка обезжелезивания и деманганации) в с.Харьковское Мендыкаринского района Костанайской области.**

Объект **Контрольно-пропускной пункт**

Договор подряда (контракт) №20 от 27-04-2020

Дата составления	Отчетный период	
	с	по
28.10.2020	01.10.2020	31.10.2020

Акт приемки выполненных работ
(по ресурсному методу) №9
за октябрь месяц 2020г.
на Технологическое оборудование. лок.см. № 3-1-6

Составлен(а) в текущих ценах на 01.01.2019 г.

№ п/п	Шифр норм, код ресурса	Наименование работ и затрат	Единица измерения	Количество		Стоимость единицы, тенге		Общая стоимость, тенге			Накладные расходы, тенге	Всего стоимость с НР и СП, тенге
						Всего	эксплуатация машин	Всего	эксплуатация машин	материалы		
				на единицу измерения	по проекту	зарплата рабочих-строителей	в т. ч. зарплата машинистов	зарплата рабочих-строителей	в т. ч. зарплата машинистов	оборудование, мебель, инвентарь	Сметная прибыль, тенге	
1	2	3	4	5		6	7	8	9	10	11	12
1	Цен.предл.ТОО "СвязьСервисГрупп" г.Костанай от 27.02.2019г.	Стол	шт.	1		20782.14	–	20782	–		–	20782
						--	--	--	--	20782	--	
2	Цен.предл.ТОО "СвязьСервисГрупп" г.Костанай от 27.02.2019г.	Стул	шт.	1		11746.43	–	11746	–		–	11746
						--	--	--	--	11746	--	
3	Цен.предл.ТОО "СвязьСервисГрупп" г.Костанай от 27.02.2019г.	Шкаф для одежды	шт.	1		18071.43	–	18071	–		–	18071
						--	--	--	--	18071	--	
4	Цен.предл.ТОО "СвязьСервисГрупп" г.Костанай от 27.02.2019г.	Холодильник	шт.	1		85839.29	–	85839	–		–	85839
						--	--	--	--	85839	--	
5	Цен.предл.ТОО "СвязьСервисГрупп" г.Костанай от 27.02.2019г.	Рукомойник с тумбой	шт.	1		21685.71	–	21686	–		–	21686
						--	--	--	--	21686	--	

1	2	3	4	5	6	7	8	9	10	11	12
		ИТОГО ПО АКТУ:	Тенге								158125
		В ТОМ ЧИСЛЕ:									
		- Оборудование, инвентарь	Тенге						158125		158125
		ИТОГО:	Тенге								
		В том числе :									158125
		Оборудование	Тенге						2,96 %	0	158125
		Итого с временными	Тенге						3,5 %	0	158125
		Итого с зимними удорожаниями	Тенге							0	158125
		Итого с командировочными	Тенге								158125
		Итого с непредвиденными работами и затратами, 2 %	Тенге								163635.89
		Итого в текущих ценах 2020 года, к = 1,0348515	Тенге						12%	19636.31	183272.20
		Итого с НДС	Тенге								

Заказчик

ГУ "Отдел архитектуры, градостроительства и строительства Мендыкаринского района"

_____

(наименование организации)

Руководитель ГУ "Отдел архитектуры, градостроительства и строительства Мендыкаринского района", БИН 060140009750

Бажиров Н.О.

М.П. (должность, подпись, фамилия, имя, отчество)

Подрядчик

ТОО "АиФ"

_____

(наименование организации)

Прораб ТОО "АиФ",
БИН 971140001857
Казимирчик В.И.

М.П. (должность, подпись, фамилия, имя, отчество)

Эксперт(ы) технического надзора:
ТОО «Дирекция строящихся предприятий «СТРОЙИНТЕГРАЦИЯ»

Директор регионального подразделения Костанайской области _____ Баженов А.М.
ИИН 900709350792
№ KZ10VJE00049293; № KZ43VJE00022121; № KZ91VJE00023003

Разработчики проекта строительства или эксперт(ы) авторского надзора:
ТОО "ПИП "Костанайводпроект, БИН

Эксперт авторского надзора _____ Кочин В.Ф.
Приказ№ 31 от 27.04.2004 г. Эксперт авторского надзора Кочин В.Ф. KZ91VJE00024016 18.02.2014 г., Пр. № 46

Форма 2-В

Заказчик **ГУ "Отдел архитектуры, градостроительства и строительства Мендыкаринского района"**

Подрядчик **ТОО "АиФ"**

Стройка **Реконструкция насосной станции 2-го подъема (Установка обезжелезивания и деманганации) в с.Харьковское Мендыкаринского района Костанайской области.**

Объект **Контрольно-пропускной пункт**

Договор подряда (контракт) №20 от 27-04-2020

Дата составления	Отчетный период	
	с	по
28.10.2020	01.10.2020	31.10.2020

Акт приемки выполненных работ
(по ресурсному методу) №10
за октябрь месяц 2020г.
на Автоматизация. лок.см. № 3-1-5

Составлен(а) в текущих ценах на 01.01.2019 г.

№ п/п	Шифр норм, код ресурса	Наименование работ и затрат	Единица измерения	Количество		Стоимость единицы, тенге		Общая стоимость, тенге			Накладные расходы, тенге	Всего стоимость с НР и СП, тенге
						Всего	эксплуатация машин	Всего	эксплуатация машин	материалы		
				на единицу измерения	по проекту	зарплата рабочих-строителей	в т. ч. зарплата машинистов	зарплата рабочих-строителей	в т. ч. зарплата машинистов	оборудование, мебель, инвентарь	Сметная прибыль, тенге	
1	2	3	4	5		6	7	8	9	10	11	12
		Щит сигнализации насосной (ЩСн)										
1	Ц13-080304-0104 1308-0304-0104 РСНБ РК 2015 Изм. и доп. вып. 9	**Щит заводского изготовления однорядный или двухрядный ш кафного исполнения, глубина до 600 мм. Установка**	м ширины по фронту	0.4		14772.21	7812.72	5909	3125	210	2581	9169
		НР - 72%; СП - 8%				6435.00	2527.56	2574	1011		679	
2	С123-070201-0910 2307-0201-0910 РСНБ РК 2015	**Щиты с монтажной панелью модели ЩМП-5-0 74 У2 IP54, типа ИЭК ГОСТ Р 51778-2001**	шт.	1		41485.00	–	41485	–	41485	–	44804
		СП - 8%				--	--	--	--		3319	
3	Ц13-080103-3001 1308-0103-3001 РСНБ РК 2015	**Аппарат (кнопка, ключ управления, замок электромагнитной блокировки, звуковой сиг нал, сигнальная лампа) управления и сигнализации, количество подключаемых концов до 2. Монтаж оборуд ования**	шт.	14		1630.63	351.92	22829	4927	556	13702	39454
		НР - 72%; СП - 8%				1239.00	120.36	17346	1685		2922	
4	ПРАЙС лист ТОО"Костанайска я кабельная компания"от 22.01.2019г.стр.13	**Лампа сигна льная АС-220**	шт	12		728.57	–	8743	–	8743	–	9442
		СП - 8%				--	--	--	--		699	
5	ПРАЙС лист ТОО"Костанайска я кабельная компания"от 22.01.2019г.стр.13	**Кнопка управ ления КЕ-011**	шт	2		701.25	–	1403	–	1403	–	1515
		СП - 8%				--	--	--	--		112	

1	2	3	4	5	6	7	8	9	10	11	12
6	Ц13-100405-0102 1310-0405-0102 РСНБ РК 2015	Реле. Установка дополнительная на пультах и панелях	шт.	7	569.50	–	3987	–	–	2432	6932
		НР - 61%; СП - 8%			569.50	–	3987	–		513	
7	ПРАИС лист ТОО"Костанайская кабельная компания"от 22.02.2019гстр.12	Реле РПУ-2-3 622	шт	7	15300.00	–	107100	–	107100	–	115668
		СП - 8%			–	–	–	–		8568	
8	Ц13-100408-0505 1310-0408-0505 РСНБ РК 2015	Звонок. Монтаж оборудования	шт.	1	1165.05	–	1165	–	26	695	2009
		НР - 61%; СП - 8%			1139.00	–	1139	–		149	
9	С123-070218-1101 2307-0218-1101 РСНБ РК 2015	Звонки электрические бытовые со светодиодом, номинальное напряжение до 220 В, степен ь защиты IP20 ГОСТ 7220-89	шт.	1	925.00	–	925	–	925	–	999
		СП - 8%			–	–	–	–		74	
10	Ц13-100405-0104 1310-0405-0104 РСНБ РК 2015 прим.	Колодка клеммная на 20 клемм. Установка дополнительная на пультах и панелях	шт.	1	1316.65	–	1317	–	366	580	2049
		НР - 61%; СП - 8%			951.00	–	951	–		152	
11	ПРАИС лист ТОО"Костанайская кабельная компания"от 09.01.2019г	Клемник сборный на 1 5 клемм	шт	1	683.04	–	683	–	683	–	738
		СП - 8%			–	–	–	–		55	
12	Ц13-080303-0601 1308-0303-0601 РСНБ РК 2015 Изм. и доп. вып. 6	Автомат одно-, двух-, трехполюсный на ток до 25 А. Установка на конструкции на стене или колонне	шт.	1	2624.98	25.52	2625	26	1379	878	3784
		НР - 72%; СП - 8%			1220.00	–	1220	–		280	
13	С123-070204-0802 2307-0204-0802 РСНБ РК 2015	Выключатель автоматический ВА47-29 1Р 2А 4,5 кА характеристика D ГОСТ Р 51327.1-2010	шт.	1	712.00	–	712	–	712	–	769
		СП - 8%			–	–	–	–		57	
14	ПРАИС лист ТОО"Костанайская кабельная компания"от 22.02.2019гстр.14	Рейка РЗ-1 б-6 00	шт	6	200.36	–	1202	–	1202	–	1298
		СП - 8%			–	–	–	–		96	
15	Ц13-080206-1501 1308-0206-1501 РСНБ РК 2015	Провод сечением до 16 мм2. Прокладка по установленным стальным конструкц иям и панелям	м трассы	17	583.36	34.72	9917	590	2799	4792	15886
		НР - 72%; СП - 8%			384.00	7.52	6528	128		1177	
16	С123-060902-0105 2306-0902-0105 РСНБ РК 2015	Провода силовые для электрических установок на напряжение до 450 В с медной жилой ПВ1 сечением 1,5 мм2 ГОСТ 6323-79	км	0.0051	50138.00	–	256	–	256	–	276

1	2	3	4	5	6	7	8	9	10	11	12
		СП - 8%			--	--	--	--		20	
17	С123-060902-0305 2306-0902-0305 РСНБ РК 2015	**Провода силовые для электрических установок на напряжение до 450 В с медн ой жилой ПВ3 сечением 1,5 мм2 ГОСТ 6323-79**	км	0.01224	50306.00	--	616	--	616	--	665
		СП - 8%			--	--	--	--		49	
				Прочие материалы							
18	Ц13-080206-1201 1308-0206-1201 РСНБ РК 2015	**Кабель двух-четырех жильный сечением жилы до 10 мм2. Прокладка по уста новленным конструкциям и лоткам с установкой ответ вительных коробок в помещениях с нормальной средой**	м кабеля	25	358.39	172.09	8960	4302	758	3832	13815
		НР - 72%; СП - 8%			156.00	56.87	3900	1422		1023	
19	С123-060202-0104 2306-0202-0104 РСНБ РК 2015	**Кабели контрольные АКВВГ 4х2,5 ГОСТ 1508-78**	км	0.0102	89689.00	--	915	--	915	--	988
		СП - 8%			--	--	--	--		73	
20	С123-060202-0204 2306-0202-0204 РСНБ РК 2015	**Кабели контрольные АКВВГ 5х2,5 ГОСТ 1508-78**	км	0.0051	104835.00	--	535	--	535	--	577
		СП - 8%			--	--	--	--		43	
21	С123-060131-0202 2306-0131-0202 РСНБ РК 2015	**Кабели силовые АВВГ 2х2,5 (ок)-0,66 ГОСТ 16442-80**	км	0.0102	41095.00	--	419	--	419	--	453
		СП - 8%			--	--	--	--		34	
22	Ц13-100405-0104 1310-0405-0104 РСНБ РК 2015 прим.	**Колодка клеммная на 20 клемм. Установка дополнительная на пультах и панелях**	шт.	2	1316.65	--	2633	--	731	1160	4097
		НР - 61%; СП - 8%			951.00	--	1902	--		303	
23	С123-070202-1301 2307-0202-1301 РСНБ РК 2015	**Коробка клеммная для соединения и разветвления электрических цепей напряжением до 66 0 В переменного тока и напряжением до 440 В постоя нного тока, степень защиты 1Р54, тип У614АУ2 /Клем ник сборный на 20 клемм/**	шт.	2	3558.00	--	7116	--	7116	--	7685
		СП - 8%			--	--	--	--		569	
24	Ц13-100408-0504 1310-0408-0504 РСНБ РК 2015	**Коробка кабельная соединительная или разветвительная. Монтаж оборудования**	шт.	1	4271.71	--	4272	--	124	2530	7346
		НР - 61%; СП - 8%			4148.00	--	4148	--		544	
25	С123-070202-1301 2307-0202-1301 РСНБ РК 2015	**Коробка клеммная для соединения и разветвления электрических цепей напряжением до 66 0 В переменного тока и напряжением до 440 В постоя нного тока, степень защиты 1Р54, тип У614АУ2**	шт.	1	3558.00	--	3558	--	3558	--	3843
		СП - 8%			--	--	--	--		285	
26	Е11-181101-0102 1118-1101-0102 РСНБ РК 2015 Изм. и доп. вып. 6	**Манометры с трехходовым краном. Установка**	комплект	1	312.23	--	312	--	20	286	646
		НР - 98%; СП - 8%			291.63	--	292	--		48	

1	2	3	4	5	6		8	9	10	11	12
27	ПРАЙС лист ТОО"Костанайская кабельная компания"от 25.02.2019г.стр.15	Манометр с электроконтактами ДМ2005Ф	шт	1	16119.64	–	16120	–	16120	–	17409
		СП - 8%			–	–	–	–		1290	
		ИТОГО ПО АКТУ:	Тенге								312316
		В ТОМ ЧИСЛЕ:									
		- Зарплата рабочих строителей	Тенге				43986				
		- Затраты на эксплуатацию машин	Тенге					12970			
		- в том числе зарплата машинистов	Тенге					4246			
		- Материалов, изделий и конструкций	Тенге						198757		
		- Накладные расходы	Тенге							33468	
		- Сметная прибыль	Тенге							23133	
		ИТОГО ПО АКТУ:	Тенге								312316
		В том числе :	Тенге								
		Накладные расходы	Тенге								33468
		Сметная прибыль	Тенге								23133
		Итого с временными	Тенге						2,96 %	9245	321561
		Итого с зимними удорожаниями	Тенге						3,5 %	11255	332815
		Итого с командировочными	Тенге							7905	340720
		Итого с непредвиденными работами и затратами, 2 %	Тенге								347377
		Итого в текущих ценах 2020 года, к = 1,0348515	Тенге								359483.12
		Итого с НДС	Тенге						12%	43137.97	402621.10

Заказчик

ГУ "Отдел архитектуры, градостроительства и строительства Мендыкаринского района"

(наименование организации)

Руководитель ГУ "Отдел архитектуры, градостроительства и строительства Мендыкаринского района", БИН 060140009750

Бажиров Н.Т.

М.П. (должность, подпись, фамилия, имя, отчество)

Эксперт(ы) технического надзора:

ТОО «Дирекция строящихся предприятий «СТРОЙИНТЕГРАЦИЯ»

Директор регионального подразделения Костанайской области **Баженов А.М.**

ИИН 900709350792

№ KZ10VJE00049293; № KZ43VJE00022121; № KZ91VJE00023003

Подрядчик

ТОО "АиФ"

(наименование организации)

Прораб ТОО "АиФ", БИН 971140001857

Казимирчик В.И.

М.П. (должность, подпись, фамилия, имя, отчество)

Разработчики проекта строительства или эксперты авторского надзора:

ТОО "ПИП "Костанайводпроект, БИН 980140003078

Эксперт авторского надзора **Кочин В.Ф.**

Приказ№ 31 от 27.04.2020 г.

Эксперт авторского надзора Кочин В.Ф
№ KZ94VJE00024016 18.02.2014 г., Пр. № 4

Форма 2-В

Заказчик **ГУ "Отдел архитектуры, градостроительства и строительства Мендыкаринского района"**

Подрядчик **ТОО "АиФ"**

Стройка **Реконструкция насосной станции 2-го подъема (Установка обезжелезивания и деманганации) в с.Харьковское Мендыкаринского района Костанайской области.**

Объект **Склад хранения реагентов**

Договор подряда (контракт) №20 от 27-04-2020

Дата составления	Отчетный период	
	с	по
28.10.2020	01.10.2020	31.10.2020

Акт приемки выполненных работ
(по ресурсному методу) №11
за октябрь месяц 2020г.
на Общестроительные работы. лок.см. № 3-2-1

Составлен(а) в текущих ценах на 01.01.2019 г.

№ п/п	Шифр норм, код ресурса	Наименование работ и затрат	Единица измерения	Количество		Стоимость единицы, тенге		Общая стоимость, тенге			Накладные расходы, тенге	Всего стоимость с НР и СП, тенге
						Всего	эксплуатация машин	Всего	эксплуатация машин	материалы		
				на единицу измерения	по проекту	зарплата рабочих-строителей	в т. ч. зарплата машинистов	зарплата рабочих-строителей	в т. ч. зарплата машинистов	оборудование, мебель, инвентарь	Сметная прибыль, тенге	
1	2	3	4	5		6	7	8	9	10	11	12
		РАЗДЕЛ 1.Покрытие										
31	Е11-070404-0101 1107-0404-0101 РСНБ РК 2015 Изм. и доп. вып. 5	**Плиты перекрытий. Укладка**	м3 сборных конструкций	17.6712		6042.04	2484.22	106770	43899	31875	43375	162157
		НР - 118%; СП - 8%				1754.06	326.08	30996	5762		12012	
32	С121-040108-9903 2104-0108-9903 РСНБ РК 2015	**Плиты перекрытий железобетонные многопустотные 1ПК, высотой 220 мм, под ра ссчетную нагрузку 8 кПа СТ РК 949-92**	м2	17.6712		6671.00	--	117885	--	117885	--	127315
		СП - 8%				--	--	--	--		9431	
33	Е11-070512-0111 1107-0512-0111 РСНБ РК 2015	**Конструкции мелкие (подоконники, сливы, парапеты и другие) массой до 0,5 т. Установка /Опорная подушка ОП-1/**	шт. сборных конструкций	6		1686.19	57.23	10117	343	2735	8390	19988
		НР - 118%; СП - 8%				1173.17	11.89	7039	71		1481	
34	С121-040102-0102 2104-0102-0102 РСНБ РК 2015	**Плиты опорные марки ОП 5.2, размерами 510 мм х 250 мм х 140 мм СТ РК 937-92 /ОП-1/**	шт.	6		2049.00	--	12294	--	12294	--	13278
		СП - 8%				--	--	--	--		984	
		ИТОГО ПО РАЗДЕЛУ 1	Тенге					247066	44242	164789	51765	322738
								38035	5834	--	23908	
		РАЗДЕЛ 2.Кровля										

1	2	3	4	5	6	7	8	9	10	11	12
35	Е11-120101-1501 1112-0101-1501 РСНБ РК 2015	Пароизоляция оклеечная. Устройство в один слой	м2 изолируемой поверхности	24.44	649.31	27.00	15869	660	10663	4269	21749
		НР - 92%; СП - 8%			186.00	3.84	4546	94		1611	
36	Е11-120101-1402 1112-0101-1402 РСНБ РК 2015	Покрытия. Утепление керамзитом	м3 утеплителя	2.6884	14454.55	1687.94	38860	4538	27998	6860	49377
		НР - 92%; СП - 8%			2352.28	421.26	6324	1133		3658	
37	Е11-120101-1305 1112-0101-1305 РСНБ РК 2015	Покрытия. Утепление плитами из легких (ячеистых) бетонов или фиброли та насухо	м2 утепляемого покрытия	24.44	488.50	131.25	11939	3208	1128	7878	21402
		НР - 92%; СП - 8%			311.10	39.28	7603	960		1585	
38	С121-110101-0102 2111-0101-0102 РСНБ РК 2015	Плиты из минеральной ваты на синтетическом связующем теплоизоляцион ные марки П-50 ГОСТ 9573-2012	м3	1.25866	10835.00	--	13638	--	13638	--	14729
		СП - 8%			--	--	--	--		1091	
39	Е11-120101-1701 1112-0101-1701 РСНБ РК 2015	Стяжки выравнивающие цементно-песчаные толщиной 15 мм. Устро йство	м2 стяжки	24.44	575.75	100.23	14071	2450	6466	5283	20903
		НР - 92%; СП - 8%			210.92	24.04	5155	587		1548	
40	Е11-120101-1702 1112-0101-1702 РСНБ РК 2015 К=10	Стяжки выравнивающие цементно-пе счаные. Устройство. добавлять на каждый 1 мм измен ения толщины к норме 11-120101-1701	м2 стяжки	24.44	163.50	14.80	3996	362	3443	259	4596
		НР - 92%; СП - 8%			7.81	3.72	191	91		340	
41	Е11-120101-1601 1112-0101-1601 РСНБ РК 2015	Основания из бетона или раствора под водоизоляционный кровел ьный ковер. Огрунтовка битумной грунтовкой с ее пр иготовлением	м2 кровли	24.44	115.05	1.05	2812	26	1611	1092	4216
		НР - 92%; СП - 8%			48.08	0.50	1175	12		312	
42	Е11-120101-0212 1112-0101-0212 РСНБ РК 2015	Кровли плоские двухслойные из наплавляемых битумно-полимер ных материалов. Устройство	м2 кровли	24.44	329.20	14.29	8046	349	4438	3105	12043
		НР - 92%; СП - 8%			133.35	4.74	3259	116		892	
43	С121-100403-0305 2110-0403-0305 РСНБ РК 2015	Рулонные наплавляемые кровельные и гидроизоляционные битумно-полимерные материалы эконом-класса, гибкость на брусе R 25 мм , t от -2°С до 0°С, теплостойкость от +70°С до +85 °С, стеклохолст, пленка/пленка, марка ХПП-3,0 ГОСТ 30547-97	м2	28.106	366.00	--	10287	--	10287	--	11110
		СП - 8%			--	--	--	--		823	
44	С121-100403-1605 2110-0403-1605 РСНБ РК 2015	Рулонные наплавляемые кровельные и гидроизоляционные битумно-полимерные материалы элит-класса, модифицированные СБС-полиме ром, гибкость на брусе R 25 мм, t от -25°С до -20° С, теплостойкость от +85°С до +95°С, стеклохолст, крошка/пленка, марка ХКП-4,0 ГОСТ 30547-97	м2	28.106	771.00	--	21670	--	21670	--	23403
		СП - 8%			--	--	--	--		1734	

1	2	3	4	5	6	7	8	9	10	11	12
45	Е11-120101-1001 1112-0101-1001 РСНБ РК 2015	Устройство мелких покрытий /брандмауэров, парапетов, св есов и т.п./ из листовой оцинкованной стали	м2	3.2	2842.36	13.76	9096	44	5827	2977	13039
		НР - 92%; СП - 8%			1007.96	3.35	3225	11		966	
46	Е11-120101-0402 1112-0101-0402 РСНБ РК 2015	Устройство примыканий рулонных и мастичных кровель к стенам и парапетам высотой более 600 мм с одним фартуком	м	16.3	2052.79	54.04	33461	881	24645	7409	44139
		НР - 92%; СП - 8%			486.78	7.26	7935	118		3270	
		ИТОГО ПО РАЗДЕЛУ 2	Тенге				183742	12517	131814	39132	240706
							39413	3122	--	17830	
		РАЗДЕЛ 3.Полы									
		Тип К (ТД 741)									
51	Е11-110101-3902 1111-0101-3902 РСНБ РК 2015	Плинтуса цементные. Устройство	м плинтусов	18.0402	156.87	1.05	2830	19	486	2194	5425
		НР - 94%; СП - 8%			128.86	0.50	2325	9		402	
		ИТОГО ПО РАЗДЕЛУ 3	Тенге				2830	19	486	2194	5425
							2325	9	--	402	
		РАЗДЕЛ 4.Проемы									
52	Е11-090403-0401 1109-0403-0401 РСНБ РК 2015 Изм. и доп. вып. 9	Блоки дверные стальные однопольные площадью до 2 м2. Установка в к ирпичных стенах	м2	4.242	2698.07	46.68	11445	198	2047	6402	19275
		НР - 69%; СП - 8%			2168.72	18.63	9200	79		1428	
53	С121-090402-0201 2109-0402-0201 РСНБ РК 2015	Блоки дверные стальные наружные утепленные, однопольные, с замкнутой коробк ой ГОСТ 31173-2003	м2	4.242	52098.00	--	221000	--	221000	--	238680
		СП - 8%			--	--	--	--		17680	
54	С121-090404-0307 2109-0404-0307 РСНБ РК 2015	Замок сувальный врезной с защелкой, управляемой ручками 3В9 ГОСТ 5089-2011	шт.	2	5861.00	--	11722	--	11722	--	12660
		СП - 8%			--	--	--	--		938	
		ИТОГО ПО РАЗДЕЛУ 4	Тенге				244167	198	234769	6402	270615
							9200	79	--	20046	
		РАЗДЕЛ 5.Внутренняя отделка									
55	Е11-150203-0201 1115-0203-0201 РСНБ РК 2015 Изм. и доп. вып. 11	Стены внутри зданий. Оштукатуривание цементно-известковым или це ментным раствором по камню и бетону простое	м2 ошт укатуриваемо й поверхности	53.5	1088.71	70.37	58246	3765	14872	34048	99678
		НР - 80%; СП - 8%			740.35	55.17	39609	2952		7384	

1	2	3	4	5	6	7	8	9	10	11	12
56	Е11-150405-0101 1115-0405-0101 РСНБ РК 2015 Изм. и доп. вып. 4	Стены, подготовленные под окраску. Окраска поливинилацета тными водоэмульсионными составами простая по штука турке и сборным конструкциям	м2 окрашиваемой повер хности	53.5	284.66	2.31	15229	123	6852	6650	23630
		НР - 80%; СП - 8%			154.28	1.09	8254	59		1750	
57	Е11-150203-0502 1115-0203-0502 РСНБ РК 2015 Изм. и доп. вып. 4	Потолки. Сплошное выравниваниебетонных поверхностей (однослойное оштукатуривание) цементно-известковым раствором	м2 оштукатурива ем ой поверхности	16.86	617.27	6.22	10407	105	1971	6706	18483
		НР - 80%; СП - 8%			494.10	3.11	8331	52		1369	
58	Е11-150405-0102 1115-0405-0102 РСНБ РК 2015 Изм. и доп. вып. 4	Потолки, подготовленные под окраску. Окраска поливинилац етатными водоэмульсионными составами простая по шт укатурке и сборным конструкциям	м2 окрашиваемой по верхности	16.86	315.14	2.57	5313	43	2367	2339	8264
		НР - 80%; СП - 8%			172.17	1.22	2903	21		612	
		ИТОГО ПО РАЗДЕЛУ 5	Тенге				89196	4036	26062	49743	150055
							59096	3083	--	11115	
		РАЗДЕЛ 6.Разные работы									
		Отмостка(АС.12)									
59	Е11-110101-0102 1111-0101-0102 РСНБ РК 2015	Грунт. Уплотнение щебнем	м2 площади уплотнения	22.248	240.16	30.49	5343	678	3147	1655	7558
		НР - 94%; СП - 8%			68.24	10.90	1518	243		560	
60	Е11-060101-0101 1106-0101-0101 РСНБ РК 2015	Устройствобетонной подготовки	м3	3.3372	18690.95	1084.07	62375	3618	54846	4241	71946
		НР - 91%; СП - 8%			1171.80	224.63	3911	750		5329	
		Крыльца(АС.13)									
61	Е11-110101-0102 1111-0101-0102 РСНБ РК 2015	Грунт. Уплотнение щебнем	м2 площади уплотнения	3.6	240.16	30.49	865	110	509	268	1223
		НР - 94%; СП - 8%			68.24	10.90	246	39		91	
62	Е11-060101-0101 1106-0101-0101 РСНБ РК 2015	Устройство бетонной подготовки	м3	0.54	21127.73	1084.07	11409	585	10191	686	13063
		НР - 91%; СП - 8%			1171.80	224.63	633	121		968	
63	С121-050309-0301 2105-0309-0301 РСНБ РК 2015	Сетки арматурные сварные из арматурной проволоки В-1, Вр1 диаметром от 3 до 5 мм ГОСТ 23279-2012	т	0.00888	270653.00	–	2403	–	2403	–	2596
		СП - 8%			--	--	--	--		192	
		ИТОГО ПО РАЗДЕЛУ 6	Тенге				82395	4991	71096	6850	96386
							6307	1153	--	7140	
		ИТОГО ПО АКТУ:	Тенге								1085925
		В ТОМ ЧИСЛЕ:									
		- Зарплата рабочих строителей	Тенге				154376				
		- Затраты на эксплуатацию машин	Тенге					66004			
		- в том числе зарплата машинистов	Тенге					13279			

1	2	3	4	5	6	7	8	9	10	11	12
		- Материалов, изделий и конструкций	Тенге						629016		
		- Накладные расходы	Тенге							156086	
		- Сметная прибыль	Тенге							80441	
		ИТОГО ПО АКТУ:	Тенге								1085925
		В том числе :	Тенге								
		Накладные расходы	Тенге								156086
		Сметная прибыль	Тенге								80441
		Итого с временными	Тенге						2,96 %	32143	1118068
		Итого с зимними удорожаниями	Тенге						3,5 %	39132	1157201
		Итого с командировочными	Тенге							27486	1184687
		Итого с непредвиденными работами и затратами, 2 %	Тенге								1207831
		Итого в текущих ценах 2020 года, к = 1,0348515	Тенге								1249925.43
		Итого с НДС	Тенге						12%	149991.05	1399916.48

Заказчик

ГУ "Отдел архитектуры, градостроительства и строительства Мендыкаринского района"

(наименование организации)

Руководитель ГУ "Отдел архитектуры, градостроительства и строительства Мендыкаринского района" БИН 060140009750

Бажиров Н.Ю.

М.П. (должность, подпись, фамилия, имя, отчество)

Эксперт(ы) технического надзора:
ТОО «Дирекция строящихся предприятий «ОТБОИНТЕГРАЦИЯ»

Директор регионального подразделения Костанайской области _____ **Баженов А.М.**
ИИН 900709350792
№ KZ10VJE00049293; № KZ43VJE00022121; № KZ91VJE00023003

Подрядчик

ТОО "АиФ"

(наименование организации)

Прораб ТОО "АиФ", БИН 971140001857
Казимирчик В.И.

М.П. (должность, подпись, фамилия, имя, отчество)

Разработчики проекта строительства или эксперты(ы) авторского надзора:
ТОО "ПИП "Костанайводиреект, БИН 980140003078

Эксперт авторского надзора _____ **Кочин В.Ф.**
Приказ№ 31 от 27.04.2020 г.

Эксперт авторского надзора Кочин В.Ф.
№ KZ94VJE00024016 18.02.2014 г., НР. № 40

Форма 2-В

Заказчик **ГУ "Отдел архитектуры, градостроительства и строительства Мендыкаринского района"**

Подрядчик **ТОО "АиФ"**

Стройка **Реконструкция насосной станции 2-го подъема (Установка обезжелезивания и деманганации) в с.Харьковское Мендыкаринского района Костанайской области.**

Объект **Склад хранения реагентов**

Договор подряда (контракт) №20 от 27-04-2020

Дата составления	Отчетный период	
	с	по
28.10.2020	01.10.2020	31.10.2020

Акт приемки выполненных работ
(по ресурсному методу) №12
за октябрь месяц 2020г.
на Отопление и вентиляция. лок.см. № 3-2-3

Составлен(а) в текущих ценах на 01.01.2019 г.

№ п/п	Шифр норм, код ресурса	Наименование работ и затрат	Единица измерения	Количество		Стоимость единицы, тенге		Общая стоимость, тенге			Накладные расходы, тенге	Всего стоимость с НР и СП, тенге
						Всего	эксплуатация машин	Всего	эксплуатация машин	материалы		
				на единицу измерения	по проекту	зарплата рабочих-строителей	в т. ч. зарплата машинистов	зарплата рабочих-строителей	в т. ч. зарплата машинистов	оборудование, мебель, инвентарь	Сметная прибыль, тенге	
1	2	3	4	5		6	7	8	9	10	11	12
1	Е11-201501-0103 1120-1501-0103 РСНБ РК 2015	**Вентиляторы осевые, масса до 0,1 т. Установка**	вентилятор	2		18093.42	701.93	36187	1404	10039	24756	65818
		НР - 98%; СП - 8%				12372.03	258.33	24744	517		4875	
2	С123-050401-0106 2305-0401-0106 РСНБ РК 2015	**Вентиляторы канальные для круглых воздуховодов, общего назначения из оцинкованной ст али, марки ВК-315Б, Р 0,30 кВт, n 2800 об/мин, Qma x 1700 м3/ч ГОСТ 7402-84**	комплект	2		31282.00	--	62564	--	62564	--	67569
		СП - 8%				--	--	--	--		5005	
3	Е11-200701-0103 1120-0701-0103 РСНБ РК 2015	**Зонты из листовой стали круглого сечения, диаметр 315 мм. Установка над шахтами**	зонт	2		4319.80	46.32	8640	93	7354	1194	10621
		НР - 98%; СП - 8%				596.31	13.01	1193	26		787	
4	Е11-200101-0107 1120-0101-0107 РСНБ РК 2015 Изм. и доп. вып. 11	**Воздуховоды класса Н (нормальные) из листовой стали, толщина 0,7 мм, диаметр от 50 0 до 560 мм. Прокладка**	м2 поверхности воздуховодов	5.73678		8185.01	38.69	46956	222	38812	7823	59161
		НР - 98%; СП - 8%				1380.92	10.61	7922	61		4382	
5	Е11-260101-1501 1126-0101-1501 РСНБ РК 2015	**Трубопроводы. Изоляция конструкциями полносборными на основе плит минераловатных марки 75 с покрытием из листов алюминиевых сплавов**	м3 изоляции	0.108675		199891.92	6908.26	21723	751	14569	4938	28794
		НР - 76%; СП - 8%				58918.86	867.30	6403	94		2133	
		ИТОГО ПО АКТУ:	**Тенге**									**231963**
		В ТОМ ЧИСЛЕ:										
		- Зарплата рабочих строителей	Тенге					40262				
		- Затраты на эксплуатацию машин	Тенге						2469			

1	2	3	4	5	6	7	8	9	10	11	12
		- в том числе зарплата машинистов	Тенге					698			
		- Материалов, изделий и конструкций	Тенге						133338		
		- Накладные расходы	Тенге							38711	
		- Сметная прибыль	Тенге							17182	
		ИТОГО ПО АКТУ:	**Тенге**								**231963**
		В том числе :	**Тенге**								
		Накладные расходы	**Тенге**								**38711**
		Сметная прибыль	**Тенге**								**17182**
		Итого с временными	**Тенге**						**2,96 %**	**6866**	**238829**
		Итого с зимними удорожаниями	**Тенге**						**3,5 %**	**8359**	**247188**
		Итого с командировочными	**Тенге**							**5871**	**253059**
		Итого с непредвиденными работами и затратами, 2 %	**Тенге**								**258003**
		Итого в текущих ценах 2020 года, к = 1,0348515	**Тенге**								**266994.91**
		Итого с НДС	**Тенге**						**12%**	**32039.39**	**299034.30**

Заказчик

ГУ "Отдел архитектуры, градостроительства и строительства Мендыкаринского района"

(наименование организации)

Руководитель ГУ "Отдел архитектуры, градостроительства и строительства Мендыкаринского района", БИН 060140009750

Базаров Н.О.

М.П. (должность, подпись, фамилия, имя, отчество)

Эксперт(ы) технического надзора:

ТОО «Дирекция строящихся предприятий «СТРОЙИНТЕГРАЦИЯ»

Директор регионального подразделения Костанайской области _____ **Баженов А.М.**

ИИН 900709350792

№ KZ10VJE00049293; № KZ43VJE00022121; № KZ91VJE00023003

Подрядчик

ТОО "АиФ"

(наименование организации)

Прораб ТОО "АиФ", БИН 971140001857

Казимирчик В.И.

М.П. (должность, подпись, фамилия, имя, отчество)

Разработчики проекта строительства или эксперт(ы) авторского надзора:

ТОО "ПИП "Костанайводпроект, БИН 980140003078

Эксперт авторского надзора Кочин В.Ф. № KZ94VJE00024016 18.02.2014 г. Пр. № 46

Эксперт авторского надзора _____ **Кочин В.Ф.**

Приказ№ 31 от 27.04.2020 г.

Форма 2-В

Заказчик **ГУ "Отдел архитектуры, градостроительства и строительства Мендыкаринского района"**

Подрядчик **ТОО "АиФ"**

Стройка **Реконструкция насосной станции 2-го подъема (Установка обезжелезивания и деманганации) в с.Харьковское Мендыкаринского района Костанайской области.**

Объект **Склад хранения реагентов**

Договор подряда (контракт) №20 от 27-04-2020

Дата составления	Отчетный период	
	с	по
28.10.2020	01.10.2020	31.10.2020

Акт приемки выполненных работ
(по ресурсному методу) №13
за октябрь месяц 2020г.
на Пожарная сигнализация. лок.см. № 3-2-4

Составлен(а) в текущих ценах на 01.01.2019 г.

№ п/п	Шифр норм, код ресурса	Наименование работ и затрат	Единица измерения	Количество		Стоимость единицы, тенге		Общая стоимость, тенге			Накладные расходы, тенге	Всего стоимость с НР и СП, тенге
						Всего	эксплуатация машин	Всего	эксплуатация машин	материалы		
				на единицу измерения	по проекту	зарплата рабочих-строителей	в т. ч. зарплата машинистов	зарплата рабочих-строителей	в т. ч. зарплата машинистов	оборудование, мебель, инвентарь	Сметная прибыль, тенге	
1	2	3	4	5		6	7	8	9	10	11	12
		РАЗДЕЛ 1.										
1	Ц13-100701-0204 1310-0701-0204 РСНБ РК 2015	**Извещатель ОС автоматический контактный, магнитоконтактный на открывание окон, дверей . Монтаж оборудования**	шт.	2		1301.66	--	2603	--	125	1512	4444
		НР - 61%; СП - 8%				1239.00	--	2478	--		329	
2	С123-080302-0604 2308-0302-0604 РСНБ РК 2015	**Извещатели пожарные ручные модели ИПР-3 СУ**	шт.	2		1740.00	--	3480	--	3480	--	3758
		СП - 8%				--	--	--	--		278	
3	Ц13-100701-0202 1310-0701-0202 РСНБ РК 2015	**Извещатели ПС автоматические: дымовой, фото-электрический, радиоизотопный, световой в нормальном исполнении**	шт	4		2579.52	2.24	10318	9	397	6046	17674
		НР - 61%; СП - 8%				2478.00	--	9912	--		1309	
4	С123-080302-0305 2308-0302-0305 РСНБ РК 2015	**Извещатели пожарные дымовые модели ИП 212-45 с УС-02 ИП 212-46**	шт.	4		2022.00	--	8088	--	8088	--	8735
		СП - 8%				--	--	--	--		647	
5	Ц13-100701-0301 1310-0701-0301 РСНБ РК 2015	**Прибор сигнализирующий емкостной. Монтаж оборудования**	шт.	2		14102.51	1.82	28205	4	415	16949	48767
		НР - 61%; СП - 8%				13893.00	--	27786	--		3612	
6	С123-080304-0312 2308-0304-0312 РСНБ РК 2015	**Оповещатели модели Маяк-12-К ГОСТ Р 54126-2010**	шт.	2		1991.00	--	3982	--	3982	--	4301
		СП - 8%				--	--	--	--		319	
7	Ц13-100702-0501 1310-0702-0501 РСНБ РК 2015	**Коробка ответвительная. Монтаж на стене**	шт.	7		635.74	--	4450	--	29	2697	7718

1	2	3	4	5	6	7	8	9	10	11	12
		НР - 61%; СП - 8%			631.50	--	4421	--		572	
8	С123-070202-0103 2307-0202-0103 РСНБ РК 2015	Коробки ответвительные настенные с кабельными вводами, степень защиты IP44, размерам и 80 мм х 80 мм х 40 мм /КО-2/	шт.	7	416.00	--	2912	--	2912	--	3145
		СП - 8%			--	--	--	--		233	
9	Ц13-080206-0101 1308-0206-0101 РСНБ РК 2015 Р. 1308 ТЧ п.4 Кзтр=1,05	Короба пластмассовые шириной до 40 мм. Монтаж оборудования. Производств о работ на высоте свыше 2 до 8 м, применен коэффиц иент к затратам труда - 1,05.	м	32	232.02	2.22	7425	71	676	4810	13214
		НР - 72%; СП - 8%			208.67	0.10	6678	3		979	
10	С123-061710-0102 2306-1710-0102 РСНБ РК 2015	Канал кабельный размерами 15 мм х 10 мм	м	32	37.00	--	1184	--	1184	--	1279
		СП - 8%			--	--	--	--		95	
11	Ц13-100104-0206 1310-0104-0206 РСНБ РК 2015	Реле, ключ, кнопка и др. Монтаж оборудования	шт.	2	2074.00	--	4148	--	--	2530	7213
		НР - 61%; СП - 8%			2074.00	--	4148	--		534	
12	Прайс лист ТО "Костанайская кабельная компания" от 22.02.2019г.стр.12	Резистор 4,3к Ом МЛТ-0,5	шт	2	63.75	--	128	--	128	--	138
		СП - 8%			--	--	--	--		10	
13	Ц13-100702-0501 1310-0702-0501 РСНБ РК 2015	Коробка ответвительная. Монтаж на стене	шт.	1	635.74	--	636	--	4	385	1103
		НР - 61%; СП - 8%			631.50	--	632	--		82	
14	С123-061707-0101 2306-1707-0101 РСНБ РК 2015	Коробка телефонная распределительная, ГОСТ 12434-93 серия ТВС-К 10 /КРТП 10/	шт.	1	3408.00	--	3408	--	3408	--	3681
		СП - 8%			--	--	--	--		273	
15	Ц13-100104-0206 1310-0104-0206 РСНБ РК 2015	Реле, ключ, кнопка и др. Монтаж оборудования	шт.	1	2074.00	--	2074	--	--	1265	3606
		НР - 61%; СП - 8%			2074.00	--	2074	--		267	
16	Прайс лист ТО "Костанайская кабельная компания" от 22.02.2019г	Резистор 4,3кОм М ЛТ-0,5	шт	2	63.75	--	128	--	128	--	138
		СП - 8%			--	--	--	--		10	
17	С123-070216-0901 2307-0216-0901 РСНБ РК 2015	Реле промежуточные 24 VСД 40.52 ПЭ-20	шт.	1	1606.00	--	1606	--	1606	--	1734
		СП - 8%			--	--	--	--		128	
18	Ц13-080201-0901 1308-0201-0901 РСНБ РК 2015	Кабели до 35 кВ в проложенных трубах, блоках и коробах, масса 1 м до 1 кг	м	26	315.96	146.66	8215	3813	1181	3121	12243
		НР - 72%; СП - 8%			123.90	42.85	3221	1114		907	

1	2	3	4	5	6	7	8	9	10	11	12
19	Ц13-080206-1901 1308-0206-1901 РСНБ РК 2015	Труба винипластовая диаметром до 25 мм. Прокладка по установленным конструкциям, по стенам и колоннам с креплением скобами	м	8	400.64	15.73	3205	126	967	1540	5124
		НР - 72%; СП - 8%			264.00	3.31	2112	26		380	
20	Ц13-080206-0901 1308-0206-0901 РСНБ РК 2015 Р. 1308 ТЧ п.4 Кзтр=1,05	Провод сечением до 6 мм2. Прокладка в коробах. Производство работ на высоте свыше 2 до 8 м, применен коэффициент к затратам труда - 1,05.	м	55	47.79	0.88	2629	48	502	1509	4468
		НР - 72%; СП - 8%			37.80	0.30	2079	17		331	
21	Е11-340201-0301 1134-0201-0301 РСНБ РК 2015	Трубопроводы из полиэтиленовых труб. Устройство. До 2-х отверстий	канало-километр трубопровода	0.034	136895.28	--	4654	--	51	3499	8805
		НР - 76%; СП - 8%			135394.00	--	4603	--		652	
22	С123-010504-0103 2301-0504-0103 РСНБ РК 2015	Трубы гибкие гофрированные из ПВХ диаметром 25 мм	м	34	45.00	--	1530	--	1530	--	1652
		СП - 8%			--	--	--	--		122	
23	Ц13-080206-2201 1308-0206-2201 РСНБ РК 2015	Провод одножильный или многожильный в общей оплетке, суммарное сечение до 2,5 мм2. Затягивание первого в проложенные трубы и металлические рукава	м	8	79.87	0.88	639	7	152	347	1065
		НР - 72%; СП - 8%			60.00	0.30	480	2		79	
24	С123-060144-0303 2306-0144-0303 РСНБ РК 2015	Кабели силовые, не распространяющие горение ВВГнг 2х1,5 (ок)-0,66 ГОСТ 16442-80	км	0.03162	117981.00	--	3731	--	3731	--	4029
		СП - 8%			--	--	--	--		298	
25	С123-060408-0511 2306-0408-0511 РСНБ РК 2015	Провод для монтажа охранной сигнализации и связи марки КСПВ 2х0,5	км	0.0306	20450.00	--	626	--	626	--	676
		СП - 8%			--	--	--	--		50	
26	С123-060408-0515 2306-0408-0515 РСНБ РК 2015	Провод для монтажа охранной сигнализации и связи марки КСПВ 10х0,5	км	0.02652	91486.00	--	2426	--	2426	--	2620
		СП - 8%			--	--	--	--		194	
27	Е11-010205-0302 1101-0205-0302 РСНБ РК 2015	Разработка грунта 2 группы вручную в траншеях глубиной до 2 м без креплений с откосами	м3	2.34	1543.08	--	3611	--	--	2600	6707
		НР - 72%; СП - 8%			1543.08	--	3611	--		497	
28	Ц13-080201-0301 1308-0201-0301 РСНБ РК 2015	Устройство постели при одном кабеле в траншее	м	13	513.36	439.02	6674	5707	--	2101	9477
		НР - 72%; СП - 8%			74.34	150.15	966	1952		702	
29	С121-010401-0101 2101-0401-0101 РСНБ РК 2015	Песок природный	м3	0.78	1474.00	--	1150	--	1150	--	1242
		СП - 8%			--	--	--	--		92	

1	2	3	4	5	6	7	8	9	10	11	12
30	Е11-010205-0501 1101-0205-0501 РСНБ РК 2015	Засыпка вручную траншей, пазух котлованов и ям в грунтах 1 группы	м3	1.56	732.78	–	1143	–	–	823	2123
		НР - 72%; СП - 8%			732.78	–	1143	–		157	
		ИТОГО ПО РАЗДЕЛУ 1	Тенге				125006	9785	38878	51734	190879
							76344	3115	--	14138	
		ИТОГО ПО АКТУ:	Тенге								190879
		В ТОМ ЧИСЛЕ:									
		- Зарплата рабочих строителей	Тенге				76344				
		- Затраты на эксплуатацию машин	Тенге					9785			
		- в том числе зарплата машинистов	Тенге					3115			
		- Материалов, изделий и конструкций	Тенге						38878		
		- Накладные расходы	Тенге							51734	
		- Сметная прибыль	Тенге							14138	
		ИТОГО ПО АКТУ:	Тенге								190879
		В том числе :	Тенге								
		Накладные расходы	Тенге								51734
		Сметная прибыль	Тенге								14138
		Итого с временными	Тенге						2,96 %	5650	196529
		Итого с зимними удорожаниями	Тенге						3,5 %	6879	203408
		Итого с командировочными	Тенге							4831	208239
		Итого с непредвиденными работами и затратами, 2 %	Тенге								212307
		Итого в текущих ценах 2020 года, к = 1,0348515	Тенге								219706.26
		Итого с НДС	Тенге						12%	26364.75	246071.01

Заказчик

ГУ "Отдел архитектуры, градостроительства и строительства Мендыкаринского района"

(наименование организации)

Руководитель ГУ "Отдел архитектуры, градостроительства и строительства Мендыкаринского района", БИН 060140009750

Бажанов А.С.

М.П. (должность, подпись, фамилия, имя, отчество)

Эксперт(ы) технического надзора:

ТОО «Дирекция строящихся предприятий «СТРОЙИНТЕГРАЦИЯ»

Директор регионального подразделения Костанайской области _____ **Баженов А.М.**

ИИН 900709350792

№ KZ10VJE00049293; № KZ43VJE00022121; № KZ91VJE00023003

Подрядчик

ТОО "АиФ"

(наименование организации)

Прораб ТОО "АиФ", БИН 971140001857

Казимирчик В.И.

М.П. (должность, подпись, фамилия, имя, отчество)

Разработчик проекта строительства или эксперт(ы) авторского надзора:

ТОО "НИП "Костанайводпроект, БИН 980140003078

Эксперт авторского надзора _____ **Кочин В.Ф.**

Приказ № 31 от 27.04.2020 г.

Эксперт авторского надзора Кочин В.Ф.
№ KZ94VJE00024016 18.02.2014 г., Пр. № 46

Форма 2-В

Заказчик **ГУ "Отдел архитектуры, градостроительства и строительства Мендыкаринского района"**

Подрядчик **ТОО "АиФ"**

Стройка **Реконструкция насосной станции 2-го подъема (Установка обезжелезивания и деманганации) в с.Харьковское Мендыкаринского района Костанайской области.**

Объект **Склад хранения реагентов**

Договор подряда (контракт) №20 от 27-04-2020

Дата составления	Отчетный период	
	с	по
28.10.2020	01.10.2020	31.10.2020

Акт приемки выполненных работ
(по ресурсному методу) №14
за октябрь месяц 2020г.
на Электроосвещение и силовое оборудование. лок.см. № 3-2-5

Составлен(а) в текущих ценах на 01.01.2019 г.

№ п/п	Шифр норм, код ресурса	Наименование работ и затрат	Единица измерения	Количество		Стоимость единицы, тенге		Общая стоимость, тенге			Накладные расходы, тенге	Всего стоимость с НР и СП, тенге
						Всего	эксплуатация машин	Всего	эксплуатация машин	материалы		
				на единицу измерения	по проекту	зарплата рабочих-строителей	в т. ч. зарплата машинистов	зарплата рабочих-строителей	в т. ч. зарплата машинистов	оборудование, мебель, инвентарь	Сметная прибыль, тенге	
1	2	3	4	5		6	7	8	9	10	11	12
		РАЗДЕЛ 1.Электроосвещение										
1	Ц13-080305-0306 1308-0305-0306 РСНБ РК 2015	**Светильник потолочный или настенный однолампoвый с креплением винтами для помещений с нормальными условиями среды**	шт	4		1829.92	735.49	7320	2942	517	4164	12402
		НР - 72%; СП - 8%				965.25	480.61	3861	1922		919	
2	С123-070102-1413 2307-0102-1413 РСНБ РК 2015	**Светильники для люминесцентных ламп со степенью защиты IP65 ETANJ 1x36 ГОСТ 17677-82 + светильник RKL 160**	шт.	4		6150.00	–	24600	–	24600	–	26568
		СП - 8%				--	--	--	--		1968	
3	С123-070104-0501 2307-0104-0501 РСНБ РК 2015	**Лампы светодиодные, модели КОСМОС LED GL 45, напряжение электрической сети 220 В, цо коль Е27, мощность 5 Вт**	шт.	4		731.00	–	2924	–	2924	–	3158
		СП - 8%				--	--	--	--		234	
4	Ц13-080305-0401 1308-0305-0401 РСНБ РК 2015	**Светильник с количеством ламп в светильнике 1. Установка отдельно на штырях**	шт	2		1772.28	591.23	3545	1182	407	1946	5930
		НР - 72%; СП - 8%				978.12	373.29	1956	747		439	
5	С123-070102-0128 2307-0102-0128 РСНБ РК 2015	**Светильники для люминесцентных ламп, тип ЛСП01-1х36-002 "Норд" IP65 ЭмПРА ГОСТ 17677 -82**	шт.	2		4185.00	–	8370	–	8370	–	9040
		СП - 8%				--	--	--	--		670	
6	С123-070104-0404 2307-0104-0404 РСНБ РК 2015	**Лампы компактные люминесцентные, модели DULUX EL LL 21W, напряжение электрической се ти 220 В, мощность 21 Вт, цоколь Е27**	шт.	2		646.00	–	1292	–	1292	–	1395
		СП - 8%				--	--	--	--		103	

1	2	3	4	5	6	7	8	9	10	11	12
7	Прайс-лист ТОО "Костанайская кабельная компания"г.Костанай от 22.02.2019г.стр.12	Ст артер	шт	2	72.86	–	146	–	146	–	157
		СП - 8%			–	–	–	–		12	
8	Ц13-080305-0101 1308-0305-0101 РСНБ РК 2015	Выключатель одноклавишный неутопленного типа при открытой проводке	шт	4	435.02	3.54	1740	14	27	1226	3203
		НР - 72%; СП - 8%			424.71	0.90	1699	4		237	
9	С123-070218-1602 2307-0218-1602 РСНБ РК 2015	Выключатель одноклавишный с индикатором, открытой проводки, номинальное напряжение д о 250 В, номинальный ток от 4 А до 10 А, степень з ащиты IP20 ГОСТ Р 51324.1-2012	шт.	4	237.00	–	948	–	948	–	1024
		СП - 8%			–	–	–	–		76	
10	С123-070202-1401 2307-0202-1401 РСНБ РК 2015	Коробки ответвительные стальные с полиэтиленовой крышкой,степень защиты 1Р31, тип У1 97 УХЛ3	1000шт	0.005	39.00	–	1	–	1	–	1
					–	–	–	–		–	
11	Ц13-080206-1101 1308-0206-1101 РСНБ РК 2015 Изм. и доп. вып. 9	Кабели с креплением накладными скобами , полосками с установкой ответвительных коробок: к абель 2-4-жильный, сечение жилы до 16 мм2	м	23	828.46	27.82	19055	640	6271	8868	30157
		НР - 72%; СП - 8%			528.00	7.52	12144	173		2234	
12	С123-060144-0503 2306-0144-0503 РСНБ РК 2015	Кабели силовые, не распространяющие горение ВВГнг 3х1,5 (ок)-0,66 ГОСТ 16442-80	км	0.02346	171879.00	–	4032	–	4032	–	4355
		СП - 8%			–	–	–	–		323	
		ИТОГО ПО РАЗДЕЛУ 1	Тенге				73972	4778	49535	16204	97390
							19660	2846	–	7215	
		РАЗДЕЛ 2.Электрооборудование									
13	Ц13-080304-0304 1308-0304-0304 РСНБ РК 2015	Шкаф (пульт) управления навесной, высота, ширина и глубина до 600х600х350 м м. Установка	шт.	1	4022.60	1375.22	4023	1375	74	2201	6722
		НР - 72%; СП - 8%			2574.00	483.21	2574	483		498	
14	С123-070201-0101 2307-0201-0101 РСНБ РК 2015	Щиты распределительные навесные модели ЩРн-12з-0 74 У2 IP54, типа ИЭК ГОСТ Р 51778-2 001	шт.	1	8682.00	–	8682	–	8682	–	9377
		СП - 8%			–	–	–	–		695	
15	Ц13-080303-0601 1308-0303-0601 РСНБ РК 2015 Изм. и доп. вып. 6	Автомат одно-, двух-, трехполюсный, устанавливаемый на конструкции, на ст ене или колонне, на ток до 25 А	шт	5	2624.98	25.52	13125	128	6897	4392	18918

1	2	3	4	5	6	7	8	9	10	11	12
		НР - 72%; СП - 8%			1220.00	--	6100	--		1401	
16	С123-070204-0810 2307-0204-0810 РСНБ РК 2015	**Выключатель автоматический ВА47-29 1Р 16А 4.5 кА характеристика D ГОСТ Р 51327.1-201 0**	шт.	4	637.00	--	2548	--	2548	--	2752
		СП - 8%			--	--	--	--		204	
17	С123-070204-0811 2307-0204-0811 РСНБ РК 2015	**Выключатель автоматический ВА47-29 1Р 20А 4.5 кА характеристика D ГОСТ Р 51327.1-201 0**	шт.	1	637.00	--	637	--	637	--	688
		СП - 8%			--	--	--	--		51	
18	Ц13-080303-1011 1308-0303-1011 РСНБ РК 2015	**Пускатели магнитные общего назначения на ток до 40 А. Сборка из нес кольких устанавливаемых на конструкции на стене ил и колонне**	пускатель	2	5994.00	115.56	11988	231	6801	3612	16848
		НР - 72%; СП - 8%			2478.00	30.09	4956	60		1248	
19	Прайс-лист ТОО "Костанайская кабельная компания"г.Костанай от 25.02.2019г.стр.16	**Пускатель магнитный ПМЛ 1220**	шт	2	14571.43	--	29143	--	29143	--	31474
		СП - 8%			--	--	--	--		2331	
20	Ц13-080206-1101 1308-0206-1101 РСНБ РК 2015 Изм. и доп. вып. 9	**Кабели с креплением накладными скобами , полосками с установкой ответвительных коробок: к абель 2-4-жильный, сечение жилы до 16 мм2**	м	22	828.46	27.82	18226	612	5998	8483	28845
		НР - 72%; СП - 8%			528.00	7.52	11616	165		2137	
21	С123-060144-0503 2306-0144-0503 РСНБ РК 2015	**Кабели силовые, не распространяющие горение ВВГнг 3х1,5 (ок)-0,66 ГОСТ 16442-80**	км	0.02244	171879.00	--	3857	--	3857	--	4166
		СП - 8%			--	--	--	--		309	
		ИТОГО ПО РАЗДЕЛУ 2	**Тенге**				92228	2346	64637	18688	119790
							25246	709	--	8874	
		ИТОГО ПО АКТУ:	**Тенге**								217180
		В ТОМ ЧИСЛЕ:									
		- Зарплата рабочих строителей	Тенге				44906				
		- Затраты на эксплуатацию машин	Тенге					7125			
		- в том числе зарплата машинистов	Тенге					3555			
		- Материалов, изделий и конструкций	Тенге						114172		
		- Накладные расходы	Тенге							34892	
		- Сметная прибыль	Тенге							16089	
		ИТОГО ПО АКТУ:	**Тенге**								217180
		В том числе :	**Тенге**								
		Накладные расходы	**Тенге**								34892
		Сметная прибыль	**Тенге**								16089
		Итого с временными	**Тенге**						2,96 %	6429	223609
		Итого с зимними удорожаниями	**Тенге**						3,5 %	7826	231435

1	2	3	4	5	6	7	8	9	10	11	12
		Итого с командировочными	Тенге							5497	236932
		Итого с непредвиденными работами и затратами, 2 %	Тенге								241561
		Итого в текущих ценах 2020 года, к = 1,0348515	Тенге								249979.33
		Итого с НДС	Тенге						12%	29997.52	279976.85

Заказчик

ГУ "Отдел архитектуры, градостроительства и строительства Мендыкаринского района"

(наименование организации)

Руководитель ГУ "Отдел архитектуры, градостроительства и строительства Мендыкаринского района", БИН 060140009750

Бажиров Н.С.

М.П. (должность, подпись, фамилия, имя, отчество)

Эксперт(ы) технического надзора:
ТОО «Дирекция строящихся предприятий «СТРОЙИНТЕГРАЦИЯ»

Директор регионального подразделения Костанайской области **Баженов А.М.**
ИИН 900709350792
№ KZ10VJE00049293; № KZ43VJE0002212; № KZ91VJE00023003

Подрядчик

ТОО "АиФ"

(наименование организации)

Прораб ТОО "АиФ", БИН 971140001857
Казимирчик В.И.

М.П. (должность, подпись, фамилия, имя, отчество)

Разработчики проекта строительства или эксперт(ы) авторского надзора:
ТОО "ПИИ "Костанайводпроект, БИН 980140003078

Эксперт авторского надзора **Кочин В.Ф.**
Приказ№ 31 от 27.04.2020 г.

Форма 2-В

Заказчик **ГУ "Отдел архитектуры, градостроительства и строительства Мендыкаринского района"**

Подрядчик **ТОО "АиФ"**

Стройка **Реконструкция насосной станции 2-го подъема (Установка обезжелезивания и деманганации) в с.Харьковское Мендыкаринского района Костанайской области.**

Объект **Внутриплощадочные сети электроснабжения.**

Договор подряда (контракт) №20 от 27-04-2020

Дата составления	Отчетный период	
	с	по
28.10.2020	01.10.2020	31.10.2020

Акт приемки выполненных работ
(по ресурсному методу) №15
за октябрь месяц 2020г.
на Внутриплощадочные сети электроснабжения. лок.см. № 4-1

Составлен(а) в текущих ценах на 01.01.2019 г.

№ п/п	Шифр норм, код ресурса	Наименование работ и затрат	Единица измерения	Количество		Стоимость единицы, тенге		Общая стоимость, тенге			Накладные расходы, тенге	Всего стоимость с НР и СП, тенге
						Всего	эксплуатация машин	Всего	эксплуатация машин	материалы		
				на единицу измерения	по проекту	зарплата рабочих-строителей	в т. ч. зарплата машинистов	зарплата рабочих-строителей	в т. ч. зарплата машинистов	оборудование, мебель, инвентарь	Сметная прибыль, тенге	
1	2	3	4	5		6	7	8	9	10	11	12
21	Ц13-080101-0702 1308-0101-0702 РСНБ РК 2015 Изм. и доп. вып. 9	**Трансформатор напряжения 110 кВ. Монтаж оборудова ния**	комплект (3 фазы)	1		69613.78	30080.60	69614	30081	12275	27806	105213
		НР - 72%; СП - 8%				27258.00	11361.25	27258	11361		7794	
22	51-080101-0102 5108-0101-0102 РСНБ РК 2015	**Трансформатор распределительный трехфазный двухобмоточный масляный модели ТМ-40/6(10)/ 0,4 и герметичного исполнения с гофростенкой модел и ТМГ-40/6(10)/0,4, номинальная мощность 40 кВА, к ласс напряжения 10 (6) кВ ГОСТ 11677-85**	шт.	1		436139.00	--	436139	--		--	436139
						--	--	--	--	436139	--	
		Демонтаж трансформатора (лист ЭС.4)										
27	Ц13-080101-0702 1308-0101-0702 РСНБ РК 2015 Изм. и доп. вып. 9) К=0,4	**Трансформат ор напряжения 110 кВ. Монтаж оборудования /Демонтаж оборудования предназначенного для дальнейшего использования/**	комплект (3 фазы)	1		697.80	--	698	--	--	502	1296
		НР - 72%; СП - 8%				697.80	--	698	--		96	
28	С341-310103-0501 4131-0103-0501 РСНБ РК 2015	**Конструкции металлические. Погрузка**	т	0.272		469.00	--	128	--		--	138
		СП - 8%				--	--	--	--		10	

1	2	3	4	5	6	7	8	9	10	11	12
29	С341-010205-2026 4101-0205-2026 РСНБ РК 2015	Перевозка строительных грузовбортовыми автомобилями вне населенных пунктов. Гру зоподъемность 20 т. Класс груза 2. Расстояние пере возок 26 км /Склад заказчика/	т	0.272	769.00	–	209	–		–	226
		СП - 8%			–	–	–	–		17	
		ИТОГО ПО АКТУ:	Тенге								543012
		В ТОМ ЧИСЛЕ:									
		- Зарплата рабочих строителей	Тенге				27956				
		- Затраты на эксплуатацию машин	Тенге					30081			
		- в том числе зарплата машинистов	Тенге					11361			
		- Материалов, изделий и конструкций	Тенге						12275		
		- Перевозка грузов	Тенге				337				
		- Оборудование, инвентарь	Тенге						436139		
		- Накладные расходы	Тенге							28308	
		- Сметная прибыль	Тенге							7917	
		ИТОГО:	Тенге								543012
		В том числе :									
		Накладные расходы	Тенге								28308
		Сметная прибыль	Тенге								7917
		Оборудование	Тенге								436139
		Итого с временными	Тенге						2,96 %	3163	546175
		Итого с зимними удорожаниями	Тенге						3,5 %	3851	550027
		Итого с командировочными	Тенге							2705	552732
		Итого с непредвиденными работами и затратами, 2 %	Тенге								555010
		Итого в текущих ценах 2020 года, к = 1,0348515	Тенге								574352.46
		Итого с НДС	Тенге						12%	68922.29	643274.75

Заказчик

ГУ "Отдел архитектуры, градостроительства и строительства Мендыкаринского района"

(наименование организации)

Руководитель ГУ "Отдел архитектуры, градостроительства и строительства Мендыкаринского района", БИН 060140009750

Бажиров Н.О.

М.П. (должность, подпись, фамилия, имя, отчество)

Эксперт(ы) технического надзора:

ТОО «Дирекция строящихся предприятий «СТРОЙИНТЕГРАЦИЯ»

Директор регионального подразделения Костанайской области **Баженов А.М.**

ИИН 900709350792

№ KZ10VJE00049293; № KZ43VJE00022121; № KZ91VJE00023003

Подрядчик

ТОО "АиФ"

(наименование организации)

Прораб ТОО "АиФ", БИН 921140001857

Казимирчик В.И.

М.П. (должность, подпись, фамилия, имя, отчество)

Разработчики проекта строительства или эксперт(ы) авторского надзора:

ТОО "ПИП "Костанайводпроект, БИН

Эксперт авторского надзора Кочин В.Ф.
№ KZ94VJE00024016 от 18.02.2014 г., пр. № 46

Эксперт авторского надзора **Кочин В.Ф.**

Приказ№ 31 от 27.04.2020 г.

Форма 2-В

Заказчик **ГУ "Отдел архитектуры, градостроительства и строительства Мендыкаринского района"**

Подрядчик **ТОО "АиФ"**

Стройка **Реконструкция насосной станции 2-го подъема (Установка обезжелезивания и деманганации) в с.Харьковское Мендыкаринского района Костанайской области.**

Объект **Благоустройство КВС**

Договор подряда (контракт) №20 от 27-04-2020

Дата составления	Отчетный период	
	с	по
28.10.2020	01.10.2020	31.10.2020

Акт приемки выполненных работ
(по ресурсному методу) №16
за октябрь месяц 2020г.
на Благоустройство КВС. лок.см. № 7-1

Составлен(а) в текущих ценах на 01.01.2019 г.

№ п/п	Шифр норм, код ресурса	Наименование работ и затрат	Единица измерения	Количество		Стоимость единицы, тенге		Общая стоимость, тенге			Накладные расходы, тенге	Всего стоимость с НР и СП, тенге
						Всего	эксплуатация машин	Всего	эксплуатация машин	материалы		
				на единицу измерения	по проекту	зарплата рабочих-строителей	в т. ч. зарплата машинистов	зарплата рабочих-строителей	в т. ч. зарплата машинистов	оборудование, мебель, инвентарь	Сметная прибыль, тенге	
1	2	3	4	5		6	7	8	9	10	11	12
		Площадка под контейнеры для мусора										
1	**Е11-080101-0202 1108-0101-0202 РСНБ РК 2015**	**Устройство щебеночного основания под фундаменты**	**м3**	**0.415**		**5536.02**	**1685.32**	**2297**	**699**	**1263**	**578**	**3105**
		НР - 93%; СП - 8%				**808.35**	**688.42**	**335**	**286**		**230**	
2	**Е11-060101-0114 1106-0101-0114 РСНБ РК 2015 Изм. и доп. вып. 15**	**Плиты фундаментные бетонные плоские. Устройство**	**м3**	**0.415**		**17477.22**	**1170.43**	**7253**	**486**	**6350**	**475**	**8346**
		НР - 91%; СП - 8%				**1005.89**	**252.26**	**417**	**105**		**618**	
3	**С121-060106-0301 2106-0106-0301 РСНБ РК 2015**	**Металический мусоросборник с тележкой**	**комплект**	**2**		**75363.00**	**--**	**150726**	**--**	**150726**	**--**	**162784**
		СП - 8%				**--**	**--**	**--**	**--**		**12058**	
		ИТОГО ПО АКТУ:	**Тенге**									**174235**
		В ТОМ ЧИСЛЕ:										
		- Зарплата рабочих строителей	Тенге					**753**				
		- Затраты на эксплуатацию машин	Тенге						**1185**			
		- в том числе зарплата машинистов	Тенге						**390**			
		- Материалов, изделий и конструкций	Тенге							**158339**		
		- Накладные расходы	Тенге								**1053**	
		- Сметная прибыль	Тенге								**12906**	
		ИТОГО ПО АКТУ:	**Тенге**									**174235**
		В том числе :	**Тенге**									
		Накладные расходы	**Тенге**									**1053**
		Сметная прибыль	**Тенге**									**12906**
		Итого с временными	**Тенге**							**2,96 %**	**5157**	**179392**

1	2	3	4	5	6	7	8	9	10	11	12
		Итого с зимними удорожаниями	Тенге						3,5 %	6279	185671
		Итого с командировочными	Тенге							4410	190081
		Итого с непредвиденными работами и затратами, 2 %	Тенге								193795
		Итого в текущих ценах 2020 года, к = 1,0348515	Тенге								200548.62
		Итого с НДС	Тенге						12%	24065.83	224614.45

Заказчик

ГУ "Отдел архитектуры, градостроительства и строительства Мендыкаринского района"

(наименование организации)

Руководитель ГУ "Отдел архитектуры, градостроительства и строительства Мендыкаринского района", БИН 060140009780

Базиров Н.О.

М.П. (должность, подпись, фамилия, имя, отчество)

Эксперт(ы) технического надзора:
ТОО «Дирекция строящихся предприятий «СТРОЙИНТЕГРАЦИЯ»

Директор регионального подразделения Костанайской области _____ **Баженов А.М.**
ИИН 900709350792
№ KZ10VJE00049293; № KZ43VJE00022121; № KZ91VJE00023003

Подрядчик

ТОО "АиФ"

(наименование организации)

Прораб ТОО "АиФ", БИН 971140001857
Казимирчик В.И.

М.П. (должность, подпись, фамилия, имя, отчество)

Разработчики проекта строительства или эксперт(ы) авторского надзора:
ТОО "ПИП "Костанайводпроект, БИН 980140003078

Эксперт авторского надзора _____ **Кочин В.Ф.**
Приказ № 31 от 27.04.2020 г.

Эксперт авторского надзора Кочин В.Ф.
№ KZ94VJE00024016 18.02.2014 г., Пр. № 46

Форма 2-В

Заказчик **ГУ "Отдел архитектуры, градостроительства и строительства Мендыкаринского района"**

Подрядчик **ТОО "АиФ"**

Стройка **Реконструкция насосной станции 2-го подъема (Установка обезжелезивания и деманганации) в с.Харьковское Мендыкаринского района Костанайской области.**

Объект **Озеленение**

Договор подряда (контракт) №20 от 27-04-2020

Дата составления	Отчетный период	
	с	по
28.10.2020	01.10.2020	31.10.2020

Акт приемки выполненных работ
(по ресурсному методу) №17
за октябрь месяц 2020г.
на Озеленение. лок.см. № 7-2

Составлен(а) в текущих ценах на 01.01.2019 г.

№ п/п	Шифр норм, код ресурса	Наименование работ и затрат	Единица измерения	Количество		Стоимость единицы, тенге		Общая стоимость, тенге			Накладные расходы, тенге	Всего стоимость с НР и СП, тенге
						Всего	эксплуатация машин	Всего	эксплуатация машин	материалы		
				на единицу измерения	по проекту	зарплата рабочих-строителей	в т. ч. зарплата машинистов	зарплата рабочих-строителей	в т. ч. зарплата машинистов	оборудование, мебель, инвентарь	Сметная прибыль, тенге	
1	2	3	4	5		6	7	8	9	10	11	12
1	Е11-010207-0103 1101-0207-0103 РСНБ РК 2015	**Деревья мягких пород, диаметр стволов до 24 см. Валка с корня**	дерево	14		106.17	4.65	1486	65	--	1023	2711
		НР - 72%; СП - 8%				101.52	--	1421	--		201	
2	Е11-470104-0101 1147-0104-0101 РСНБ РК 2015	**Деревья-саженцы. Подготовка стандартных посадочных мест механизированным способом. В естественном грунте**	яма	28		345.90	65.54	9685	1835	--	7458	18514
		НР - 88%; СП - 8%				280.36	22.30	7850	624		1371	
3	Е11-470105-0101 1147-0105-0101 РСНБ РК 2015 Изм. и доп. вып. 6	**Деревья-саженцы с оголенной корневой системой. Посадка в ямы. Размер ям 0,7х0,7 м**	шт.	28		1278.57	150.61	35800	4217	3101	25889	66624
		НР - 88%; СП - 8%				1017.22	33.45	28482	937		4935	
4	С125-010204-4214 2501-0204-4214 РСНБ РК 2015	**Тополь пирамидальный, без кома, высотой от 1 м до 2 м**	шт.	28		670.00	--	18760	--	18760	--	20261
		СП - 8%				--	--	--	--		1501	
		ИТОГО ПО АКТУ:	**Тенге**									**108110**
		В ТОМ ЧИСЛЕ:										
		- Зарплата рабочих строителей	Тенге					37754				
		- Затраты на эксплуатацию машин	Тенге						6117			
		- в том числе зарплата машинистов	Тенге						1561			
		- Материалов, изделий и конструкций	Тенге							21861		
		- Накладные расходы	Тенге								34370	
		- Сметная прибыль	Тенге								8008	
		ИТОГО ПО АКТУ:	**Тенге**									**108110**
		В том числе :	**Тенге**									

1	2	3	4	5	6	7	8	9	10	11	12
		Накладные расходы	Тенге								34370
		Сметная прибыль	Тенге								8008
		Итого с временными	Тенге						2,96 %	3200	111310
		Итого с зимними удорожаниями	Тенге						3,5 %	3896	115206
		Итого с командировочными	Тенге							2736	117942
		Итого с непредвиденными работами и затратами, 2 %	Тенге								120246
		Итого в текущих ценах 2020 года, к = 1,0348515	Тенге								124437.17
		Итого с НДС	Тенге						12%	14932.46	139369.63

Заказчик

ГУ "Отдел архитектуры, градостроительства и строительства Мендыкаринского района"

(наименование организации)

Руководитель ГУ "Отдел архитектуры, градостроительства и строительства Мендыкаринского района", БИН 060140000750
Бажаров Н.О.

М.П. (должность, подпись, фамилия, имя, отчество)

Эксперт(ы) технического надзора:
ТОО «Дирекция строящихся предприятий «СТРОЙИНТЕГРАЦИЯ»

Директор регионального подразделения Костанайской области _____ **Баженов А.М.**
ИИН 900709350792
№ KZ10VJE00049293; № KZ43VJE00022121; № KZ91VJE00023003

Подрядчик

ТОО "АиФ"

(наименование организации)

Прораб ТОО "АиФ", БИН 971140001857
Назимирчик В.И.

М.П. (должность, подпись, фамилия, имя, отчество)

Разработчик проекта строительства или эксперт(ы) авторского надзора:
ТОО "ПИП "Костанайводпроект, БИН 980140003078

Эксперт авторского надзора _____ **Кочин В.Ф.**
Приказ № 31 от 27.04.2020 г.

Эксперт авторского надзора Кочин В.Ф.
№ KZ94VJE00024016 18.02.2014 г., Пр. № 46

Форма 2-В

Заказчик **ГУ "Отдел архитектуры, градостроительства и строительства Мендыкаринского района"**

Подрядчик **ТОО "АиФ"**

Стройка **Реконструкция насосной станции 2-го подъема (Установка обезжелезивания и деманганации) в с.Харьковское Мендыкаринского района Костанайской области.**

Объект **Контрольно-пропускной пункт.**

Договор подряда (контракт) №20 от 27-04-2020

Дата составления	Отчетный период	
	с	по
28.10.2020	01.10.2020	31.10.2020

Акт приемки выполненных работ
(по ресурсному методу) №19
за октябрь месяц 2020г.
на Системы связи. лок.см. № 3-1-4

Составлен(а) в текущих ценах на 01.01.2019 г.

№ п/п	Шифр норм, код ресурса	Наименование работ и затрат	Единица измерения	Количество		Стоимость единицы, тенге		Общая стоимость, тенге			Накладные расходы, тенге	Всего стоимость с НР и СП, тенге
				на единицу измерения	по проекту	Всего / зарплата рабочих-строителей	эксплуатация машин / в т. ч. зарплата машинистов	Всего / зарплата рабочих-строителей	эксплуатация машин / в т. ч. зарплата машинистов	материалы / оборудование, мебель, инвентарь	Сметная прибыль, тенге	
1	2	3	4	5		6	7	8	9	10	11	12
1	Ц13-100203-0101 1310-0203-0101 РСНБ РК 2015	**Аппарат телефонный системы ЦБ или АТС настольный. Монтаж оборудования**	шт.	1		1072.01	--	1072	--	180	544	1745
		НР - 61%; СП - 8%				892.08	--	892	--		129	
2	Прайс-лист ТОО "Vitality LTD" г.Костанай от 05.03.2019г	**Радиотелефон Senao SN-25 8 PIUS в комплекте**	шт	1		79186.61	--	79187	--	79187	--	85522
		СП - 8%				--	--	--	--		6335	
3	Ц13-100601-0102 1310-0601-0102 РСНБ РК 2015	**Антенна Г-образная. Монтаж оборудования**	шт.	1		50296.19	--	50296	--	28576	13249	68629
		НР - 61%; СП - 8%				21720.00	--	21720	--		5084	
4	Прайс-лист ТОО "Vitality LTD" г.Костанай от 05.03.2019г	**Всенаправленная антенна кругового радиуса действия DX-50**	шт	1		32421.43	--	32421	--	32421	--	35015
		СП - 8%				--	--	--	--		2594	
		ИТОГО ПО АКТУ:	**Тенге**									**190911**
		В ТОМ ЧИСЛЕ:										
		- Зарплата рабочих строителей	Тенге					**22612**				
		- Материалов, изделий и конструкций	Тенге							**140364**		
		- Накладные расходы	Тенге								**13793**	
		- Сметная прибыль	Тенге								**14142**	
		ИТОГО ПО АКТУ:	**Тенге**									**190911**
		В том числе :	**Тенге**									
		Накладные расходы	**Тенге**									**13793**
		Сметная прибыль	**Тенге**									**14142**

1	2	3	4	5	6	7	8	9	10	11	12
		Итого с временными	Тенге						2,96 %	5651	196562
		Итого с зимними удорожаниями	Тенге						3,5 %	6880	203442
		Итого с командировочными	Тенге							4832	208274
		Итого с непредвиденными работами и затратами, 2 %	Тенге								212343
		Итого в текущих ценах 2020 года, к = 1,0348515	Тенге								219743.09
		Итого с НДС	Тенге						12%	26369.17	246112.26

Заказчик

ГУ "Отдел архитектуры, градостроительства и строительства Мендыкаринского района"

(наименование организации)

Руководитель ГУ "Отдел архитектуры, градостроительства и строительства Мендыкаринского района", ЖИН 060140009750 Бажуров И.А.

М.П. (должность, подпись, фамилия, имя, отчество)

Эксперт(ы) технического надзора:
ТОО «Дирекция строящихся предприятий «СТРОЙИНТЕГРАЦИЯ»

Директор регионального подразделения Костанайской области _____ **Бяженов А.М.**
ИИН 900709350792
№ KZ10VJE00049293; № KZ43VJE00022121; № KZ91VJE00023003

Подрядчик

ТОО "АиФ"

(наименование организации)

Прораб ТОО "АиФ", БИН 971140001857 Казимирчик В.И.

М.П. (должность, подпись, фамилия, имя, отчество)

Разработчики проекта строительства или эксперт(ы) авторского надзора:
ТОО "ПИП "Костанайводпроект, БИН 980140003078

Эксперт авторского надзора _____ **Кочин В.Ф.**
Приказ№ 31 от 27.04.2020 г.

Эксперт авторского надзора Кочин В.Ф.
№ KZ94VJE00024016 18.02.2014 г. Пр. № 46

Заказчик ГУ "Отдел архитектуры, градостроительства и строительства Мендыкаринского района"

Подрядчик ТОО "АиФ"

Стройка Реконструкция насосной станции 2-го подъема (Установка обезжелезивания и деманганации) в с.Харьковское Мендыкаринского района Костанайской области.

Объект Склад хранения реагентов

Договор подряда (контракт) №20 от 27-04-2020

Дата составления	Отчетный период	
	с	по
28.10.2020	01.10.2020	31.10.2020

Акт приемки выполненных работ
(по ресурсному методу) №20
за октябрь месяц 2020г.
на Технологическое оборудование. лок.см. № 3-2-2

Составлен(а) в текущих ценах на 01.01.2019 г.

№ п/п	Шифр норм, код ресурса	Наименование работ и затрат	Единица измерения	Количество на единицу измерения	Количество по проекту	Стоимость единицы, тенге: Всего / зарплата рабочих-строителей	Стоимость единицы, тенге: эксплуатация машин / в т. ч. зарплата машинистов	Общая стоимость, тенге: Всего / зарплата рабочих-строителей	Общая стоимость, тенге: эксплуатация машин / в т. ч. зарплата машинистов	Общая стоимость, тенге: материалы / оборудование, мебель, инвентарь	Накладные расходы, тенге / Сметная прибыль, тенге	Всего стоимость с НР и СП, тенге
1	2	3	4	5		6	7	8	9	10	11	12
1	Цен.предл.ТОО НПО "Инновационные технологии"г.Москва от 26.02.2019г.стр.2	Поддон-лоток GPT-Y 730ммх295мм	шт.	1		58334.01	–	58334	–		–	58334
						–	–	–	–	58334	–	
2	Цен.предл.ТОО НПО "Инновационные технологии"г.Москва от 26.02.2019г.стр.2	Поддон с высоким профилем BP1-Y 900ммх700ммх525мм	шт.	2		107967.55	–	215935	–		–	215935
						–	–	–	–	215935	–	
3	Цен.предл.ТОО НПО "Инновационные технологии"г.Москва от 26.02.2019г.стр.2	Поддон с высоким профилем BP2R-B 1220ммх820ммх330мм	шт.	3		93369.45	–	280108	–		–	280108
						–	–	–	–	280108	–	
		ИТОГО ПО АКТУ:	Тенге									554377
		В ТОМ ЧИСЛЕ:										
		- Оборудование, инвентарь	Тенге							554377		
		ИТОГО:	Тенге									554377
		В том числе :										
		Оборудование	Тенге									554377
		Итого с временными	Тенге							2,96 %	0	554377
		Итого с зимними удорожаниями	Тенге							3,5 %	0	554377
		Итого с командировочными	Тенге								0	554377
		Итого с непредвиденными работами и затратами, 2 %	Тенге									554377
		Итого в текущих ценах 2020 года, к = 1,0348515	Тенге									573697.87
		Итого с НДС	Тенге							12%	68843.74	642541.61

Заказчик

ГУ "Отдел архитектуры, градостроительства и строительства Мендыкаринского района"

(наименование организации)

Руководитель ГУ "Отдел архитектуры, градостроительства и строительства Мендыкаринского района", БИН 060140009750

Бажиров Н.О.

М.П. (должность, подпись, фамилия, имя, отчество)

Эксперт(ы) технического надзора:

ТОО «Дирекция строящихся предприятий «СТРОЙИНТЕГРАЦИЯ»

Директор регионального подразделения Костанайской области **Баженов А.М.**

ИИН 900709350792

№ KZ10VJE00049293; № KZ43VJE00022121; № KZ91VJE00023003

Подрядчик

ТОО "АиФ"

(наименование организации)

Прораб ТОО "АиФ", БИН 971140001857

Калимирчик В.И.

М.П. (должность, подпись, фамилия, имя, отчество)

Разработчики проекта строительства или эксперт(ы) авторского надзора

ТОО "ПИП "Костанайводпроект, БИН

Эксперт авторского надзора **Кочин В.Ф.**

Приказ№ 31 от 27.04.2020 г.

Заказчик **ГУ "Отдел архитектуры, градостроительства и строительства Мендыкаринского района"**

Подрядчик **ТОО "АиФ"**

Стройка **Реконструкция насосной станции 2-го подъема (Установка обезжелезивания и деманганации) в с.Харьковское Мендыкаринского района Костанайской области.**

Объект **Напорная канализация.**

Договор подряда (контракт) №20 от 27-04-2020

Дата составления	Отчетный период	
	с	по
28.10.2020	01.10.2020	31.10.2020

Акт приемки выполненных работ
(по ресурсному методу) №21
за октябрь месяц 2020г.
на Напорная канализация. лок.см. № 2-1-доп

Составлен(а) в текущих ценах на 01.01.2019 г.

№ п/п	Шифр норм, код ресурса	Наименование работ и затрат	Единица измерения	Количество		Стоимость единицы, тенге		Общая стоимость, тенге			Накладные расходы, тенге	Всего стоимость с НР и СП, тенге
				на единицу измерения	по проекту	Всего / зарплата рабочих-строителей	эксплуатация машин / в т. ч. зарплата машинистов	Всего / зарплата рабочих-строителей	эксплуатация машин / в т. ч. зарплата машинистов	материалы / оборудование, мебель, инвентарь	Сметная прибыль, тенге	
1	2	3	4	5		6	7	8	9	10	11	12
		Корректировка акта №1 за июнь от 23.06.2020г.										
1	**Е11-230101-0101 1123-0101-0101 РСНБ РК 2015**	**Основание под трубопроводы песчаное. Устройство**	**м3 основания**	**1.581**		**-1124.76**	**-154.74**	**-1778**	**-245**	**–**	**-1586**	**-3634**
		НР - 99%; СП - 8%				**-970.02**	**-43.37**	**-1534**	**-69**		**-269**	
		ИТОГО ПО АКТУ:	**Тенге**									**-3634**
		В ТОМ ЧИСЛЕ:										
		- Зарплата рабочих строителей	Тенге					**-1534**				
		- Затраты на эксплуатацию машин	Тенге						**-245**			
		- в том числе зарплата машинистов	Тенге						**-69**			
		- Накладные расходы	Тенге								**-1586**	
		- Сметная прибыль	Тенге								**-269**	
		ИТОГО ПО АКТУ:	**Тенге**									**-3634**
		В том числе :	**Тенге**									
		Накладные расходы	**Тенге**									**-1586**
		Сметная прибыль	**Тенге**									**-269**
		Итого с временными	**Тенге**							**2,96 %**	**-108**	**-3742**
		Итого с зимними удорожаниями	**Тенге**							**3,5 %**	**-131**	**-3873**
		Итого с командировочными	**Тенге**								**-92**	**-3965**
		Итого с непредвиденными работами и затратами, 2 %	**Тенге**									**-4042**
		Итого в текущих ценах 2020 года, к = 1,0348515	**Тенге**									**-4182.82**
		Итого с НДС	**Тенге**							**12%**	**-501.94**	**-4684.76**

Заказчик

ГУ "Отдел архитектуры, градостроительства и строительства Мендыкаринского района"

(наименование организации)

Руководитель ГУ "Отдел архитектуры, градостроительства и строительства Мендыкаринского района", БИН 060140009750

Бажиров Н.О.

М.П. (должность, подпись, фамилия, имя, отчество)

Эксперт(ы) технического надзора:

ТОО «Дирекция строящихся предприятий «СТРОЙИНТЕГРАЦИЯ»

Директор регионального подразделения Костанайской области **Баженов А.М.**

ИИН 900709350792

№ KZ10VJE00049293; № KZ43VJE00022121; № KZ91VJE00023003

Подрядчик

ТОО "АиФ"

(наименование организации)

Прораб ТОО "АиФ", БИН 971140001857

Казимирчик В.И.

М.П. (должность, подпись, фамилия, имя, отчество)

Разработчик проекта строительства или эксперт(ы) авторского надзора:

ТОО "ПИП "Костанайводпроект, БИН 980140003078

Эксперт авторского надзора **Кочин В.Ф.**

Приказ№ 31 от 27.04.2020 г.