Бурильно-крановая машина БМ-205Д предназначена для бурения скважин глубиной до 3 метров в грунтах I-VI категории.

Назначение

Скважины могут использоваться для установки опор ЛЭП и линий связи. Кроме того машина может использоваться для лидерного бурения под сваи, билборды, столбы для ограждений, дорожных знаков, высадки насаждений и т.д.

Модификации

БМ-205Д изготавливается на базе тракторов МТЗ-82, 82П и 92П. В зависимости от модификации на машину может устанавливаться отвал или ковш-погрузчик. Таким образом машину можно использовать при планировании строительных площадок, для засыпки траншей/ям, погрузке и транспортировки сыпучих материалов.

Обозначение комплектации	Оборудование
БМ-205Д	База МТЗ-82.1 с бульдозерным отвалом
БМ-205Д-01	База МТЗ-82.1 с ковшом фронтального погрузчика
БМ-205Д-02	База Беларус-82П с бульдозерным отвалом
БМ-205Д-03	База Беларус-82П с ковшом фронтального погрузчика

Схема

Машина состоит из базового колесного трактора и смонтированного на нем навесного оборудования.

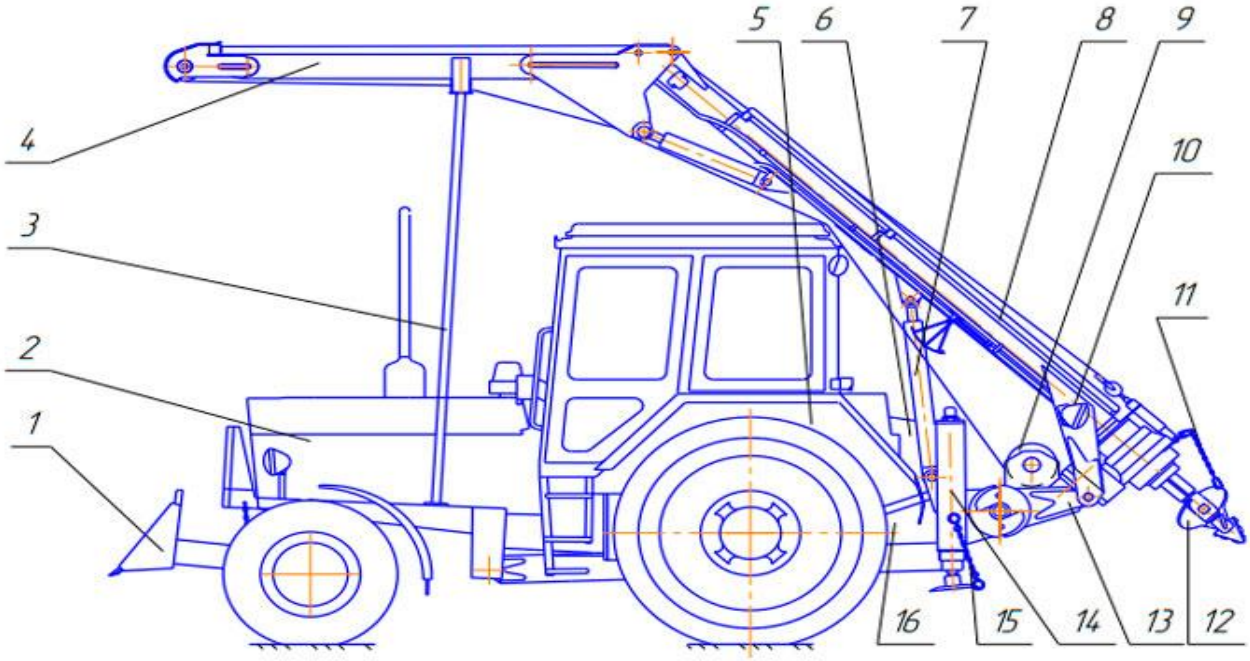

Рисунок 1 - Машина бурильно-крановая БМ-205Д

1 — Отвальное устройство, **2** — Базовый трактор, **3** — Стойка опорная, **4** — Грузоподъемное оборудование, **5** — Органы управления, **6** — Радиатор, **7** — Гидроцилиндр мачты, **8** — Оборудование бурильно-крановое, **9** — Лебедка грудовая, **10** — Фара освещения, **11** — Цепи с карабинами для крепления бурового инструмента в транспортном положении, **12** — Буровой инструмент, **13** — Рама, **14** — Гидродомкрат, **15** — Цепи с карабинами для крепления гидродомкратов в транспортном положении, **16** — Привод насоса.

Дополнительное оборудование

- Дополнительное раскрепляющее устройство ДРУ-01, предназначается для безопасного выполнения электромонтажных работ на ветхих деревянных столбах и опорах линий связи и ВЛ 0,4-10 кВ.
    1. Обеспечивает крепление в вертикальном положении и исключает падение столбов и опор при электромонтажных работах.
    2. Выравнивает опору, установленную в пробуренную скважину перед засыпкой.
    3. Имеет быстросъемное крепление, позволяющее монтировать и демонтировать устройство в полевых условиях.
- Дополнительное подъёмное оборудование ДПО-01 предназначено для удаления из грунта ранее установленных опор, свай или столбов с целью последующего применения в новом строительстве. Представляет собой дополнительный гидроцилиндр с тяговым усилием до 8000 кгс.
- Штанговый дизель-молот СП-60.
- Двухчелюстной ковш.
- Грузовые вилы.

Технические характеристики БМ-205Д

Характеристика	*ед. измерения*	*Значение*
Глубина бурения, не менее	м	3
Основной буровой инструмент		Лопастные буры
Диаметры бурения	мм	360, 500, 630, 800
Способ бурения		Циклический
Угол бурения	Градусов	60-102
Макс. кр. момент на бурильном инструменте	Н*м (кгс*м)	4900 (500)
Расчетная макс. осевая нагрузка на бурильный инструмент при выглублении	кН (кгс)	31,65 (3230)
Привод подачи		Гидравлика
Привод вращения		Гидравлика
Привод кранового оборудования		Гидравлика
Частота вращения бурового инструмента	$С^{-1}$ (об/мин)	0,66-1,5 (40-90)
Макс. грузоподъемность кранового оборудования	кг, не менее	1250*
Макс. грузоподъемность погрузчика	кг, не менее	750
Маскимальная высота подъема грузового крюка		
— Для БМ-205Д	м, не менее	7,0
— Для БМ-205Д-01	м, не менее	6,5
Габаритные размеры в транспортном положении		
— Длина	мм	7400
— Ширина	мм	2100

— Высота	мм	3990
Габаритные размеры в рабочем положении		
— Длина	мм	7400
— Ширина	мм	2100
— Высота	мм	7500
Масса полная	кг, не более	6500
Скорость транспортная	км/ч, не более	20

*- Возможна комплектация с лебедкой грузоподъемностью 1400 кг.