"БӨКЕЙ ОРДАСЫ АУДАНЫНЫҢ СӘУЛЕТ, ҚАЛА ҚҰРЫЛЫСЫ ЖӘНЕ ҚҰРЫЛЫС БӨЛІМІ" ММ
КІРІС № 1
15 07 2021 ж.

Утвержден
приказом Министра
по инвестициям и развитию
Республики Казахстан
от 08.02.2021 № 53
Форма

Утвержден
приказом Министра
по инвестициям и развитию
Республики Казахстан
от 24 апреля 2017 года № 234

Форма

Акт приемки объекта в эксплуатацию

«15» 07 2021 г.

Заказчик Руководитель ГУ «Отдел архитектуры, градостроительства и строительства Бокейординского района» - Жангалиев К.М., Западно-Казахстанская область, Бокейординский район, с.Сайхин, Т.Жарокова, 31, тел 87114021759

фамилия, имя, отчество (при наличии) – для физических лиц, наименование организации – для юридических лиц, БИН, телефон, почтовый индекс, область, город, район, населенный пункт, наименование улицы, номер дома/здания (стационарного помещения)

на основании:

Декларации о соответствии « 14 » 07 2021 г. ТОО «Акмешит-Мелиоратор» в лице директора Шамахова Б.Ы., лицензия ГСЛ № 20008963 от 23.06.2020 года, I-категория, Республика Казахстан, г.Кызылорда, ул.Туркистан №36, индекс 120000

дата подписания декларации, наименование подрядной (генподрядной) организации, фамилия, имя, отчество (при наличии) руководителя, юридический адрес, БИН, телефон

Заключения о качестве строительно-монтажных работ « 14 » 07 2021 г. Договора на оказание технического надзора №7 от 05.04.2021 года, ТОО «Музтау» в лице директора - Кошенова Г.М., инженер по техническому надзору - Бабаев Е.З., №KZ58VJE00027865 от 20.06.2017 г., №KZ42VJE00027862 от 20.06.2017 г., №KZ85VJE00027864 от 20.06.2017 г.

дата подписания заключения, наименование организации, фамилия, имя, отчество (при наличии) экспертов технического надзора, № и дата получения аттестатов, БИН, телефон

Заключения о соответствии выполненных работ проекту « 14 » 07 2021 г. Договора на оказание авторского надзора №9 от 13.04.2021 года, ТОО «ЖайыкСтройПроект» в лице директора - Сейтқалиев А.Б., №140060008 от 28.04.2014 г., II -категория, главный инженер проекта – Таспаев А.М., №1406008 от 28.04.2014 г.

дата подписания заключения, наименование организации, фамилия, имя, отчество (при наличии) экспертов авторского надзора, № и дата получения аттестатов, БИН, телефон

произведя осмотр готовности предъявленного подрядчиком (генеральным подрядчиком) к приемке в эксплуатацию объекта **«Строительство ИКИ (водопровод) для 26-ти двухквартирных двухкомнатных жилых домов согласно генплана пятна №№127-178 в с.Сайхин Бокейординского района ЗКО», 2 (нормальный) уровень ответственности (технически несложный)**

наименование объекта и вид строительства (новое, расширение, реконструкция, техническое перевооружение, модернизация, капитальный ремонт), уровень ответственности, техническая и технологическая сложность объекта

по адресу **Западно-Казахстанская область, Бокейординский район, Сайхинский с.о., с.Сайхин**

(область, район, населенный пункт, микрорайон, квартал, улица, номер дома (корпуса)

проверив комплектность исполнительной технической документации, в том числе посредством электронного модуля исполнительной технической документации "___" _____ 20___ года, дата ознакомления подтверждает что:

1. Строительство объекта осуществлено на основании:

1) правоустанавливающего документа на земельный участок

№87 от « 12» ноября 2018 года права на землю выдано решением Акимом Сайхинского с/о

документ, подтверждающий наступление юридических фактов (юридических составов), на основании которых возникают, изменяются или прекращаются права на земельный участок, в том числе договоры, решения судов, правовые акты исполнительных органов, свидетельство о праве на наследство, передаточный акт или разделительный баланс при реорганизации негосударственных юридических лиц, владеющих земельным участком на праве собственности или выкупивших право временного возмездного землепользования (аренды)

либо решения о реконструкции (перепланировке, переоборудовании) помещений (отдельных частей) существующих зданий от _____

наименование органа вынесшего решение

б) талона о приеме уведомления о начале или прекращении осуществления деятельности или определенных действий **ГУ «Управление государственного архитектурно-строительного контроля Западно-Казахстанской области» KZ19REA00217322 от 13.04.2021 г.**

наименование органа принявшего уведомление, дата и № принятия талона

в) проекта (проектно-сметной документации) **ТОО «ЖайыкСтройПроект» №140060008 от 28.04.2014 г.**

наименование проектной организации, номер проекта

утвержденного(й) **ГУ «Отдел архитектуры, градостроительства и строительства Бокейординского района» №128 от 16.10.2018 г.**

дата и номер проекта, наименование организации утвердившей (переутвердившей) проект и дата утверждения

2. Строительно-монтажные работы осуществлены в сроки:

начало работ **« 15 » 04 2021 г.**

месяц, год

окончание работ **« 15 » 07 2021 г.**

месяц, год

при продолжительности строительства, месяц:

по норме или по проекту организации строительства **3 (три)** месяца;

фактически **3 (три)** месяца;

3. Объект (комплекс) имеет следующие основные технико-экономические показатели(мощность, производительность, производственная площадь, протяженность, вместимость, объем, пропускная способность, провозная способность, число рабочих мест и тому подобное, заполняется по всем объектам (кроме жилых домов) в единицах измерения соответственно целевой продукции или основным видам услуг):

Мощность, производительность и так далее	Единица измерения	По проекту		Фактически	
		общая (с учетом ранее принятых)	в том числе пускового комплекса или очереди	общая (с учетом ранее принятых)	в том числе пускового комплекса или очереди
Труба полиэтиленовая для водоснабжения д.25х1,8	м	810	810	1 400	1 400
Труба полиэтиленовая для водоснабжения д.32х2	м	90	90	90	90
Труба полиэтиленовая для водоснабжения д. 90х5,4	м	2 975	2 975	2 888	2 888

Выпуск продукции (оказания услуг), предусмотренной проектом в объеме, соответствующем нормам освоения проектных мощностей в начальный период_____

факт начала выпуска продукции с указанием объема

Жилой дом имеет следующие показатели:

Показатели	Единица измерения	По проекту	Фактически
Общая площадь	$м^2$		
Число этажей	этаж		
Общий строительный объем	$м^3$		
В том числе подземной части	$м^3$		
Площадь встроенных, встроенно-пристроенных и пристроенных помещений	$м^2$		

Показатели	По проекту		Фактически	
	число квартир	площадь квартир, $м^2$	число квартир	площадь квартир, $м^2$

		общая	жилая		общая	жилая
Всего квартир, в том числе: однокомнатных двухкомнатных трехкомнатных четырехкомнатных и более						

4. Технологические и архитектурно-строительные решения по объекту характеризуются следующими данными: **земляные работы, укладка труб, монтаж колодцев, прокладка провода в траншее, монтаж фасонных частей и т.д.**

краткие технические характеристики по особенностям его размещения, по основным материалам и конструкциям, инженерному и технологическому оборудованию

5. На объекте установлено предусмотренное проектом оборудование в количестве согласно актам о его приемке после индивидуального испытания и комплексного опробования;

6. Наружные инженерные коммуникации (холодное и горячее водоснабжение, канализация, теплоснабжение, газоснабжение, электроснабжение и связь) обеспечивают нормальную эксплуатацию объекта (здания, сооружения, помещения) и приняты городскими эксплуатационными организациями;

7. Сметная стоимость по утвержденному проекту (проектно-сметной документации): всего **41 121,41** тысяч тенге, в том числе:

строительно-монтажных работ **33 910,82** тысяч тенге,

стоимость оборудования, инструмента и инвентаря _____тысяч тенге;

прочие расходы **7 210,59** тысяч тенге;

8. Сметная стоимость основных фондов, принимаемых в эксплуатацию **36 248,797** тыс.тенге, в том числе:

стоимость строительно-монтажных работ **30 519,738** тысяч тенге;

стоимость оборудования, инструмента и инвентаря _____ тенге;

прочие расходы **5 729,059** тысяч тенге;

9.Доля местного содержания предусмотрена в проектно-сметной документации **100%** и фактически применено **83,52%** (на объектах, финансируемых за счет государственных инвестиций и средств квазигосударственного сектора);

10. Класс энергоэффективности здания _____;

11. Объект построен в соответствии с утвержденным проектом (проектно-сметной документацией) и требованиями государственных нормативных документов в области архитектуры, градостроительства и строительства.

РЕШИЛ:

«Строительство ИКИ (водопровод) для 26-ти двухквартирных двухкомнатных жилых домов согласно генплана пятна №№127-178 в с.Сайхин Бокейординского района ЗКО»

наименование объекта (комплекса)

принять в эксплуатацию.

Заказчик, Руководитель ГУ «Отдел архитектуры, градостроительства и строительства Бокейординского района» - Жангалиев К.М.

фамилия, имя, отчество (при наличии), подпись руководителя М.П.

Технический надзор,

1. аттестованный (-ые) эксперт (-ы) - Бабаев Е.З., №KZ58VJE00027865 от 20.06.2017 г., №KZ42VJE00027862 от 20.06.2017 г., №KZ85VJE00027864 от 20.06.2017 г.

(фамилия, имя, отчество (при его наличии) эксперта, специализация аттестата, подпись, дата

2) аккредитованная организация ТОО «Музтау» в лице директора - Кошенова Г.М., инженер по техническому надзору - Бабаев Е.З., №KZ58VJE00027865 от 20.06.2017 г., №KZ42VJE00027862 от 20.06.2017 г., №KZ85VJE00027864 от 20.06.2017 г.

(наименование организации) имеющей в своем составе аттестованного (-ых) эксперта (-ов), фамилия, имя, отчество(при его наличии) руководителя, подпись, дата М.П.

Авторский надзор,

1) разработчик проекта – Таспаев А.М., №1406008 от 28.04.2014 г.

(наименование организации, фамилия, имя, отчество (при его наличии), должность), подпись, дата

2) организация ТОО «ЖайыкСтройПроект» в лице директора - Сейтқалиев А.Б., №140060008 от 28.04.2014 г., II -категория, главный инженер проекта – Таспаев А.М., №1406008 от 28.04.2014 г.

(наименование организации) имеющей в своем составе аттестованного (-ых) эксперта (-ов), фамилия, имя, отчество (при его наличии) руководителя, подпись, дата

Подрядчик (генеральный подрядчик),

Директор «Акмешит-Мелиоратор»

Шамахов Б.Ы.

фамилия, имя, отчество (при наличии), подпись руководителя М.П.

Приложение 13
к акту приемки объекта
в эксплуатацию
форма

Технические характеристики объекта
(сети, водоводы, коллекторы и тому подобное)

№ п/п	Наименование	Единицы измерения	Количество, протяженность	Примечание
1	2	3	4	5
	Водопровод			
1	Водоводы (общая протяженность)	м	2 978	
	1) из стальных труб	м	-	
	2) из чугунных труб	м	-	
	3) из асбестоцементных труб	м	-	
	4) из железобетонных труб	м	-	
	5)из полиэтиленовых труб	м	2 978	
2	Распределительная сеть (общая протяженность)	м	1 400	
	1) из стальных труб	м	-	
	2) из чугунных труб	м	-	
	3) из асбестоцементных труб	м	-	
	4) из полиэтиленовых труб	м	1 400	
3	Прочие устройства			
	Смотровой колодец	шт	38	
	Задвижка d-80	шт	12	
	Задвижка d-	шт	-	
	Кран d-20	шт	5	
	Кран d-25	шт	52	
	Кран d-32	шт	1	
	Счетчики (водомеры) холодной воды d-15	шт	52	
	Фильтр для очистки воды	шт	52	
	Гидрант Н-2000	шт	14	
	Водопроводный ввод (врезка)	шт	2	
	Водоразборная колонка	шт	-	
	Стальной футляр	шт	91	
	Питьевой фонтанчик	шт	-	
	Канализация			
1	Коллекторы (общая протяженность)	м	-	
	1) из керамических труб	м	-	
	2) из чугунных труб	м	-	
	3) из бетонных труб	м	-	
	4) из асбестоцементных труб	м	-	
	5) из железобетонных труб	м	-	
2	Канализационная сеть (общая протяженность)	м	-	

	1) из керамических труб	м	-	
	2) из чугунных труб	м	-	
	3) из бетонных труб	м	-	
	4) из асбестоцементных труб	м	-	
	5) из железобетонных труб	м	-	
3	Прочие устройства			
	Смотровой колодец	шт	-	
	Выпуск	шт	-	

Горизонтальный разрез колодца	Вертикальный разрез колодца
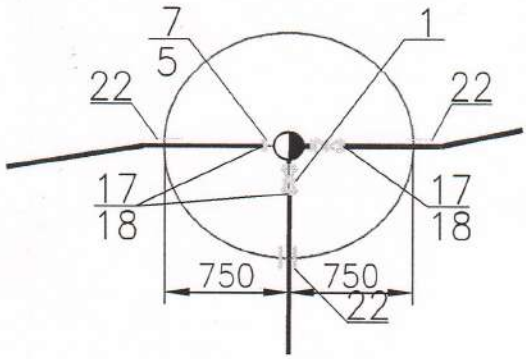	
Масштаб 1:60	Масштаб _____

Спецификация

№ п/п	Наименование	Марка	Материал	Диаметр (мм) (размеры)	Количество	Примечание
1	Труба	PE 100 SDR 17	полиэтилен	д.25х1,8	1 400	
2	Труба	PE 100 SDR 17	полиэтилен	д.90х5,4	2 888	
3	Труба	PE 100 SDR 17	полиэтилен	д.32х2	90	
4	Провода силовые	АПВ	Алюминиеввый провод, изоляция из поливинилхлоридного пластиката	сечением 2,5 мм2	2 976	
5	Счетчики холодной воды	Класса С		DN 15	52	
6	Фильтр-грязевик	PN 16	латунь	DN 15	52	
7	Гидранты пожарные		чугун	Н 2000 мм	14	
8	Краны шаровые	PN 16	латунь	DN 20	5	
9	Краны шаровые	PN 16	латунь	DN 25	52	
10	Краны шаровые	PN 16	латунь	DN 32	1	
11	Задвижка	PN 16	фланцевые с обрезинным клином	DN 80	12	

Схема привязки колодца к постоянным точкам-ориентирам

Заказчик, Руководитель ГУ «Отдел архитектуры, градостроительства и строительства Бокейординского района» - Жангалиев К.М.

фамилия, имя, отчество (при наличии), подпись руководителя М.П. (при наличии)

Авторский надзор, Директор ТОО «ЖайыкСтройПроект» - Сейткалиев А.Б.

фамилия, имя, отчество (при наличии), подпись эксперта М.П. (при наличии)

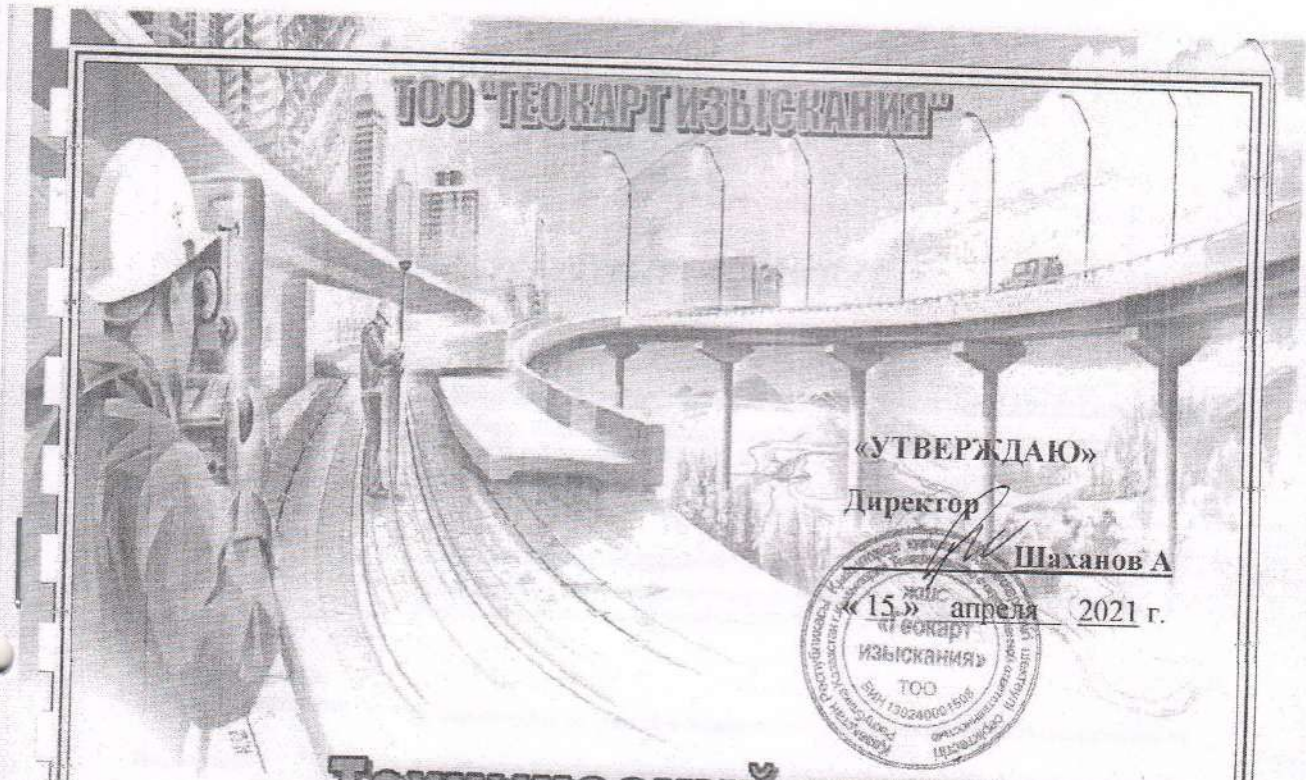

«УТВЕРЖДАЮ»

Директор

Шаханов А

« 15 » апреля 2021 г.

Технический отчет

по выполнению инженерно – изыскательных работ на участке : РП "Строительство ИКИ (водопровод) для 26-ти двухквартирных двухкомнатных жилых домов согласно генплана пятна №№ 127-178 в с. Сайхин Бокейординского района ЗКО "

Заказчик : ГУ « Отдел строительства, архитектуры и градостроительства Бокейординского района ».

Генподрядчик: ТОО «Акмепит-Мелиоратор».

Составил: ТОО «Геокарт изыскания».

г. Уральск 2021 г.

1-1

13004929

ГОСУДАРСТВЕННАЯ ЛИЦЕНЗИЯ

28.02.2013 года **13004929**

Выдана **Товарищество с ограниченной ответственностью "Геокарт изыскания"**

Республика Казахстан, Кызылординская область, Кызылорда Г.А., г.Кызылорда, ул.ТОЛЕ БИ, дом № 141/35., БИН: 130240001506

(полное наименование, местонахождение, реквизиты БИН юридического лица / полностью фамилия, имя, отчество, реквизиты ИИН физического лица)

на занятие **Изыскательская деятельность**

(наименование лицензируемого вида деятельности в соответствии с Законом Республики Казахстан «О лицензировании»)

Особые условия действия лицензии

(в соответствии со статьей 9-1 Закона Республики Казахстан «О лицензировании»)

Лицензиар **Агентство Республики Казахстан по делам строительства и жилищно -коммунального хозяйства**

(полное наименование лицензиара)

Руководитель (уполномоченное лицо) **НОКИН СЕРИК КЕНЕСОВИЧ**

(фамилия и инициалы руководителя (уполномоченного лица) лицензиара)

Место выдачи **г.Астана**

Бейілген құжат «Электрондық құжат және электрондық цифрлық қолтаңба туралы» 2003 жылғы 7 қаңтардағы Қазақстан Республикасы Заңының 7 бабының 1 тармағына сәйкес қағаз тасығыштағы қолжазба тең ней документ согласно пункту 1 статьи 7 ЗРК от 7 января 2003 года «Об электронном документе и электронной цифровой подписи» равнозначен документу на бумажном носителе

ПРИЛОЖЕНИЕ К ГОСУДАРСТВЕННОЙ ЛИЦЕНЗИИ

Номер лицензии 13004929

Серия лицензии

Дата выдачи лицензии 28.02.2013

Подвид(ы) лицензируемого вида деятельности
(наименование подвида лицензируемого вида деятельности в соответствии с Законом Республики Казахстан «О лицензировании»)

- Инженерно-геологические и инженерно-гидрогеологические работы, в том числе
  - Полевые исследования грунтов, гидрогеологические исследования
  - Геофизические исследования, рекогносцировка и съемка
- Инженерно-геодезические работы, в том числе:
  - Топографические работы для проектирования и строительства (съемки в масштабах от 1:10000 до 1:200, а также съемки подземных коммуникаций и сооружений, трассирование и съемка наземных линейных сооружений и их элементов)
  - Геодезические работы, связанные с переносом в натуру с привязкой инженерно-геологических выработок, геофизических и других точек изысканий
  - Построение и закладка геодезических центров
  - Создание планово-высотных съемочных сетей

Лицензиат Товарищество с ограниченной ответственностью "Геокарт изыскания"

Республика Казахстан, Кызылординская область, Кызылорда Г.А., г.Кызылорда, ул.ТОЛЕ БИ, дом № 141/35., БИН: 130240001506
(полное наименование, местонахождение, реквизиты БИН юридического лица / полностью фамилия, имя, отчество, реквизиты ИИН физического лица)

Лицензиар Агентство Республики Казахстан по делам строительства и жилищно-коммунального хозяйства
(полное наименование лицензиара)

Руководитель (уполномоченное лицо) НОКИН СЕРИК КЕНЕСОВИЧ
фамилия и инициалы руководителя (уполномоченного лица) лицензиара

Дата выдачи приложения к лицензии 28.02.2013

Номер приложения к лицензии 001

Срок действия лицензии

Место выдачи г.Астана

Бейілген құжат «Электрондық құжат және электрондық цифрлық қолтаңба туралы» 2003 жылғы 7 қаңтардағы Қазақстан Республикасы Заңының 7 бабының 1 тармағына сәйкес қағаз тасығыштағы қолжазба тең
ный документ согласно пункту 1 статьи 7 ЗРК от 7 января 2003 года «Об электронном документе и электронной цифровой подписи» равнозначен документу на бумажном носителе

СНиП РК 1.03-03-2001

Акт посадки здания

г. *Уральск* « *15* » *апреля* **2021** г.

1.Наименование объекта *РП "Строительство ИКИ (водопровод) для 26-ти двухквартирных двухкомнатных жилых домов согласно генплана пятна №№ 127-178 в с. Сайхин Бокейординского района ЗКО".*

2. Адрес *Республика Казахстан, Западно-Казахстанская область, Бокейординский район, Сайхинский с.о., с. Сайхин.*

Мы, нижеподписавшиеся представители:

заказчика *ГУ "Отдел архитектуры, градостроительства и строительства Бокейординского района" Руководитель отдела Жангалиев Кобылан Мендыканович.*
(должность,ф.и.о.)

генерального подрядчика *ТОО «Акмешит-Мелиоратор» Начальник участка Отегенов Ербол Нурмахамбетович.*
(должность,ф.и.о.)

геодезической службы *ТОО «Геокарт изыскания» Геодезист Баядилов Алтынбек Асылбекович.*
(должность,ф.и.о.)

составили настоящий акт о нижеследующем:

1. На основании решения *Аким Сайхинского с/о от 12.11. 2018 года №87.*
(наименование органа,дата)

произвели посадку здания (сооружения) *РП "Строительство ИКИ (водопровод) для 26-ти двухквартирных двухкомнатных жилых домов согласно генплана пятна №№ 127-178 в с. Сайхин Бокейординского района ЗКО".*
(наименование органа,дата)

путем выноса в натуру двух основных осей.

2. Оси закреплены штырями, привязаны к местным предметам (или вынесены в натуру красными линиями) и указаны следующим лицам: *Начальнику участка ТОО «Акмешит-Мелиоратор» Отегенову Ербол Нурмахамбетовичу.*
(должность,ф.и.о.)

3. На основании настоящего акта и разрешения (ордера) органа Госархстройконтроля могут производиться земельные работы, установка обноски.

4. Разбивку осей на обноске производит заказчик и подрядчик, а закладка фундаментов и другие строительно-монтажные работы могут производиться только после проверки и составления акта представителем *Государственное учреждение "Управление государственного архитектурно-строительного контроля Западно-Казахстанской области".*
(наименование организации)

о правильности разбивки осей фундаментов.

Сдал геодезист: _____
(подпись)

Рабочие чертежи:

Марка *Том II Альбом 1*
Заказ *Рабочий проект № 128.*
Год выпуска *16..10. 2018 г.*

Сдал *Баядилов А.А.*
(Ф.И.О.)

Принял подрядчик: _____
(подпись)

Принял *Отегенов Е.Н.*
(Ф.И.О.)

СНиП РК 1.03-03-2001

АКТ
переноса отметки на репер

г. *Уральск* « *15* » *апреля* 2021 г.

Мы, нижеподписавшиеся представители:
Заказчика *ГУ "Отдел архитектуры, градостроительства и строительства Бокейординского района" Руководитель отдела Жангалиев Кобылан Мендыканович.*
(должность Ф.И.О.)
Генподрядчика *ТОО «Акмешит-Мелиоратор» Начальник участка Отегенов Ербол Нурмахамбетович.*
(должность Ф.И.О.)

Геодезической службы *ТОО «Геокарт изыскания» Геодезист Баядилов Алтынбек Асылбекович.*
(должность Ф.И.О.)

Составили настоящий акт о нижеследующем:

1. Представителем геодезической службы установлена отметка репера *РП "Строительство ИКИ (водопровод) для 26-ти двухквартирных двухкомнатных жилых домов согласно генплана пятна №№ 127-178 в с. Сайхин Бокейординского района ЗКО".*
(наименование объекта, адрес)
которая составляет *Rр-1 отм.=6,71 Rр-2 отм=6,42*

2. Кроме того на вспомогательной обноске (репер) дана нулевая отметка, которая составляет _____

3. Правильность нулевой отметки проверена измерением по поверхности земли по углам здания _____
(наименование здания)

4. Описание, схема реперов и расстояния до земли даются в схематическом чертеже.

Схематический чертеж (см. на обороте)

ПОДПИСИ:

Заказчик _____ *Жангалиев К. М.*
(подпись, Ф.И.О.)

Генподрядчик _____ *Отегенов Е. Н.*
(подпись, Ф.И.О.)

Подрядчик _____ *Баядилов А. А.*
(подпись, Ф.И.О.)

Схема выноса в натуру основных осевых линий и переноса репера для строительство ИКИ (водопровод) для 26-ти двухквартирных двухкомнатных жилых домов согласно генплана пятна №№ 127-178 в с. Сайхин Бокейординского района ЗКО.

РАЗБИВОЧНЫЙ ПЛАН И ПЕРЕНОС РЕПЕРА

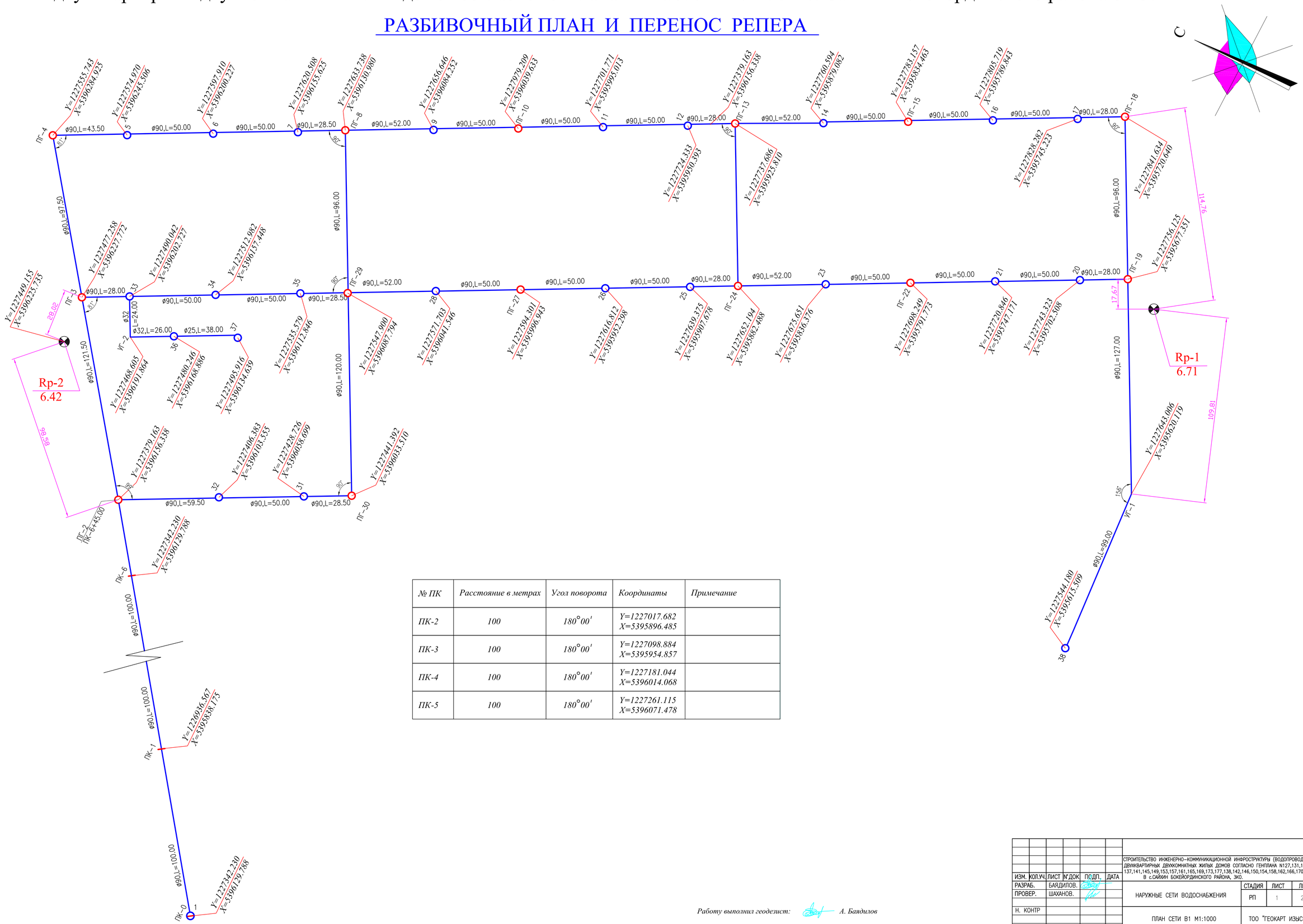

№ ПК	Расстояние в метрах	Угол поворота	Координаты	Примечание
ПК-2	100	180°00'	Y=1227017.682 X=5395896.485	
ПК-3	100	180°00'	Y=1227098.884 X=5395954.857	
ПК-4	100	180°00'	Y=1227181.044 X=5396014.068	
ПК-5	100	180°00'	Y=1227261.115 X=5396071.478	

Работу выполнил геодезист: *А. Баяндилов*

ИЗМ.	КОЛ.УЧ.	ЛИСТ	N°ДОК	ПОДП.	ДАТА	СТРОИТЕЛЬСТВО ИНЖЕНЕРНО-КОММУНИКАЦИОННОЙ ИНФРОСТРУКТУРЫ (ВОДОПРОВОД) К 26-и ДВУХКВАРТИРНЫХ ДВУХКОМНАТНЫХ ЖИЛЫХ ДОМОВ СОГЛАСНО ГЕНПЛАНА N127,131,134,130, 137,141,145,149,153,157,161,165,169,173,177,138,142,146,150,154,158,162,166,170,174,178 В с.САЙХИН БОКЕЙОРДИНСКОГО РАЙОНА, ЗКО.			
РАЗРАБ.		БАЯДИЛОВ.				НАРУЖНЫЕ СЕТИ ВОДОСНАБЖЕНИЯ	СТАДИЯ	ЛИСТ	ЛИСТОВ
ПРОВЕР.		ШАХАНОВ.					РП	1	2
Н. КОНТР						ПЛАН СЕТИ В1 М1:1000	ТОО "ГЕОКАРТ ИЗЫСКАНИЯ"		

ФОРМАТ А1

АКТ
приемки геодезической разбивочной основы для строительства

РП "Строительство ИКИ (водопровод) для 26-ти двухквартирных двухкомнатных жилых домов согласно генплана пятна №№ 127-178 в с. Сайхин Бокейординского района ЗКО".
(наименование объекта строительства)

г. *Уральск* « *15* » *апреля* 2021 г.

Комиссия в составе:

ответственного представителя заказчика *ГУ "Отдел архитектуры, градостроительства и строительства Бокейординского района" Руководитель отдела Жангалиев Кобылан Мендыканович.*
(фамилия, инициалы, должность)

Ответственных представителей генподрядной строительно-монтажной организации *ТОО «Акмешит-Мелиоратор» Начальник участка Отегенов Ербол Нурмахамбетович.*
(фамилия, инициалы, должность)

Геодезической службы *ТОО «Геокарт изыскания» Геодезист Баядилов Алтынбек Асылбекович.*
(должность Ф.И.О.)

рассмотрела представленную техническую документацию на геодезическую разбивочную основу для строительства *РП "Строительство ИКИ (водопровод) для 26-ти двухквартирных двухкомнатных жилых домов согласно генплана пятна №№ 127-178 в с. Сайхин Бокейординского района ЗКО".*
(наименование объекта строительства)

и произвела осмотр закрепленных на местности знаков этой основы.

Предъявленные к приемке знаки геодезической разбивочной основы для строительства, их координаты, отметки места установки и способы закрепления соответствуют представленной технической документации *ТОО "ЖайыкСтройПроект"*
(наименование проектной организации, номера чертежей, дата выпуска)
Том 1. Книга 1. (Общая пояснительная записка)
Том 2 Чертежи (Альбомы).
Том4. Отчет об инженерно-геологических и инженерно- геодезических изысканиях

и выполнены с соблюдением заданной точности построений и измерений.
На основании изложенного комиссия считает, что заказчик сдал, а подрядчик принял знаки геодезической разбивочной основы для строительства (наименование объекта или его отдельных цехов, зданий, сооружений),

Приложения *Том 2. Альбом 1. Стадия РП, ГП лист 2 . Разбивочный план*
(чертежи, ведомости и.т.д.)

Представитель заказчика _____ *Жангалиев К. М.*
(подпись.)

Представитель подрядчика:
производитель работ _____ *Отегенов Е. Н.*
(подпись.)

Работник геодезической службы _____ *Баядилов А. А.*
(подпись.)

Приложение1

Использованные инструкции и наставления.

1. Условия технического задания и приложений.
2. СНиП РК 1.02.18-2004 Инженерные изыскания для строительства. Основные положения.
3. Действующее руководство по топографическим съемкам в масштабе 1:500
4. Руководство по топографическим съемкам в масштабах 1:5000,1:2000:1:1000, 1:50 (съемка и составление планов подземных коммуникаций).Москва,Недра,1989г..
5. Условные знаки для топографических планов масштабов 1:5000,1:2000, 1:1000, 1:500, Москва, Недра, 1989г.
6. Условные знаки для планов подземных коммуникаций. ГУГК,Москва,Недра,1989
7. Инструкция о порядке контроля и приемки топографо-геодезических и картографических работ. Москва, Недра, 1989г.
8. Правила по технике безопасности на топографо-геодезических работах (ПТБ-88). Москва, Недра, 1989г.

Приложение 1
к приказу Министра
по инвестициям и развитию
Республики Казахстан
от 08.02.2021 № 53
Форма

Приложение 1
к приказу Министра
по инвестициям и развитию
Республики Казахстан
от 24 апреля 2017 года № 235
Форма

Заключение о качестве строительно-монтажных работ

«14» 07 **2021 г.**

Технический надзор: **Директор ТОО «Музтау» - Кошенова Г.М., Алматинская область, Жамбылский район, с.Каргалы, Іле, 12**

наименование организации, фамилия, имя, отчество (при его наличии) руководителя, юридический адрес

в лице **инженер по техническому надзору - Бабаев Е.З., №KZ58VJE00027865 от 20.06.2017 г., №KZ42VJE00027862 от 20.06.2017 г., №KZ85VJE00027864 от 20.06.2017 г.**

фамилия, имя, отчество (при его наличии) экспертов, № аттестатов, дата получения

действующего на основании **договора №7 от 05.04.2021 года**

№ договора и дата

по объекту: **«Строительство ИКИ (водопровод) для 26-ти двухквартирных двухкомнатных жилых домов согласно генплана пятна №№127-178 в с.Сайхин Бокейординского района ЗКО»**

наименование и местонахождение объекта

заказчиком которого является **Руководитель ГУ «Отдел архитектуры, градостроительства и строительства Бокейординского района» - Жангалиев К.М.**

наименование организации, фамилия, имя, отчество (при его наличии) руководителя

подтверждает, что:

1. Строительство объекта осуществлялось

а) подрядчиком (генеральным подрядчиком)

ТОО «Акмешит-Мелиоратор» ГСЛ № 20008963 от 23.06.2020 года

наименование организации, № лицензии и дата получения

в лице **директора ТОО «Акмешит-Мелиоратор» - Шамахова Бакытжана Ыбрашевича**

фамилия, имя, отчество (при его наличии) руководителя

б) субподрядными организациями **нет**

наименование организации, № лицензии и дата получения

в лице _____

фамилия, имя, отчество (при его наличии) руководителя

2. Строительно-монтажные работы осуществлены в сроки:

при продолжительности строительства, месяц:

по норме или по проекту организации строительства **3 (три)** месяца;

фактически **3 (три)** месяца;

3. Сметная стоимость по утвержденному проекту (проектно-сметной документации): всего **41 121,41** тысяч тенге, в том числе:

строительно-монтажных работ **33 910,82** тысяч тенге,

стоимость оборудования, инструмента и инвентаря _____тысяч тенге;

прочие расходы **7 210,59** тысяч тенге;

4. Сметная стоимость основных фондов, принимаемых в эксплуатацию **36 248,797** тыс.тенге, в том числе:

стоимость строительно-монтажных работ **30 519,738** тысяч тенге;
стоимость оборудования, инструмента и инвентаря _____ тенге;

прочие расходы **5 729,059** тысяч тенге;

5. Объект построен в соответствии с проектом (проектно-сметной документацией) **ТОО «ЖайыкСтройПроект» №140060008 от 28.04.2014 г.**

наименование проектной организации, номер проекта

утвержденным(ой) **ГУ «Отдел архитектуры, градостроительства и строительства Бокейординского района» №128 от 16.10.2018 г.**

наименование организации утвердившей (переутвердившей) проект и дата утверждения

и требованиями государственных нормативных документов в области архитектуры, градостроительства и строительства;

6. Примененные строительные материалы, конструкции, оборудование и изделия соответствуют проекту и требованиям государственных нормативов;

6-1.Доля местного содержания предусмотрена в проектно-сметной документации **100%** и фактический применено **83,52%**

(на объектах финансируемых за счет государственных инвестиций и средств квазигосударственного сектора);

7. Исполнительная техническая документация имеется в полном объеме, в том числе в электронном модуле;

8. Замечания, выданные техническим надзором в процессе строительства устранены;

9. Завершенный строительством объект обеспечивает прочность, устойчивость и надежность на протяжении всего срока службы (эксплуатации, использования, применения) и соответствует требованиям государственных нормативов направленных на обеспечение интересов и безопасности собственников (пользователей) и общества в целом.

Технический надзор:
организация **Директор ТОО «Музтау» - Кошенова Г.М.**

наименование организации, фамилия, имя, отчество (при его наличии) руководителя

подпись, дата

место для печати

эксперт(ы) по техническому надзору: **инженер по техническому надзору - Бабаев Е.З., №KZ58VJE00027865 от 20.06.2017 г., №KZ42VJE00027862 от 20.06.2017 г., №KZ85VJE00027864 от 20.06.2017 г.**

фамилия, имя, отчество (при его наличии) эксперта (экспертов) № аттестатов

подпись, дата

Приложение 2
к приказу Министра
по инвестициям и развитию
Республики Казахстан
от 24 апреля 2017 года № 235

Форма

Заключение о соответствии выполненных работ проекту

«14» 07 **2021 г.**

Авторский надзор **Директор ТОО «ЖайыкСтройПроект» - Сейтқалиев А.Б., Западно-Казахстанская область, г.Уральск, проспект Нурсултан Назарбаев, 185/1**

наименование организации, фамилия, имя, отчество (при наличии) руководителя

в лице **главного инженера проекта – Таспаев А.М., №1406008 от 28.04.2014 г.**

фамилия, имя, отчество (при наличии) экспертов, № аттестатов и дата получения

действующего на основании **договора №9 от 13.04.2021 года**

№ договора и дата

по объекту: **«Строительство ИКИ (водопровод) для 26-ти двухквартирных двухкомнатных жилых домов согласно генплана пятна №№127-178 в с.Сайхин Бокейординского района ЗКО»**

наименование и местонахождение объекта

заказчиком которого является **Руководитель ГУ «Отдел архитектуры, градостроительства и строительства Бокейординского района» - Жангалиев К.М.**

наименование организации, фамилия, имя, отчество (при наличии) руководителя

подтверждает, что:

1. Строительство объекта осуществлялось

а) подрядчиком (генеральным подрядчиком)

ТОО «Акмешит-Мелиоратор» ГСЛ № 20008963 от 23.06.2020 года

наименование организации, № лицензии и дата получения

в лице **директора – Шамахова Бакытжана Ыбрашевича**

фамилия, имя, отчество (при наличии) руководителя

б) субподрядными организациями **нет**

наименование организации, № лицензии и дата получения

в лице _____

фамилия, имя, отчество (при наличии) руководителя

2. Строительно-монтажные работы осуществлены в сроки:

начало работ **« 15 » 04 2021 г.**
месяц, год

окончание работ **« 15 » 07 2021 г.**
месяц, год

при продолжительности строительства, месяц:

по норме или по проекту организации строительства **3 (три)** месяца;

фактически **3 (три)** месяца;

3. Примененные строительные материалы, конструкции, оборудование и изделия соответствуют требованиям проекта;

4. Замечания, выданные авторским надзором в процессе строительства, устранены;

5. Внесенные изменения в проект (проектно-сметную документацию) в процессе строительства выполнены в соответствии с требованиями нормативов в области архитектуры, градостроительства истроительства;

6. Объект построен в соответствии с проектом (проектно-сметной документацией)

ТОО «ЖайыкСтройПроект» №140060008 от 28.04.2014 г.

наименование проектной организации, номер проекта

утвержденным (ой) **ГУ «Отдел архитектуры, градостроительства и строительства Бокейординского района» №128 от 16.10.2018 г.**

наименование организации утвердившей (переутвердившей) проект и дата утверждения

Авторский надзор:
организация **Директор ТОО «ЖайыкСтройПроект» - Сейткалиев А.Б.**

наименование организации, фамилия, имя, отчество (при наличии) руководителя

подпись, дата

место для печати

эксперт(ы) по авторскому надзору **главный инженер проекта – Таспаев А.М., №1406008 от 28.04.2014 г.**

фамилия, имя, отчество (при наличии) эксперта (экспертов), № аттестатов

подпись, дата

Приложение 3
к приказу Министра
по инвестициям и развитию
Республики Казахстан
от 08.02.2021 № 53

Форма

Приложение 3
к приказу Министра
по инвестициям и развитию
Республики Казахстан
от 24 апреля 2017 года № 235

Форма

Декларация о соответствии

«14» 07 2021 г.

Подрядчик (генеральный подрядчик) **ТОО «Акмешит-Мелиоратор», г.Кызылорда ул.Туркистан №36**

наименование организации, юридический адрес

в лице **директора - Шамахова Бакытжана Ыбрашевича**

фамилия, имя, отчество (при наличии) руководителя организации

по объекту: **«Строительство ИКИ (водопровод) для 26-ти двухквартирных двухкомнатных жилых домов согласно генплана пятна №№127-178 в с.Сайхин Бокейординского района ЗКО»**

наименование, местонахождения объекта

заказчиком которого является **Руководитель ГУ «Отдел архитектуры, градостроительства и строительства Бокейординского района» - Жангалиев К.М.**

наименование организации, фамилия, имя, отчество (при наличии) руководителя

удостоверяет, что:

1. Строительно–монтажные работы на объекте выполнены в соответствии с утвержденным проектом (проектно–сметной документацией), государственными нормативами в сфере архитектурной, градостроительной и строительной деятельности;

2. Субподрядные организации: **нет**

наименование организации

3. Проект (проектно-сметная документация) **ТОО «ЖайыкСтройПроект» №140060008 от 28.04.2014 г.**

наименование проектной организации, номер проекта

утвержден(а) **ГУ «Отдел архитектуры, градостроительства и строительства Бокейординского района» №128 от 16.10.2018 г.**

(наименование организации утвердившей (переутвердившей) проект и дата утверждения

4. Объект (комплекс) имеет следующие основные технико-экономические показатели (мощность, производительность, производственная площадь, протяженность, вместимость, объем, пропускная способность, провозная способность, число рабочих мест и тому подобное, заполняется по всем объектам (кроме жилых домов) в единицах измерения соответственно целевой продукции или основным видам услуг):

Мощность, производительность и так далее	Единица измерения	По проекту		Фактически	
		общая (с учетом ранее принятых)	в том числе пускового комплекса или очереди	общая (с учетом ранее принятых)	в том числе пускового комплекса или очереди
Труба полиэтиленовая для водоснабжения д.25х1,8	м	810	810	1 400	1 400
Труба полиэтиленовая для водоснабжения д.32х2	м	90	90	90	90
Труба полиэтиленовая для водоснабжения д. 90х5,4	м	2975	2975	2 888	2 888

Жилой дом имеет следующие показатели:

Показатели	**Единица измерения**	**По проекту**	**Фактически**
Общая площадь	метр в квадрате (далее - $м^2$)		
Число этажей	этаж		
Общий строительный объем	метр в кубе (далее - $м^3$)		
В том числе подземной части	$м^3$		
Площадь встроенных, встроенно-пристроенных и пристроенных помещений	$м^2$		

Показатели	По проекту			Фактически		
	число квартир	площадь квартир, $м^2$		число квартир	площадь квартир, $м^2$	
		общая	жилая		общая	жилая
Всего квартир, в том числе:						

однокомнатных двухкомнатных трехкомнатных четырехкомнатных и более						

5. Технологические и архитектурно-строительные решения по объекту характеризуется следующими данными: **земляные работы, укладка труб, монтаж колодцев, прокладка провода в траншее, монтаж фасонных частей и т.д.**

краткие технические характеристики по особенностям его размещения, по основным материалам и конструкциям, инженерному и технологическому оборудованию

6. На объекте установлено предусмотренное проектом оборудование в количестве согласно актам о его приемке после индивидуального испытания и комплексного опробования;

7. Мероприятия по охране труда, обеспечению взрывобезопасности, пожаробезопасности, охране окружающей природной среды и антисейсмические мероприятия, предусмотренные проектом выполнены;

8. Строительно-монтажные работы осуществлены в сроки:

начало работ **« 15 » 04 2021 г.**
месяц, год

окончание работ **« 15 » 07 2021 г.**
месяц, год

при продолжительности строительства, месяц:

по норме или по проекту организации строительства **3 (три)** месяца;

фактически **3 (три)** месяца;

9. Примененные строительные материалы, конструкции, оборудование и изделия соответствуют требованиям проекта и государственных нормативов;

9-1. Доля местного содержания предусмотрена в проектно-сметной документации **100%** и фактический применено **83,52%**

(на объектах финансируемых за счет государственных инвестиций и средств квазигосударственного сектора);

10.Исполнительная геодезическая съемка фактического положения подземных инженерных сетей и/или зданий (сооружений) выполнена (обязательное приложение к декларации о соответствии);

11.Наружные инженерные коммуникации (холодное и горячее водоснабжение, канализация, теплоснабжение, газоснабжение, электроснабжение и связь) обеспечивают нормальную эксплуатацию объекта, что подтверждается поставщиками услуг по инженерному и коммунальному обеспечению.

Поставщики услуг по инженерному и коммунальному обеспечению:

_____

наименование организации, фамилия, имя, отчество (при наличии), подпись руководителя, дата,
М.П.

_____

наименование организации, фамилия, имя, отчество (при наличии), подпись руководителя, дата, М.П.

12.Шумоизоляция здания соответствует проекту и подтверждается экспертным заключением выдаваемым государственной организацией осуществляющей санитарно-эпидемиологическую экспертизу по результатам лабораторных замеров проведенных аккредитованными испытательными лабораториями (центрами)(экспертное заключение прилагается);

13. Обеспечен доступ для маломобильных групп населения, что подтверждается органами социальной защиты населения

_____

фамилия, имя, отчество (при наличии), подпись руководителя, дата, М.П. (при наличии)

Подрядчик (генеральный подрядчик) считает объект **«Строительство ИКИ (водопровод) для 26-ти двухквартирных двухкомнатных жилых домов согласно генплана пятна №№127-178 в с.Сайхин Бокейординского района ЗКО»** готовым к приемке в эксплуатацию

наименование объекта (комплекса)

гарантирует качество выполненных строительно-монтажных и специальных работ, и принимает на себя обязательство устранять дефекты, возникшие по его вине при строительстве объекта согласно гарантийного срока в соответствии с законодательством Республики Казахстан.

Подрядчик (генеральный подрядчик)
Директор ТОО «Акмешит-Мелиоратор» - Шамахов Б.Ы.

фамилия, имя, отчество (при наличии) руководителя,

подпись, дата

место для печати