	ҚазақстанРеспубликасы Инвестиция және инфақұрылымдық даму министрінің 2019 жылғы 09 тамыздағы № 632 бұйрығына 1- қосымша

Объектіні пайдалануға қабылдау актісі

2020 жылдың «14» желтоқсан

Тапсырыс беруші «Екібастұз қаласы әкімдігінің құрылыс бөлімі» мемлекеттік мекемесі, 141200, Екібастұз қаласы, Энергетиктер көшесі, 62, басшысы Ғазиз Исатаевич Оспанов

(жеке тұлға үшін - тегі, аты, әкесінің аты (болған жағдайда), заңды тұлға үшін - ұйымның атауы, пошталық индексі, облысы, қаласы, ауданы, елді мекені, көше атауы, үй/ғимарат(стационарлық үй-жайлар) нөмірі)

негізінде

Сәйкестік туралы декларация 2020 жылдың «14» 12, «№7 монтаж басқармасы»» ЖШС, директор Болат Сұңғашұлы Оспанов, Нұр-Сұлтан қаласы, Шұбар шағын ауданы, Зеленая аллея көшесі, 35.

(декларация күні, мердігер (бас мердігер) ұйымның атауы, басшының тегі, аты, әкесінің аты (болған жағдайда), заңды мекенжайы)

Құрылыс-монтаж жұмыстарының сапасы туралы 2020 жылдың «14» 12, "Атлантис - ПВ" ЖШС, Шайкенов Құдайберген Рахымжанұлы 11.09.2012 ж. №KZ14VJE00023128, Бакит Слямович Искаков 2017 ж. 17.03. №KZ66VJE00024132, Аипов Арман Мейрамович 16.10.2017 ж. №KZ63VJE00031365, Тұрсынов Тудахун Турсунович 05.05.2017 ж. №KZ33VJE00025793.

(қорытынды күні, ұйымның атауы, техникалық қадағалау сарапшыларының тегі, аты, әкесінің аты (болған жағдайда), аттестаттар №, алған күні)

Орындалған жұмыстардың жобаға сәйкестігі туралы қорытынды 2020 жылдың «14» 12, «EGGOCOM» ЖШС, директор Владимир Иванович Терешков, 2012ж.14.09. ГСЛ №12017394 лицензия

(қорытынды күні, ұйымның атауы, авторлық қадағалау сарапшыларының тегі, аты, әкесінің аты (болған жағдайда), аттестаттар №, алған күнімердігердің (бас мердігердің))

жобаны пайдалануға қабылдау үшін мердігер (бас мердігер) ұсынған объектінің дайын екендігін тексеруді: **«Екібастұз қаласы. Қ. Сәтпаев, атындағы каналының 5-ші гидроторабы ауданында 800 га суармалы учаске үшін инженерлік желілер салу»**

(объектінің атауы және құрылыстың түрі (жаңадан салу, кеңейту, реконструкциялау, техникалық қайта жарақтандыру, жаңғырту, күрделі жөндеу)

Екібастұз қаласы Марулагулан ауылы Қ. Сәтпав атындағы канал, 11 арнаның сорғы станциясы мекенжайы бойынша

(облыс, аудан, елді мекен, шағын аудан, орам, көше, үйдің (корпустың) нөмірі)

объектінің атқарушылық техникалық құжаттамасының жиынтығын тексеріп, дайындығына тексеру жүргізе отырып және мыналарды:

1. Объектіні салу негізінде жүзеге асырылуы:

Павлодар облысы Екібастұз қаласының әкімдігі ММ берген 2020 жылғы 07.08. № 475/7 жер учаскесіне қауымдық сервитут белгілеу туралы қаулы»

(шешім шығарған органның атауы)
жерге тиісті құқық беру туралы шешімі (қаулы) немесе қолданыстағы ғимараттардың үй-жайларын (жеке бөліктерін) реконструкциялау (қайта жоспарлау, қайта жабдықтау) туралы шешімі.

2) қызметті немесе белгілі бір іс-қимылды жүзеге асырудың басталғаны немесе тоқтатылғаны туралы хабарламаны қабылдау туралы талон «Павлодар облысының мемлекеттік сәулет-құрылыс бақылау басқармасы» мемлекеттік мекемесі, 2020 жылғы 28.05. № KZ56REA00176013. Павлодар облысының мемлекеттік сәулет-құрылыс бақылау басқармасы мемлекеттік мекемесі, 2020 жылғы 20.11. № KZ13REA00200649
(хабарлама қабылдаған ұйымның атауы, талон берген күні)

3) жоба (жобалау-сметалық) құжаттамасы негізінде жүргізілген; «EGGOCOM» ЖШС, 2020 жылғы 20.10. № НЭ-0270/20 қорытындысы (түзету)
(бекітілген жобаныбекіткен (қайта бекіткен) ұйымның атауы және бекітілген күні)

бекітілген «Екібастұз қаласы әкімдігінің құрылыс бөлімі» мемлекеттік мекемесі, 2020 ж.03.04. №81 бұйрық.
(ұйымның атауы, жобаның нөмірі)

2. Құрылыс-монтаж жұмыстары мынадай мерзімде жүзеге асырылған:
жұмыстардың басталуы: мамыр 2019ж.;
(айы, жылы)
жұмыстардың аяқталуы: желтоқсан 2020ж.;
(айы, жылы)
құрылыстың ұзақтығы, ай:5
құрылысты ұйымдастыру нормасы бойынша немесе жобасы бойынша 5 ай;
нақты -7 ай;

3. Объектінің (кешеннің) мынадай негізгі техникалық-экономикалық көрсеткіштері бар(қуаттылық, өнімділік, өндірістік алаң, ұзындық, сыйымдылық, көлем, өткізу қабілеттілігі,тасымалдау қабілеттілігі, жұмыс орындарының саны және сол сияқты,) барлық объектілер(тұрғын үйлерден басқа) бойынша (нысаналы өнімдерге немесе көрсетілетін қызметтердіңнегізгі түрлеріне сәйкес өлшем бірліктерімен толтырылады:

Қуаттылық, өнімділік және т.б	Өлшембірлігі	Жоба бойынша		Нақты	
		жалпы (бұрынқабылданғандардыескереотырып)	оныңішіндеіскеқосукешенінемесекезегі	жалпы (бұрынқабылданғандардыескереотырып)	оныңішіндеіскеқосукешенінемесекезегі
Понтон негізіндегі 1д315-71 бірінші көтергіш сорғы станциясы	м3/сағ.	315		315	
КРУН(БМ)-СВЭЛ-35	дана	1		1	
TER_REC35_SMART_SUB7 типті реклоузер	дана	1		1	
КТП 1000-10/0,4У1	дана	1		1	
электр беру желісінің ұзындығы	км.	5,7		5,7	

Жобаланатын желінің, оның ішінде полиэтиленді құбырлардан жасалған желінің жалпы ұзындығы:	м	6000,0		6000,0	
PE 100 SDR21 355x16,9	м	2971,7		2971,7	
PE 100 SDR21 315x15,0	м	3028,3		3028,3	
Темірбетон құдықтар	дана	6		6	

4. Объект бойынша технологиялық және сәулет-құрылыс шешімдері мынадай деректермен сипатталады: Жобамен жеңілдетілген су қабылдағышы бар бірінші сорапты салу көзделеді. Су алу балық қорғау торы бар құрылғының көмегімен жүзеге асырылады. Суармалы аумаққа су беру үшін өнімділігі 315,0 м3/сағ, қысымы Н=58 м 1д315-71а-т типті сорғылармен жинақталған контейнерлік үлгідегі кешенді сорғы станциясы. Су шығынын есептеу үшін жобада шығын өлшегішті орнату қарастырылған. Тіректер 3.407.1-143 типтік сериясы бойынша СВ-105 темірбетон тіректері негізінде жасалған. ӘЖ аралық тіректерінде і1іс типті істікшелі оқшаулағыштарды қолдану қажет. Якорь түріндегі тіректерде сымдар кернеу оқшаулағыш суспензиялардың көмегімен бекітілген. Атмосфераның ластану дәрежесіне қарамастан, оқшаулағыш аспада екі аспалы оқшаулағыш болуы тиіс. 85 тірегінде VL10-2 желісіне тармақталу жасалған. 1, 97а, 1166 тіректерінде кронштейнге ОПН орнатыңыз, кронштейнді КЖ бекітілген. СОТ37 таңғыш таспасын СОТ36 бекіткішімен тірелген.

(негізгіматериалдар мен конструкциялар, инженерлікжәне технологиялықжабдықтар бойынша оны орналастыру ерекшеліктері бойынша қысқаша техникалық сипаттамалар)

5. Объектіде жобада көзделген, жеке сынақтан және кешенді байқаудан кейін оны қабылдау туралы актілерге сәйкес мөлшерде жабдық орнатылған;

6. Сыртқы инженерлік коммуникациялар (суық су және ыстық сумен жабдықтау, кәріз,жылумен жабдықтау, газбен жабдықтау, электрмен жабдықтау және байланыс) объектінің(ғимараттардың, құрылыстардың, үй-жайлардың) қалыпты пайдаланылуын қамтамасыз етедіжәне оларды қалалық пайдалану ұйымдары қабылдаған;

7. Бекітілген жоба (жобалау-сметалық құжаттама) бойынша сметалық құны:

барлығы 427 838,7 мың теңге, оның ішінде құрылыс-монтаж жұмыстары 406 686,7 мың теңге.

8. Пайдалануға қабылданатын негізгі қорлардың сметалық құны 382 174,5 мың теңге, оның ішінде: құрылыс-монтаж жұмыстары 362 929,6 мың теңге;

9. Объект бекітілген жобаға (жобалау-сметалық құжаттамаға) және сәулет, қала құрылысыжәне құрылыс саласындағы мемлекеттік нормативтік құжаттардың талаптарына сәйкессалынғанын растайды.

ШЕШТІ:**«Екібастұз қаласы Қ. Сәтпаев атындағы каналының 5-ші гидроторабы ауданында 800 га суармалы учаске үшін инженерлік желілерді салу»**
(жобаның(кешеннің) атауы)

пайдалануға қабылданды.

Тапсырыс беруші **Ғазиз Исатаевич Оспанов**
басшының тегі, аты, әкесінің аты (болған жағдайда), қолы
Мөрдің орны (бұдан әрі – М.О.))

Техникалыққадағалау **Тудахун Турсунович Турсунов**
(сарапшының тегі, аты, әкесінің аты (болған жағдайда), қолы М.О.)

Авторлық қадағалау **Владимир Иванович Терешков**
(сарапшының тегі, аты, әкесінің аты (болған жағдайда), қолы М.О.)

Мердігер (бас мердігер) **Болат Сұңғашұлы Оспанов**
(басшының тегі, аты, әкесінің аты (болған жағдайда), қолы М.О.)

	Объектініпайдалануға қабылдауактісіне 3-қосымша
	нысан

Объектініңтехникалықсипаттамасы
(электр беру желілері)

№ р/с	Атауы	Өлшембірлігі	Саны
1	2	3	4
1	Төменкернеудегіәуе ӘБЖ...	Километр (бұданәрі – км)	-
2	10 кВжоғарыкернеудегіәуе ӘБЖ	км	5,7
3	Төменкернеудегікабельді ӘБЖ	км	-
4	Жоғарыкернеудегікабельді ӘБЖ	км	-
5	КРУН(БМ)-СВЭЛ-35	дана	2
6	Тіректер:		-
	1) металл	дана	-
	2) ағаштіреуібарағаш	дана	-
	3) темірбетонтіреуібарағаш	дана	-
	4) темірбетон	дана	121
	5) сымаркандыаспалар	дана	-
7	Сымдар:		-
	1) мыс	км	-
	2) алюминий	км	-
	3) құрышалюминий	км	17,1
8	Шырақтарүшінкронштейндер:		-
	1) темірбетон	дана	-
	2) металл	дана	-
9	Көшежарығыарматурасы:		-
	1) жарықдиодты көше шамдары	дана	-
	2) сынапшамыбаршырағданы	дана	-
	3) люминесценттішамдарыбаршырағданы	дана	-
10	Кәбілдер:		-
	1) өздігінен жүретін оқшауланған сым АВБбШв 3х70+1х35 (ок) ГОСТ 16442-80 Кернеуі 380 вольт	км	-
	2) өздігінен жүретін оқшауланған сым АВБбШв 4х10 (ок) ГОСТ 16442-80 Кернеуі 220 вольт	км	-
11	Біріктіретінжалғастырғыштар	дана	-
12	Соңғыжалғастырғыштар	дана	-
13	Жергекосусұлбасы	дана	-
14	Найзағайданқорғауқұрылғысы	дана	-
15	Кәбілжелілерінжолжабыны:		-
	1) асфальтбетон	$м^2$	-
	2) жұмыртас	$м^2$	-
	3) жаяужолдар	$м^2$	-

Тапсырыс беруші **Газиз Исатаевич Оспанов**
(басшының тегі, аты, әкесінің аты (болған жағдайда), қолы Мөрдің орны (бұдан әрі – М.О.))

Авторлық қадағалау **Владимир Иванович Терешков**
сарапшының тегі, аты, әкесінің аты (болған жағдайда), қолы М.О.

	Объектіні пайдалануға қабылдау актісіне 13-қосымша
	нысан

Объектініңтехникалықсипаттамасы
(желілер, су құбырлары, коллекторларжәне т.б.)

№ р/с	Атауы	Өлшембірлігі	Саны, ұзақтығы	Ескертпе
1	2	3	4	5
Сукұбыры				
1	Сутарткыштар (жалпыұзындығы)	м	6000,0	
	1) болатқұбырынан	м	-	
	2) шойынқұбырынан	м	-	
	3) асбестоцементқұбырынан	м	-	
	4) темірбетонқұбырынан	м	-	
	5) полиэтиленді құбырдан, оныңішінде:	м	6000,0	
	PE 100 SDR21 355x16,9	м	2971,7	
	PE 100 SDR17 315x15,0	п	3028,3	
	Понтон негізіндегі 1д315-71 бірінші көтергіш сорғы станциясы	м3/с	315	
2	Тараткышжелі (жалпыұзындығы)	м	-	
	1) болатқұбырынан	м	-	
	2) шойынқұбырынан	м	-	
	3) асбестоцементқұбырынан	м	-	
	4) полиэтиленқұбырынан	м	-	
	Қарау құдығы, оның ішінде:		6	
	d- 1500	шт	4	
	d- 2000	шт	2	
4	Ысырмаd-100	дана	-	
5	Бұрандаларd- 50	дана	-	
	" d-	дана	-	
	" d-	дана	-	
6	Кран d-32	дана	-	
	" d-	дана	-	
	" d-	дана	-	
7	Гидрант	дана	-	
8	Сукұбырышүмегі	дана	-	
9	Ішетінсубүргіш	дана	-	
10	Ду-15 су есептегіштері	дана	-	
Кәріз				
1	Коллекторлар (жалпыұзындығы)	м	-	
	1) керамикақұбырларынан	м	-	
	2) болатқұбырларынан	м	-	
	3) бетонқұбырларынан	м	-	
	4) асбестоцементқұбырларынан	м	-	
	5) темірбетонқұбырынан	м	-	
	6)	м	-	
	7)	м	-	
2	Кәрізжелісі (жалпыұзындығы)	м	-	

	1) керамикақұбырларынан	м	-	
	2) болатқұбырларынан	м	-	
	3) бетонқұбырларынан	м	-	
	4) асбестоцементқұбырларынан	м	-	
	5) темірбетонқұбырларынан	м	-	
	6)	м	-	
3	Байкауқұдығы	дана	-	
	Жеңсырық	дана	-	

Құдықтың көлденең кимасы

Масштаб 1:50

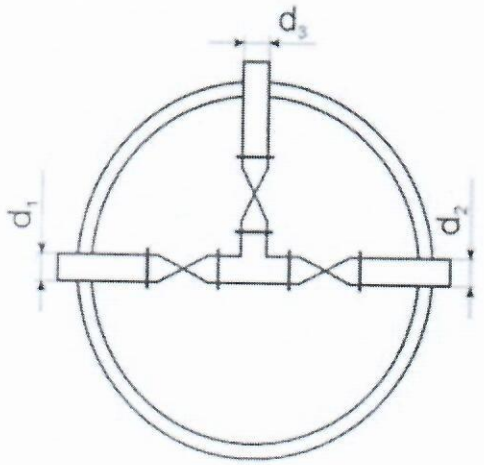

Құдықтың тік кесігі

Масштаб 1:50

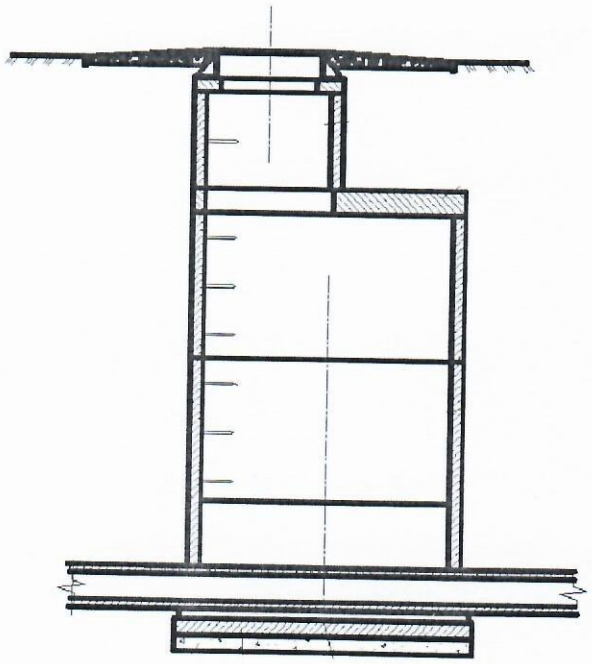

Ерекшелігі

п/п	Атауы	Маркасы	Материал	Диаметрі (мм) (өлшемдері)	Саны	Ескертпе
1	Түптің плита	ПН 20	Темір бетоны	2000	1	
2	Қабырғалық сақина	КС 15.6	Темір бетоны	2000	1	
3	Қабырғалық сақина	КС 15.9	Темір бетоны	2000	1	
4	Картона	1ПП20-2	Темір бетоны	2000	1	
5	Полимерлі-құмды Люк Тип-С СТ РК 2384-2013	СТ РК 2384-2013	Полимер-песок	600	1	

Құдықты тұрақты нүкте-бағдарларға байланыстыру схемасы

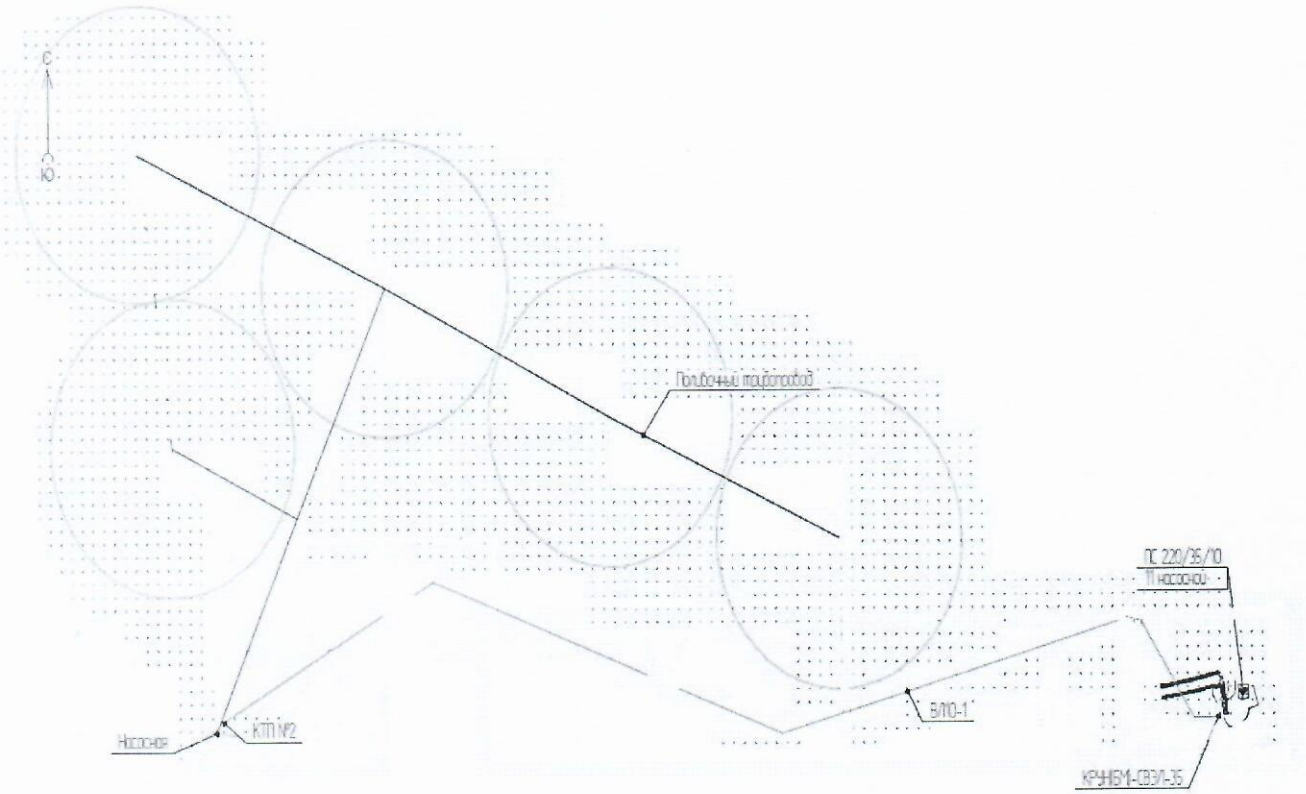

Тапсырыс беруші _____ **Ғазиз Исатаевич Оспанов**

(басшының тегі, аты, әкесінің аты (болған жағдайда), қолы
Мөрдің орны (бұдан әрі – М.О.))

Авторлық қадағалау _____ **Владимир Иванович Терешков**

_____

сарапшының тегі, аты, әкесінің аты (болған жағдайда), қолы М.О.

	Утвержден приказом Министра Приложение 1 к приказу министра индустрии и инфраструктурного развития Республики Казахстан от 9 августа 2019 года №632

Акт приемки объекта в эксплуатацию

«14» декабрь 2020 года

Заказчик Государственное учреждение «Отдел строительства акимата города Экибастуза», город Экибастуз, улица Энергетиктер, 62, руководитель - Оспанов Газиз Исатаевич

(фамилия, имя, отчество (при наличии) – для физических лиц, наименование организации – для юридических лиц, почтовый индекс, область, город, район, населенный пункт, наименование улицы, номер дома/здания (стационарного помещения))

на основании:

Декларации о соответствии от «14» 12 2020 г., ТОО «Монтажное управление №7», директор Оспанов Болат Сунгашевич, город Нур-Султан, микрорайон Чубары, улица Зеленая аллея, 35.

(дата декларации, наименование подрядной (генподрядной) организации, фамилия, имя, отчество (при наличии) руководителя, юридический адрес)

Заключения о качестве строительно-монтажных работ от «14» 12 2020 г., ТОО «Атлантис - ПВ», Шайкенов Кудайберген Рахимжанович №KZ14VJE00023128 от 11.09.2012г., Искаков Бакит Слямович №KZ66VJE00024132 от 17.03.2017г., Аипов Арман Мейрамович №KZ63VJE00031365 от 16.10.2017г., Турсунов Тудахун Турсунович №KZ33VJE00025793 от 05.05.2017г.

(дата заключения, наименование организации, фамилия, имя, отчество (при наличии) экспертов технического надзора, № и дата получения аттестатов)

Заключения о соответствии выполненных работ проекту от «14» 12 2020 г., ТОО "EGGOCOM", директор Терешков Владимир Иванович, лицензия ГСЛ №12017394 от 14.09.2012 г.

(дата заключения, наименование организации, фамилия, имя, отчество (при наличии) экспертов авторского надзора, № и дата получения аттестатов)

произведя осмотр готовности предъявленного подрядчиком (генеральным подрядчиком) к приемке в эксплуатацию объекта: **«Строительство инженерных сетей для орошаемого участка площадью 800 га в районе 5-го гидроузла канала им. К.Сатпаева, города Экибастуз.»**

(наименование объекта и вид строительства (новое, расширение, реконструкция, техническое перевооружение, модернизация, капитальный ремонт))

по адресу 11 насосная станция канала им.К.Сатпавеа, село Маргулан, г. Экибастуз.

(область, район, населенный пункт, микрорайон,квартал, улица, номер дома (корпуса)

проверив комплектность исполнительной технической документации, подтверждает что:

1. Строительство объекта осуществлено на основании:

1) решения (постановления) о предоставлении соответствующего права на землю Постановление об установлении публичного сервитута на земельный участок №475/7 от 07.08.2020 года, выданный ГУ «Акимат города Экибастуза Павлодарской области»

(наименование органа вынесшего решение)

либо решения о реконструкции (перепланировке, переоборудовании) помещений (отдельных частей) существующих зданий

2) талона о приеме уведомления о начале или прекращении осуществления деятельности или определенных действий Государственное учреждение «Управление государственного архитектурно-строительного контроля Павлодарской области», № KZ56REA00176013 от 28.05.2020 года. Государственное учреждение «Управление государственного архитектурно-строительного контроля Павлодарской области», № KZ13REA00200649 от 20.11.2020 года.

(наименование органа принявшего уведомление, дата выдачи талона)

3) проекта (проектно-сметной документации) ТОО "EGGOCOM ", заключение № НЭ-0270/20 от 20.10.2020 года (корректировка)

(наименование проектной организации, номер проекта)

утвержденного(й) ГУ «Отдел строительства акимата города Экибастуза», приказ №81 от 03.04.2020 г.

(наименование организации утвердившей (переутвердившей) проект и дата утверждения)

2. Строительно-монтажные работы осуществлены в сроки:

начало работ май 2020 г.;
(месяц, год)

окончание работ декабрь 2020 г.;
(месяц, год)

при продолжительности строительства, месяц: 5;

по норме или по проекту организации строительства 5;

фактически -7;

3. Объект (комплекс) имеет следующие основные технико-экономические показатели (мощность, производительность, производственная площадь, протяженность, вместимость, объем, пропускная способность, провозная способность, число рабочих мест и тому подобное, заполняется по всем объектам (кроме жилых домов) в единицах измерения соответственно целевой продукции или основным видам услуг):

Мощность, производительность и так далее	Единица измерения	По проекту		Фактически	
		общая (с учетом ранее принятых)	в том числе пускового комплекса или очереди	общая (с учетом ранее принятых)	в том числе пускового комплекса или очереди
Насосная станция первого подъема 1Д315-71 на понтонной основе	м3/ч	315		315	
КРУН(БМ)-СВЭЛ-35	шт.	1		1	
Реклоузер типа TER_REC35_SMART_SUB7	шт.	1		1	
КТП 1000-10/0,4У1	шт.	1		1	
Протяженность линии	км.	5,7		5,7	

электропередач					
Общая протяженность проектируемой сети, в том числе из труб полиэтиленовых:	м	6000,0		6000,0	
PE 100 SDR21 355x16,9	м	2971,7		2971,7	
PE 100 SDR21 315x15,0	м	3028,3		3028,3	
Железобетонные колодцы	шт	6		6	

4. Технологические и архитектурно-строительные решения по объекту характеризуется следующими данными: Проектом предусматривается строительство насосной первого, с упрощенным водозабором. Забор воды осуществляется при помощи устройства с рыбозащитной сеткой. Для подачи воды к орошаемой территории комплексная насосная станция контейнерного типа, укомплектованная насосами типа 1Д315-71а-т, производительностью 315,0 м3/ч, напором Н=58 м. Для учета расхода воды проектом предусмотрена установка расходомера. Опоры запроектированы по типовой серии 3.407.1-143 на базе железобетонных стоек СВ-105. На промежуточных опорах ВЛ применить штыревые изоляторы типа I1IC. На опорах анкерного типа провода крепятся при помощи натяжных изолирующих подвесок. Независимо от степени загрязненности атмосферы изолирующая подвеска должна содержать два подвесных изолятора.

(краткие технические характеристики по особенностям его размещения, по основным материалам и конструкциям, инженерному и технологическому оборудованию)

5. На объекте установлено предусмотренное проектом оборудование в количестве согласно актам о его приемке после индивидуального испытания и комплексного опробования;

6. Наружные инженерные коммуникации (холодное и горячее водоснабжение, канализация, теплоснабжение, газоснабжение, электроснабжение и связь) обеспечивают нормальную эксплуатацию объекта (здания, сооружения, помещения) и приняты городскими эксплуатационными организациями;

7. Сметная стоимость по утвержденному проекту (проектно-сметной документации):

всего **427 838,7** тыс. тенге, в том числе строительно-монтажных работ **406 686,7** тыс. тенге.

8. Сметная стоимость основных фондов, принимаемых в эксплуатацию **382 174,5** тыс. тенге, в том числе:

стоимость строительно-монтажных работ **362 929,6** тыс. тенге;

9. Объект построен в соответствии с утвержденным проектом (проектно-сметной документацией) и требованиями государственных нормативных документов в области архитектуры, градостроительства и строительства.

РЕШИЛ: **«Строительство инженерных сетей для орошаемого участка площадью 800 га в районе 5-го гидроузла канала им. К.Сатпаева, города Экибастуз.»**

(наименование объекта (комплекса)

принять в эксплуатацию.

Заказчик _____ **Оспанов Газиз Исатаевич**

фамилия, имя, отчество (при наличии), подпись руководителя М.П.

Технический надзор _____ **Турсунов Тудахун Турсунович**

фамилия, имя, отчество (при наличии), подпись эксперта М.П.

Авторский надзор _____ **Терешков Владимир Иванович**

фамилия, имя, отчество (при наличии), подпись эксперта М.П.

Подрядчик
(генеральный подрядчик) _____ **Оспанов Болат Сунгашевич**

фамилия, имя, отчество (при наличии), подпись руководителя М.П

	Приложение 3 к акту приемки объекта в эксплуатацию
	форма

Технические характеристики объекта (линии электропередач)

№ п/п	Наименование	Единица измерения	Количество
1	2	3	4
1	Воздушные ЛЭП низкого напряжения	киломерт (далее – км)	-
2	Воздушные ЛЭП Высокого напряжения 10 кВ	км	5,7
3	Кабельные ЛЭП низкого напряжения	км	-
4	Кабельные ЛЭП высокого напряжения	км	-
5	КРУН(БМ)-СВЭЛ-35	шт	2
6	Опоры:		-
	1) металлические	штук (далее – шт)	-
	2) деревянные с деревянными приставками	шт	-
	3) деревянные с железобетонными приставками	шт	-
	4) железобетонные	шт	121
	5) тросовые подвесы	шт	-
7	Провода:		-
	1) медные	км	-
	2) алюминиевые	км	-
	3) сталеалюминиевые	км	17,1
8	Кронштейны для светильников:		-
	1) железобетонные	шт	-
	2) металлические	шт	-
9	Арматура уличного освещения:		-
	1) светильники уличный светодиодные	шт	-
	2) светильники с ртутными лампами	шт	-
	3) светильники с люминесцетными лампами	шт	-
10	Кабели:		-
	1) марки АВБбШв 3х70+1х35 (ок) ГОСТ 16442-80 Напряжением 380 вольт	км	-
	2) марки АВБбШв 4х10 (ок) ГОСТ 16442-80 Напряжением 220 В	км	-
11	Муфты соединительные...	шт	-
12	Муфты концевые	шт	-
13	Контуры заземления	шт	-
14	Устройства грозозащиты	шт	-
15	Дорожные покрытия кабельных сетей:		-
	1) асфальтобетонные	$м^2$	-
	2) булыжные	$м^2$	-
	3) тротуары	$м^2$	-

Заказчик _____ **Оспанов Газиз Исатаевич**

фамилия, имя, отчество (при наличии), подпись руководителя М.П.

Авторский надзор _____ **Терешков Владимир Иванович**

фамилия, имя, отчество (при наличии), подпись эксперта М.П.

Приложение 13
к акту приемки объекта
в эксплуатацию

форма

Технические характеристики объекта (сети, водоводы, коллекторы и т.п.)

№ п/п	Наименование	Единицы измерения	Количество, протяженность	Примечание
1	2	3	4	5
Водопровод				
	Водоводы (общая протяженность)	м	6000,0	
	1) из стальных труб	м	-	
	2) из чугунных труб	м	-	
	3) из асбестоцементных труб	м	-	
	4) из железобетонных труб	м	-	
	5) из полиэтиленовых труб, в том числе:	м	6000,0	
	PE 100 SDR21 355x16,9	м	2971,7	
	PE 100 SDR21 315x15,0	п	3028,3	
	Насосная станция первого подъема 1Д315-71 на понтонной основе	м3/ч	315	
2	Распределительная сеть (общая протяженность)	м	-	
	1) из стальных труб	м	-	
	2) из чугунных труб	м	-	
	3) из асбестоцементных труб	м	-	
	4) из полиэтиленовых труб	м	-	
3	Смотровой колодец, в том числе:	шт	6	
	d- 1500	шт	4	
	d- 2000	шт	2	
4	Задвижка d-100	шт	-	
	" d-	шт	-	
	" d-	шт	-	
5	Вентили d- 50	шт	-	
	" d-	шт	-	
	" d-	шт	-	
6	Кран d-32	шт	-	
	" d-	шт	-	
	" d-	шт	-	
7	Гидрант	шт	-	
8	Водопроводный ввод	шт	-	
9	Питьевой фонтанчик	шт	-	
10	Счетчики воды Ду - 15	шт.	-	
Канализация				
1	Коллекторы (общая	м	-	

	протяженность)			
	1) из керамических труб	м	-	
	2) из чугунных труб	м	-	
	3) из бетонных труб	м	-	
	4) из асбестоцементных труб	м	-	
	5) из железобетонных труб	м	-	
2	Канализационная сеть (общая протяженность)	м	-	
	1) из керамических труб	м	-	
	2) из чугунных труб	м	-	
	3) из бетонных труб	м	-	
	4) из асбестоцементных труб	м	-	
	5) из железобетонных труб	м	-	
3	Смотровой колодец	шт	-	
	Выпуск	шт	-	

Горизонтальный разрез колодца	Вертикальный разрез колодца
Масштаб 1:50	Масштаб 1:50

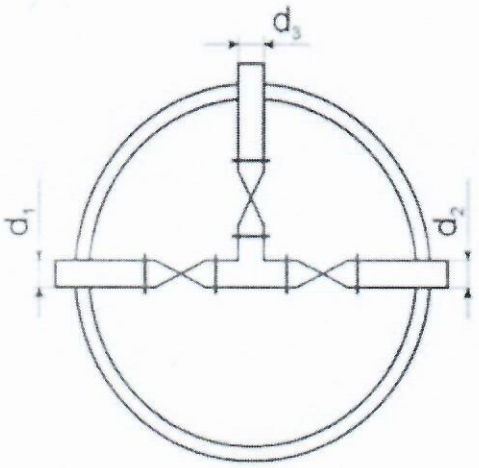

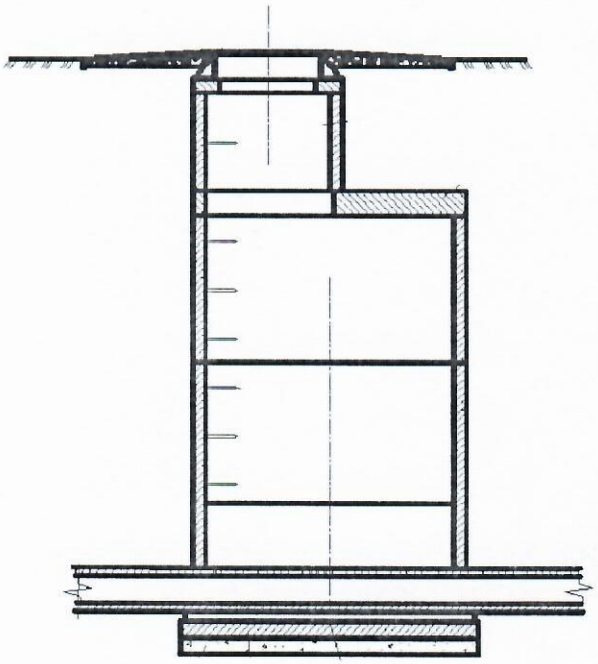

Спецификация

№ п/п	Наименование	Марка	Материал	Диаметр (мм) (размеры)	Количество	Примечание
1	Плита днища	ПН 20	Железобетон	2000	1	
2	Кольцо стеновое	КС 15.6	Железобетон	2000	1	
3	Кольцо стеновое	КС 15.9	Железобетон	2000	1	
4	Плита перекрытия	1ПП20-2	Железобетон	2000	1	
5	Люк полимерно-песчаный Тип-С СТ РК 2384-2013	СТ РК 2384-2013	Полимер-песок	600	1	

Схема привязки колодца к постоянным точкам-ориентирам

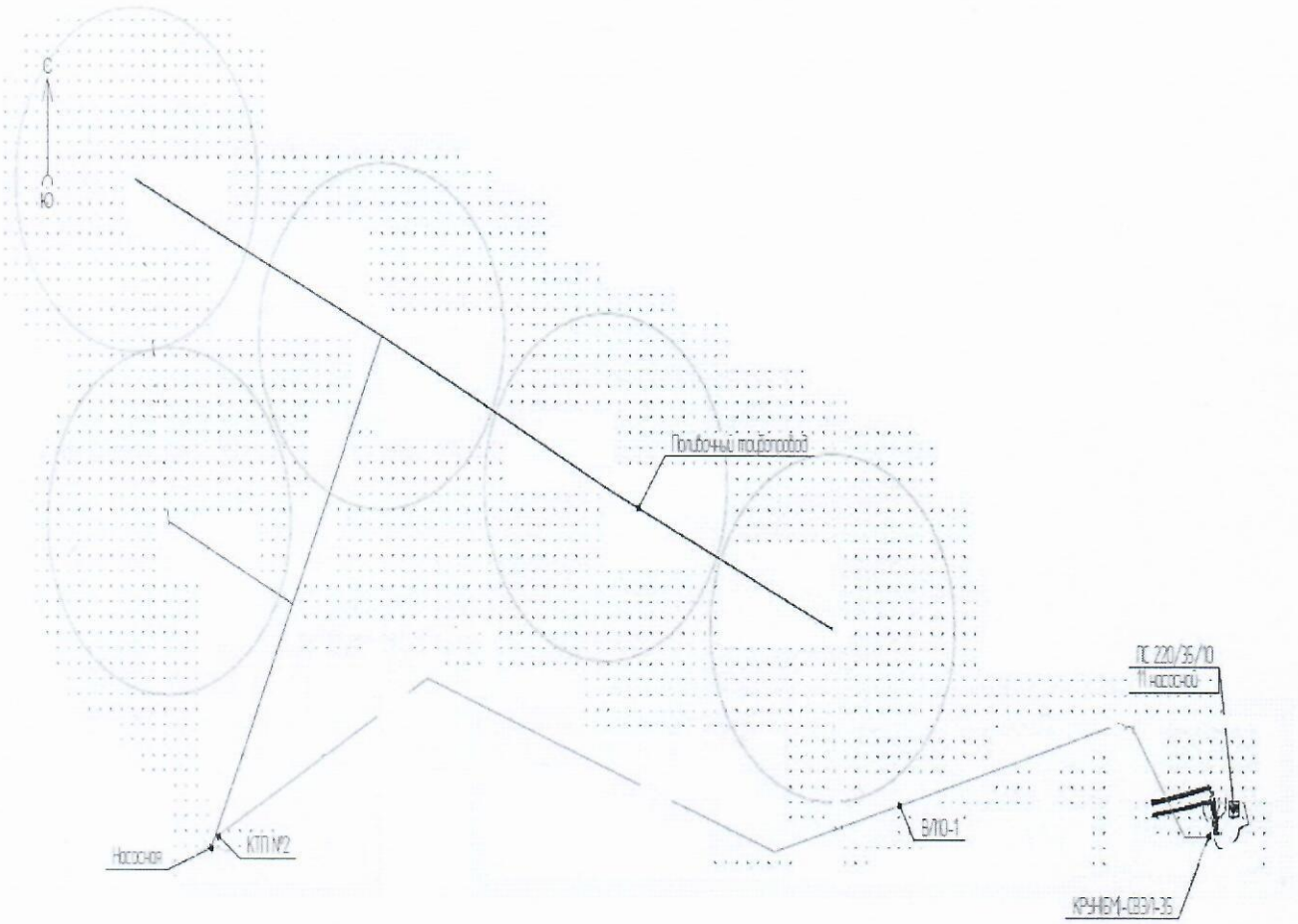

Заказчик _____ **Оспанов Газиз Исатаевич**

фамилия, имя, отчество (при наличии), подпись руководителя М.П.

Авторский надзор_____ **Терешков Владимир Иванович**

фамилия, имя, отчество (при наличии), подпись эксперта М.П.

Приложение 2
к приказу Министра
индустрии и инфраструктурного
развития
Республики Казахстан
от 9 августа 2019 года № 632
Приложение 3
к приказу Министра
по инвестициям и развитию
Республики Казахстан
от 24 апреля 2017 года № 235
форма

Декларация о соответствии

"14" 12 2020 года

Подрядчик (генеральный подрядчик) **ТОО «Монтажное управление №7»**
(наименование организации, юридический адрес)

в лице директора Оспанова Болата Сунгашевича
(фамилия, имя, отчество (при наличии) руководителя организации)

По объекту: «**Строительство инженерных сетей для орошаемого участка площадью 800 га в районе 5-го гидроузла канала имени К.Сатпаева г.Экибастуза»**
(наименование, местонахождения объекта)

заказчиком которого является: **ГУ «Отдел строительства акимата г.Экибастуза», руководитель - Оспанов Газиз Исатаевич**
(наименование организации, фамилия, имя, отчество (при наличии) руководителя)

удостоверяет, что:

1. Строительно-монтажные работы на объекте выполнены в соответствии с утвержденным проектом (проектно-сметной документацией), государственными нормативами в сфере архитектурной, градостроительной и строительной деятельности;

1. Строительно – монтажные работы на объекте выполнены в соответствии с утвержденным проектом (проектно – сметной документацией), государственными нормативами в сфере архитектурной, градостроительной и строительной деятельности;

2. Субподрядные организации: ТОО «Экибастузкоммунсервис» (директор Тлеуберлина Ж.К.), ТОО «Казахтрансэкспедит» (директор Куцаенко Н.К.)
(наименование организации)

3. Проект (проектно-сметная документация) **ТОО «EGGOCOM», № 06/18**
(наименование проектной организации, номер проекта)

утвержден(а): **ГУ «Отдел строительства акимата города Экибастуза», приказ №81, от 03.04.2020 г.**
(наименование организации утвердившей (переутвердившей) проект и дата утверждения)

4. Объект (комплекс) имеет следующие основные технико-экономические показатели (мощность, производительность, производственная площадь, протяженность, вместимость, объем, пропускная способность, провозная способность, число рабочих мест и тому подобное, заполняется по всем объектам (кроме жилых домов) в единицах измерения соответственно целевой продукции или основным видам услуг):

Мощность, производительность и так далее	Единица измерения	По проекту		Фактически	
		общая (с учетом ранее принятых)	в том числе пускового комплекса или очереди	общая (с учетом ранее принятых)	в том числе пускового комплекса или очереди

Жилой дом имеет следующие показатели:

Показатели	Единица измерения	По проекту	Факти-чески
Общая площадь	метр в квадрате (далее–м^2)		
Число этажей	этаж		
Общий строительный объем	метр в кубе (далее–м^3)		
В том числе подземной части	м^3		
Площадь встроенных, встроенно-пристроенных и пристроенных помещений	м^2		

Показатели	По проекту			Фактически		
	число квартир	площадь квартир, м^2		число квартир	площадь квартир, м^2	
		общая	жилая		общая	жилая
Всего квартир, в том числе: однокомнатных двухкомнатных трехкомнатных четырехкомнатных и более						

5. Технологические и архитектурно-строительные решения по объекту характеризуются следующими данными:

5.1 Подземная прокладка водопровода

- полиэтиленовые трубы Ø 355 мм – 2971,7 м;
- полиэтиленовые трубы Ø 315 мм – 3028,3 м;
- задвижки Ø 300 мм – 1 шт;
- задвижки Ø 250 мм – 2 шт;
- задвижки Ø 100 мм – 1 шт;
- задвижки Ø 50 мм – 4 шт;
- колодцы железобетонные круглые Ø 2000 мм – 2 шт;
- колодцы железобетонные круглые Ø 1500 мм – 4 шт;

5.2 Воздушная ЛЭП напряжением 10 кВ протяженностью 5,7 км, в том числе:

- опоры железобетонные (с линейно-подвесной арматурой) – 108 шт;
- провод сталеалюминиевый АС 50/8 – 3,374 тн;

5.3 Насосная комплектная установка водоснабжения в блочно-модульном здании, установленном на понтоне, состоящая из:

- 1 рабочего и 1 резервного центробежных насосных агрегатов 1Д315-71 (параметры каждого насоса Qном=150 м3/ч, Нном=18 м, мощность электродвигателя 110 кВт);
- шкафа управления с пускорегулирующей аппаратурой;
- комплекта рыбозащитных устройств РОП-175;
- комплекта шаровых соединений;
- расходомерной аппаратуры;

- индивидуальной системой частотного регулирования и управления с датчиками давления и расширительным баком;
- пускорегулирующей аппаратуры;
- комплекта запорной арматуры;
- системы освещения и вентиляции;
- грузоподъемного механизма г/п=3 т.

5.4 Электросиловое оборудование:
- блок разъединителя в составе: разъединитель трехполюсный РГП-СЭЩ-2-III-35/1000 УХЛ1(с полимерной изоляцией, с ручными приводами РП на все ножи с двумя заземляющими ножами);
- блок трансформатора тока в составе: трансформатор тока ТОЛ-35 15/5 0,5S/10P/10P - 3шт;
- блок выключателя БВ-35-TR в составе: реклоузер TER_Smartl_Sub7, 35 kV, ограничитель перенапряжения 10 kA ОПН-П/KZ-35/40,5/10/550 УХЛ1;
- блок трансформаторов напряжения в составе: трансформатор напряжения ЗНОЛ-СВЭЛ-35 III УХЛ1 - 3шт, предохранитель ПКН-001-35-У1 - 3 шт;
- оборудование на БКТП 35/10 кВ в блочно-модульном здании, состоящее в комплекте с освещением, отоплением, пожарной и охранной сигнализацией;
- КТП 10/0,4 – 1 комплект;

(краткие технические характеристики по особенностям его размещения, по основным материалам и конструкциям, инженерному и технологическому оборудованию)

6. На объекте установлено предусмотренное проектом оборудование в количестве согласно актам о его приемке после индивидуального испытания и комплексного опробования;

7. Мероприятия по охране труда, обеспечению взрывобезопасности, пожаробезопасности, охране окружающей природной среды и антисейсмические мероприятия, предусмотренные проектом выполнены;

8. Строительно-монтажные работы осуществлены в сроки:

начало работ: май 2020 года;
(месяц, год)

окончание работ: декабрь 2020 года;
(месяц, год)

при продолжительности строительства, месяц: 5 (пять)
по норме или по проекту организации строительства, месяц: 5 (пять);
фактически, месяц: 7 (семь);

9. Примененные строительные материалы, конструкции, оборудование и изделия соответствуют требованиям проекта и государственных нормативов;

10. Исполнительная геодезическая съемка фактического положения подземных инженерных сетей и/или зданий (сооружений) выполнена (обязательное приложение к декларации о соответствии);

11. Наружные инженерные коммуникации (холодное и горячее водоснабжение, канализация, теплоснабжение, газоснабжение, электроснабжение и связь) обеспечивают нормальную эксплуатацию объекта, что подтверждается поставщиками услуг по инженерному и коммунальному обеспечению.

Поставщики услуг по инженерному и коммунальному обеспечению:
Директор ТОО «КХ Коктобе» Ибраев Жанат Камитович
наименование организации, фамилия, имя, отчество(при наличии), подпись руководителя, дата

Место печати (при наличии)

12. Шумоизоляция здания соответствует проекту и подтверждается экспертным заключением выдаваемым государственной организацией осуществляющей санитарно-эпидемиологическую экспертизу по результатам лабораторных замеров проведенных аккредитованными испытательными лабораториями (центрами) (экспертное заключение прилагается);
13. Обеспечен доступ для маломобильных групп населения, что подтверждается органами социальной защиты населения_____;

фамилия, имя, отчество (при наличии), подпись руководителя, дата Место печати (при наличии)

Подрядчик (генеральный подрядчик) считает объект «**Строительство инженерных сетей для орошаемого участка площадью 800 га в районе 5-го гидроузла канала имени К.Сатпаева г.Экибастуза»** готовым к приёмке в эксплуатацию, гарантирует качество выполненных строительно-монтажных и специальных работ, и принимает на себя обязательство устранять дефекты, возникшие по его вине при строительстве объекта согласно гарантийного срока в соответствии с законодательством Республики Казахстан.

Подрядчик (генеральный подрядчик):
Директор ТОО «Монтажное управление № 7» Оспанов Болат Сунгашевич
(фамилия, имя, отчество (при наличии) руководителя) подпись, дата)

« » 2020 г.
(подпись, дата)

Место печати (при наличии)

"Монтажное Управление № 7"

10п. Исполнительная геодезическая съемка фактического положения подземных инженерных сетей

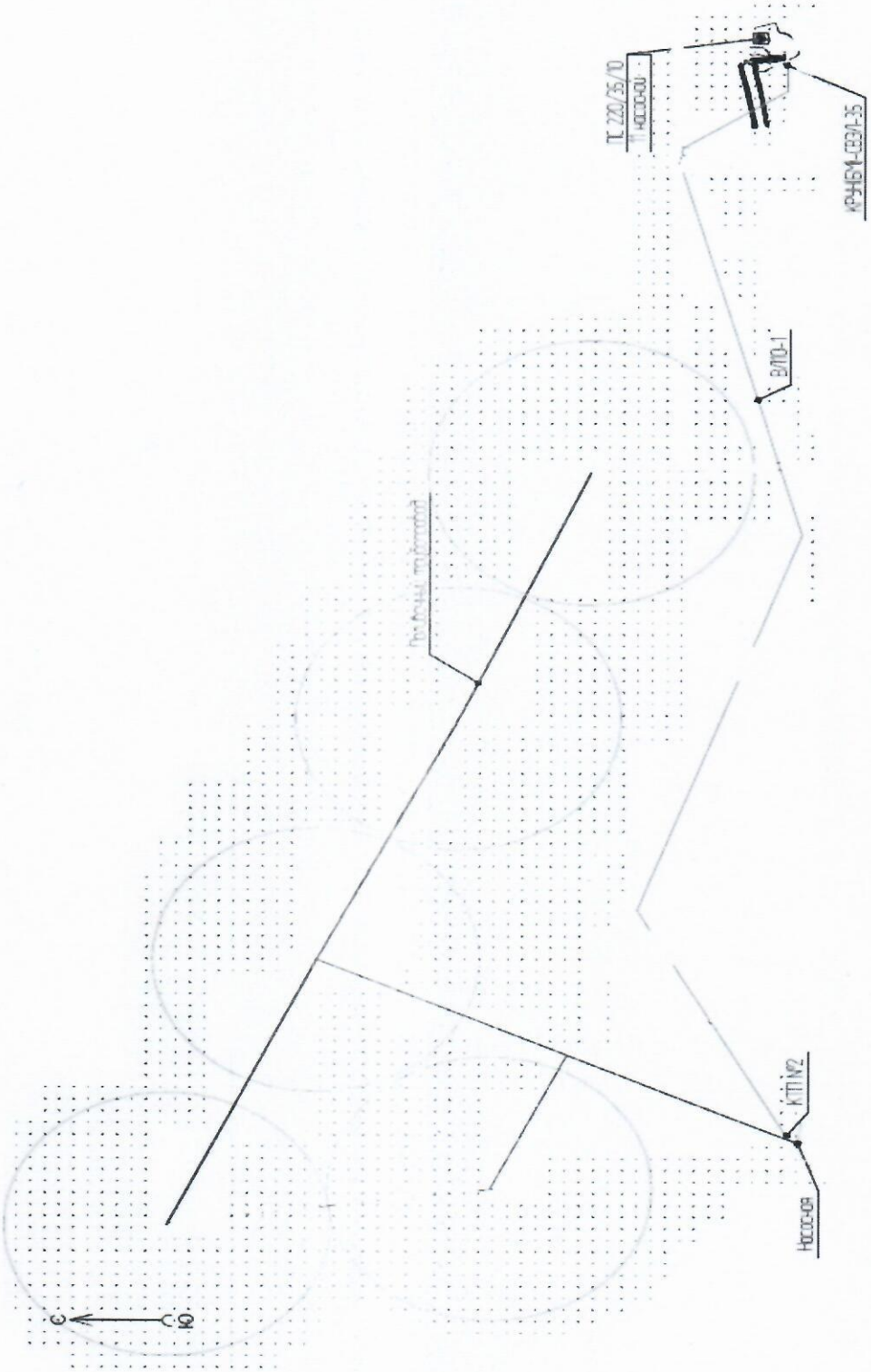

Приложение 2
к приказу Министра
по инвестициям и развитию
Республики Казахстан
от 24 апреля 2017 года №235

Заключение о соответствии выполненных работ проекту

«14» декабрь 2020 года.

Авторский надзор Товарищество с ограниченной ответственностью «EGGOCOM» Директор Терешков Владимир Иванович
наименование организации, фамилия, имя, отчество (при наличии) руководителя

в лице: Терешкова Владимира Ивановича
фамилия, имя, отчество (при наличии) экспертов, № аттестатов и дата получения

действующего на основании договора № 92 от 22.05.2020 г.
№ договора и дата

по объекту: «Строительство инженерных сетей для орошаемого участка площадью 800 га в районе 5-го гидроузла канала им. К.Сатпаева, г.Экибастуз» по адресу: Республика Казахстан, Павлодарская область, г. Экибастуз
наименование и местонахождение объекта

заказчиком которого является ГУ «Отдел строительства акимата г.Экибастуза», руководитель – Оспанов Газиз Исатаевич
наименование организации, фамилия, имя, отчество (при наличии) руководителя

подтверждает, что:

1. **Строительство объекта осуществлялось**

1) подрядчиком (генеральным подрядчиком) товарищество с ограниченной ответственностью «Монтажное управление № 7», государственная лицензия на занятие строительно-монтажными работами № 15012940 от 10.07.2015 г.
наименование организации, № лицензии и дата получения

в лице Директора Оспанова Болата Сунгашевича
фамилия, имя, отчество (при наличии) руководителя

2) субподрядными организациями: ТОО «Экибастузкоммунсервис» (директор Тлеуберлина Ж.К.), ТОО «Казахтрансэкспедит» (директор Куцаенко Н.К.)
наименование организации, фамилия, имя, отчество (при наличии) руководителя

2. **Строительно-монтажные работы осуществлены в сроки:**

начало работ май 2020 года;
(месяц, год)

окончание работ декабрь 2020 года;
(месяц, год)

при продолжительности строительства, месяц: 7 (семь);

по норме или по проекту организации строительства, месяц: 5 (пять);

фактически, месяц: 7 (семь).

3. Примененные строительные материалы, конструкции, оборудование и изделия соответствуют требованиям проекта;

4. Замечания, выданные авторским надзором в процессе строительства, устранены;

5. Внесенные изменения в проект (проектно-сметную документацию) в процессе строительства выполнены в соответствии с требованиями нормативов в области архитектуры, градостроительства и строительства;

6. Объект построен в соответствии с проектом (проектно-сметной документацией)

Товарищество с ограниченной ответственностью «EGGOCOM», рабочий проект № 06/18 «Строительство инженерных сетей для орошаемого участка площадью 800 га в районе 5-го гидроузла канала им. К.Сатпаева, г.Экибастуз»

наименование проектной организации, номер проекта

утвержденным(ой) ГУ «Отдел строительства акимата г.Экибастуза», приказ № 81 от 03.04.2020 года

наименование организации, утвердившей (переутвердившей) проект и дата утверждения

Авторский надзор:

Товарищество с ограниченной ответственностью «EGGOCOM», Директор Терешков Владимир Иванович

наименование организации, фамилия, имя, отчество (при наличии) руководителя, подпись,дата

подпись, дата М.П.

эксперт(ы) по авторскому надзору директор ТОО «EGGOCOM» – Терешков Владимир Иванович

фамилия, имя, отчество (при наличии) эксперта (экспертов) № аттестатов

подпись, дата М.П.

Приложение 1
к приказу Министра
по инвестициям и развитию
Республики Казахстан
от 24 апреля 2017 года № 235

Заключение о качестве строительно-монтажных работ

"14" 12 2020 года

Технический надзор:ТОО "АТЛАНТИС-ПВ", директор **Шайкенов Кудайберген Рахимжанович**
наименование организации, фамилия, имя, отчество (при наличии) руководителя,
юридическийадрес: г.Павлодар, ул.Н.Назарбаева, 97, 165
в лице: эксперт **Турсунов Тудахун Турсунович**аттестат №KZ84VJE00043887 от 21.01.2019 г.
фамилия, имя, отчество (при наличии) экспертов, № аттестатов, дата получения
действующего на основании: **договор № 89 от 13.05.2020года**
№ договора и дата
по объекту: **«Строительство инженерных сетей для орошаемого участка площадью 800 га в районе 5-го гидроузла канала им. К.Сатпаева, г.Экибастуз» Республика Казахстан, Павлодарская область, Экибастуз Г.А.**
наименование и местонахождение объекта
Заказчиком которого является: ГУ "Отдел строительства акимата города Экибастуз", Павлодарская область, г.Экибастуз, ЭНЕРГЕТИКТЕР, 62, руководитель **Оспанов Газиз Исатаевич**
наименование организации, фамилия, имя, отчество (при наличии) руководителя
подтверждает, что:

1. Строительство объекта осуществлялось

1) подрядчиком (генеральным подрядчиком) ТОО "Монтажное управление №7", государственная лицензия № 15012940 от 10.07.2015г. ,1
наименование организации, № лицензии и дата получения
в лице: директор **Оспанов Болат Сунгашевич**
фамилия, имя, отчество (при наличии) руководителя

2) субподрядными организациями: ТОО «Экибастузкоммунсервис», ТОО «Казахтрансэкспедит»
наименование организации, № лицензии и дата получения
в лице:
фамилия, имя, отчество (при наличии) руководителя

2. Строительно-монтажные работы осуществлены в сроки:
начало работ: май 2020 года;
месяц, год
окончание работ: декабрь 2020 года;
месяц, год
при продолжительности строительства, месяц:
по норме или по проекту организации строительства: 5месяцев;
фактически 7месяцев;

3. Сметная стоимость по утвержденному проекту (проектно-сметной документации): всего: 427 838,7 тысяч тенге, в том числе строительно-монтажных работ 406 686,7тысяч тенге;

4. Сметная стоимость основных фондов, принимаемых в эксплуатацию 382 174,5 тысяч тенге, в том числе:стоимость строительно-монтажных работ 362 929,6 тысяч тенге;

5. Объект построен в соответствии с проектом (проектно-сметной документацией) ТОО «EGGOCOM», № 06/18
наименование проектной организации, номер проекта

утвержденным(ой) ГУ "Отдел строительства акимата города Экибастуза", приказ №81, от 03.04.2020 г.

наименование организации утвердившей (переутвердившей) проект и дата утверждения и требованиями государственных нормативных документов в области архитектуры, градостроительства и строительства;

6. Примененные строительные материалы, конструкции, оборудование и изделия соответствуют проекту и требованиям государственных нормативов;
7. Исполнительная техническая документация имеется в полном объеме;
8. Замечания, выданные техническим надзором в процессе строительства, устранены;
9. Завершенный строительством объект обеспечивает прочность, устойчивость и надежность на протяжении всего срока службы (эксплуатации, использования, применения) и соответствует требованиям государственных нормативов направленных на обеспечение интересов и безопасности собственников (пользователей) и общества в целом.

Технический надзор:

организация: ТОО "АТЛАНТИС-ПВ", директор **Шайкенов Кудайберген Рахимжанович**

наименование организации, фамилия, имя, отчество (при наличии) руководителя,

_____

подпись, дата Место печати (при наличии)

эксперт(ы) по техническому надзору **Турсунов Тудахун Турсунович** аттестат № №KZ84VJE00043887 от 21.01.2019 г.

фамилия, имя, отчество (при наличии) эксперта (экспертов) № аттестатов

_____

подпись, дата Место печати (при наличии)