АЛМАТЫ ҚАЛАСЫ ҚАЛАЛЫҚ ЖОСПАРЛАУ ЖӘНЕ УРБАНИСТИКА БАСҚАРМАСЫ КОММУНАЛДЫҚ МЕМЛЕКЕТТІК МЕКЕМЕСІ

КОММУНАЛЬНОЕ ГОСУДАРСТВЕННОЕ УЧРЕЖДЕНИЕ «УПРАВЛЕНИЕ ГОРОДСКОГО ПЛАНИРОВАНИЯ И УРБАНИСТИКИ ГОРОДА АЛМАТЫ»

050057, Алматы қаласы, Абай даңғылы, 90
тел. (727) 279 57 38, 279 54 90
телфакс: (727) 279 58 24, e-mail:u.aig@almaty.gov.kz

050057, город Алматы, пр. Абая, 90
тел: (727) 279 57 38, 279 54 90
телефакс: (727) 279 58 24, e-mail:u.aig@almaty.gov.kz

30.09.20 № 052-03-240ГИ

Алматы қаласы бойынша «Азаматтарға арналған үкімет» Мемлекеттік корпорациясы» коммерциялық емес акционерлік қоғамының филиалы

ГКП «Алматы Су» Управления энергоэффективности и инфраструктурного развития г. Алматы
г. Алматы, ул. Розыбакиева, д. 275б

Алматы қаласы Қалалық жоспарлау және урбанистика басқармасы жылжымайтын мүліктің құқықтарын тіркеуге (ауыртпалықтар) қатысты 2020ж. 25.09. № 002198820660 қарап, салынған объектіні пайдалануға қабылдаудың актісі енгізілген объектілердің есебінің журналына 2020 ж. 28.09. № 441 болып енгізілгенін хабарлайды.

Управление городского планирования и урбанистики города Алматы рассмотрев письмо за № 002198820660 от 25.09.2020 года, касательно регистрации прав (обременений) на недвижимое имущество сообщает, что акт приемки построенного объекта в эксплуатацию внесён в журнал учёта введенных в эксплуатацию объектов за № 441 от 28.09.2020 г.

Басшының орынбасары **Е. Сембаев**

исп. А. Набиев
тел. 240-80-00, вн. 213
0048081

Приложение 1
к приказу Министра
индустрии и инфраструктурного
развития
Республики Казахстан
от «09» августа 2019 года №632

Утвержден
приказом Министра
национальной экономики
Республики Казахстан
от 24 апреля 2017 года № 234

Форма

Акт приемки объекта в эксплуатацию

«23» 09 2020 г.

Заказчик **Государственное коммунальное предприятие на праве хозяйственного ведения "Алматы Су" Управления энергоэффективности и инфраструктурного развития города Алматы, директор департамента водоотведения Нурке М.С. г. Алматы, Бостандыкский район, ул. Жарокова, д 196, почтовый индекс 050057**

фамилия, имя, отчество (при наличии) – для физических лиц, наименование организации – для юридических лиц, почтовый индекс, область, город, район, населенный пункт, наименование улицы, номер дома/здания (стационарного помещения)

на основании: Декларации о соответствии (**прилагается**) **по данному объекту от «23» 09 2020 года, предоставленной подрядчиком ТОО «Спецкоммунстрой», в лице директора Разимбекова Б.К. г.Алматы, мкр Самал 2, 71**

дата декларации, наименование подрядной (генподрядной) организации, фамилия, имя, отчество (при наличии) руководителя, юридический адрес

Заключения о качестве строительно-монтажных работ (**прилагается**) **по данному объекту «23» 09 2020 года предоставленного техническим надзором, Государственное коммунальное предприятие на праве хозяйственного ведения "Алматы Су" Управления энергоэффективности и инфраструктурного развития города Алматы в лице главного инженера Коянбаева А.Ш. Эксперты Салмаков Д.К., № KZ39VJE00042660 от 27.11.2018г., Искаков Ж.Ш., аттестат № KZ26VJE00033388 от 15.12.2017г., Артамонова Е.С., аттестат № KZ49VJE00034332 от 26.01.2018г.,**

дата заключения, наименование организации, фамилия, имя, отчество (при наличии) экспертов технического надзора, № и дата получения аттестатов

Заключения о соответствии выполненных работ проекту (**прилагается**) **по данному объекту от «23» 09 2020 года предоставленного авторским надзором и разработчиком рабочего проекта Государственное коммунальное предприятие на праве хозяйственного ведения «Алматы Су» Управления энергоэффективности и инфраструктурного развития города Алматы в лице главного инженера Коянбаева А.Ш., Авторский надзор Мамонов Д. Г.**

дата заключения, наименование организации, фамилия, имя, отчество (при наличии) экспертов авторского надзора, № и дата получения аттестатов

произведя осмотр готовности предъявленного подрядчиком (генеральным подрядчиком) к приемке в эксплуатацию объекта: **«Реконструкция водопроводных сетей. Вынос водопроводной сети из-под здания бывшей насосной станции, по адресу: ул. Розыбакиева №275Б в Бостандыкском районе города Алматы, уровень ответственности объекта второй – нормальный, технически не сложный объект.**

наименование объекта и вид строительства (новое, расширение, реконструкция, техническое перевооружение, модернизация, капитальный ремонт), ***уровень ответственности, техническая и технологическая сложность объекта***

по адресу : **РК г. Алматы, Бостандыкский район, ул.Розыбакиева №275Б Д=108х5мм, L=36,9 м**

(область, район, населенный пункт, микрорайон, квартал, улица, номер дома (корпуса)

проверив комплектность исполнительной технической документации подтверждает что:

1. Строительство объекта осуществлено на основании:

1) **правоустанавливающего документа на земельный участок от « 08 » ноября 2017 г. № 04-36/453 Управление энергетики и коммунального хозяйства города Алматы**

документ, подтверждающий наступление юридических фактов (юридических составов), на основании которых возникают, изменяются или прекращаются права на земельный участок, в том числе договоры, решения судов, правовые акты исполнительных органов, свидетельство о праве на наследство, передаточный акт или разделительный баланс при реорганизации негосударственных юридических лиц, владеющих земельным участком на праве собственности или выкупивших право временного возмездного землепользования (аренды).

либо решения о реконструкции (перепланировке, переоборудовании) помещений (отдельных частей) существующих зданий от «__»_____20__года №_____;

наименование органа вынесшего решение

2) талона о приеме уведомления о начале или прекращении осуществления деятельности или определенных действий **KZ20REA00177922 от «05» июня 2020 года, , Коммунальное государственное учреждение «Управление градостроительного контроля города Алматы»**

наименование органа принявшего уведомление, дата выдачи талона

3) проекта (проектно-сметной документации)

ГКП на ПХВ «Алматы Су» УЭиИР г. Алматы, № 05/3-2559 от 11-07/2018-0НВ

наименование проектной организации, номер проекта

утвержденного(й**) Государственное коммунальное предприятие на праве хозяйственного ведения «Алматы Су» Управления энергоэффективности и инфраструктурного развития города Алматы, № 03-02/154 от 31.03.2020г.**

наименование организации утвердившей (переутвердившей) проект и дата утверждения

2. Строительно-монтажные работы осуществлены в сроки:

начало работ: **05 мая 2020 года;**

месяц, год

окончание работ: **05 августа 2020 года**;

месяц, год

при продолжительности строительства, месяц:

по норме или по проекту организации строительства, месяц**: 2 месяца ;**

фактически, месяц: **1 месяц;**

3. Объект (комплекс) имеет следующие основные технико-экономические показатели(мощность, производительность, производственная площадь, протяженность, вместимость, объем, пропускная способность, провозная способность, число рабочих мест и тому подобное, заполняется по всем объектам (кроме жилых домов) в единицах измерения соответственно целевой продукции или основным видам услуг):

Мощность, производительность и так далее	Единица измерения	По проекту		Фактически	
		общая (с учетом ранее принятых)	в том числе пускового комплекса или очереди	общая (с учетом ранее принятых)	в том числе пускового комплекса или очереди
Общая протяженность 36,9 м	**метр**	**<u>Водопроводная сеть</u>** **D=108x5мм** **L=34 м**		**<u>Водопроводная сеть</u>** **D=108x5мм** **L=36,9 м**	

Выпуск продукции (оказания услуг), предусмотренной проектом в объеме, соответствующем нормам освоения проектных мощностей в начальный период_____;

факт начала выпуска продукции с указанием объема

Жилой дом имеет следующие показатели:

Показатели	Единица измерения	По проекту	Фактически
Общая площадь	$м^2$		
Число этажей	этаж		
Общий строительный объем	$м^3$		
В том числе подземной части	$м^3$		
Площадь встроенных, встроенно-пристроенных и пристроенных помещений	$м^2$		

Показатели	По проекту			Фактически		
	число квартир	площадь квартир, $м^2$		число квартир	площадь квартир, $м^2$	
		общая	жилая		общая	жилая
Всего квартир, в том числе: однокомнатных двухкомнатных трехкомнатных четырехкомнатных и более						

4. Технологические и архитектурно-строительные решения по объекту характеризуются следующими данными: **<u>Водопроводная сеть из стали D=108x5.0мм; L= 36,9 по ул. Розыбакиева №275Б в Бостандыкском районе города Алматы</u>**

краткие технические характеристики по особенностям его размещения, по основным материалам и конструкциям, инженерному и технологическому оборудованию

5. На объекте установлено предусмотренное проектом оборудование в количестве согласно актам о его приемке после индивидуального испытания и комплексного опробования

6. Наружные инженерные коммуникации (холодное и горячее водоснабжение, канализация, теплоснабжение, газоснабжение, электроснабжение и связь) обеспечивают нормальную эксплуатацию объекта (здания, сооружения, помещения) и приняты городскими эксплуатационными организациями

7. Сметная стоимость по утвержденному проекту (проектной-сметной документации):
всего **3 440,984** тысяч тенге, в том числе строительно-монтажных работ_____ тысяч тенге, оборудования, инструмента и инвентаря _____тысяч тенге;

8. Сметная стоимость основных фондов принимаемых в эксплуатацию **2 074, 183** тысяч тенге, в том числе:
стоимость строительно-монтажных работ_____ тысяч тенге;
стоимость оборудования, инструмента и инвентаря _____ тысяч тенге

9. Объект построен в соответствии с утвержденным проектом (проектно-сметной документацией) и требованиями государственных нормативных документов в области архитектуры, градостроительства и строительства

РЕШИЛ: Принять в эксплуатацию **«Реконструкция водопроводных сетей. Вынос водопроводной сети из-под здания бывшей насосной станции, по адресу: ул. Розыбакиева №275Б в Бостандыкском районе города Алматы», принять в эксплуатацию**

наименование объекта (комплекса)

Заказчик
Директор департамента водопроводных сетей ГКП на ПХВ «Алматы Су» УЭиИР г.Алматы Нурке М.С.
фамилия, имя, отчество (при наличии), подпись руководителя М.П.

Заказчик
Главный инженер ГКП на ПХВ «Алматы Су» УЭиИР г.Алматы Коянбаев А.Ш.
фамилия, имя, отчество (при наличии), подпись руководителя М.П.

Технический надзор
Главный инженер ГКП на ПВХ«Алматы Су» УЭиИР г.Алматы Коянбаев А.Ш.
фамилия, имя, отчество (при наличии), подпись эксперта М.П.

Авторский надзор

Начальник проектно-сметного отдела ГКП на ПХВ «Алматы Су» УЭиИР г.Алматы. Мамонов Д.Г.

фамилия, имя, отчество (при наличии), подпись эксперта М.П.

Подрядчик (генеральный подрядчик)

ТОО «Спецкоммунстрой»

Директор Разимбеков Б.К.

фамилия, имя, отчество (при наличии), подпись руководителя М.П.

Субподрядная организация

ТОО «УниверсалСтройСервис»-

Директор Божимов М.К.

фамилия, имя, отчество (при наличии), подпись руководителя М.П.

Приложение 13
к акту приемки объекта
в эксплуатацию
форма

Технические характеристики объекта (сети, водоводы, коллекторы и т.п.)

№ п/п	Наименование	Единицы измерения	Количество, протяженность
1	2	3	4
Водопровод			
	Водоводы (общая протяженность)	м	**34**
	1) из стальных труб	м	**34**
	2) из чугунных труб	м	
	3) из асбестоцементных труб	м	
	4) из железобетонных труб	м	
	5) из полиэтиленовых труб	м	
2	Распределительная сеть (общая протяженность)	м	
	1) из стальных труб	м	
	2) из чугунных труб	м	
	3) из асбестоцементных труб	м	
	4) из полиэтиленовых труб	м	
	5)	м	
3	**Прочие устройства**		
	Смотровой колодец	шт	**4**
	Задвижка d-	шт	**1**
	" d-150	шт	
	" d-100	шт	**1**
	" d-50	шт	
	" d-	шт	
	Вентили d-	шт	
	" d-15	шт	
	" d-	шт	
	Кран d-	шт	
	" d-	шт	
	" d-	шт	
	Гидрант	шт	
	Водоразборная колонка	шт	
	Стальной футляр	шт	**3**

	Питьевой фонтанчик	шт	
Канализация			
1	Коллекторы (общая протяженность)	м	
	1) из керамических труб	м	
	2) из чугунных труб	м	
	3) из бетонных труб	м	
	4) из асбестоцементных труб	м	
	5) из железобетонных труб	м	
	6)	м	
2	Канализационная сеть (общая протяженность)	м	
	1) из керамических труб	м	
	2) из чугунных труб	м	
	3) из бетонных труб	м	
	4) из асбестоцементных труб	м	
	5) из железобетонных труб	м	
	6) из полиэтеленовых труб	м	
3	**Прочие устройства**		
	Смотровой колодец	шт	
	Выпуск	шт	-

Горизонтальный разрез колодца	**Вертикальный разрез колодца**
Масштаб _____	**Масштаб _____**
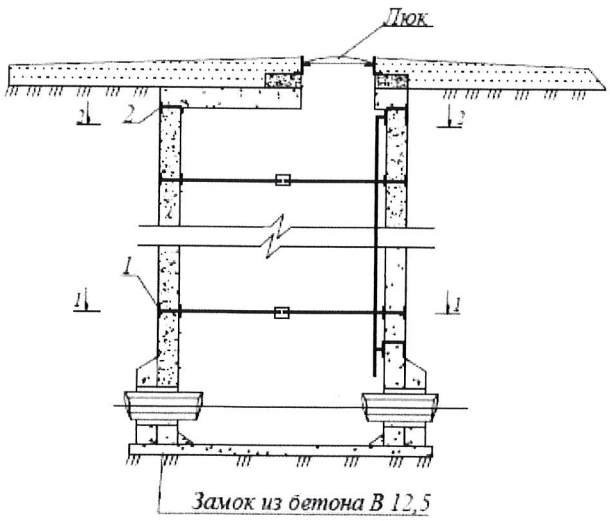	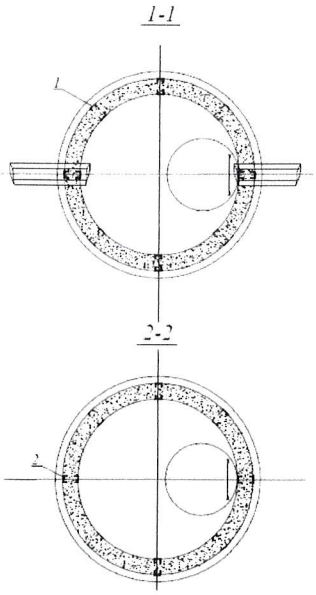

Спецификация

№ п/п	Наименование	Марка	Материал	Диаметр (мм) (размеры)	Количество	Примечание
1	Колодцы круглые из сборного железобетона Д=1 500мм	Т.П.Р 902-09-11.84	Железо бетон	1500	1	

Схема привязки колодца к постоянным точкам-ориентирам

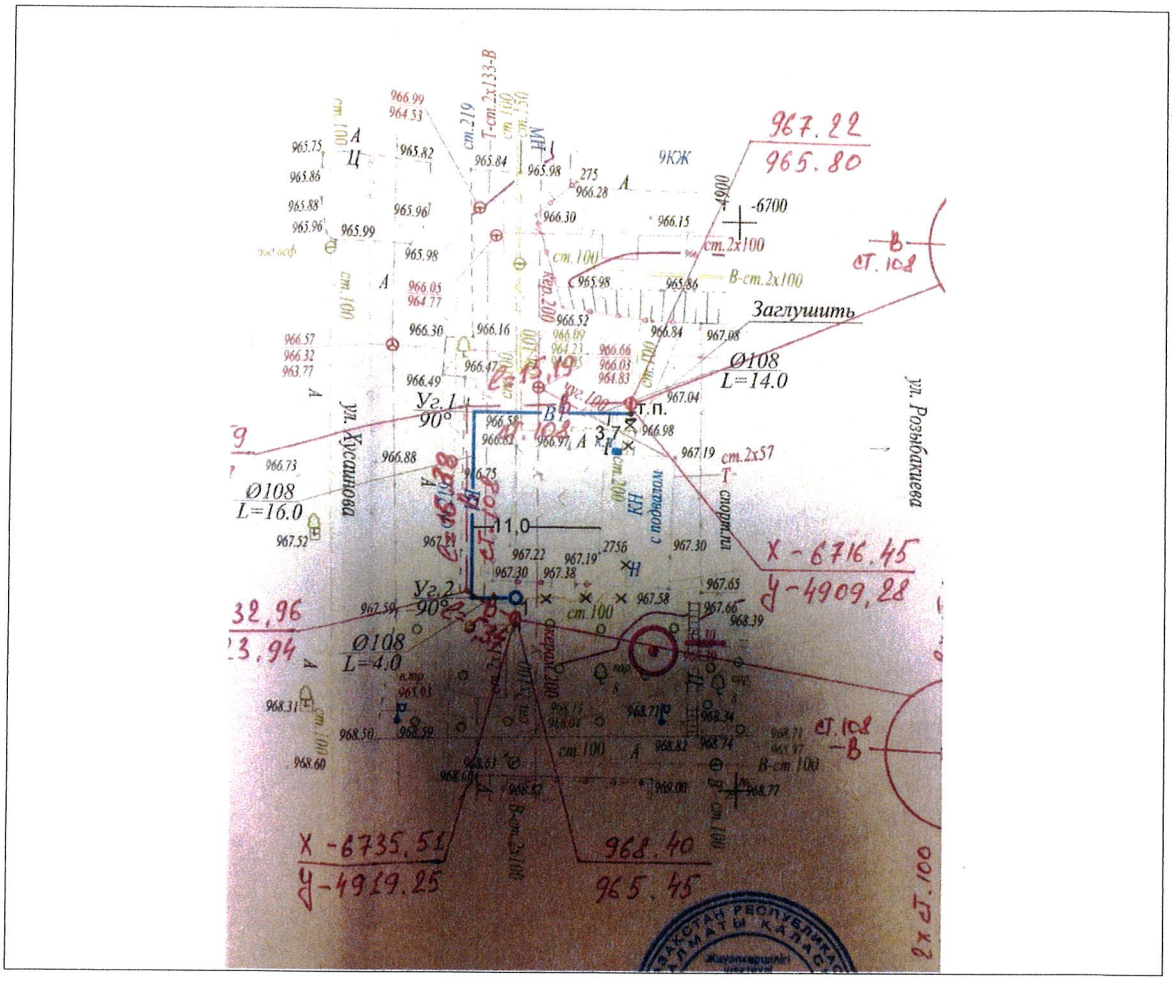

Заказчик
Директор
департамента водоотведения ГКП на ПХВ «Алматы Су»
УЭиИР г.Алматы Нурке М.С.

фамилия, имя, отчество (при наличии), подпись руководителя М.П.

Авторский надзор
Начальник проектно-сметного отдела ГКП на ПХВ «Алматы Су»
УЭиИР г.Алматы Мамонов Д. Г

фамилия, имя, отчество (при наличии), подпись эксперта М.П.

Приложение 2
к приказу Министра
индустрии и инфраструктурного
развития
Республики Казахстан
от «09» августа 2019 года №632

Приложение 3
к приказу Министра
по инвестициям и развитию
Республики Казахстан
от 24 апреля 2017 года№ 235

Форма

Декларация о соответствии

«23» 09 2020 г.

Подрядчик (генеральный подрядчик): **ТОО «Спецкоммунстрой» ГСЛ№04096 от 16.02.2001г., г.Алматы, мкр.Самал 2, 71**
наименование организации, юридический адрес

в лице **Директора Разимбекова Б.К.**
фамилия, имя, отчество (при наличии) руководителя организации

по объекту: **«Реконструкция водопроводных сетей. Вынос водопроводной сети из-под здания бывшей насосной станции, по адресу: ул. Розыбакиева №275Б в Бостандыкском районе города Алматы»**
наименование, местонахождения объекта

заказчиком которого является **Государственное коммунальное предприятие на праве хозяйственного ведения "Алматы Су" Управления энергоэффективности и инфраструктурного развития города Алматы, Директора департамента водопроводных сетей Нүрке М.С.**
наименование организации, фамилия, имя, отчество (при наличии) руководителя

удостоверяет, что:

1. Строительно–монтажные работы на объекте выполнены в соответствии с утвержденным проектом (проектно–сметной документацией), государственными нормативами в сфере архитектурной, градостроительной и строительной деятельности;
2. Субподрядные организации**:ТОО «УниверсалСтройСервис»**
наименование организации
Государственная лицензия: №14008963 от 19.06.2014г.
наименование организации, № лицензии и дата получения

в лице **Божимова М.К.**;

фамилия, имя, отчество (при наличии) руководителя

3. Проект (проектно-сметная документация) **«Реконструкция водопроводных сетей. Вынос водопроводной сети из-под здания бывшей насосной станции, по адресу: ул. Розыбакиева №275Б в Бостандыкском районе города Алматы ГКП на ПХВ «Алматы Су» УЭиИР г. Алматы, № 05/3-2559 от 11-07/2018-0НВ**

наименование проектной организации, номер проекта

утвержден(а) **Приказ об утверждении Проектно – сметной документации № 03-02/154 от 31.03.2020 г. ГКП на ПХВ «Алматы Су» УЭиИР г. Алматы**

наименование организации утвердившей (переутвердившей) проект и дата утверждения

4. Объект (комплекс) имеет следующие основные технико-экономические показатели (мощность, производительность, производственная площадь, протяженность, вместимость, объем, пропускная способность, провозная способность, число рабочих мест и тому подобное, заполняется по всем объектам (кроме жилых домов) в единицах измерения соответственно целевой продукции или основным видам услуг):

Мощность, производительность и так далее	Единица измерения	По проекту		Фактически	
		общая (с учетом ранее принятых)	в том числе пускового комплекса или очереди	общая (с учетом ранее принятых)	в том числе пускового комплекса или очереди
Общая протяженность 36,9 м	**метр**	**Водопроводная сеть D=108х5 мм L=34 м**		**Водопроводная сеть D=108х5 мм L=36,9 м**	

Жилой дом имеет следующие показатели:

Показатели	Единица измерения	По проекту	Фактически
Общая площадь	метр в квадрате (далее - $м^2$)		
Число этажей	этаж		
Общий строительный объем	метр в кубе (далее - $м^3$)		
В том числе подземной части	$м^3$		
Площадь встроенных, встроенно-пристроенных и пристроенных помещений	$м^2$		

Показатели	По проекту			Фактически		
	число квартир	площадь квартир, $м^2$		число квартир	площадь квартир, $м^2$	
		общая	жилая		общая	жилая
Всего квартир,						

в том числе: однокомнатных двухкомнатных трехкомнатных четырехкомнатных и более						

5. Технологические и архитектурно-строительные решения по объекту характеризуется следующими данными: **«Реконструкция водопроводных сетей. Вынос водопроводной сети из-под здания бывшей насосной станции, по адресу: ул. Розыбакиева №275Б в Бостандыкском районе города Алматы», ГКП на ПХВ «Алматы Су»УЭиИР г. Алматы, проводилась в соответствии с проектом**

краткие технические характеристики по особенностям его размещения, по основным материалам и конструкциям, инженерному и технологическому оборудованию

6. На объекте установлено предусмотренное проектом оборудование в количестве согласно актам о его приемке после индивидуального индивидуального испытания и комплексного опробования;

7. Мероприятия по охране труда, обеспечению взрывобезопасности, пожаробезопасности, охране окружающей природной среды и антисейсмические мероприятия, предусмотренные проектом выполнены;

8.Строительно-монтажные работы осуществлены в сроки:
начало работ **05 июня 2020 года**
месяц, год
окончание работ **05 августа 2020 года**;
месяц, год
при продолжительности строительства, месяц
по норме или по проекту организации строительства, месяц: **2 месяца**;
фактически, месяц: **1 месяц**;

9. Применяемые строительные материалы, конструкции, оборудование и изделия соответствуют требованиям проекта и государственных нормативов

10. Исполнительная геодезическая съемка фактического положения подземных инженерных сетей и/или зданий (сооружений) выполнена (обязательное приложение к декларации о соответствии);

11. Наружные инженерные коммуникации (холодное и горячее водоснабжение, канализация, теплоснабжение, газоснабжение, электроснабжение и связь) обеспечивают нормальную эксплуатацию объекта, что подтверждается поставщиками услуг по инженерному и коммунальному обеспечению;

Поставщики услуг по инженерному и коммунальному обеспечению:
Государственное коммунальное предприятие на праве хозяйственного ведения "Алматы Су" Управления энергоэффективности и инфраструктурного развития города Алматы, в лице директора департамента водопроводных сетей Нурке М.С.

наименование организации, фамилия, имя, отчество (при наличии), подпись руководителя,

дата *М.П.*

12. Шумоизоляция здания соответствует проекту и подтверждается экспертным заключением выдаваемым государственной организацией осуществляющей санитарно-эпидемиологическую экспертизу по результатам лабораторных замеров проведенных аккредитованными испытательными лабораториями (центрами) (экспертное заключение прилагается);

13. Обеспечен доступ для маломобильных групп населения, что подтверждается органами социальной защиты населения_____
_____;

фамилия, имя, отчество (при наличии), подпись руководителя, дата
Место печати (при наличии)

Подрядчик (генеральный подрядчик) считает объект **«Реконструкция водопроводных сетей. Вынос водопроводной сети из-под здания бывшей насосной станции, по адресу: ул. Розыбакиева №275Б в Бостандыкском районе города Алматы», готовым к приемке в эксплуатацию**_____

наименование объекта (комплекса)

гарантирует качество выполненных строительно-монтажных и специальных работ, и принимает на себя обязательство устранять дефекты, возникшие по его вине при строительстве объекта согласно гарантийного срока в соответствии с законодательством Республики Казахстан.

Подрядчик (генеральный подрядчик)
Директор ТОО «Спецкоммунстрой» Разимбеков Б.К._____
фамилия, имя, отчество (при наличии) руководителя, подпись, дата *М.П.*

Субподрядчик (субподрядная организация)
Директор ТОО «УниверсалСтройСервис» Божимов М.К._____
фамилия, имя, отчество (при наличии) руководителя, подпись, дата *М.П.*

Приложение 1
к приказу Министра
по инвестициям и развитию
Республики Казахстан
от 24 апреля 2017 года№ 235
Форма

Заключение о качестве строительно-монтажных работ

«23» 09 2020 г.

Технический надзор **Государственное коммунальное предприятие на праве хозяйственного ведения "Алматы Су" Управления энергоэффективности и инфраструктурного развития города Алматы, главный инженер Коянбаев А.Ш., г. Алматы, ул. Жарокова,196**

наименование организации, фамилия, имя, отчество (при наличии) руководителя, юридический адрес

в лице Артамонова Е.С., аттестат № KZ49VJE00034332 от 26.01.2018 г., Искаков Ж.Ш., аттестат № KZ26VJE00033388 от 15.12.2017г. - -, Салмаков Д.К., аттестат № KZ39VJE00042660 от 27.11.2018 г

фамилия, имя, отчество (при наличии) экспертов, № аттестатов, дата получения

действующего на основании **приказа № 03-02/190 от 23 апреля 2020 года**

№ договора и дата

по объекту: **«Реконструкция водопроводных сетей. Вынос водопроводной сети из под здания бывшей насосной станции, по адресу: ул.Розыбакиева №275Б в Бостандыкском районе города Алматы»**

(наименование и местонахождение объекта

заказчиком которого является **Государственное коммунальное предприятие на праве хозяйственного ведения "Алматы Су" Управления энергоэффективности и инфраструктурного развития города Алматы, директор департамента водопроводных сетей Нурке М.С.**

наименование организации, фамилия, имя, отчество (при наличии) руководителя

подтверждает, что:

1. Строительство объекта осуществлялось

1) подрядчиком (генеральным подрядчиком) **ТОО «Спецкоммунстрой» Государственная лицензия: ГСЛ № 04096, от 16.02.2001 г.**

наименование организации, № лицензии и дата получения

в лице **Директора Разимбекова Б.К.**

фамилия, имя, отчество (при наличии) руководителя

2) субподрядными организациями **ТОО «УниверсалСтройСервис Государственная лицензия: №14008963 от 19.06.2014г.**

наименование организации, № лицензии и дата получения

в лице **Директора Божимова М.К.**;

фамилия, имя, отчество (при наличии) руководителя

2. Строительно-монтажные работы осуществлены в сроки:
начало работ **05 июнь 2020 года**;
месяц, год
окончание работ **05 августа 2020 года**;
месяц, год
при продолжительности строительства, месяц: по норме или по проекту организации строительства **2** месяца;
фактически **1** месяца;
3. Сметная стоимость по утвержденному проекту (проектно-сметной документации):
всего **3 440,984** тысяч тенге, в том числе строительно-монтажных работ_____ тысяч тенге, оборудования, инструмента и инвентаря _____ тысяч тенге;
4. Сметная стоимость основных фондов, принимаемых в эксплуатацию **2 074, 183** тысяч тенге, в том числе:
стоимость строительно-монтажных работ_____ тысяч тенге;
стоимость оборудования, инструмента и инвентаря _____ тысяч тенге;
5. Объект построен в соответствии с проектом (проектно-сметной документацией) **ГКП на ПХВ «Алматы Су» УЭиИР г. Алматы, № 05/3-2559 от 11-07/2018-0НВ**
наименование проектной организации, номер проекта
утвержденным(ой) **Государственное коммунальное предприятие на праве хозяйственного ведения «Алматы Су»Управления энергоэффективности и инфраструктурного развития города Алматы, № 03-02/154 от 31. 03. 2020 г**
наименование организации утвердившей (переутвердившей) проект и дата утверждения

и требованиями государственных нормативных документов в области архитектуры, градостроительства и строительства;
6. Примененные строительные материалы, конструкции, оборудование и изделия соответствуют проекту и требованиям государственных нормативов;
7. Исполнительная техническая документация имеется в полном объеме;
8. Замечания, выданные техническим надзором в процессе строительства устранены;
9. Завершенный строительством объект обеспечивает прочность, устойчивость и надежность на протяжении всего срока службы (эксплуатации, использования, применения) и соответствует требованиям государственных нормативов направленных на обеспечение интересов и безопасности собственников (пользователей) и общества в целом.

Технический надзор: организация **Государственное коммунальное предприятие на праве хозяйственного ведения "Алматы Су" - Управления энергоэффективности и инфраструктурного развития города Алматы, главный инженер Коянбаев А.Ш.**
наименование организации, фамилия, имя, отчество (при наличии) руководителя,
подпись, дата *М.П.*

эксперт(ы) по техническому надзору **Артамонова Е.С., аттестат № KZ49VJE00034332 от 26.01.2018 г**

фамилия, имя, отчество (при наличии) эксперта (экспертов) № аттестатов,

подпись, дата М.П.

эксперт(ы) по техническому надзору **Искаков Ж.Ш., аттестат № KZ26VJE00033388 от 15.12.2017 г**

фамилия, имя, отчество (при наличии) эксперта (экспертов) № аттестатов,

подпись, дата М.П.

эксперт(ы) по техническому надзору **Салмаков Д.К., аттестат № KZ39VJE00042660 от 27.11.2018 г**

фамилия, имя, отчество (при наличии) эксперта (экспертов) № аттестатов,

подпись, дата М.П.

Приложение 2
к приказу Министра
по инвестициям и развитию
Республики Казахстан
от 24 апреля 2017 года№ 235

Форма

Заключение о соответствии выполненных работ проекту

«23» 09 **2020 г.**

Авторский надзор **Государственное коммунальное предприятие на праве хозяйственного ведения «Алматы Су» Управления энергоэффективности и инфраструктурного развития города Алматы в лице и.о. главного инженера Коянбаева А.Ш.**

наименование организации, фамилия, имя, отчество (при наличии) руководителя

в лице **Начальника проектно-сметного отдела Мамонова Д. Г.** .

фамилия, имя, отчество (при наличии) экспертов, № аттестатов и дата получения

действующего на основании **Приказа № 03-02/76 от 12. 02. 2020 года**

№ договора и дата

по объекту: **«Реконструкция водопроводных сетей. Вынос водопроводной сети из под здания бывшей насосной станции, по адресу: ул.Розыбакиева №275Б в Бостандыкском районе города Алматы»**

наименование и местонахождение объекта

заказчиком которого является **Государственное коммунальное предприятие на праве хозяйственного ведения "Алматы Су" Управления энергоэффективности и инфраструктурного развития города Алматы, Директор департамента водопроводных сетей Нурке М.С.** .

наименование организации, фамилия, имя, отчество (при наличии) руководителя

подтверждает, что:

1. Строительство объекта осуществлялось

1) подрядчиком (генеральным подрядчиком) **ТОО «Спецкоммунстрой» Государственная лицензия: ГСЛ № 04096, от 16.02.2001 г.**

наименование организации, № лицензии и дата получения

в лице **Директора Разимбекова Б.К.**

фамилия, имя, отчество (при наличии) руководителя

2) субподрядными организациями **ТОО «УниверсалСтройСервис» Государственная лицензия: № 14008963, от 19.06.2014г.**

в лице **Директора Божимова М.К.**

фамилия, имя, отчество (при наличии) руководителя

2. Строительно-монтажные работы осуществлены в сроки:
начало работ **05 июня 2020 года**;

месяц, год

окончание работ **05 августа 2020 года**;

месяц, год

при продолжительности строительства, месяц:
по норме или по проекту организации строительства **2** месяца;
фактически **1** месяца;
3. Примененные строительные материалы, конструкции, оборудование и изделия соответствуют требованиям проекта;
4. Замечания, выданные авторским надзором в процессе строительства, устранены;
5. Внесенные изменения в проект (проектно-сметную документацию) в процессе строительства выполнены в соответствии с требованиями нормативов в области архитектуры, градостроительства и строительства;
6. Объект построен в соответствии с проектом (проектно-сметной документацией) **ГКП на ПХВ «Алматы Су» УЭиИР г. Алматы, № 05/3-2559 от 11-07/2018-0НВ**

наименование проектной организации, номер проекта

утвержденным (ой) **Государственное коммунальное предприятие на праве хозяйственного ведения «Алматы Су»Управления энергоэффективности и инфраструктурного развития города Алматы Приказ № 03-02/154 от 31.03.2020 г.**

наименование организации утвердившей (переутвердившей) проект и дата утверждения

Авторский надзор:
организация: **ГКП на ПХВ «Алматы Су» УЭиИР г. Алматы**
главный инженер Коянбаев А.Ш.

наименование организации, фамилия, имя, отчество (при наличии) руководителя, подпись, дата М.П.

эксперт(ы) по авторскому надзору **Начальник проектно-сметного отдела ГКП на ПХВ «Алматы Су» УЭиИР г. Алматы Мамонов Д. Г. Приказ № 03-02/76 от 12. 02. 2020 года**

фамилия, имя, отчество (при наличии) эксперта (экспертов), № аттестатов, подпись, дата М.П.

Государственное коммунальное предприятие на праве хозяйственного ведения «Алматы Су» Управления Энергоэффективности и инфраструктурного развития города Алматы
ПРОЕКТНО-СМЕТНЫЙ ОТДЕЛ
Управления капитального строительства и реконструкции