Приложение 1
К приказу Министра
индустрии и инфраструктурного развития
Республики Казахстан
От 9 августа 2019 года № 632
Утвержден
приказом Министра
по инвестициям и развитию
Республики Казахстан
от 24 апреля 2017 года № 234
форма

Акт приемки объекта в эксплуатацию

"29" сентября 2020 года

Заказчик **ГУ «Отдел строительства г.Караганда», 100012, Карагандинская область, города Караганда, район им.Казыбек би, пр.Нұрсұлтан Назарбаева, 39**

фамилия, имя ,отчество (при наличии) – для физических лиц, наименование организации – для юридических лиц, почтовый индекс, область, город, район, населенный пункт, наименование улицы, номер дома/здания (стационарного помещения)

на основании:

Декларации о соответствии (прилагается) от «04» сентября 2020 г., **ТОО «Темир-Арка», генеральный директор Жансакалов Багит Какенович, Карагандинская область, г. Караганда, ул. Олимпийская,3.**

дата декларации , наименование подрядной (генподрядной) организации, фамилия, имя, отчество (при наличии) руководителя, юридический адрес

Заключение о качестве строительно-монтажных работ (прилагается) от «04» сентября 2020 г. **ТОО «Номад Travel», эксперт Темирбаев Еркин Елеубекович, аттестат KZ09VJE00036410 от 29.03.2018г, №KZ36VJE00036409 от 29.03.2018 г, №KZ63VJE00036408 от 29.03.2018г.**

дата заключения, наименование организации, фамилия, имя, отчество (при наличии) экспертов технического надзора, № и дата получения аттестатов

Заключения о соответствии выполненных работ проекту (прилагается) от «04» сентября 2020 г. **ТОО «Проектинжиниринг» №19012529, директор Воронцов Геннадий Григорьевич приказ № 30-05/2019 от 28,05,2019г.**

дата заключения, наименование организации, фамилия, имя, отчество (при наличии) экспертов авторского надзора, № и дата получения аттестатов

произведя осмотр готовности предъявленного подрядчиком (генеральным подрядчиком) к приемке в эксплуатацию объекта: **Строительство инженерных сетей к многоквартирным домам с объектами соцкультбыта. Тепловые сети, уровень ответственности – II (технически не сложный)**

(наименование объекта и вид строительства (новое, расширение, реконструкция техническое перевооружение, модернизация, капитальный ремонт уровень ответственности, техническая и технологическая сложность объекта)

по адресу **Карагандинская область, г.Караганда, район Октябрьский, ул.Коммунистическая, земельный участок 19/1**

(область, район, населенный пункт, микрорайон, квартал, улица, номер дома (корпуса)

проверив комплектность исполнительно технической документации подтверждает что:

1. Строительство объекта осуществлено на основании:

правоустанавливающего документа на земельный участок от "02" июля 2018 года № 28/11;

документ, подтверждающий наступление юридических фактов (юридических составов), на основании которых возникают, изменяются или прекращаются права на земельный участок, в том числе договоры, решения судов, правовые акты исполнительных органов, свидетельство о праве на наследство, передаточный акт или разделительный баланс при реорганизации негосударственных юридических лиц, владеющих

земельным участкам на праве собственности или выкупивших право временного возмездного землепользования (аренды).

либо решения о реконструкции (перепланировке, переоборудовании) помещений (отдельных частей) существующих зданий от "___" _____20___года №_____;

наименование органа вынесшего решение

б) талона о приеме уведомления о начале или прекращении осуществления деятельности или определенных действий **Государственное учреждение «Управление государственного архитектурно-строительного контроля Карагандинской области», №KZ70REA001400453 от 05.06.2019 г, №KZ82REA00142662 от 20.08.2019 г, №KZ41REA00149705 от 23.10.2019 г, №KZ09REA00160563 от 29.01.2020 г, №KZ34REA00167388 от 02.04.2020 г, №KZ09REA00176956 от 02.06.2020 г. №KZ39REA00185534 от 03.08.2020 г.**

наименование органа принявшего уведомление, дата выдачи талона

3) проекта (проектно-сметной документации) **ТОО « Проектинжиниринг», №067/-2017-00**

наименование проектной организации, номер проекта

утвержденного(й)утвержденным(ой) **ГУ «Отдел строительства г. Караганда», 20.08.2018 г.**

наименование организации утвердившей (переутвердившей) проект и дата утверждения

2.Строительно-монтажные работы осуществлены в сроки:

начало работ **июнь 2019 года**;

месяц, год

окончание работ **сентябрь 2020 года**;

месяц, год

при продолжительности строительства, месяц:

по норме или по проекту организации строительства, месяц: **2 месяца**;

фактически, месяц: **16 месяцев**;

3. Объект (комплекс) имеет следующие основные технико-экономические показатели (мощность, производительность, производственная площадь, протяженность ,вместимость, объем, пропускная способность, провозная способность, число рабочих мест и тому подобное, заполняется по всем объектам (кроме жилых домов) в единицах измерения соответственно целевой продукции или основным видам услуг):

Мощность, производительность и так далее	Единица измерения	По проекту		Фактически	
		общая (с учетом ранее принятых)	в том числе пускового комплекса или очереди	общая (с учетом ранее принятых)	в том числе пускового комплекса или очереди
Протяженность тепловых сетей	**м**	**546**		**546**	

Выпуск продукции (оказания услуг), предусмотренной проектом в объеме, соответствующем нормам освоения проектных мощностей в начальный период

_____;

факт начала выпуска продукции с указанием объема

Жилой дом имеет следующие показатели:

Показатели	Единица измерения	По проекту	Фактически

Общая площадь	метр в квадрате (далее – м2)		
Число этажей	этаж		
Общий строительный объем	метр в кубе (далее – м3)		
В том числе подземной части	м3		
Площадь встроенных, встроенно-пристроенных и пристроенных помещений	м2		

Показатели	По проекту			Фактически		
	число квартир	площадь квартир, м2		число квартир	площадь квартир, м2	
		общая	жилая		общая	жилая
Всего квартир, в том числе: однокомнатных двухкомнатных трехкомнатных четырехкомнатных и более						

4. Технологические и архитектурно-строительные решения по объекту характеризуются следующими данными: **Трассы под тепловые сети выполнены из сборных железобетонных лотков и плит. Смотровые колодцы выполнены из сборных железобетонных колец, колодцы водоснабжения перекрыты сборными железобетонными плитами. Узлы, отпуск трубопроводов, камера подключения сети - монолитный железобетон. Средняя глубина заложения конструкций трассы составляет 1,1 м.**

краткие технические характеристики по особенностям его размещения, по основным материалам и конструкциям, инженерному и технологическому оборудованию

5. На объекте установлено предусмотренное проектом оборудование в количестве согласно актам о его приемке после индивидуального испытания и комплексного опробования;

6. Наружные инженерные коммуникации (холодное и горячее водоснабжение, канализация, теплоснабжение, газоснабжение, электроснабжение и связь) обеспечивают нормальную эксплуатацию объекта (здания, сооружения, помещения) и приняты городскими эксплуатационными организациями;

7. Сметная стоимость по утвержденному проекту (проектной-сметной документации): всего **85 957,787** тысяч тенге, в том числе строительно-монтажных работ **71 943,476** тысяч тенге, оборудования, инструмента и инвентаря **1 428,222** тысяч тенге;

8. Сметная стоимость основных фондов, принимаемых в эксплуатацию **73 958, 672** тысяч тенге,в том числе: стоимость строительно-монтажных работ **71 943,476** тысяч тенге; стоимость оборудования, инструмента и инвентаря **1 428,222** тысяч тенге;

9. Объект построен в соответствии с утвержденным проектом (проектно-сметной документацией) и требованиями государственных нормативных документов в области архитектуры, градостроительства и строительства.

9. Объект построен в соответствии с утвержденным проектом (проектно-сметной документацией) и требованиями государственных нормативных документов в области архитектуры, градостроительства и строительства.

РЕШИЛ: **Строительство инженерных сетей к многоквартирным домам с объектами соцкультбыта Тепловые сети**

наименование объекта (комплекса)

принять в эксплуатацию

Заказчик **Байділда Жұмаш Жұмағалиұлы**

фамилия, имя, отчество (при наличии), подпись руководителя М.П.

Технический надзор **Темирбаев Еркин Елеубекович**

фамилия, имя, отчество (при наличии), подпись эксперта М.П.

Авторский надзор **Воронцов Геннадий Григорьевич**

фамилия, имя, отчество (при наличии), подпись эксперта М.П.

Подрядчик (генеральный подрядчик) **Жансакалов Багит Какенович**

фамилия, имя, отчество (при наличии), подпись руководителя М.П

Приложение 14
к акту приемки объекта
в эксплуатацию
форма

Технические характеристики объекта (тепловая трасса)

№ п/п	Наименование	Единицы измерения	Количество, протяженность	Примечание
1	Протяженность тепловой трассы	м	546	
	Протяженность воздушной прокладки:	м	546	
	1) на эстакадах	м	20	
	2) на опорах	м	526	
	Количество опор(в том числе неподвижные)	шт	30(6)	
	Протяженность подземной прокладки:(Ø133,Ø89,Ø76)	м	788	
	1) в проходных каналах	м	788	
	2) в полупроходных каналах	м		
	3) бесканальная прокладка	м		
2	Количество колодцев камер	шт	3 5	
3	Количество компенсаторов	шт	16	
4	Количество вводов	шт	4	

5	Количество задвижек	шт	26	

Горизонтальный разрез колодца (камеры)	Вертикальный разрез колодца (камеры)
Масштаб 1:500	Масштаб 1:500

Спецификация

№ п/п	Наименование	Марка	Материал	Диаметр (мм) (размеры)	Количество	Примечание
1	Задвижки	Клиновая с выдвижными СЛМЗ	Сталь	Ø500мм	2	
2	Кран шаровые	Naval	Сталь	Ø65мм	4	
3	Кран Шаровые	Naval	Сталь	Ø65мм	2	
4	Кран Шаровые	Naval	Сталь	Ø15мм	2	
5	Кран Шаровые	Naval	Сталь	Ø20мм	4	
6	Кран Шаровые	Naval	Сталь	Ø25мм	8	
7	Кран Шаровые	Naval	Сталь	Ø40мм	4	

Схема привязки колодца (камеры) к постоянным точкам-ориентирам

Заказчик

ГУ «Отдел строительства г. Караганда»

руководитель Байділда Жұмаш Жұмагалиұлы

фамилия, имя, отчество (при наличии)

подпись эксперта Место печати

Авторский надзор :

ТОО «Проектинжиниринг»

Воронцов Геннадий Григорьевич

фамилия, имя, отчество (при наличии)

подпись эксперта Место печати

Узел трубопроводов УТ1

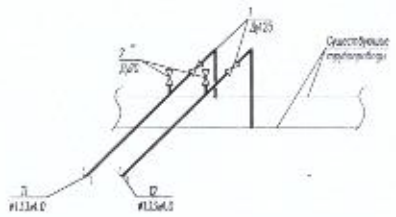

Таблица холодной растяжки П-образных компенсаторов

№ п/п	Диб, мм		Δ п/2, мм	
	Т1	Т2	Т1	Т2
К1	133х4,0	133х4,0	60,0	27,0
К2	133х4,0	133х4,0	46,0	21,0
К3	89х4,0	89х4,0	27,0	12,0
К4	76х3,0	76х3,0	20,0	9,0
К5	89х4,0	89х4,0	28,0	12,0
К6	76х3,0	76х3,0	20,0	9,0
К7	76х3,0	76х3,0	20,0	9,0
К8	76х3,0	76х3,0	20,0	9,0

Компенсаторы К1, К2

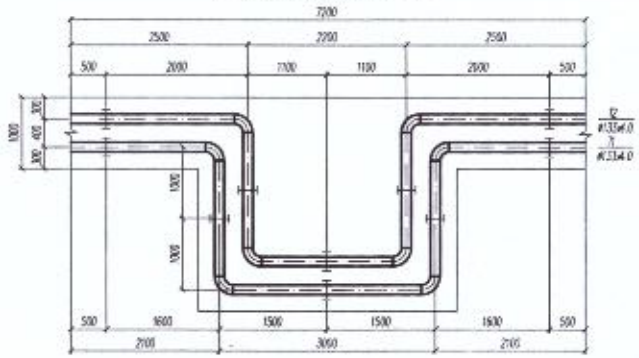

Компенсаторы К3, К5

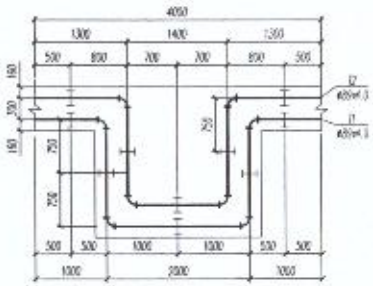

Компенсаторы К4, К6, К7, К8

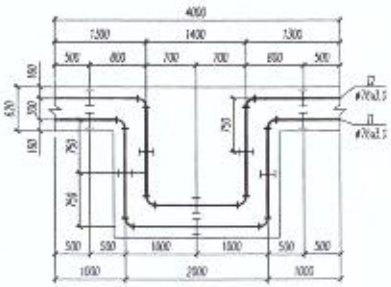

марка позиции	Обозначение	Наименование	Кол.	Масса, кг	Примечание
		Узел трубопроводов УТ1			
		Сети воды			
1		Кран шаровый Ду125мм под приварку	2	13,4	
		Труба Ø133х4,0 ГОСТ 10704-91	2,0	12,73	м
		В-10 ГОСТ 10705-80			
	ГОСТ17375-01	Отвод 90° 133х4,0	2	3,8	
		Сети дренажа			
2		Кран шаровый Ду20мм под приварку	2	1,0	
		Труба Ø25х2,5 ГОСТ 10704-91	0,5	1,39	м
		В-10 ГОСТ 10705-80			
		Компенсаторы К1, К2			
		Сети воды			
		Труба Ø133х4,0 ГОСТ 10704-91	44,8	12,73	м
		В-10 ГОСТ 10705-80			
	ГОСТ17375-01	Отвод 90° 133х4,0	8	3,8	
	сер. 5.903-13 вып. 8-95	Опора скользящая Ø133х4,0-ТС-623.000-09	10	1,82	
		Компенсаторы К3, К5			
		Сети воды			
		Труба Ø89х4,0 ГОСТ 10704-91	14,0	8,38	м
		В-10 ГОСТ 10705-80			
	ГОСТ 17375-2001	Отвод 90° 89х3,5	8	1,4	
	сер. 5.903-13 вып. 8-95	Опора скользящая Ø89х4,0-ТС-623.000-06	10	1,46	
		Компенсаторы К4, К6, К7, К8			
		Сети воды			
		Труба Ø76х3,0 ГОСТ 10704-91	14,0	5,4	м
		В-10 ГОСТ 10705-80			
	ГОСТ 17375-2001	Отвод 90° 76х3,0	8	0,8	
	сер. 5.903-13 вып. 8-95	Опора скользящая Ø76х3,0-ТС-623.000-03	10	1,2	

1 Примечание:
1. План тепловых сетей, разрезы 1-1, 2-2 см. лист ТС-2.
2. Продольный профиль тепловых сетей выполнен на 2-х листах.

Инв. № подл. | Подп. и дата | Взам. инв. №

Узел трубопроводов УТ2

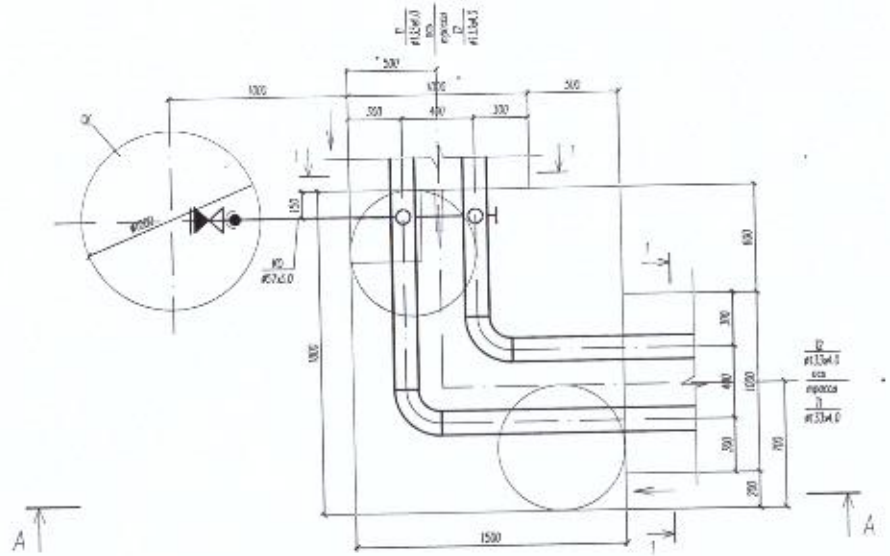

А–А

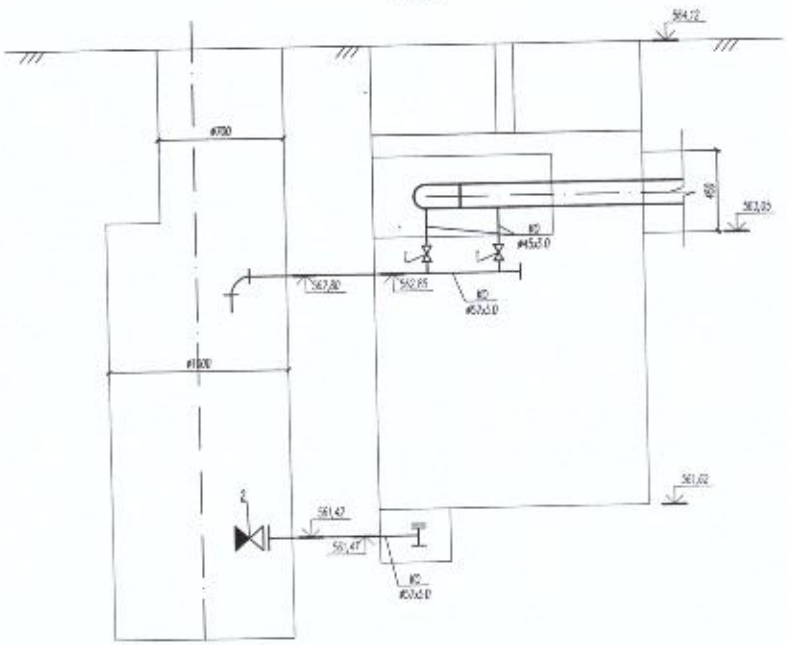

Марка позиции	Обозначение	Наименование	Кол.	Масса, кг	Примечание
		Узел трубопроводов УТ2			
		–			
		Сеть воды			
		Труба ø133х4,0 ГОСТ 10704–91	1,5	12,72	и
		В–10 / ГОСТ 10705–80			
	ГОСТ17375–01	Отвод 90° 133х4,0	2	5,8	
		Сети сантехн.			
1		Кран шаровой Ду40мм, под приварку	2	1,8	
2	16б1п	Клапан обратный Ду50мм	1	12,1	
		Труба ø45х2,0 ГОСТ 10704–91	0,5	2,11	и
		В–10 ГОСТ 10705–80			
		Труба ø57х3,0 ГОСТ 10704–91	5,0	4,0	и
		В–10 ГОСТ 10705–80			
	ГОСТ17375–01	Отвод 90° 57х3,0	1	0,5	
	ГОСТ17376–01	Тройник 57х3,5	1	0,8	
	ГОСТ17379–01	Заглушка 57х3,0	2	0,2	

Примечание
1. План тепловых сетей, разрезы 1–1; 7–7 см. лист ТС–2
2. Продольный профиль тепловых сетей выполнен на 2–х листах

Инв. № подл. | Подп. и дата | Взам. инв. №

Формат А2

Узел трубопроводов УТ3

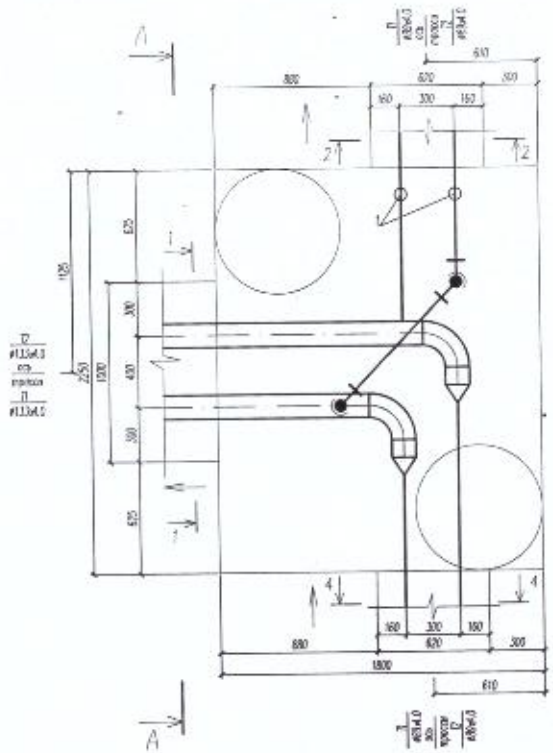

А–А

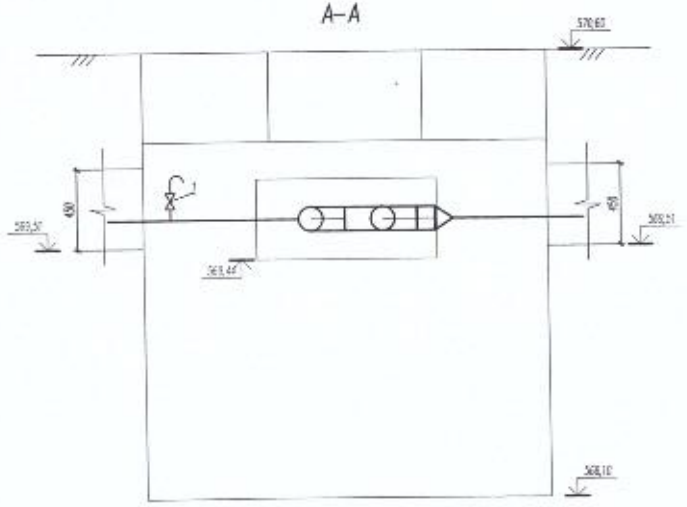

Марка позиции	Обозначение	Наименование	Кол.	Масса, кг	Примечание
		Узел трубопроводов УТ2			
		Сеть воды			
		Труба Ø83х4,0 ГОСТ 10704-91	5,0	8,38	м
		В-10 ГОСТ 10705-80			
		Труба Ø133х4,0 ГОСТ 10704-91	4,5	12,73	м
		В-10 ГОСТ 10705-80			
	ГОСТ17375-01	Отвод 90° 89х4,0	3	1,5	
	ГОСТ17375-01	Отвод 90° 133х4,0	2	3,8	
	ГОСТ 17376-2001	Переход 3 133х4,0-89х4,0	2	1,5	
		Сеть дренажа			
1		Кран шаровой Ду80мм, под приварку	2	1,0	
		Труба Ø25,0 5 ГОСТ 10704-91	3,5	1,39	м
		В-10 ГОСТ 10705-80			

Примечания:
1. Виды типовых сетей, разрезы 1–1, 2–2 см. лист ТС–2.
2. Продольный профиль типовых сетей выполнен на 2–х листах.

Инв. № подл. | Подп. и дата | Взам. инв. №

Формат А2

Узел трубопроводов УТ4

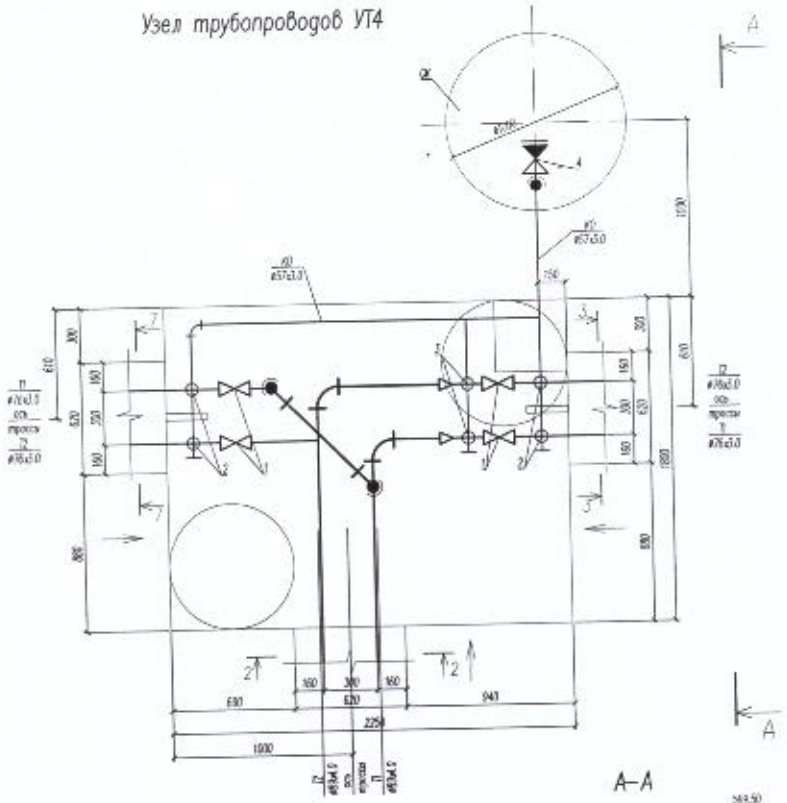

Марка позиции	Обозначение	Наименование	Кол.	Масса кг	Примечание
		Узел трубопроводов УТ2			
		Сеть воды			
1		Кран шаровой Ду65мм, под приварку	4	2,6	
		Труба ø76х3,0 ГОСТ 10704-91	3,5	5,4	м
		В-10 ГОСТ 10705-80			
		Труба ø89х4,0 ГОСТ 10704-91	3,0	8,38	м
		В-10 ГОСТ 10705-80			
	ГОСТ17375-01	Отвод 90° 76х3,0	3	0,9	
	ГОСТ17375-01	Отвод 90° 89х4,0	2	1,5	
	ГОСТ 17378-2001	Переход К 89х3,5-76х3,5	2	0,6	
		Сеть дренажа			
2		Кран шаровой Ду25мм, под приварку	4	1,0	
3		Кран шаровой Ду80мм, под приварку	2	7,8	
4	16Б16ж	Клапан обратный Ду50мм	1	12,1	
		Труба ø32х2,5 ГОСТ 10704-91	1,0	1,82	м
		В-10 ГОСТ 10705-80			
		Труба ø45х3,0 ГОСТ 10704-91	0,5	3,11	м
		В-10 ГОСТ 10705-80			
		Труба ø57х3,0 ГОСТ 10704-91	6,5	4,0	м
		В-10 ГОСТ 10705-80			
	ГОСТ17375-01	Отвод 90° 57х3,0	3	0,5	
	ГОСТ17376-01	Тройник 57х3,5	1	0,8	
	ГОСТ17379-01	Заглушка 57х3,0	4	0,2	

Примечание:
1. План тепловой сети, разрезы 1–1÷7–7 см. лист ТС-2.
2. Продольный профиль тепловой сети вычерчен на 2-х листах.

Инв. № подл. | Подп. и дата | Взам. инв. №

Формат А2

Узел трубопроводов УТ5

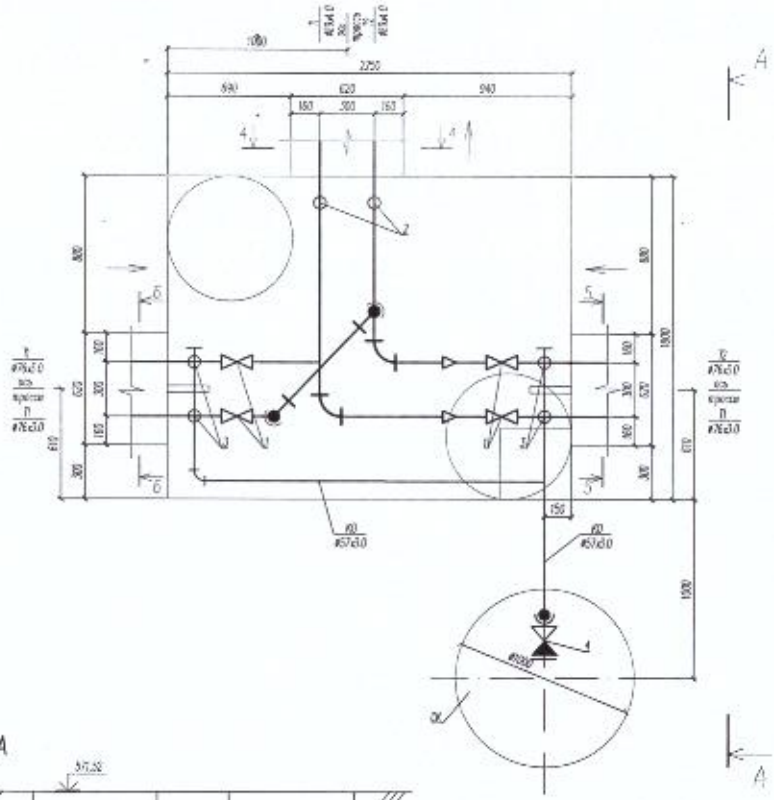

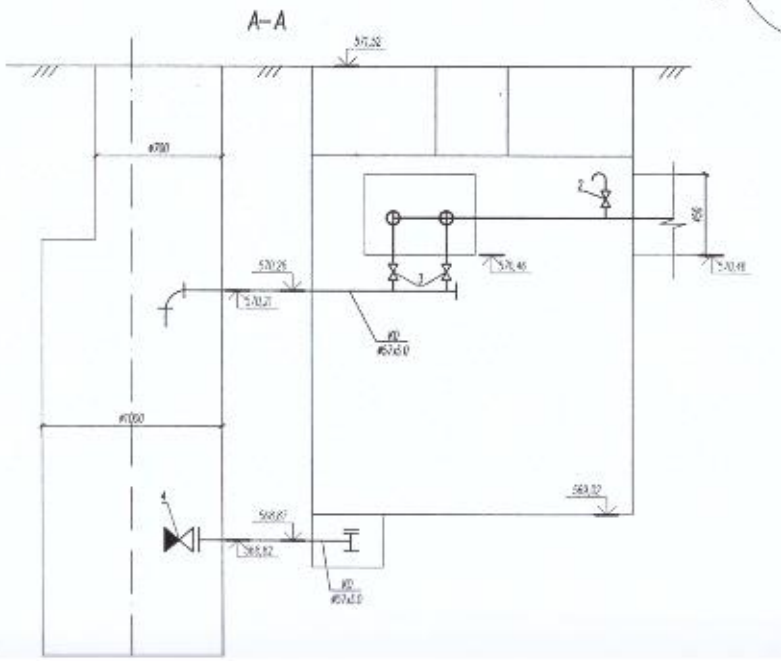

марка позиции	Обозначение	Наименование	Кол.	Масса, кг	Примечание
		Узел трубопроводов УТ2			
		Сети воды			
1		Кран шаровой Ду50мм под приварку	4	3,5	
		Труба ⌀76х3,0 ГОСТ 10704-91	3,5	3,4	*
		В-10 ГОСТ 10705-80			
		Труба ⌀89х4,0 ГОСТ 10704-91	3,0	8,28	*
		В-10 ГОСТ 10705-80			
	ГОСТ17375-01	Отвод 90° 76х3,0	3	3,9	
	ГОСТ17375-01	Отвод 90° 89х4,0	2	1,5	
	ГОСТ 17378-2001	Переход К 89х3,5-76х3,5	2	0,6	
		Сети дренажа			
2		Кран шаровой Ду15мм под приварку	2	0,5	
3		Кран шаровой Ду20мм под приварку	4	1,0	
4	15Б15м	Клапан обратный Ду50мм	1	12,1	
		Труба ⌀108х2,0 ГОСТ 10704-91	0,5	0,78	*
		В-10 ГОСТ 10705-80			
		Труба ⌀32х2,5 ГОСТ 10704-91	1,0	1,87	*
		В-10 ГОСТ 10705-80			
		Труба ⌀57х3,0 ГОСТ 10704-91	0,5	4,0	*
		В-10 ГОСТ 10705-80			
	ГОСТ17375-01	Отвод 90° 57х3,0	3	0,5	
	ГОСТ17376-01	Тройник 57х3,5	1	0,8	
	ГОСТ17379-01	Заглушка 57х3,0	4	0,7	

Примечания:
1. План тепловых сетей, разрезы 1–1–7–7 см. лист ТС–2.
2. Продольный профиль тепловых сетей балконов на 2–х листах.

Инв. № подл. | Подп. и дата | Взам. инв. №

Приложение 2
к приказу Министра
по инвестициям и развитию
Республики Казахстан
от 24 апреля 2017 года № 235
форма

Заключение о соответствии выполненных работ проекту

"04"Сентября 2020 года

Авторский надзор: **ТОО «Проектинжиниринг» №19012529, директор Воронцов Геннадий Григорьевич**

наименование организации, фамилия, имя, отчество (при наличии) руководителя

в лице **Воронцов Геннадий Григорьевич**

фамилия, имя, отчество (при наличии) экспертов, № аттестатов и дата получения

действующего на основании **договора №6 от 07.02.2020 года**

№договора и дата

по объекту **«Строительство инженерных сетей к многоквартирным домам с обьектами соцкультбыта, г. Караганда, район Октябрьский , ул Коммунистическая ,земельный участок 19/1.Тепловые сети**

наименование и местонахождение объекта

заказчиком которого является **ГУ«Отдел строительства г. Караганда»,**
руководитель Байділда Жұмаш Жұмағалиұлы

наименование организации, фамилия, имя, отчество (при наличии) руководителя

подтверждает, что:

1.Строительство объекта осуществлялось

а) подрядчиком (генеральным подрядчиком) **ТОО «Темир Арка», № 12023189 от 12.11.2012 года**

наименование организации, № лицензии и дата получения

в лице **генерального директора Жансакалова Багита Какеновича**

фамилия, имя, отчество (при наличии) руководителя

2) субподрядными организациями **ТОО «Караганда трубокомплект» №18018022 от 01.10.2018 года**

наименование организации, № лицензии и дата получения

в лице **Михайличенко Оксана Николаевна**

фамилия, имя, отчество (при наличии) руководителя

2. Строительно-монтажные работы осуществлены в сроки:

2.Строительно-монтажные работы осуществлены в сроки:

начало работ **июнь 2019 года**;

месяц, год

окончание работ **сентябрь 2020 года**;

месяц, год

при продолжительности строительства, месяц:

по норме или по проекту организации строительства, месяц: **2 месяца**;

фактически, месяц: **16 месяцев**;

3. Примененные строительные материалы, конструкции, оборудование и изделия соответствуют требованиям проекта;

4. Замечания, выданные авторским надзором в процессе строительства, устранены;

5. Внесенные изменения в проект (проектно-сметную документацию) в процессе строительства выполнены в соответствии с требованиями нормативов в области архитектуры, градостроительства и строительства;

6. Объект построен в соответствии с проектом (проектно-сметной документацией)

ТОО «Проектинжиниринг» №067/-2017-00- ТС; ТС.КЖ,

наименование проектной организации, номер проекта

утвержденным(ой) **ГУ«Отдел строительства г. Караганда», от 20.08.2018 года**

наименование организации утвердившей (переутвердившей) проект и дата утверждения

Авторский надзор:

Организация **ТОО «Проектинжиниринг» Воронцов Г. Г.**

наименование организации, фамилия, имя, отчество (при наличии) руководителя, подпись, дата Место печати (при наличии)

Приложение 3
к приказу и.о. Министра
национальной экономики
Республики Казахстан
от 24 апреля 2017 года № 235

форма

Декларация о соответствии

"04 " Сентября 2020 года

Подрядчик(генеральный подрядчик) **ТОО «Темир Арка», Республика Казахстан, Карагандинская область, г. Караганда, ул Олимпийская, д.3**

наименование организации, юридический адрес

в лице генерального директора Жансакалова Багита Какеновича

фамилия, имя, отчество (при наличии) руководителя организации

по объекту: **«Строительство инженерных сетей к многоквартирным домам с обьектами соцкультбыта, г. Караганда, район Октябрьский, ул Коммунистическая, земельный участок 19/1.Тепловые сети»**

наименование, местонахождения объекта

заказчиком которого является **ГУ «Отдел строительства г Караганда», руководитель Байділда Жұмаш Жұмағалиұлы**

наименование организации, фамилия, имя, отчество(при наличии) руководителя

удостоверяет, что:

1. Строительно–монтажные работы на объекте выполнены в соответствии с утвержденным проектом (проектно–сметной документацией), государственными нормативами в сфере архитектурной, градостроительной и строительной деятельности;

2. Субподрядные организации:

ТОО «Караганда трубокомплект»

наименование организации

3. Проект (проектно-сметная документация)

ТОО «Проектинжиниринг» №067/1-2017-00, ТС; ТС.КЖ

наименование проектной организации, номер проекта

утвержден(а); **ГУ«Отдел строительства г.Караганда», 20.08.2018 года**

наименование организации утвердившей (переутвердившей) проект и дата утверждения

4. Объект (комплекс) имеет следующие основные технико-экономические показатели (мощность, производительность, производственная площадь, протяженность, вместимость, объем, пропускная способность, провозная способность, число рабочих мест и тому подобное, заполняется по всем объектам (кроме жилых домов) в единицах измерения соответственно целевой продукции или основным видам услуг):

Мощность, производительность и так далее	Единица измерения	По проекту		Фактически	
		общая (с учетом ранее принятых)	в том числе пускового комплекса или очереди	общая (с учетом ранее принятых)	в том числе пускового комплекса или очереди
Протяженность тепловых сетей	**м**	**546**		**546**	

Выпуск продукции (оказания услуг), предусмотренной проектом в объеме, соответствующем нормам освоения проектных мощностей в начальный

период_____;

(факт начала выпуска продукции с указанием объема)

Жилой дом имеет следующие показатели:

Показатели	Единица измерения	По проекту	Фактически
Общая площадь	$м^2$		
Число этажей	этаж		
Общий строительный объём	$м^3$		
В том числе подземной части	$м^3$		
Площадь встроенных, встроенно-пристроенных и пристроенных помещений	$м^2$		

Показатели	По проекту			Фактически		
	число квартир	площадь квартир, $м^2$		число квартир	площадь квартир, $м^2$	
		общая	жилая		общая	жилая
Всего квартир, в том числе: однокомнатных двухкомнатных трехкомнатных четырехкомнатных и более						

5. Технологические и архитектурно-строительные решения по объекту характеризуется следующими данными: **Трассы под тепловые сети выполнены из сборных железобетонных лотков и плит по серии 3.006.1-2.87 вып.1. Смотровые колодцы выполнены из сборных железобетонных колец по серии 3.900.1-14 вып. 1, колодцы водоснабжения перекрыть сборными железобетонными плитами по серии 3.006.1-2.87 вып. 6, для пропуска труб через стены колодца предусмотреть сальники. Узлы, опуск трубопроводов, камера подключения сети - монолитный железобетон. В основании конструкций выполняется глиняная подушка толщиной 500мм. Средняя глубина заложения конструкций трассы составляет 1,1 м.**

краткие технические характеристики по особенностям его размещения по основным материалам и конструкциям, инженерному и технологическому оборудованию

6. На объекте установлено предусмотренное проектом оборудование в количестве согласно актам о его приемке после индивидуального испытания и комплексного опробования;
7. Мероприятия по охране труда, обеспечению взрывобезопасности, пожаробезопасности, охране окружающей природной среды и антисейсмические мероприятия, предусмотренные проектом выполнены;
8. Строительно-монтажные работы осуществлены в сроки:
начало работ **июнь 2019 года**;
(месяц, год)
окончание работ **сентябрь 2020 года**;

(месяц, год)

при продолжительности строительства, месяц:

по норме или по проекту организации строительства: **2 месяца**;

фактически, месяц: **16 месяцев**;

9. Примененные строительные материалы, конструкции, оборудование и изделия соответствуют требованиям проекта и государственных нормативов;

10. Исполнительная геодезическая съемка фактического положения подземных инженерных сетей и/или зданий (сооружений) выполнена (обязательное приложение к декларации о соответствии);

11. Наружные инженерные коммуникации (холодное и горячее водоснабжение, канализация, теплоснабжение, газоснабжение, электроснабжение и связь) обеспечивают нормальную эксплуатацию объекта, что подтверждается поставщиками услуг по инженерному и коммунальному обеспечению.

Поставщики услуг по инженерному и коммунальному обеспечению:

ТОО «Теплотранзит Караганда» Начальник ОТН акт №868 от 03.08.2020г

Ибрагимов Алишер Сраилжанович

(наименование организации, фамилия, имя, отчество (при наличии), *подпись* *М.П.*

12. Шумоизоляция здания соответствует проекту и подтверждается экспертным заключением выдаваемым государственной организацией осуществляющей санитарно-эпидемиологическую экспертизу по результатам лабораторных замеров проведенных аккредитованными испытательными лабораториями (центрами) (экспертное заключение прилагается);

13. Обеспечен доступ для маломобильных групп населения, что подтверждается органами социальной защиты населения;

(фамилия, имя, отчество (при наличии), подпись руководителя, дата)

Подрядчик (генеральный подрядчик) считает объект: **«Строительство инженерных сетей к многоквартирным домам с объектами соцкультбыта, г. Караганда, район Октябрьский , ул Коммунистическая ,земельный участок 19/1.Тепловые сети»**

наименование объекта (комплекса)

готовым к приемке в эксплуатацию, гарантирует качество выполненных строительно-монтажных и специальных работ, и принимает на себя обязательство устранять дефекты, возникшие по его вине при строительстве объекта согласно гарантийного срока в соответствии с законодательством Республики Казахстан.

Подрядчик (генеральный подрядчик)

генеральный директор Жансакалов Багит Какенович

(фамилия, имя, отчество (при наличии) руководителя, подпись, дата)

Место печати (при наличии)

Приложение 1
к приказу Министра
по инвестициям и развитию
Республики Казахстан
от 24 апреля 2017 года № 235
форма

Заключение о качестве строительно-монтажных работ

"04"Сентября 2020 года

Технический надзор **ТОО « Номад Travel», директор Искаков Серик Аманович, г. Караганда, Гулдер 1,3/4, кв3**

наименование организации, фамилия, имя, отчество (при наличии) руководителя, юридический адрес

в лице **эксперта Темирбаева Еркина Елеубековича, аттестат №KZ09VJE00036410 от 29.03.2018 г; №KZ36VJE00036409 от 29.03.2018 г; №KZ63VJE00036408 от 29.03.2018 г.**

фамилия, имя, отчество (при наличии) экспертов, № аттестатов, дата получения

действующего на основании **договора №42 от 16.04.2019 года**

№ договора и дата

по объекту **«Строительство инженерных сетей к многоквартирным домам с обьектами соцкультбыта, г. Караганда, район Октябрьский , ул Коммунистическая ,земельный участок 19/1.Тепловые сети»**

наименование и местонахождение объекта

заказчиком которого является **ГУ «Отдел строительства г. Караганда», руководитель Байділда Жұмаш Жұмағалиұлы**

наименование организации, фамилия, имя, отчество (при наличии) руководителя

подтверждает, что:

1.Строительство объекта осуществлялось

а) подрядчиком (генеральным подрядчиком)**ТОО «Темир-Арка», №12023189 от 12.11.2012 г.**

наименование организации, № лицензии и дата получения

в лице **генерального директора Жансакалова Багит Какенович**

фамилия, имя, отчество (при наличии) руководителя

б) субподрядными организациями

ТОО «Караганда трубокомплект», № 18018022 от 01.10.2018 г.

наименование организации, № лицензии и дата получен

2. Строительно-монтажные работы осуществлены в сроки:

начало работ **июнь 2019 г.**;

месяц, год

окончание работ **сентябрь 2020 г.**;

месяц, год

при продолжительности строительства, месяц:

по норме или по проекту организации строительства **2 месяца**;

фактически **16 месяцев**;

3. Сметная стоимость по утвержденному проекту (проектной-сметной документации): всего **85 957,787** тысяч тенге, в том числе строительно-монтажных работ **71 943,476** тысяч тенге, оборудования, инструмента и инвентаря **1 428,222** тысяч тенге;

4. Сметная стоимость основных фондов, принимаемых в эксплуатацию **73 958, 672** тысяч тенге,в том числе: стоимость строительно-монтажных работ **71 943,476** тысяч тенге; стоимость оборудования, инструмента и инвентаря **1 428,222** тысяч тенге;

5. Объект построен в соответствии с проектом (проектно-сметной документацией) **ТОО «Проектинжиниринг», №067/-2017-00; ТС; ТС.КЖ**

наименование проектной организации, номер проекта

утвержденным(ой) **ГУ «Отдел строительства г.Караганда», от 20.08.2018 года**

наименование организации утвердившей (переутвердившей) проект и дата утверждения

и требованиями государственных нормативных документов в области архитектуры, градостроительства и строительства;

6. Примененные строительные материалы, конструкции, оборудование и изделия соответствуют проекту и требованиям государственных нормативов;

7. Исполнительная техническая документация имеется в полном объеме;

8. Замечания, выданные техническим надзором в процессе строительства, устранены;

9. Завершенный строительством объект обеспечивает прочность, устойчивость и надежность на протяжении всего срока службы (эксплуатации, использования, применения) и соответствует требованиям государственных нормативов направленных на обеспечение интересов и безопасности собственников (пользователей) и общества в целом.

Технический надзор:
организация **ТОО « Номад Travel», директор Искаков Серик Аманович**

наименование организации, фамилия, имя, отчество (при наличии) руководителя *подпись, дата Место печати*

эксперт(ы) по техническому надзору: **Темирбаев Еркин Елеубекович**
аттестат №KZ09VJE00036410 от 29.03.2018 г;
№KZ36VJE00036409 от 29.03.2018 г;
№KZ63VJE00036408 от 29.03.2018 г.

фамилия, имя, отчество (при наличии) эксперта (экспертов) № аттестатов *подпись, дата Место печати*

ҚАРАҒАНДЫ ҚАЛАСЫНЫҢ ӘКІМДІГІ

АКИМАТ ГОРОДА КАРАГАНДЫ

ҚАУЛЫ

2 июля 2018

Қарағанды қаласы

ПОСТАНОВЛЕНИЕ

№ 28/11

город Караганда

О предоставлении ГУ «Отдел строительства города Караганды» права постоянного землепользования на земельные участки в Октябрьском районе, улица Коммунистическая для строительства инженерных сетей (электроснабжение, теплоснабжение, канализация, водопровод) к многоквартирным жилым домам с объектами соцкультбыта

Рассмотрев заявления Государственного учреждения «Отдел строительства города Караганды» от 24 мая 2018 года № 5447, № 5452, № 5454, № 5446, на основании Земельного кодекса Республики Казахстан от 20 июня 2003 года, Закона Республики Казахстан от 16 июля 2001 года «Об архитектурной, градостроительной и строительной деятельности в Республике Казахстан», земельно-кадастровых планов земельных участков, утвержденных приказами ГУ «Отдел земельных отношений, архитектуры и градостроительства города Караганды» от 29 июня 2018 года № 500, № 501, № 502, № 503, № 504, № 505, № 506, № 507, № 508, № 509, акимат города Караганды **ПОСТАНОВЛЯЕТ:**

1. Предоставить Государственному учреждению «Отдел строительства города Караганды» право постоянного землепользования на делимые земельные участки в Октябрьском районе, улица Коммунистическая:

1) площадью 0,0399 га, площадью 0,0006 га, площадью 0,0004 га для строительства инженерных сетей (водопровод) к многоквартирным жилым домам с объектами соцкультбыта;

2) площадью 0,0043 га, площадью 0,0042 га, площадью 0,0055 га для строительства инженерных сетей (электроснабжение) к многоквартирным жилым домам с объектами соцкультбыта;

295184

3) площадью 0,0008 га, площадью 0,0005 га для строительства инженерных сетей (канализация) к многоквартирным жилым домам с объектами соцкультбыта;

4) площадью 0,0094 га, площадью 0,0592 га для строительства инженерных сетей (теплоснабжение) к многоквартирным жилым домам с объектами соцкультбыта.

2. Государственному учреждению «Отдел строительства города Караганды» необходимо:

1) до начала работ получить согласования соответствующих служб и произвести вынос границ предоставленных земельных участков в натуру;

2) в течении трех лет приступить к освоению земельных участков;

3) на завершенный строительством объект выполнить исполнительную топографическую съемку, ввести объект в эксплуатацию в установленном порядке;

4) содержать прилегающую к объектам территорию с учётом «Правил содержания и защиты зеленых насаждений, благоустройства территорий городов и населенных пунктов Карагандинской области», утвержденных решением X сессии Карагандинского областного маслихата от 29 сентября 2017 года № 222;

5) обеспечить беспрепятственный доступ на земельные участки эксплуатирующим службам для технического обслуживания инженерных сетей, расположенных на земельных участках, и прокладки новых в случае необходимости.

3. Настоящее постановление вступает в силу с момента его регистрации в аппарате акима города Караганды.

4. Контроль за исполнением настоящего постановления возложить на курирующего заместителя акима города.

Исполняющий обязанности акима города **А.Молдабаев**

Копия верна
исполняющий обязанности
руководителя аппарата
акима города Караганды **Б.Хусаинов**

ҚАРАҒАНДЫ ҚАЛАСЫНЫҢ ӘКІМДІГІ

АКИМАТ ГОРОДА КАРАГАНДЫ

ҚАУЛЫ

4 шілде 2018

Қарағанды қаласы

ПОСТАНОВЛЕНИЕ

№ 28/11

город Караганда

«Қарағанды қаласының құрылыс бөлімі» ММ-не әлеуметтік-мәдени-тұрмыстық объектілерімен көп пәтерлі тұрғын үйлерге инженерлік желілер (электрмен жабдықтау, жылумен жабдықтау, кәріз жүйесі, су құбыры) құрылысын салу үшін Октябрь ауданы, Коммунистическая көшесі мекенжайындағы жер учаскелеріне тұрақты жер пайдалану құқығын беру туралы

«Қарағанды қаласының құрылыс бөлімі» мемлекеттік мекемесінің 2018 жылғы 24 мамырдағы № 5447, № 5452, № 5454, № 5446 өтініштерін қарастырып, Қазақстан Республикасының 2003 жылғы 20 маусымдағы Жер кодексі, «Қазақстан Республикасындағы сәулет, қала құрылысы және құрылыс қызметі туралы» Қазақстан Республикасының 2001 жылғы 16 шілдедегі Заңы, «Қарағанды қаласының жер қатынастары, сәулет және қала құрылысы бөлімі» ММ-нің 2018 жылғы 29 маусымдағы № 500, № 501, № 502, № 503, № 504, № 505, № 506, № 507, № 508, № 509 бұйрықтарымен бекітілген жер учаскелерінің жер-кадастрлық жоспарлары негізінде Қарағанды қаласының әкімдігі **ҚАУЛЫ ЕТЕДІ:**

1. «Қарағанды қаласының құрылыс бөлімі» мемлекеттік мекемесіне Октябрь ауданы, Коммунистическая көшесі мекенжайындағы:

1) әлеуметтік-мәдени-тұрмыстық объектілерімен көп пәтерлі тұрғын үйлерге инженерлік желілер (су құбыры) құрылысын салу үшін көлемі 0,0399 га, көлемі 0,0006 га, көлемі 0,0004 га;

2) әлеуметтік-мәдени-тұрмыстық объектілерімен көп пәтерлі тұрғын үйлерге инженерлік желілер (электрмен жабдықтау) құрылысын салу үшін көлемі 0,0043 га, көлемі 0,0042 га, көлемі 0,0055 га;

295145

3) әлеуметтік-мәдени-тұрмыстық объектілерімен көп пәтерлі тұрғын үйлерге инженерлік желілер (кәріз жүйесі) құрылысын салу үшін көлемі 0,0008 га, көлемі 0,0005 га;

4) әлеуметтік-мәдени-тұрмыстық объектілерімен көп пәтерлі тұрғын үйлерге инженерлік желілер (жылумен жабдықтау) құрылысын салу үшін көлемі 0,0094 га, көлемі 0,0592 га бөлінетін жер учаскелеріне тұрақты жер пайдалану құқығы берілсін.

2. «Қарағанды қаласының құрылыс бөлімі» мемлекеттік мекемесіне:

1) жұмысты бастар алдында тиісті қызметтердің келісімін алу және берілген жер учаскелерінің шекараларының нақтылы орнын шығаруды жүргізу;

2) жер учаскелерін игеруге үш жыл ішінде кірісу;

3) құрылысы аяқталған объектінің атқарылушы топосуретін жасау, белгіленген тәртіпте объектіні пайдалануға енгізу;

4) Қарағанды облыстық мәслихатының 2017 жылғы 29 қыркүйектегі X сессиясының № 222 шешімімен бекітілген «Қарағанды облысының жасыл екпелерді күтіп-ұстау және қорғау, қалалардың және елді мекендердің аумақтарын абаттандырудың Қағидаларын» есепке ала отырып объектіге шектес аумақты күтіп ұстау;

5) жер учаскелеріндегі инженерлік желілерге техникалық қызмет көрсету және қажет жағдайда жаңасын орнату үшін пайдалану қызметтерінің жер учаскелеріне кедергісіз енуін қамтамасыз ету қажет.

3. Осы қаулы Қарағанды қаласы әкімінің аппаратында тіркелген сәттен бастап күшіне енеді.

4. Осы қаулының орындалуын бақылау қала әкімінің жетекшілік жасайтын орынбасарына жүктелсін.

Қала әкімінің
міндетін атқарушы **А. Молдабаев**

Көшірме дұрыс
Қарағанды қаласы әкімі
аппараты басшысының
міндетін атқарушы **Б.Хусаинов**

ҚАРАҒАНДЫ ҚАЛАСЫНЫҢ ӘКІМДІГІ
ҚАРАҒАНДЫ ҚАЛАСЫНЫҢ ЖЕР ҚАТЫНАСТАРЫ, СӘУЛЕТ ЖӘНЕ ҚАЛА ҚҰРЫЛЫСЫ БӨЛІМІ

АКИМАТ ГОРОДА КАРАГАНДЫ
ОТДЕЛ ЗЕМЕЛЬНЫХ ОТНОШЕНИЙ, АРХИТЕКТУРЫ И ГРАДОСТРОИТЕЛЬСТВА ГОРОДА КАРАГАНДЫ

БҰЙРЫҚ

ПРИКАЗ

29.06.18 № 508

Қарағанды қаласы

город Караганды

Об утверждении
земельно – кадастрового плана
земельного участка
и признании земельного участка
делимым

В соответствии с пунктом 7 статьи 44-1 Земельного Кодекса Республики Казахстан от 20 июня 2003 года № 442-II ЗРК и Положением ГУ «Отдел земельных отношений города Караганды», зарегистрированным в Департаменте юстиции Карагандинской области от 18 июля 2016 года № 9192-1930-01, **ПРИКАЗЫВАЮ:**

1. Утвердить земельно – кадастровый план земельного участка площадью 0,0094 га, кадастровый номер 09-142-065-193 в Октябрьском районе, улица Коммунистическая на праве постоянного землепользования для строительства инженерных сетей (теплоснабжение) к многоквартирным жилым домам с объектами соцкультбыта.

2. Земельный участок площадью 0,0094 га, кадастровый номер 09-142-065-193 в Октябрьском районе, улица Коммунистическая, признать делимым, без изменения целевого назначения.

И.о. руководителя **А.Иманбай**

Исп.: Д.Махпулова

ҚАРАҒАНДЫ ҚАЛАСЫНЫҢ ӘКІМДІГІ

ҚАРАҒАНДЫ ҚАЛАСЫНЫҢ ЖЕР ҚАТЫНАСТАРЫ, СӘУЛЕТ ЖӘНЕ ҚАЛА ҚҰРЫЛЫСЫ БӨЛІМІ

АКИМАТ ГОРОДА КАРАГАНДЫ

ОТДЕЛ ЗЕМЕЛЬНЫХ ОТНОШЕНИЙ АРХИТЕКТУРЫ И ГРАДОСТРОИТЕЛЬСТВА ГОРОДА КАРАГАНДЫ

БҰЙРЫҚ

ПРИКАЗ

29.06.18 № 502

Қарағанды қаласы

город Караганды

Жер учаскесінің
жер-кадастрлық жоспарын
бекіту және жер учаскесін бөлінетін
деп тану туралы

Қазақстан Республикасының 2003 жылғы 20 маусымдағы № 442-II ЗРК Жер кодексінің 44-1 бабының 7 тармағына және Қарағанды облысының әділет департаментінде 2016 жылғы 18 шілдедегі № 9192-1930-01 тіркелген «Қарағанды қаласының жер қатынастары, сәулет және қала құрылысы бөлімі» ММ-нің ережесіне сәйкес **БҰЙЫРАМЫН**:

1. Әлеуметтік-мәдени-тұрмыстық объектілерімен көп пәтерлі тұрғын үйлерге инженерлік желілер (жылумен жабдықтау) құрылысын салу үшін тұрақты жер пайдалану құқығында тиесілі Октябрь ауданы, Коммунистическая көшесі мекенжайындағы көлемі 0,0094 га, кадастрлық нөмірі 09-142-065-193 жер учаскесінің жер-кадастрлық жоспары бекітілсін.

2. Октябрь ауданы, Коммунистическая көшесі мекенжайындағы көлемі 0,0094 га, кадастрлық нөмірі 09-142-065-193 жер учаскесінің, нысаналы мақсатын өзгертусіз, бөлінетін деп танылсын.

Басшының м.а. **А. Иманбай**

Орынд.: Д. Махпулова

Жер учаскесінің жер – кадастрлық жоспары

Земельно – кадастровый план земельного участка

Жер учаскесінің жер-кадастрлық жоспары
Земельно-кадастровый план земельного участка

Жер учаскесінің кадастрлық нөмірі: **09-142-065-193**
Кадастровый номер земельного участка: **09-142-065-193**
Мекенжайы (мекенжайдың тіркеу коды): **Қарағанды обл., Қарағанды қ., Октябрь ауданы, Коммунистическая көшесі (3510111000071)**
Адрес (регистрационный код адреса): **Карагандинская обл., г. Караганда, Октябрьский район, улица Коммунистическая (3510111000071)**
Жер санаты: **Елді мекендердің (қалалар, поселкелер және ауылдық елді мекендер) жерлері**
Категория земель: **Земли населенных пунктов (городов, поселков и сельских населенных пунктов)**
Жер учаскесінің алаңы (гектар): **0.0094 га**
Площадь земельного участка (гектар): **0.0094 га**
Жер учаскесінің нысаналы мақсаты: **әлеуметтік-мәдени-тұрмыстық объектілерімен көп пәтерлі тұрғын үйлерге инженерлік желілер (жылумен жабдықтау) құрылысын салу**
Целевое назначение земельного участка: **строительство инженерных сетей (теплоснабжение) к многоквартирным жилым домам с объектами соцкультбыта**
Құқық түрі: **Жер учаскесіне тұрақты жер пайдалану құқығы**
Вид права: **Право постоянного землепользования на земельный участок**
Жер учаскесін пайдаланудағы шектеулер мен ауыртпалықтар: **жер учаскесіндегі орналасқан инженерлік жүйелерге техникалық қызмет көрсету мен қажет жағдайда жаңасын орнату үшін пайдалану қызметтерінің жер учаскесіне кедергісіз енуін қамтамасыз ету қажет**
Ограничения в использовании и обременения земельного участка: **обеспечить беспрепятственный доступ на земельный участок эксплуатирующим службам для технического обслуживания инженерных сетей, расположенных на земельном участке, и прокладки новых, в случае необходимости**
Жер учаскесінің бөлінуі: **бөлінеді**
Делимость земельного участка: **делимый**
Жер учаскесінің кадастрлық (бағалау) құны немесе жер пайдалану құқығының құны (заңнамада көзделген жағдайларда, қажет болғанда): **жоқ**
Кадастровая (оценочная) стоимость земельного участка или стоимость права землепользования (при необходимости, в случаях предусмотренных законодательством): **нет**

Жоспар шекарасындағы жат жер учаскелері
Посторонние земельные участки в границах плана

Жоспардағы № № на плане	Жоспар шекарасындағы жат жер учаскелерінің кадастрлық нөмірлері Кадастровые номера посторонних земельных участков в границах плана	Алаңы (гектар, ш.м) Площадь, (гектар, кв.м.)
	нет	

Ескертпе:
Жер-кадастрлық жоспар жергілікті атқарушы органның жер учаскесіне құқық беру туралы қаулысының ажырамас бөлігі болып табылады.
Шектесулерді сипаттау осы жоспарды дайындаған сәтте жарамды.
Примечания:
Земельно-кадастровый план является неотъемлемой частью постановления местного исполнительного органа о предоставлении права на земельный участок
Описание смежеств действительно на момент изготовления настоящего плана.

Жер учаскесінің жоспары
План земельного участка

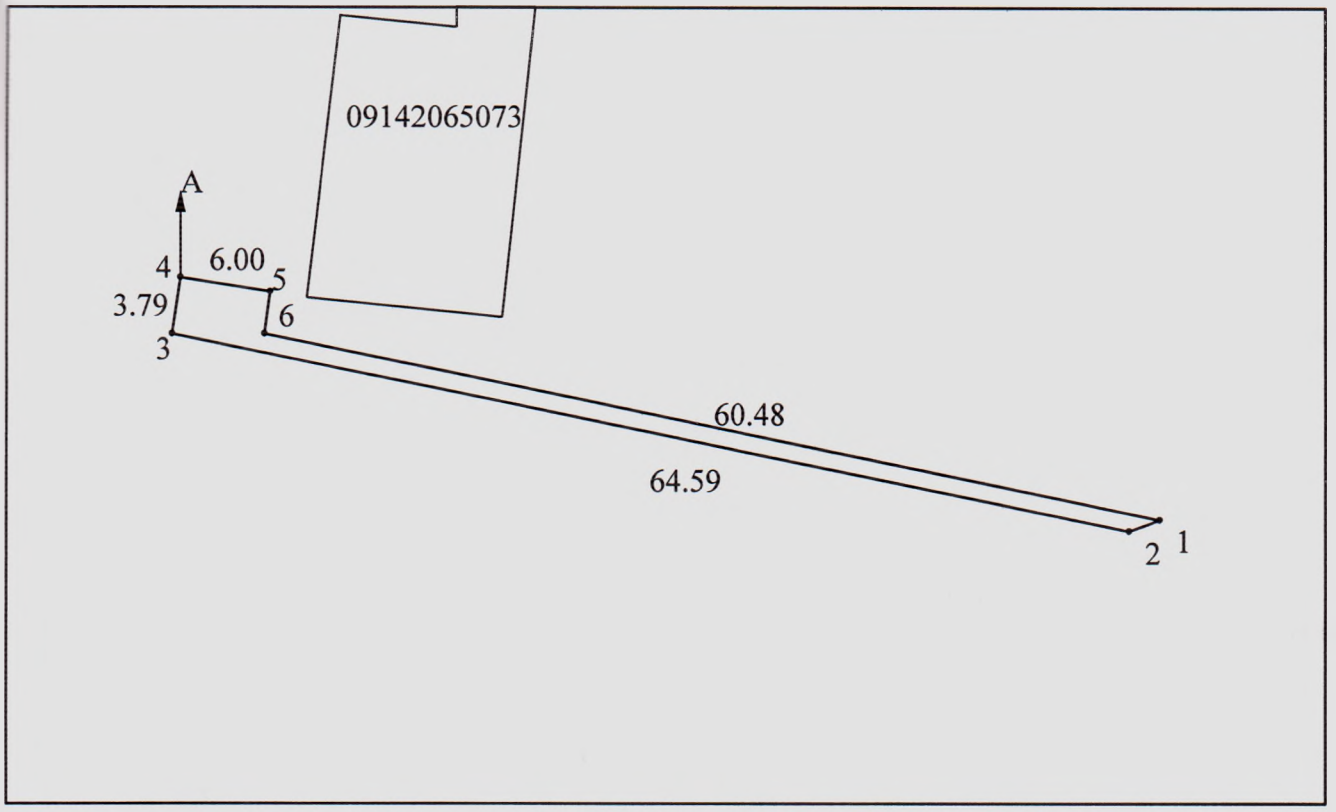

Масштаб 1: 500

Шектесу учаскелерінің кадастрлық нөмірлері (жер санаттары)*:
А-дан А-ға дейін: 09142

Кадастровые номера (категории земель) смежных участков*:
От А до А: 09142

Жер-кадастрлық жоспары "Азаматтарға арналған үкімет" мемлекеттік корпорациясы" коммерциялық емес акционерлік қоғамының Қарағанды облысы бойынша филиалы - Жер кадастры және жылжымайтын мүлікті техникалық тексеру департаментінің Қарағанды қалалық бөлімшесімен жасалды
Земельно–кадастровый план изготовлен Карагандинским городским отделением Департамента земельного кадастра и технического обследования недвижимости - филиал некоммерческого акционерного общества "Государственная корпорация "Правительство для граждан" по Карагандинской области";
(жер кадастрын жүргізетін кәсіпорынның атауы/наименование предприятия, ведущего земельный кадастр).
М.О.
М.П. _____ Т. Байтохин « 29 » ИЮН 2018 20 год
(қолы/подпись) (Т.А.Ж./Ф.И.О.)

«Қарағанды қаласының жер қатынастары, сәулет және қала құрылысы бөлімі» ММ
ГУ «Отдел земельных отношений, архитектуры и градостроительства города Караганды»
(жер қатынастары жөніндегі уәкілетті органның атауы/наименование уполномоченного органа по земельным отношениям)
М.О.
М.П. _____ Б. Ильясов « » 20 год
(қолы/подпись) (Т.А.Ж./Ф.И.О.)

Осы Жоспарды беру туралы жазба жер учаскесіне уақытша жер пайдалану құқығын беретін жоспарлар жазылатын Кітапта №_____ болып жазылды.
Запись о выдаче настоящего Плана произведена в Книге записей Планов на право временного землепользования на земельный участок за №_____.

Шектесулерді сипаттау жөніндегі ақпарат жер учаскесінің жоспраын дайындаған сәтте күшінде.
Описание смежеств действительно на момент изготовления плана на земельный участок.

Прошнуровано, пронумеровано и скреплено печатью

_____листов

Заместитель руководителя ГУ «Отдел земельных отношений, архитектуры и градостоительства г.Караганды»

А.Иманбай

ҚАРАҒАНДЫ ҚАЛАСЫНЫҢ ӘКІМДІГІ
ҚАРАҒАНДЫ ҚАЛАСЫНЫҢ ЖЕР ҚАТЫНАСТАРЫ, СӘУЛЕТ ЖӘНЕ ҚАЛА ҚҰРЫЛЫСЫ БӨЛІМІ

АКИМАТ ГОРОДА КАРАГАНДЫ
ОТДЕЛ ЗЕМЕЛЬНЫХ ОТНОШЕНИЙ, АРХИТЕКТУРЫ И ГРАДОСТРОИТЕЛЬСТВА ГОРОДА КАРАГАНДЫ

БҰЙРЫҚ

ПРИКАЗ

29.06.18 № 809

Қарағанды қаласы

город Караганды

Об утверждении
земельно – кадастрового плана
земельного участка
и признании земельного участка
делимым

В соответствии с пунктом 7 статьи 44-1 Земельного Кодекса Республики Казахстан от 20 июня 2003 года № 442-II ЗРК и Положением ГУ «Отдел земельных отношений города Караганды», зарегистрированным в Департаменте юстиции Карагандинской области от 18 июля 2016 года № 9192-1930-01, **ПРИКАЗЫВАЮ:**

1. Утвердить земельно – кадастровый план земельного участка площадью 0,0592 га, кадастровый номер 09-142-066-470 в Октябрьском районе, улица Коммунистическая на праве постоянного землепользования для строительства инженерных сетей (теплоснабжение) к многоквартирным жилым домам с объектами соцкультбыта.

2. Земельный участок площадью 0,0592 га, кадастровый номер 09-142-066-470 в Октябрьском районе, улица Коммунистическая, признать делимым, без изменения целевого назначения.

И.о. руководителя **А.Иманбай**

Исп.: Д.Махпулова

ҚАРАҒАНДЫ ҚАЛАСЫНЫҢ ӘКІМДІГІ

ҚАРАҒАНДЫ ҚАЛАСЫНЫҢ ЖЕР ҚАТЫНАСТАРЫ, СӘУЛЕТ ЖӘНЕ ҚАЛА ҚҰРЫЛЫСЫ БӨЛІМІ

АКИМАТ ГОРОДА КАРАГАНДЫ

ОТДЕЛ ЗЕМЕЛЬНЫХ ОТНОШЕНИЙ АРХИТЕКТУРЫ И ГРАДОСТРОИТЕЛЬСТВА ГОРОДА КАРАГАНДЫ

БҰЙРЫҚ

ПРИКАЗ

29.06.18 № 509

Қарағанды қаласы

город Караганды

Жер учаскесінің
жер-кадастрлық жоспарын
бекіту және жер учаскесін бөлінетін
деп тану туралы

Қазақстан Республикасының 2003 жылғы 20 маусымдағы № 442-II ЗРК Жер кодексінің 44-1 бабының 7 тармағына және Қарағанды облысының әділет департаментінде 2016 жылғы 18 шілдедегі № 9192-1930-01 тіркелген «Қарағанды қаласының жер қатынастары, сәулет және қала құрылысы бөлімі» ММ-нің ережесіне сәйкес **БҰЙЫРАМЫН**:

1. Әлеуметтік-мәдени-тұрмыстық объектілерімен көп пәтерлі тұрғын үйлерге инженерлік желілер (жылумен жабдықтау) құрылысын салу үшін тұрақты жер пайдалану құқығында тиесілі Октябрь ауданы, Коммунистическая көшесі мекенжайындағы көлемі 0,0592 га, кадастрлық нөмірі 09-142-066-470 жер учаскесінің жер-кадастрлық жоспары бекітілсін.

2. Октябрь ауданы, Коммунистическая көшесі мекенжайындағы көлемі 0,0592 га, кадастрлық нөмірі 09-142-066-470 жер учаскесінің нысаналы мақсатын өзгертусіз, бөлінетін деп танылсын.

Басшының м.а. **А. Иманбай**

Орынд.: Д. Махпулова

Жер учаскесінің жер – кадастрлық жоспары

Земельно – кадастровый план земельного участка

Жер учаскесінің жер-кадастрлық жоспары
Земельно-кадастровый план земельного участка

Жер учаскесінің кадастрлық нөмірі: **09-142-066-470**
Кадастровый номер земельного участка: **09-142-066-470**
Мекенжайы (мекенжайдың тіркеу коды): **Қарағанды обл., Қарағанды қ., Октябрь ауданы, Коммунистическая көшесі (3510111000071)**
Адрес (регистрационный код адреса): **Карагандинская обл., г. Караганда, Октябрьский район, улица Коммунистическая (3510111000071)**
Жер санаты: **Елді мекендердің (қалалар, поселкелер және ауылдық елді мекендер) жерлері**
Категория земель: **Земли населенных пунктов (городов, поселков и сельских населенных пунктов)**
Жер учаскесінің алаңы (гектар): **0.0592 га**
Площадь земельного участка (гектар): **0.0592 га**
Жер учаскесінің нысаналы мақсаты: **әлеуметтік-мәдени-тұрмыстық объектілерімен көп пәтерлі тұрғын үйлерге инженерлік желілер (жылумен жабдықтау) құрылысын салу**
Целевое назначение земельного участка: **строительство инженерных сетей (теплоснабжение) к многоквартирным жилым домам с объектами соцкультбыта**
Құқық түрі: **Жер учаскесіне тұрақты жер пайдалану құқығы**
Вид права: **Право постоянного землепользования на земельный участок**
Жер учаскесін пайдаланудағы шектеулер мен ауыртпалықтар: **жер учаскесіндегі орналасқан инженерлік жүйелерге техникалық қызмет көрсету мен қажет жағдайда жаңасын орнату үшін пайдалану қызметтерінің жер учаскесіне кедергісіз енуін қамтамасыз ету қажет**
Ограничения в использовании и обременения земельного участка: **обеспечить беспрепятственный доступ на земельный участок эксплуатирующим службам для технического обслуживания инженерных сетей, расположенных на земельном участке, и прокладки новых, в случае необходимости**
Жер учаскесінің бөлінуі: **бөлінеді**
Делимость земельного участка: **делимый**
Жер учаскесінің кадастрлық (бағалау) құны немесе жер пайдалану құқығының құны (заңнамада көзделген жағдайларда, қажет болғанда): **жоқ**
Кадастровая (оценочная) стоимость земельного участка или стоимость права землепользования (при необходимости, в случаях предусмотренных законодательством): **нет**

Жоспар шекарасындағы жат жер учаскелері
Посторонние земельные участки в границах плана

Жоспардағы № № на плане	Жоспар шекарасындағы жат жер учаскелерінің кадастрлық нөмірлері Кадастровые номера посторонних земельных участков в границах плана	Алаңы (гектар, ш.м) Площадь, (гектар, кв.м.)
	нет	

Ескертпе:
Жер-кадастрлық жоспар жергілікті атқарушы органның жер учаскесіне құқық беру туралы қаулысының ажырамас бөлігі болып табылады.
Шектесулерді сипаттау осы жоспарды дайындаған сәтте жарамды.
Примечания:
Земельно-кадастровый план является неотъемлемой частью постановления местного исполнительного органа о предоставлении права на земельный участок
Описание смежеств действительно на момент изготовления настоящего плана.

Жер учаскесінің жоспары
План земельного участка

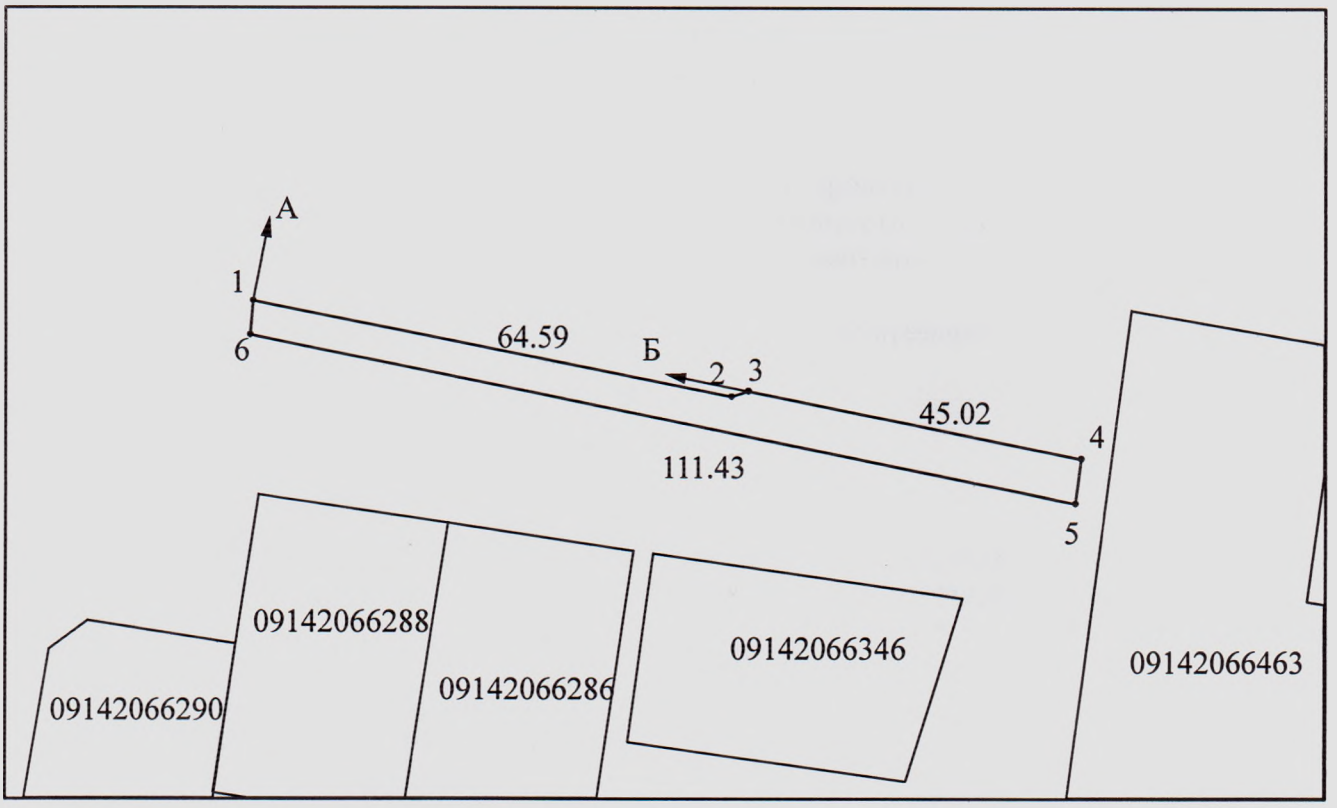

Масштаб 1: 1000

Шектесу учаскелерінің кадастрлық нөмірлері (жер санаттары)*:
А-дан Б-ға дейін: ЖУ 09142065193
Б-дан А-ға дейін: 09142

Кадастровые номера (категории земель) смежных участков*:
От А до Б: ЗУ 09142065193
От Б до А: 09142

Жер-кадастрлық жоспары "Азаматтарға арналған үкімет" мемлекеттік корпорациясы" коммерциялық емес акционерлік қоғамының Қарағанды облысы бойынша филиалы - Жер кадастры және жылжымайтын мүлікті техникалық тексеру департаментінің Қарағанды қалалық бөлімшесімен жасалды
Земельно–кадастровый план изготовлен Карагандинским городским отделением Департамента земельного кадастра и технического обследования недвижимости - филиал некоммерческого акционерного общества "Государственная корпорация "Правительство для граждан" по Карагандинской области";
(жер кадастрын жүргізетін кәсіпорынның атауы/наименование предприятия, ведущего земельный кадастр)
М.О.
М.П. _____ Т. Байтохин « 29 »ИЮН 2018 20 год
(қолы/подпись) (Т.А.Ж./Ф.И.О.)

«Қарағанды қаласының жер қатынастары, сәулет және қала құрылысы бөлімі» ММ
ГУ «Отдел земельных отношений, архитектуры и градостроительства города Караганды»
(жер қатынастары жөніндегі уәкілетті органның атауы/наименование уполномоченного органа по земельным отношениям)
М.О.
М.П. _____ Б. Ильясов « » 20 год
(қолы/подпись) (Т.А.Ж./Ф.И.О.)

Осы Жоспарды беру туралы жазба жер учаскесіне уақытша жер пайдалану құқығын беретін жоспарлар жазылатын Кітапта №_____ болып жазылды.
Запись о выдаче настоящего Плана произведена в Книге записей Планов на право временного землепользования на земельный участок за №_____.

Ше
Опи

Прошнуровано, пронумеровано и скреплено печатью

_____ листов

Заместитель руководителя ГУ «Отдел земельных отношений, архитектуры и градостроительства г.Караганды»

А.Иманбай

Схема трубопроводов тепловых сетей

Продольный профиль тепловых сетей

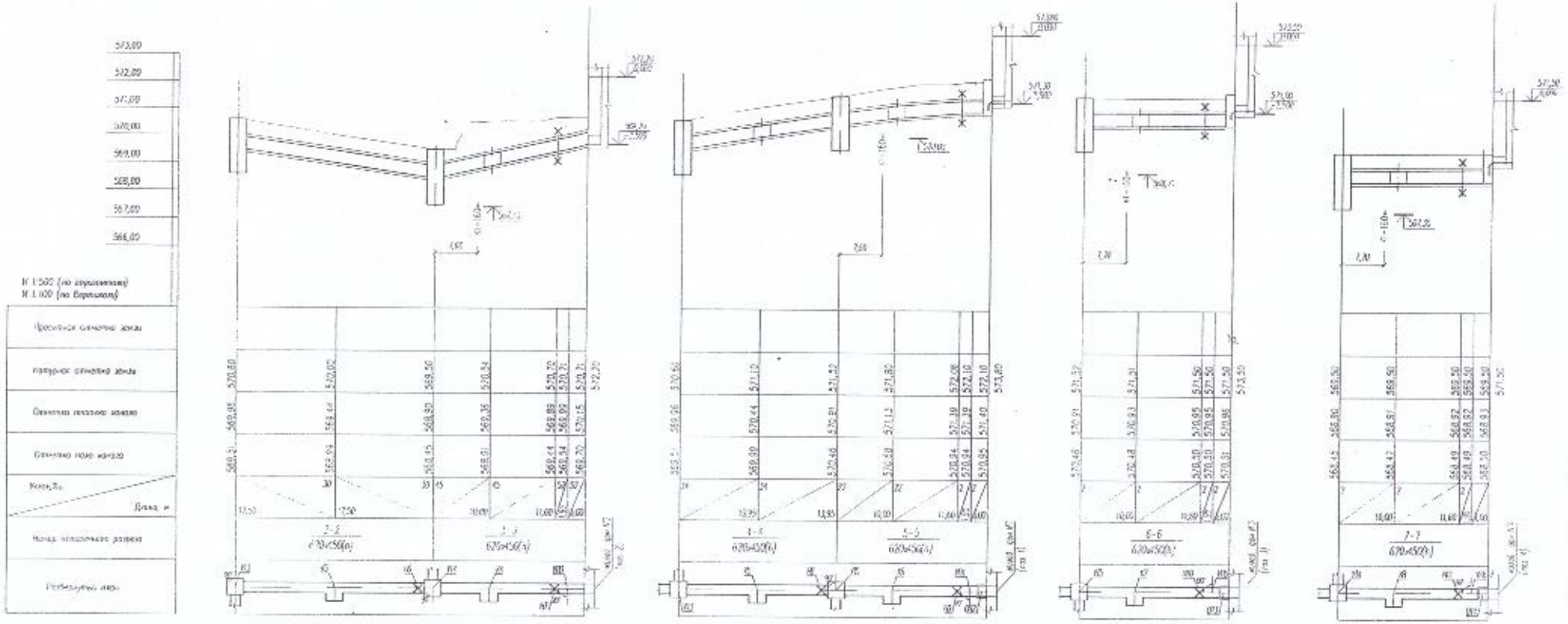

Опуск трубопроводов ОТ2, ОТ3, ОТ4

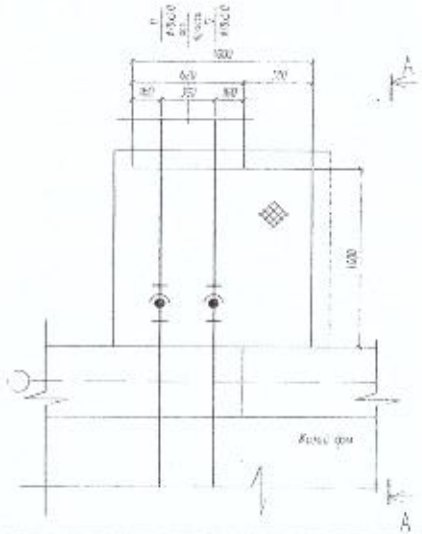

А–А

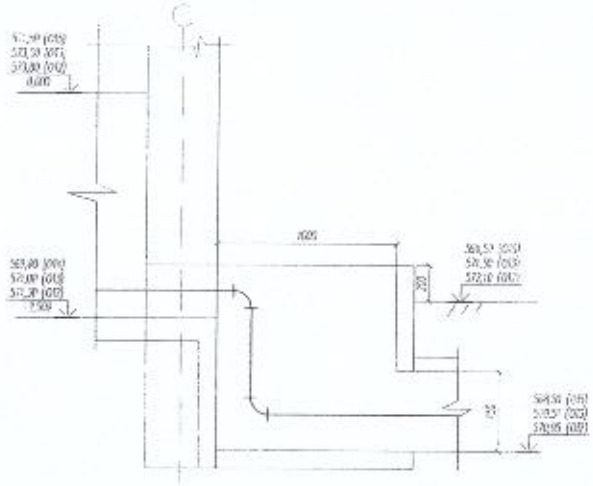

Примечание:
1. План тепловых сетей, разрезы 1–1, 7–7 см. лист ТС-2.
2. Продольный профиль тепловых сетей выполнен на 2-х листах.

Изм.	Кол.	Лист	Подп.	Дата

Узел трубопроводов УТ5

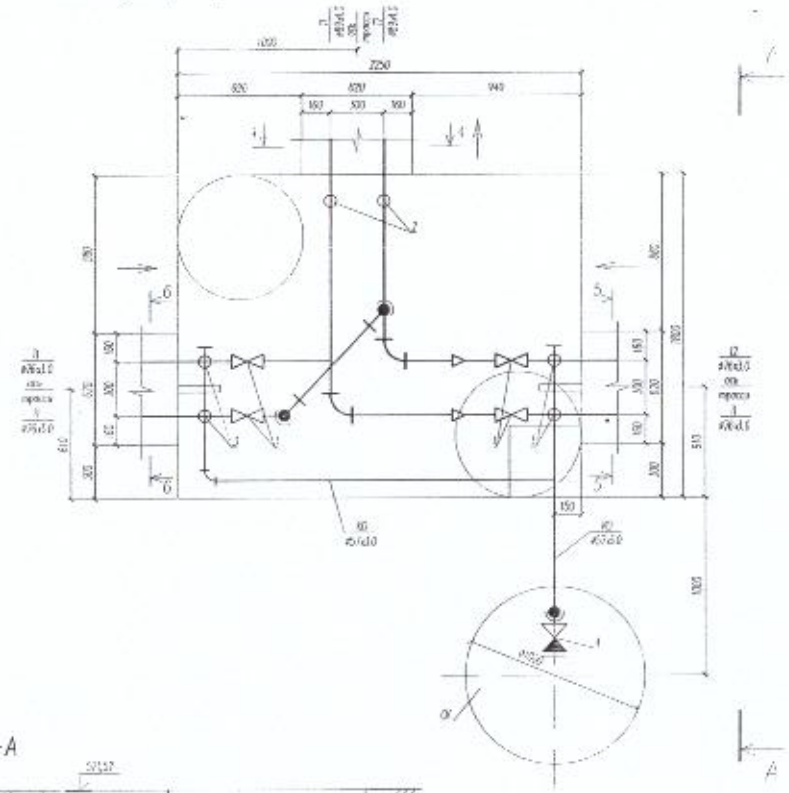

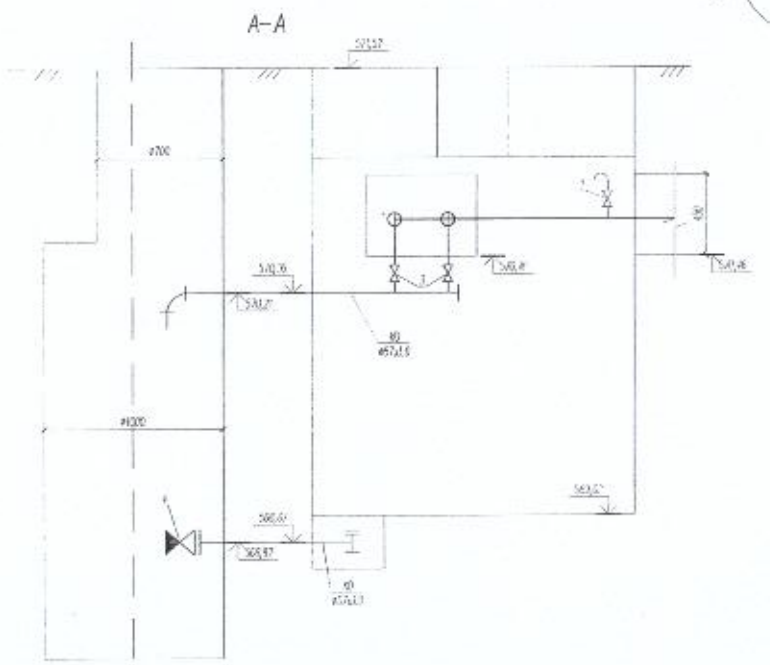

марка позиции	Обозначение	Наименование	Кол	Масса кг	Примечание
		Узел трубопроводов УТ5			
		Сеть воды			
1		Кран шаровой Д25мм, под приварку	4	7,6	
		Труба Ø76х3,0 ГОСТ 10704-91	3,5	5,4	м
		В-10 ГОСТ 10705-80			
		Труба Ø89х4,0 ГОСТ 10704-91	3,0	8,38	м
		В-10 ГОСТ 10705-80			
	ГОСТ 17375-01	Отвод 90° 76х3,0	3	0,8	
	ГОСТ 17375-01	Отвод 90° 89х4,0	2	1,5	
	ГОСТ 17378-2001	Переход К 89х3,5-76х3,5	2	0,6	
	1.				
		Сеть дренажа			
2		Кран шаровой Д15мм, под приварку	2	0,5	
3		Кран шаровой Д25мм, под приварку	4	1,0	
4	16Б16ч	Клапан обратный Д50мм	1	12,1	
		Труба Ø18х2,5 ГОСТ 10704-91	0,5	0,78	м
		В-10 ГОСТ 10705-80			
		Труба Ø32х2,5 ГОСТ 10704-91	1,6	1,82	м
		В-10 ГОСТ 10705-80			
		Труба Ø57х3,0 ГОСТ 10704-91	0,5	4,0	м
		В-10 ГОСТ 10705-80			
	ГОСТ 17375-01	Отвод 90° 57х3,0	2	0,5	
	ГОСТ 17376-01	Тройник 57х3,5	1	0,8	
	ГОСТ 17379-01	Заглушка 57х3,0	4	0,2	