ҚАЗАҚСТАН РЕСПУБЛИКАСЫ

«РегионСтройПроект» Жауапкершілігі шектеулі серіктестігі

РегионСтройПроект

РЕСПУБЛИКА КАЗАХСТАН

Товарищество с ограниченной ответственностью «РегионСтройПроект»

РАБОЧИЙ ПРОЕКТ

"Капитальный ремонт внутрипоселковых дорог и пешеходных дорожок в селе Х. Ергалиев Исатайского района Атырауской области

Автомобильная дорога

Альбом 3.4 - "Внеплощадочные сети газопровода"

Директор ТОО "Регион Строй Проект" : Оразалин А.М.

г. Актобе 2020 г.

Ведомость основных комплектов рабочих чертежей

Обозначение	Наименование	Примечание
1-ГСН	Внутриплощадочные сети газопровода	
1-СМ	Сметные материалы	

Ведомость ссылочных и прилагаемых документов

Обозначение	Наименование	Примечание
	Прилагаемые документы	
1-ГСН; СО	Спецификация оборудования	Листов 6

Ведомость основного комплекта рабочих чертежей

№ п/п	Наименование	Примечание
1	Общие данные	ГСН-1
2	Установка защитного футляра на газопровод среднего давления по ул.Сабырова , (ПК=1+62,85)	ГСН-2
3	Установка защитного футляра на газопровод низкого давления по ул.Иманова (ПК=0+80,17)	ГСН-3
4	Установка защитного футляра на газопровод среднего давления по ул.Жамбыла (ПК=0+19,33)	ГСН-4
5	Установка защитного футляра на газопровод среднего давления по ул.Жамбыла (ПК=3+46,92)	ГСН-5
6	Установка защитного футляра на газопровод среднего давления по ул.Жубанова, (ПК=5+77,08)	ГСН-6
7	Установка защитного футляра на газопровод среднего давления по ул.Жубанова, (ПК=0+47,15)	ГСН-7
8	Установка защитного футляра на газопровод среднего давления по ул.С.Жумагалиева, (ПК=1+16,48)	ГСН-8
9	Установка защитного футляра на газопровод среднего давления по ул.Ж.Айтбаева, (ПК=4+11,46)	ГСН-9
10	Установка защитного футляра на газопровод среднего давления по ул.Ж.Айтбаева, (ПК=4+22,62)	ГСН-10
11	Установка защитного футляра на газопровод среднего давления по ул.Ж.Айтбаева, (ПК=9+58,89)	ГСН-11
12	Ковер для футляра выхода из земли.	ГСН-12
13	Ковер под контрольную трубку	ГСН-13

Согласовано

АД	Шевченко	12.18
НВ	Костригина	12.18
ЭО	Кукиев	12.18

Взам. инв. ?

Подп. и дата

Инв. ? подл.

Проект разработан в соответствии с действующими нормами и правилами, инструкциями и государственными стандартами и предусматривает мероприятия, обеспечивающие взрывобезопасность и пожаробезопасность при эксплуатации.

ГИП: **Биманов**

ОБЩИЕ УКАЗАНИЯ

Данный проект "Капитальный ремонт внутрипоселковых дорог и пешеходных дорожок в селе Х. Ергалиев Исатайского района Атырауской области, разработан на основании технических условий выданных АО "КазТрансГаз Аймак" № 331 от 25.04.2017г. 1) При пересечении с существующим подземным газопроводом среднего давления Ø32мм, по ул.Сабырова (ПК=1+62,85), проектом предусмотрена установка полиэтиленового футляра ПЭ100 Ø110х10,0 L-13,0м SDR11.

2) При пересечении с существующим подземным газопроводом низкого давления Ø63мм, по ул.Иманова (ПК=0+80,17), проектом предусмотрена установка полиэтиленового футляра ПЭ100 Ø160х14,6 L-13,0м SDR11.

3) При пересечении с существующим подземным газопроводом среднего давления Ø32мм, по ул.Жамбыла (ПК=0+19,33), проектом предусмотрена установка полиэтиленового футляра ПЭ100 Ø110х10,0 L-13,0м SDR11.

4) При пересечении с существующим подземным газопроводом среднего давления Ø32мм, по ул.Жамбыла (ПК=3+46,92), проектом предусмотрена установка полиэтиленового футляра ПЭ100 Ø110х10,0 L-13,0м SDR11.

5) При пересечении с существующим подземным газопроводом среднего давления Ø63мм, по ул.Жубанова, (ПК=5+77,08), проектом предусмотрена установка полиэтиленового футляра ПЭ100 Ø160х14,6 L-13,0м SDR11.

6) При пересечении с существующим подземным газопроводом среднего давления Ø110мм, по ул.Жубанова, (ПК=0+47,15), проектом предусмотрена установка полиэтиленового футляра ПЭ100 Ø225х20,5, L-13,0м SDR11

7) Проектом предусматривается замена надземного газопровода Ø57х3,5мм на ПЭ Ø63х5,8мм в подземном исполнений. При пересечении через автодорогу по ул.С.Жумагалиева, (ПК=1+16,48), проектом предусмотрена установка полиэтиленового футляра ПЭ100 Ø160х14,6, L-13,0м SDR11. 8) При пересечении с существующим подземным газопроводом среднего давления Ø110мм, по ул.Ж.Айтбаева, (ПК=4+11,46), проектом предусмотрена установка полиэтиленового футляра ПЭ100 Ø160х14,6, L-13,0м SDR11.

9) При пересечении с существующим подземным газопроводом среднего давления Ø63мм, по ул.Ж.Айтбаева, (ПК=4+22,62), проектом предусмотрена установка полиэтиленового футляра ПЭ100 Ø160х14,6, L-13,0м SDR11.

10) При пересечении с существующим подземным газопроводом среднего давления Ø63мм, по ул.Ж.Айтбаева, (ПК=9+58,89), проектом предусмотрена установка полиэтиленового футляра ПЭ100 Ø160х14,6, L-19,0м SDR11.

Прокладка осуществляется открытым способом. На конце футляра, по ходу газа, установить контрольную трубку, выходящую под защитное устройство. Полиэтиленовый футляр на переходе через автодорогу запроектирован из полиэтиленовых труб SDR 11 с коэффициентом запаса прочности 2,8.

Концы футляра должны быть уплотнены и заделаны битумной прядью.

Согласно норм МСН 4.03-01-2003г глубина укладки газопровода в месте пересечения, при производстве работ перехода газопровода через автодорогу открытым способом 1,30м.

Работы по устройству перехода должны производиться в строгом соответствии с МСН 4.03-01-2003г., МСП 4.03-103-2005, "Требований промышленной безопасности систем распределения и потребления природных газов", ТР "Требований к безопасности систем газоснабжения" и "Требований по безопасности объектов систем газоснабжения".

Изм.	Кол. уч.	Лист	№ док.	Подп.	Дата	48/01/11-2020-ГСН			
						Капитальный ремонт внутрипоселковых дорог и пешеходных дорожок в селе Х. Ергалиев Исатайского района Атырауской области			
ГИП:		Биманов			12.18г	Внеплощадочные сети газопровода	Стадия	Лист	Листов
Проверил:		Оразалин			12.18г		РП	1	13
Разработал:		Курмантаева			12.18г				
						Установка защитного футляра на газопровод среднего давления	ТОО "Регион Строй Проект" г.Актобе		

ПЛАН М 1:500

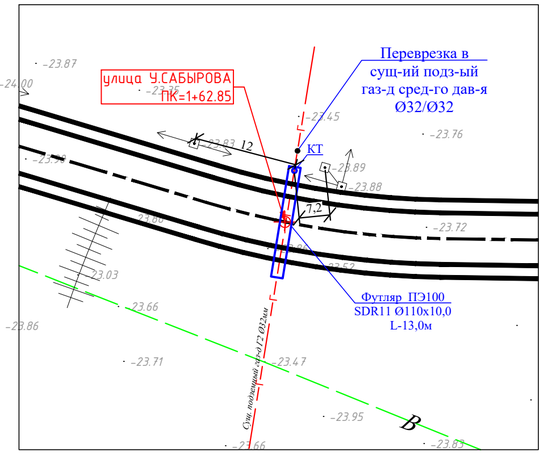

ПРОДОЛЬНЫЙ ПРОФИЛЬ ГАЗОПРОВОДА ПРИ ПЕРЕСЕЧЕНИИ ЧЕРЕЗ АВТОДОРОГУ

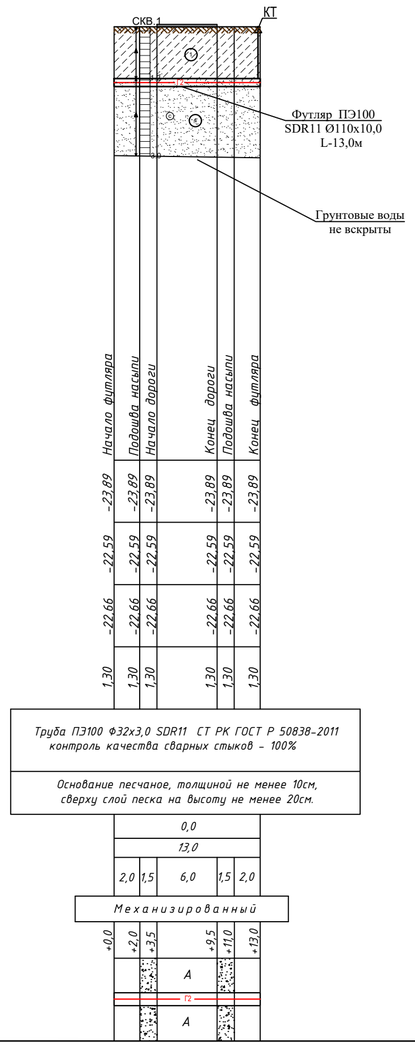

М 1:100 по вертикали
М 1:500 по горизонтали

Отметка земли проектная, М	
Отметка дна траншеи, М	
Отметка верха трубы, М	
Глубина траншеи, М	
Обозначения трубы,М Тип изоляции. Проверка качества сварныхстыков физическими методами контроля, %	
Основание	
Уклон% / Длина М	
Расстояние, м	
Способ разработки грунта	
Пикет	
Схема прокладки газопровода. Узлы и расстояния между ними. Диаметр газопровода.	

Условные обозначения

СКВ-1 — Номер скважины
96.86 — Отметка устья

① Номер инженерно-геологического элемента (ИГЭ)

■ Место отбора монолита

Интервал отбора пробы нарушенной структуры

Супесь песчанистая коричневого цвета твердой консистенции (ИГЭ-1)

Песок средней крупности (ИГЭ-4)

КОНТРОЛЬНАЯ ТРУБКА

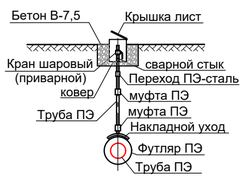

УСЛОВНЫЕ ОБОЗНАЧЕНИЯ

Г2 — Газопровод среднего давления

Футляр на газопроводе

Согласовано

АД	Шевченко	12.18
НВ	Кострегина	12.18
ЭО	Кукиев	12.18

Взам. инв. ?

Подп. и дата

Инв. ? подл.

Изм.	Кол.	Лист	№ док.	Подп.	Дата
ГИП:		Биманов			12.18г
Проверил:		Оразалин			12.18г
Разработал:		Курмантаева			12.18г

48/01/11-2020-ГСН

Капитальный ремонт внутрипоселковых дорог и пешеходных дорожок в селе Х. Ергалиев Исатайского района Атырауской области

Внеплощадочные сети газопровода

Стадия	Лист	Листов
РП	2	13

Установка защитного футляра на газопровод среднего давления по ул.Сабырова , (ПК=1+62,85)

ТОО "Регион Строй Проект" г.Актобе

ПЛАН М 1:500

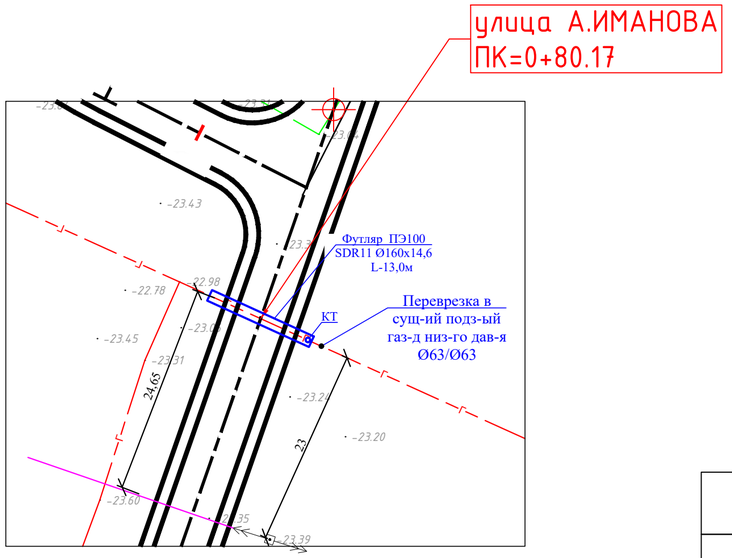

УСЛОВНЫЕ ОБОЗНАЧЕНИЯ

Г1 — Газопровод низкого давления

Футляр на газопроводе

ПРОДОЛЬНЫЙ ПРОФИЛЬ ГАЗОПРОВОДА ПРИ ПЕРЕСЕЧЕНИИ ЧЕРЕЗ АВТОДОРОГУ

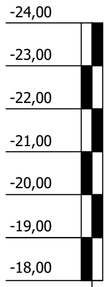

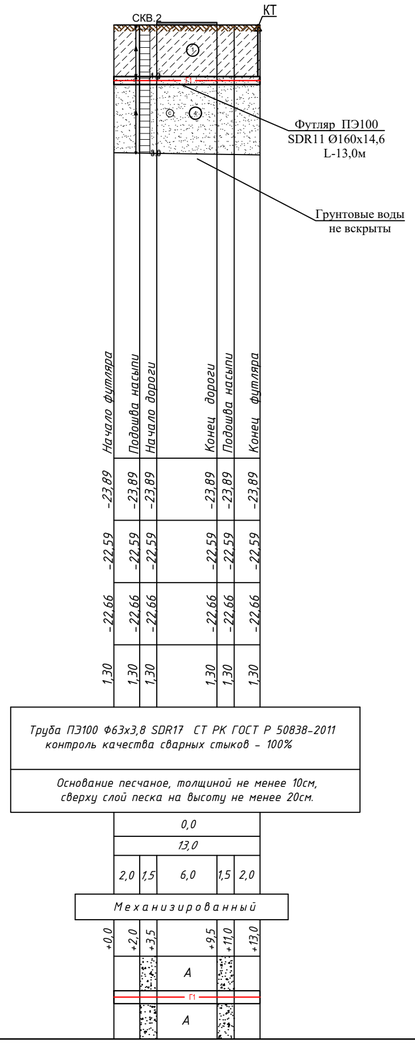

М 1:100 по вертикали
М 1:500 по горизонтали

Отметка земли проектная, М
Отметка дна траншеи, М
Отметка верха трубы, М
Глубина траншеи, М
Обозначения трубы,М Тип изоляции. Проверка качества сварныхстыков физическими методами контроля, %
Основание
Уклон% / Длина М
Расстояние, м
Способ разработки грунта
Пикет
Схема прокладки газопровода. Узлы и расстояния между ними. Диаметр газопровода.

Условные обозначения

СКВ-1 — *Номер скважины*
96.86 — *Отметка устья*

(1) Номер инженерно-геологического элемента (ИГЭ)

■ *Место отбора монолита*

Интервал отбора пробы нарушенной структуры

Супесь песчанистая коричневого цвета твердой консистенции (ИГЭ-1)

(c) *Песок средней крупности (ИГЭ-4)*

КОНТРОЛЬНАЯ ТРУБКА

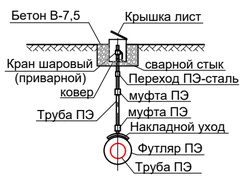

Согласовано

АД	Шевченко	12.18
НВ	Костригина	12.18
ЭО	Кукиев	12.18

Взам. инв. ?

Подп. и дата

Инв. ? подл.

Изм.	Кол.	Лист	№ док.	Подп.	Дата
ГИП:		Биманов			12.18г
Проверил:		Оразалин			12.18г
Разработал:		Курмантаева			12.18г

48/01/11-2020-ГСН

Капитальный ремонт внутрипоселковых дорог и пешеходных дорожок в селе Х. Ергалиев Исатайского района Атырауской области

Внеплощадочные сети газопровода

Стадия	Лист	Листов
РП	3	13

Установка защитного футляра на газопровод низкого давления по ул.Иманова (ПК=0+80,17)

ТОО "Регион Строй Проект" г.Актобе

ПЛАН М 1:500

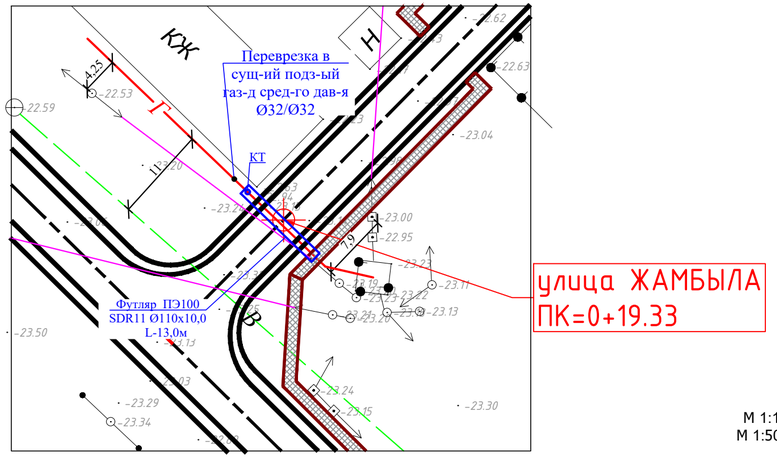

ПРОДОЛЬНЫЙ ПРОФИЛЬ ГАЗОПРОВОДА ПРИ ПЕРЕСЕЧЕНИИ ЧЕРЕЗ АВТОДОРОГУ

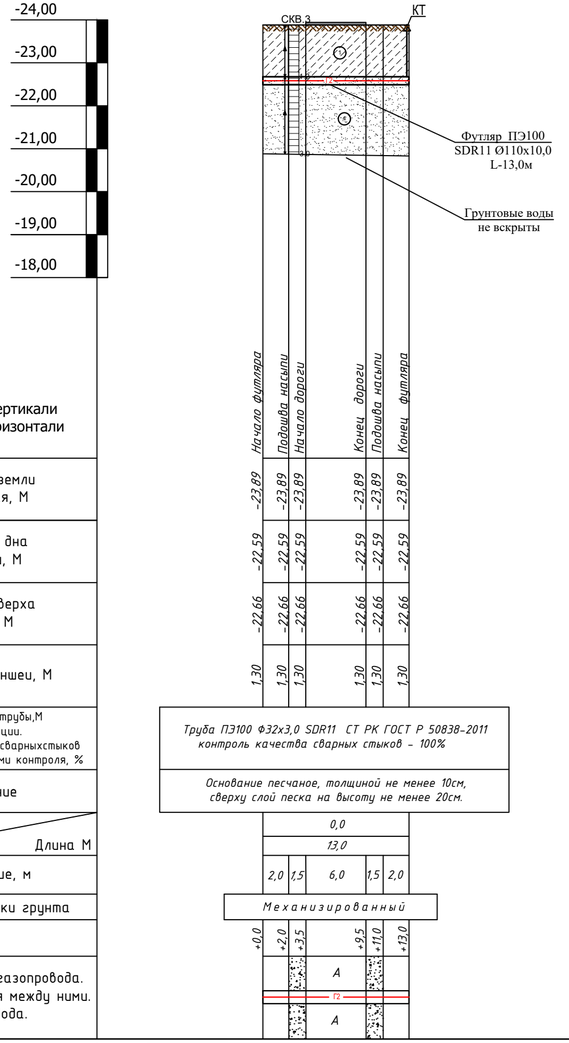

М 1:100 по вертикали
М 1:500 по горизонтали

Отметка земли проектная, М	
Отметка дна траншеи, М	
Отметка верха трубы, М	
Глубина траншеи, М	
Обозначения трубы,М Тип изоляции. Проверка качества сварныхстыков физическими методами контроля, %	
Основание	
Уклон% / Длина М	
Расстояние, м	
Способ разработки грунта	
Пикет	
Схема прокладки газопровода. Узлы и расстояния между ними. Диаметр газопровода.	

Условные обозначения

СКВ-1 — Номер скважины
96.86 — Отметка устья

1 — Номер инженерно-геологического элемента (ИГЭ)

Место отбора монолита

Интервал отбора пробы нарушенной структуры

Супесь песчанистая коричневого цвета твердой консистенции (ИГЭ-1)

Песок средней крупности (ИГЭ-4)

КОНТРОЛЬНАЯ ТРУБКА

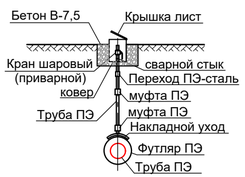

УСЛОВНЫЕ ОБОЗНАЧЕНИЯ

Г2 — Газопровод среднего давления

Футляр на газопроводе

Согласовано			
АД	Шевченко		12.18
НВ	Костригина		12.18
ЭО	Кукиев		12.18

Взам. инв. ?

Подп. и дата

Инв. ? подл.

Изм.	Кол.	Лист	№ док.	Подп.	Дата
ГИП:		Биманов			12.18г
Проверил:		Оразалин			12.18г
Разработал:		Курмантаева			12.18г

48/01/11-2020-ГСН

Капитальный ремонт внутрипоселковых дорог и пешеходных дорожек в селе Х. Ергалиев Исатайского района Атырауской области

Внеплощадочные сети газопровода

Стадия	Лист	Листов
РП	4	13

Установка защитного футляра на газопровод среднего давления по ул.Жамбыла (ПК=0+19,33)

ТОО "Регион Строй Проект" г.Актобе

ПЛАН М 1:500

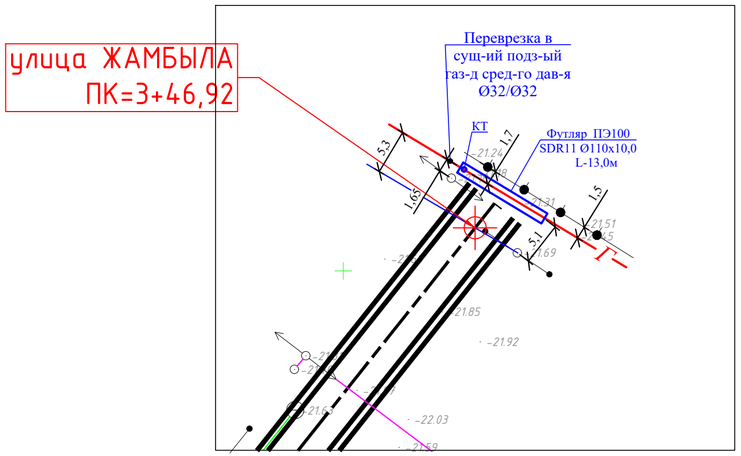

ПРОДОЛЬНЫЙ ПРОФИЛЬ ГАЗОПРОВОДА ПРИ ПЕРЕСЕЧЕНИИ ЧЕРЕЗ АВТОДОРОГУ

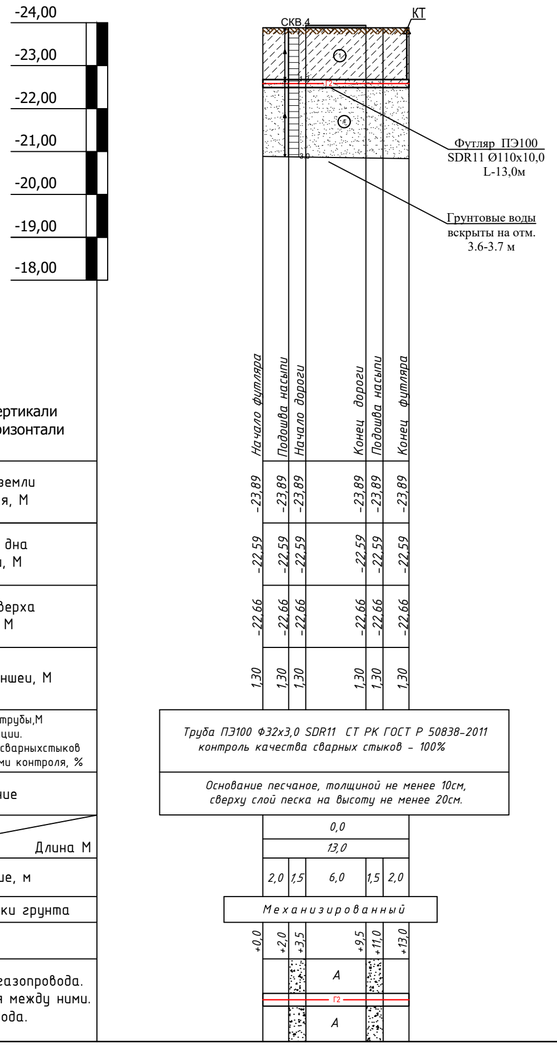

М 1:100 по вертикали
М 1:500 по горизонтали

Отметка земли проектная, М	
Отметка дна траншеи, М	
Отметка верха трубы, М	
Глубина траншеи, М	
Обозначения трубы,М Тип изоляции. Проверка качества сварныхстыков физическими методами контроля, %	
Основание	
Уклон% / Длина М	
Расстояние, м	
Способ разработки грунта	
Пикет	
Схема прокладки газопровода. Узлы и расстояния между ними. Диаметр газопровода.	

Условные обозначения

СКВ-1 — *Номер скважины*
96.86 — *Отметка устья*

(1) Номер инженерно-геологического элемента (ИГЭ)

■ *Место отбора монолита*

Интервал отбора пробы нарушенной структуры

Супесь песчанистая коричневого цвета твердой консистенции (ИГЭ-1)

Песок средней крупности (ИГЭ-4)

КОНТРОЛЬНАЯ ТРУБКА

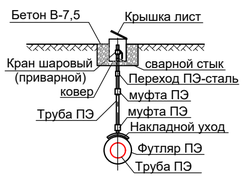

УСЛОВНЫЕ ОБОЗНАЧЕНИЯ

Г2 — Газопровод среднего давления

Футляр на газопроводе

Согласовано

АД	Шевченко	12.18
НВ	Костригина	12.18
ЭО	Кукиев	12.18

Взам. инв. ?

Подп. и дата

Инв. ? подл.

Изм.	Кол.	Лист	№ док.	Подп.	Дата
ГИП:		Биманов			12.18г
Проверил:		Оразалин			12.18г
Разработал:		Курмантаева			12.18г

48/01/11-2020-ГСН

Капитальный ремонт внутрипоселковых дорог и пешеходных дорожок в селе Х. Ергалиев Исатайского района Атырауской области

Внеплощадочные сети газопровода

Стадия	Лист	Листов
РП	5	13

Установка защитного футляра на газопровод среднего давления по ул.Жамбыла (ПК=3+46,92)

ТОО "Регион Строй Проект" г.Актобе

ПЛАН М 1:500

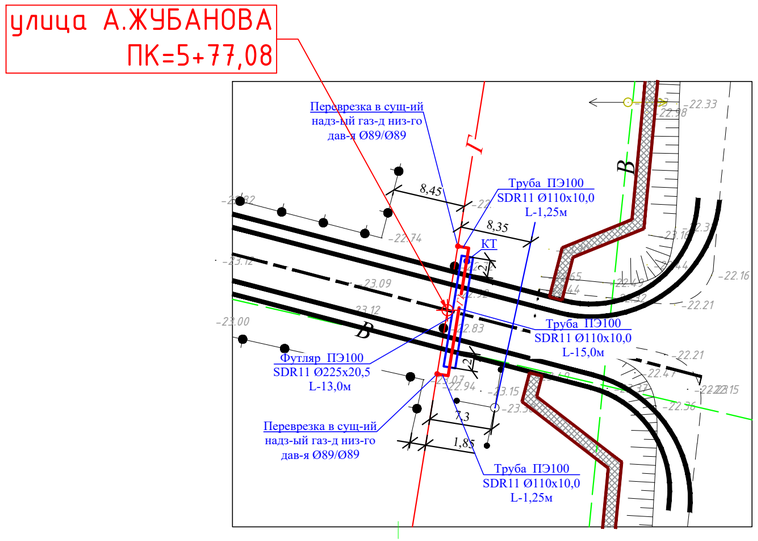

УСЛОВНЫЕ ОБОЗНАЧЕНИЯ

Г2 — Газопровод среднего давления

Футляр на газопроводе

ПРОДОЛЬНЫЙ ПРОФИЛЬ ГАЗОПРОВОДА ПРИ ПЕРЕСЕЧЕНИИ ЧЕРЕЗ АВТОДОРОГУ

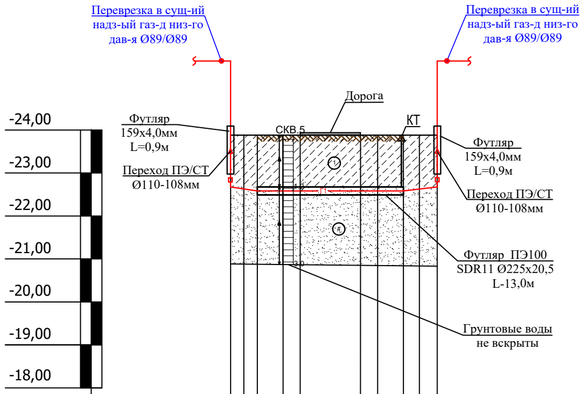

М 1:100 по вертикали
М 1:500 по горизонтали

| | | |

ПЛАН М 1:500

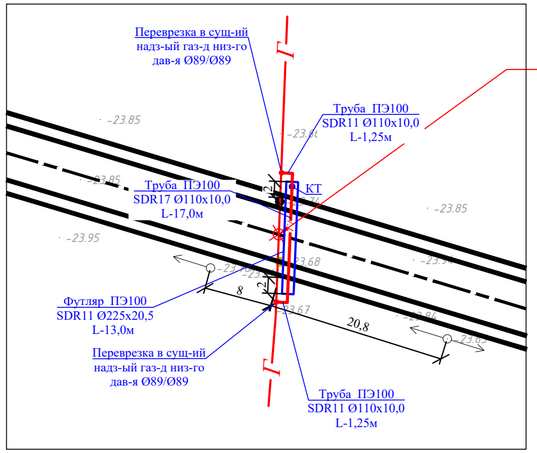

улица А.ЖУБАНОВА
ПК=0+47.15

УСЛОВНЫЕ ОБОЗНАЧЕНИЯ

Г2 — Газопровод среднего давления

Футляр на газопроводе

ПРОДОЛЬНЫЙ ПРОФИЛЬ ГАЗОПРОВОДА ПРИ ПЕРЕСЕЧЕНИИ ЧЕРЕЗ АВТОДОРОГУ

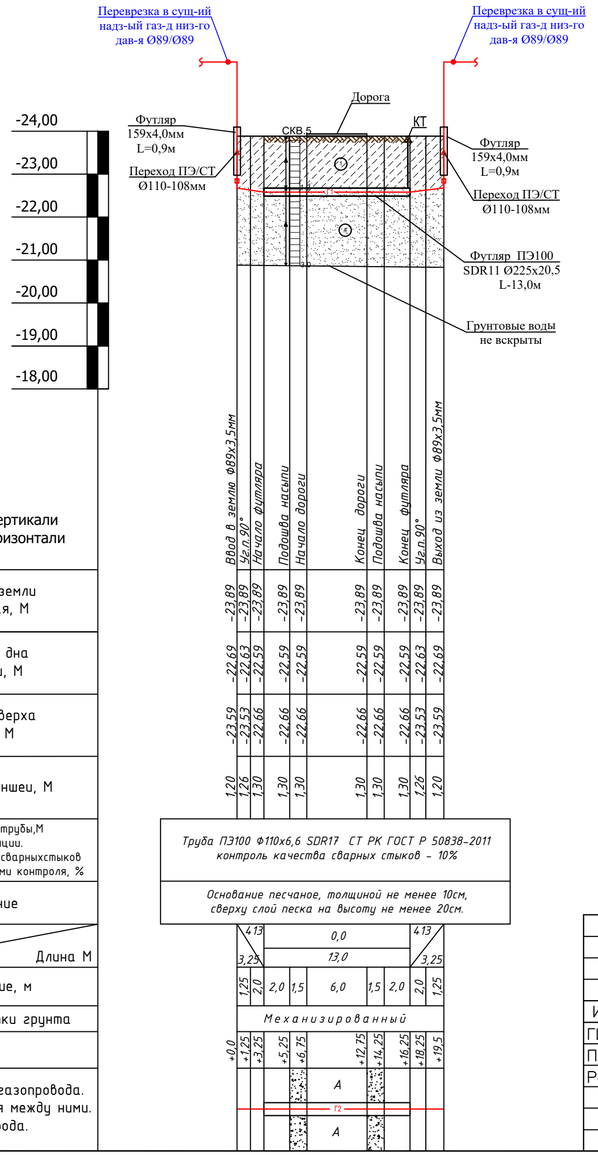

М 1:100 по вертикали
М 1:500 по горизонтали

Отметка земли проектная, М	
Отметка дна траншеи, М	
Отметка верха трубы, М	
Глубина траншеи, М	
Обозначения трубы,М Тип изоляции. Проверка качества сварныхстыков физическими методами контроля, %	
Основание	
Уклон% / Длина М	
Расстояние, м	
Способ разработки грунта	
Пикет	
Схема прокладки газопровода. Узлы и расстояния между ними. Диаметр газопровода.	

Условные обозначения

СКВ-1 / 96.86 — *Номер скважины* / *Отметка устья*

① Номер инженерно-геологического элемента (ИГЭ)

■ *Место отбора монолита*

Интервал отбора пробы нарушенной структуры

Супесь песчанистая коричневого цвета твердой консистенции (ИГЭ-1)

Песок средней крупности (ИГЭ-4)

КОНТРОЛЬНАЯ ТРУБКА

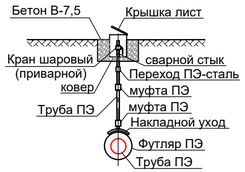

Изм.	Кол. уч.	Лист	№ док.	Подп.	Дата				
ГИП:		Биманов			12.18г	Внеплощадочные сети газопровода	Стадия	Лист	Листов
Проверил:		Оразалин			12.18г		РП	7	13
Разработал:		Курмантаев			12.18г	Установка защитного футляра на газопровод среднего давления по ул.Жубанова, (ПК=0+47,15)	ТОО "Регион Строй Проект" г.Актобе		

1-21/11/2018-ГСН

Капитальный ремонт внутрипоселковых дорог и пешеходных дорожек в селе Х. Ергалиев Исатайского района Атырауской области

Согласовано			
АД	Шевченко	12.18	
НВ	Кострегина	12.18	
ЭО	Кукиев	12.18	

Инв. ? подл. | Подп. и дата | Взам. инв. ?

ПЛАН М 1:500

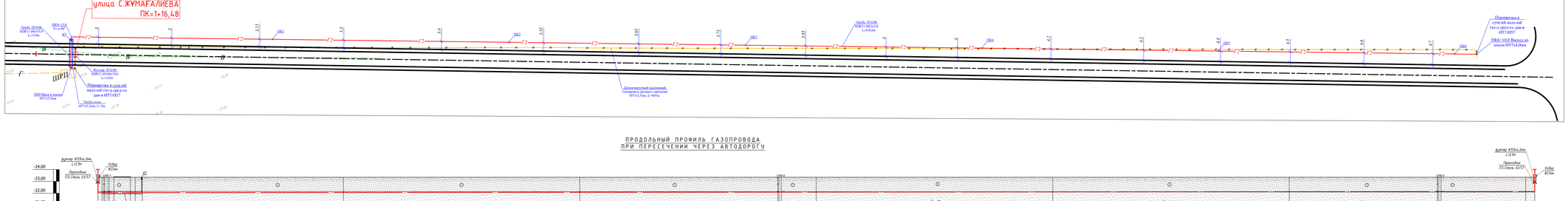

ПРОДОЛЬНЫЙ ПРОФИЛЬ ГАЗОПРОВОДА ПРИ ПЕРЕСЕЧЕНИИ ЧЕРЕЗ АВТОДОРОГУ

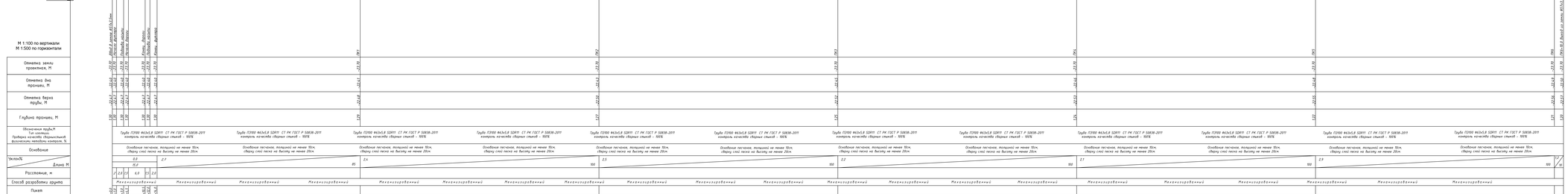

Условные обозначения

- **СКВ-1** / **96.66** — Номер скважины / Отметка устья
- Номер инженерно-геологического элемента (ИГЭ)
- Место отбора монолита
- Интервал отбора пробы нарушенной структуры
- Супесь песчаная коричневая цвета ржавой консистенции (ИГЭ-3)
- Песок средней крупности (ИГЭ-4)

УСЛОВНЫЕ ОБОЗНАЧЕНИЯ

- Г2 — Газопровод среднего давления
- Футляр на газопроводе

КОНТРОЛЬНАЯ ТРУБКА

| | | |

ПЛАН М 1:500

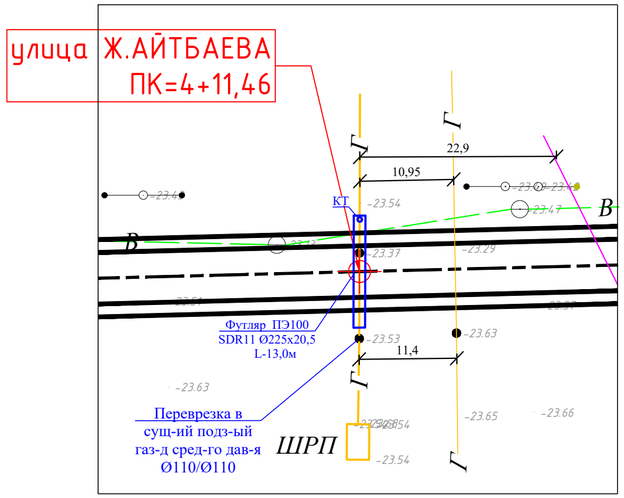

УСЛОВНЫЕ ОБОЗНАЧЕНИЯ

Г2 — Газопровод среднего давления

Футляр на газопроводе

ПРОДОЛЬНЫЙ ПРОФИЛЬ ГАЗОПРОВОДА ПРИ ПЕРЕСЕЧЕНИИ ЧЕРЕЗ АВТОДОРОГУ

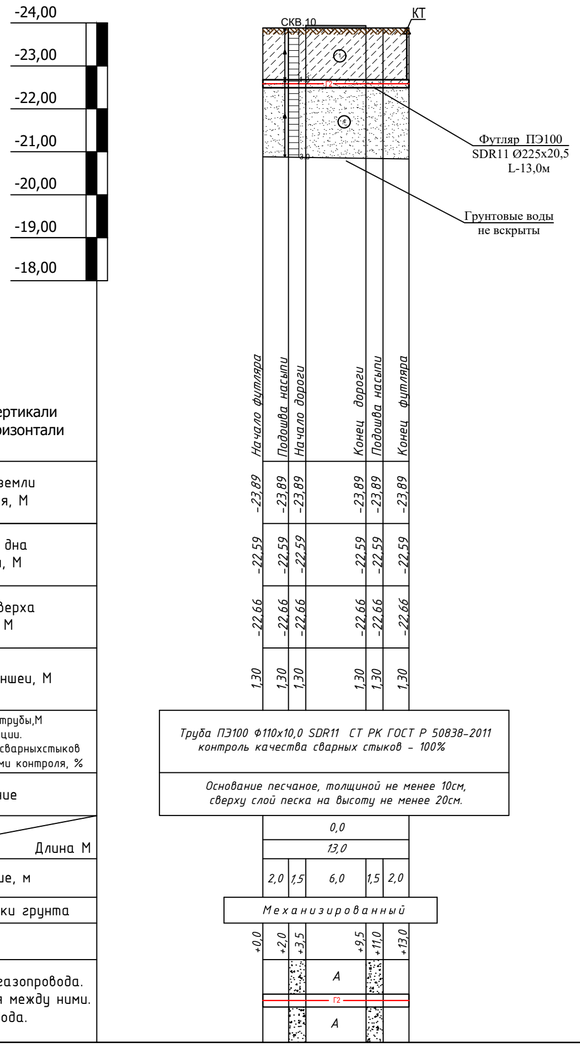

М 1:100 по вертикали
М 1:500 по горизонтали

Отметка земли проектная, М	
Отметка дна траншеи, М	
Отметка верха трубы, М	
Глубина траншеи, М	
Обозначения трубы,М Тип изоляции. Проверка качества сварныхстыков физическими методами контроля, %	
Основание	
Уклон% / Длина М	
Расстояние, м	
Способ разработки грунта	
Пикет	
Схема прокладки газопровода. Узлы и расстояния между ними. Диаметр газопровода.	

Условные обозначения

СКВ-1 — Номер скважины
96.86 — Отметка устья

(1) Номер инженерно-геологического элемента (ИГЭ)

Место отбора монолита

Интервал отбора пробы нарушенной структуры

Супесь песчанистая коричневого цвета твердой консистенции (ИГЭ-1)

(c) Песок средней крупности (ИГЭ-4)

КОНТРОЛЬНАЯ ТРУБКА

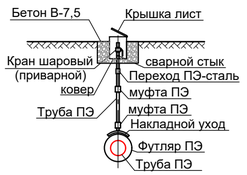

Изм.	Кол. уч.	Лист	№ док.	Подп.	Дата				
						48/01/11-2020-ГСН			
						Капитальный ремонт внутрипоселковых дорог и пешеходных дорожек в селе Х. Ергалиев Исатайского района Атырауской области			
ГИП:		Биманов			12.18г	Внеплощадочные сети газопровода	Стадия	Лист	Листов
Проверил:		Оразалин			12.18г		РП	9	13
Разработал:		Курмантаева			12.18г	Установка защитного футляра на газопровод среднего давления по ул.Ж.Айтбаева, (ПК=4+11,46)	ТОО "Регион Строй Проект" г.Актобе		

Согласовано			
АД	Шевченко		12.18
НВ	Костригина		12.18
ЭО	Кукиев		12.18

Взам. инв. ?

Подп. и дата

Инв. ? подл.

ПЛАН М 1:500

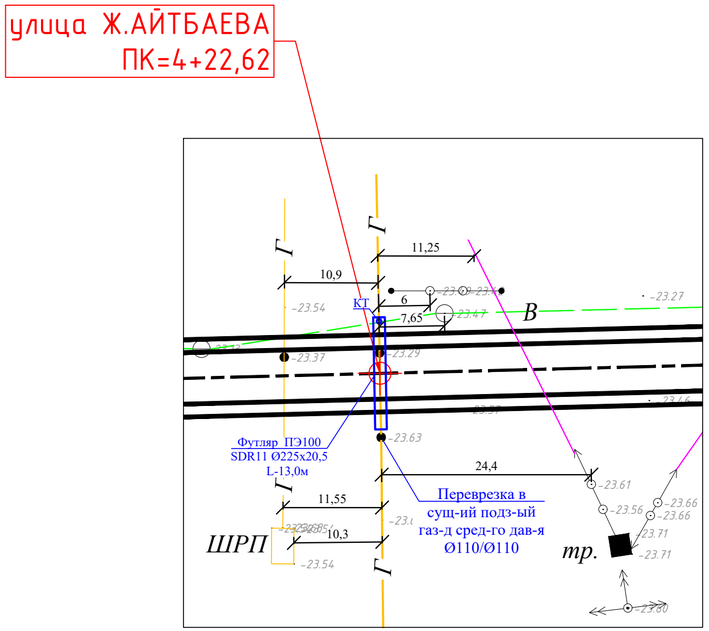

УСЛОВНЫЕ ОБОЗНАЧЕНИЯ

Г2 — Газопровод среднего давления

Футляр на газопроводе

ПРОДОЛЬНЫЙ ПРОФИЛЬ ГАЗОПРОВОДА ПРИ ПЕРЕСЕЧЕНИИ ЧЕРЕЗ АВТОДОРОГУ

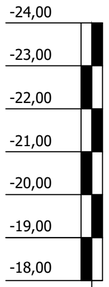

М 1:100 по вертикали
М 1:500 по горизонтали

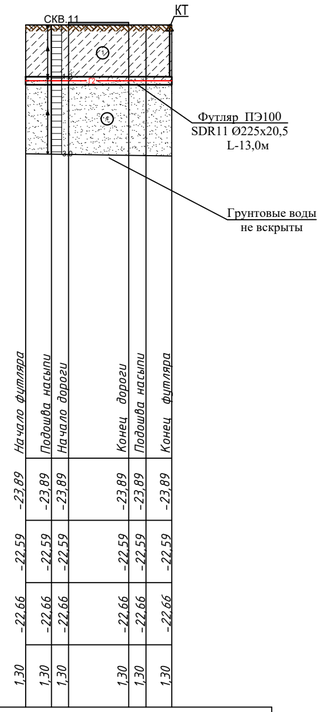

Отметка земли проектная, М	-23,89	-23,89	-23,89	-23,89	-23,89
Отметка дна траншеи, М	-22,59	-22,59	-22,59	-22,59	-22,59
Отметка верха трубы, М	-22,66	-22,66	-22,66	-22,66	-22,66
Глубина траншеи, М	1,30	1,30	1,30	1,30	1,30

Труба ПЭ100 Ф110х10,0 SDR11 СТ РК ГОСТ Р 50838-2011 контроль качества сварных стыков – 100%

Основание песчаное, толщиной не менее 10см, сверху слой песка на высоту не менее 20см.

Обозначения трубы,М
Тип изоляции.
Проверка качества сварныхстыков физическими методами контроля, %

Основание

Уклон% / Длина М

Расстояние, м	0,0	13,0		
	2,0	1,5	6,0	1,5	2,0
Способ разработки грунта	Механизированный				
Пикет	+0,0	+2,0	+3,5	+9,5	+11,0	+13,0
Схема прокладки газопровода. Узлы и расстояния между ними. Диаметр газопровода.			А	Г2	А	

Условные обозначения

СКВ-1 / 96.86 — *Номер скважины / Отметка устья*

Номер инженерно-геологического элемента (ИГЭ)

Место отбора монолита

Интервал отбора пробы нарушенной структуры

Супесь песчанистая коричневого цвета твердой консистенции (ИГЭ-1)

Песок средней крупности (ИГЭ-4)

КОНТРОЛЬНАЯ ТРУБКА

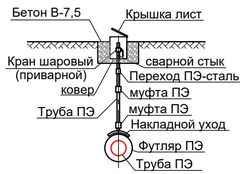

Изм.	Кол. уч.	Лист	№ док.	Подп.	Дата				
						48/01/11-2020-ГСН			
						Капитальный ремонт внутрипоселковых дорог и пешеходных дорожек в селе Х. Ергалиев Исатайского района Атырауской области			
ГИП:		Биманов			12.18г	Внеплощадочные сети газопровода	Стадия	Лист	Листов
Проверил:		Оразалин			12.18г		РП	10	13
Разработал:		Курмантаева			12.18г				
						Установка защитного футляра на газопровод среднего давления по ул.Ж.Айтбаева, (ПК=4+22,62)	ТОО "Регион Строй Проект" г.Актобе		

Согласовано

АД	Шевченко		12.18
НВ	Костригина		12.18
ЭО	Кукиев		12.18

Взам. инв. ?

Подп. и дата

Инв. ? подл.

ПЛАН М 1:500

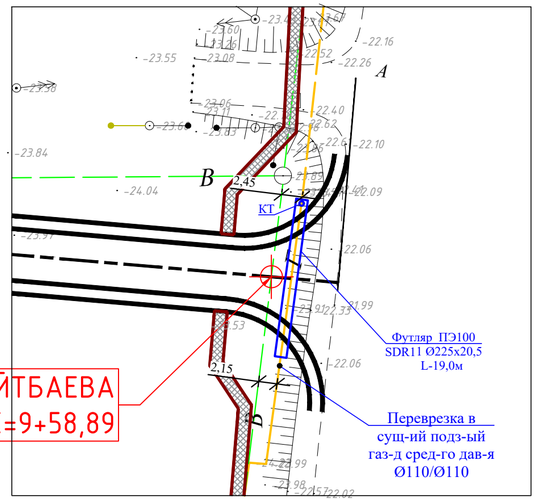

УСЛОВНЫЕ ОБОЗНАЧЕНИЯ

Г2 — Газопровод среднего давления

Футляр на газопроводе

ПРОДОЛЬНЫЙ ПРОФИЛЬ ГАЗОПРОВОДА ПРИ ПЕРЕСЕЧЕНИИ ЧЕРЕЗ АВТОДОРОГУ

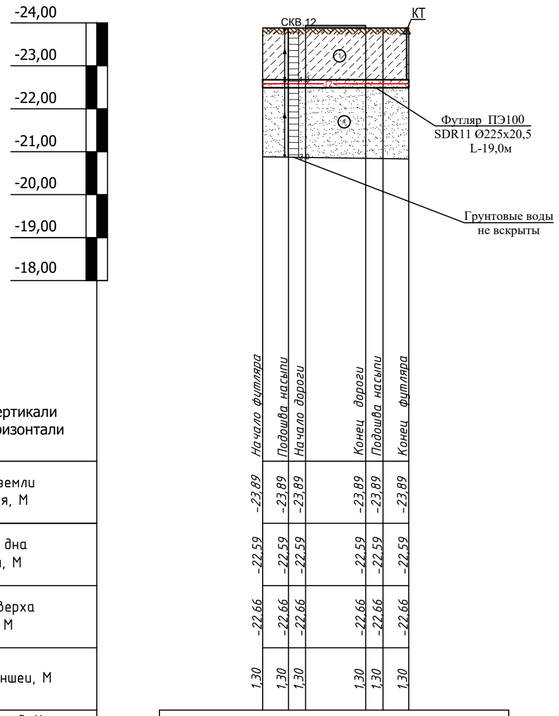

М 1:100 по вертикали
М 1:500 по горизонтали

Отметка земли проектная, М	-23,89	-23,89	-23,89	-23,89	-23,89	-23,89
Отметка дна траншеи, М	-22,59	-22,59	-22,59	-22,59	-22,59	-22,59
Отметка верха трубы, М	-22,66	-22,66	-22,66	-22,66	-22,66	-22,66
Глубина траншеи, М	1,30	1,30	1,30	1,30	1,30	1,30
Обозначения трубы,М Тип изоляции. Проверка качества сварныхстыков физическими методами контроля, %	Труба ПЭ100 Ф110х10,0 SDR11 СТ РК ГОСТ Р 50838-2011 контроль качества сварных стыков – 100%					
Основание	Основание песчаное, толщиной не менее 10см, сверху слой песка на высоту не менее 20см.					
Уклон% / Длина М	0,0 / 19,0					
Расстояние, м	2,0	1,5	12,0	1,5	2,0	
Способ разработки грунта	Механизированный					
Пикет	+0,0	+2,0	+3,5	+9,5	+11,0	+13,0
Схема прокладки газопровода. Узлы и расстояния между ними. Диаметр газопровода.			А			
			Г2			
			А			

Условные обозначения

СКВ-1 / 96.86 — Номер скважины / Отметка устья

① Номер инженерно-геологического элемента (ИГЭ)

■ Место отбора монолита

Интервал отбора пробы нарушенной структуры

Супесь песчанистая коричневого цвета твердой консистенции (ИГЭ-1)

Ⓒ Песок средней крупности (ИГЭ-4)

КОНТРОЛЬНАЯ ТРУБКА

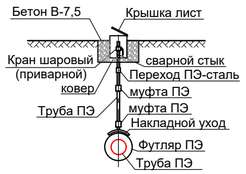

Изм.	Кол. уч.	Лист	№ док.	Подп.	Дата
ГИП:		Биманов			12.18г
Проверил:		Оразалин			12.18г
Разработал:		Курмантаева			12.18г

48/01/11-2020-ГСН

Капитальный ремонт внутрипоселковых дорог и пешеходных дорожек в селе Х. Ергалиев Исатайского района Атырауской области

Внеплощадочные сети газопровода

Стадия	Лист	Листов
РП	11	13

Установка защитного футляра на газопровод среднего давления по ул.Ж.Айтбаева, (ПК=9+58,89)

ТОО "Регион Строй Проект" г.Актобе

Согласовано

АД	Шевченко		12.18
НВ	Костригина		12.18
ЭО	Кукиев		12.18

Взам. инв. ?

Подп. и дата

Инв. ? подл.

Ковер для футляра выхода из земли

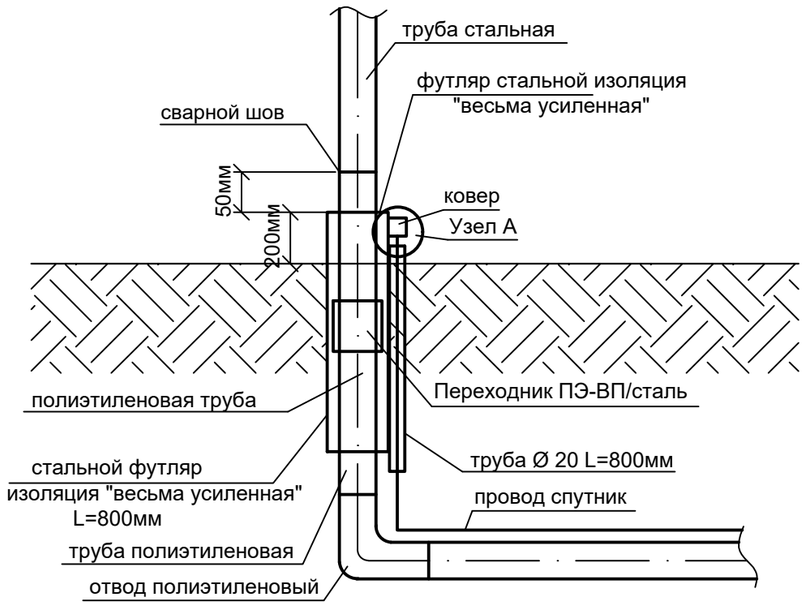

Спецификация

Марка	Обозначение	Наименование	Ед.изм.	Кол.	Вес,кг
1	ГОСТ 10704-91	Стальная труба Ø57х3,0мм L=0,05м	шт.	1	0,2
2	ГОСТ 19903-74	Сталь листовая горячекатанная Ø70мм, толщиной 5мм	кг	0,191	0,191
3	ГОСТ 7798-70	Болт М6	шт.	1	0,0051
4	ГОСТ 5915-70	Гайка М6	шт.	1	0,0024
5	ГОСТ 3262-75	Стальная труба Ø15х2,5мм L=0,8м	шт.	1	0,93
6	ГОСТ 6323-79	Алюминиевый провод Ø2,5 кв.мм	п.м.	1,0	-

Узел А

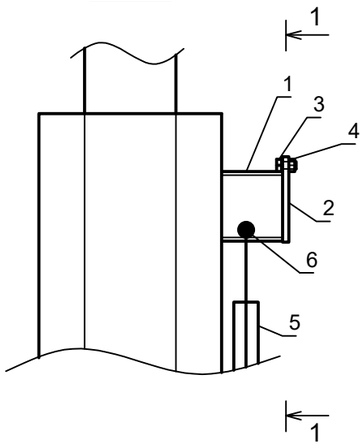

1-1

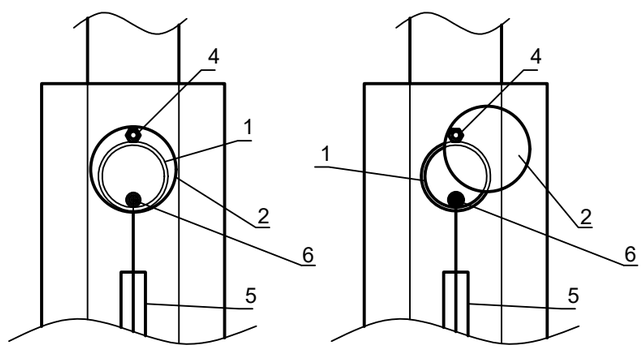

Согласовано

АД	Шевченко	12.18
НВ	Костригина	12.18
ЭО	Кукиев	12.18

Взам. инв. ?

Подп. и дата

Инв. ? подл.

Изм.	Кол.	Лист	№ док.	Подп.	Дата	48/01/11-2020-ГСН		
						Капитальный ремонт внутрипоселковых дорог и пешеходных дорожок в селе Х. Ергалиев Исатайского района Атырауской области		
ГИП:		Биманов			12.18г	Внеплощадочные сети газопровода	Стадия	Лист	Листов
Проверил:		Оразалин			12.18г		РП	12	13
Разработал:		Курмантаев			12.18г				
						Ковер для футляра выхода из земли.	ТОО "Регион Строй Проект" г.Актобе		

КОВЕР ПОД КОНТРОЛЬНУЮ ТРУБКУ

СЕЧЕНИЕ 1–1

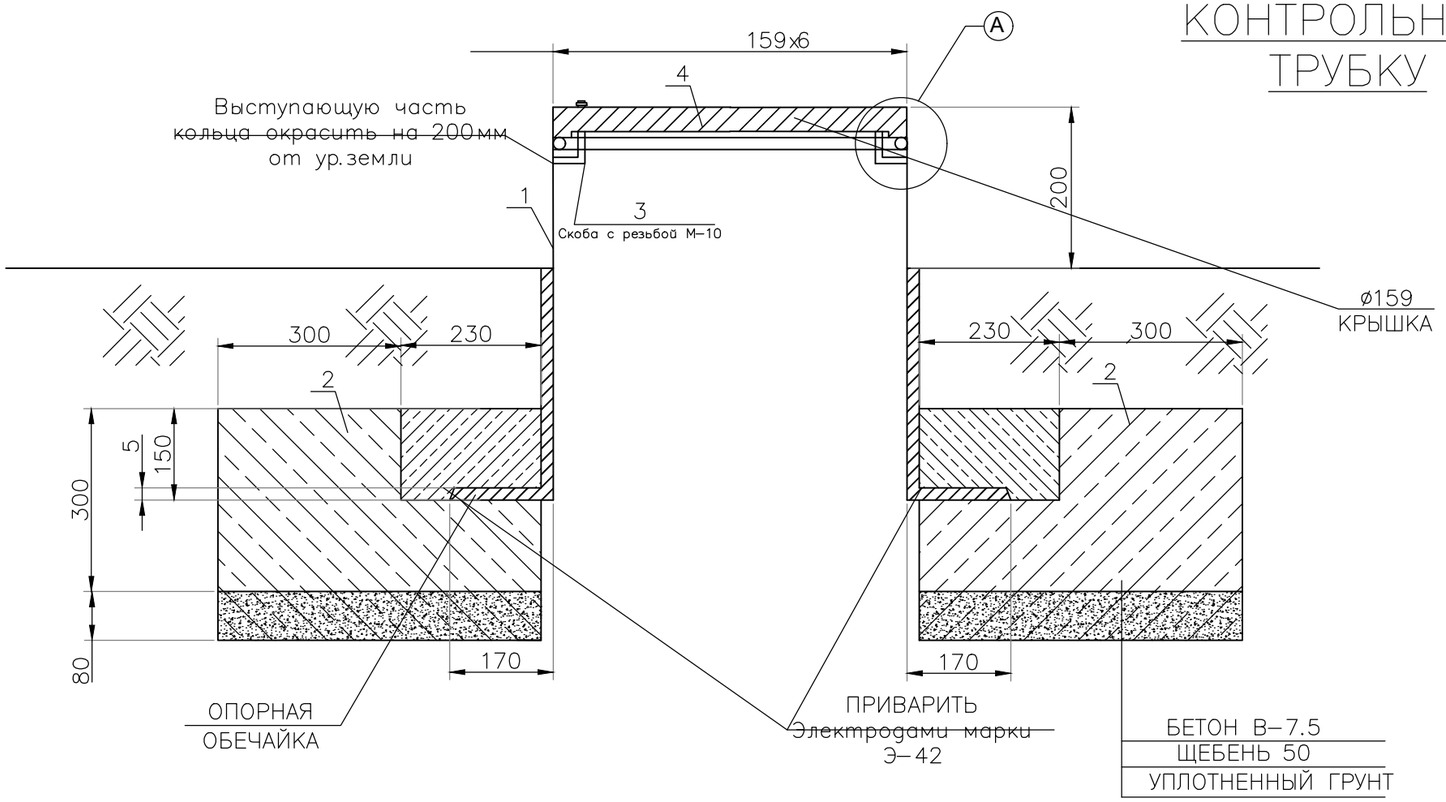

УЗЕЛ–А

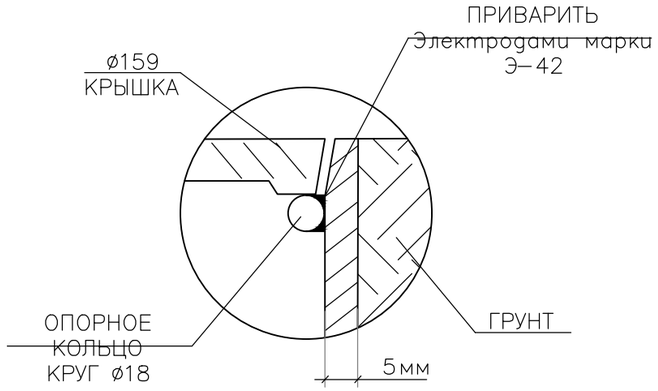

ПЛАН КРЫШКИ

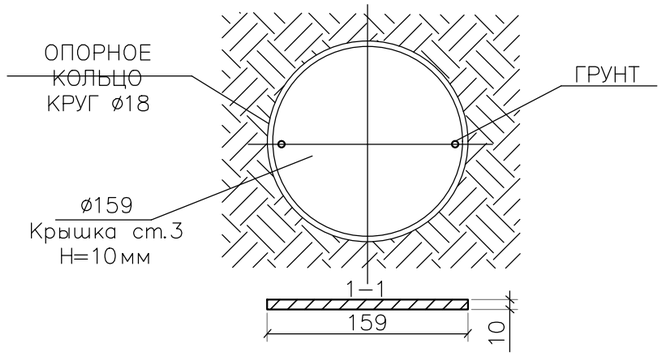

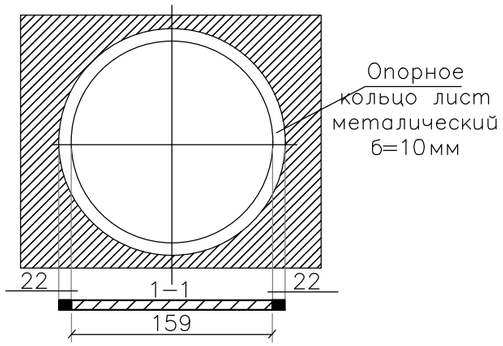

СПЕЦИФИКАЦИЯ МАТЕРИАЛОВ

№ поз.	Наименование	Кол-во	Масса, ед., кг	Всего кг
1	Труба Ф159 L=1м	1 шт.	17,8100	17,8100
2	Бетон В-7.5	1 шт.	0.051м³	0.051м³
3	Скоба с резьбой М-10	1 шт.		
4	Крышка лист Ф159х5мм	1 шт.	0.78м²	0.78м²
5	Опорное кольцо лист металл. Ф8мм L=0/25м	1 шт.	0,1000	0,1000

Согласовано

АД	Шевченко	12.18
НВ	Костригина	12.18
ЭО	Кукиев	12.18

Взам. инв. ?

Подп. и дата

Инв. ? подл.

Изм.	Кол. уч.	Лист	№ док.	Подп.	Дата	48/01/11-2020-ГСН
ГИП:		Биманов			12.18г	Капитальный ремонт внутрипоселковых дорог и пешеходных дорожек в селе Х. Ергалиев Исатайского района Атырауской области
Проверил:		Оразалин			12.18г	Внеплощадочные сети газопровода
Разработал:		Курмантаева			12.18г	Стадия: РП; Лист: 13; Листов: 13
						Ковер под контрольную трубку
						ТОО "Регион Строй Проект" г.Актобе

Поз.	Наименование и техническая характеристика	Тип, марка, обозначение документа, опорного листа	Код продукции	Поставщик	Ед. изме-рения	Кол.	Масса 1 ед., кг	Примечание
Газопровод среднего давления улица У.САБЫРОВА (ПК=1+62,85)								
1	Футляр ПЭ100 Ø110х10,0 SDR11	ГОСТ 18599-2001			п.м	13	3,18	
2	Контрольная трубка Ø32х2,4мм	ГОСТ 3262-75			шт.	1	0,717	
3	Муфта Ø32мм	ГОСТ Р 52779-2007			шт.	2	0,2	
4	Накладной уход Ø110/Ø32мм	ГОСТ Р 52779-2007			шт.	1	0,56	
5	Ковер Ø159мм	См. лист-13			шт.	1	-	
6	Кран шаровый (приварной) Ø32мм	ГОСТ 9544-2005			шт.	1	2,2	
7	Переход ПЭ/СТ Ø32-25мм	ГОСТ Р 52779-2007			шт.	1	2,72	
8	Сигнальная лента				м	13		
9	Песчаная подушка				$м^3$	1		
Газопровод низкого давления улица А.ИМАНОВА (ПК=0+80,17)								
1	Футляр ПЭ100 Ø160х14,6 SDR11	ГОСТ 18599-2001			п.м	13	6,75	
2	Контрольная трубка Ø32х2,4мм	ГОСТ 3262-75			шт.	1	0,717	
3	Муфта Ø32мм	ГОСТ Р 52779-2007			шт.	2	0,2	
4	Накладной уход Ø160/Ø32мм	ГОСТ Р 52779-2007			шт.	1	0,56	
5	Ковер Ø159мм	См. лист-13			шт.	1	-	
6	Кран шаровый (приварной) Ø32мм	ГОСТ 9544-2005			шт.	1	2,2	
7	Переход ПЭ/СТ Ø32-25мм	ГОСТ Р 52779-2007			шт.	1	2,72	
8	Сигнальная лента				м	13		
9	Песчаная подушка				$м^3$	1		

						48/01/11-2020-ГСН		
Изм.	Кол.	Лист	№ док.	Подп.	Дата	Капитальный ремонт внутрипоселковых дорог и пешеходных дорожек в селе Х. Ергалиев Исатайского района Атырауской области		
ГИП:		Биманов			12.18г	Внеплощадочные сети газопровода	Стадия	Лист	Листов
Проверил:		Оразалин			12.18г		РП	1	6
Разработал:		Курмантаев			12.18г				
						Спецификация	ТОО "Регион Строй Проект" г.Актобе		

Поз.	Наименование и техническая характеристика	Тип, марка, обозначение документа, опорного листа	Код продукции	Поставщик	Ед. изме-рения	Кол.	Масса 1 ед., кг	Примечание
Газопровод среднего давления улица ЖАМБЫЛА (ПК=0+19,33)								
1	Футляр ПЭ100 Ø110х10,0 SDR11	ГОСТ 18599-2001			п.м	13	3,18	
2	Контрольная трубка Ø32х2,4мм	ГОСТ 3262-75			шт.	1	0,717	
3	Муфта Ø32мм	ГОСТ Р 52779-2007			шт.	2	0,2	
4	Накладной уход Ø110/Ø32мм	ГОСТ Р 52779-2007			шт.	1	0,56	
5	Ковер Ø159мм	См. лист-13			шт.	1	-	
6	Кран шаровый (приварной) Ø32мм	ГОСТ 9544-2005			шт.	1	2,2	
7	Переход ПЭ/СТ Ø32-25мм	ГОСТ Р 52779-2007			шт.	1	2,72	
8	Сигнальная лента				м	13		
9	Песчаная подушка				$м^3$	1		
Газопровод среднего давления улица ЖАМБЫЛА (ПК=3+46,92)								
1	Футляр ПЭ100 Ø110х10,0 SDR11	ГОСТ 18599-2001			п.м	13	3,18	
2	Контрольная трубка Ø32х2,4мм	ГОСТ 3262-75			шт.	1	0,717	
3	Муфта Ø32мм	ГОСТ Р 52779-2007			шт.	2	0,2	
4	Накладной уход Ø110/Ø32мм	ГОСТ Р 52779-2007			шт.	1	0,56	
5	Ковер Ø159мм	См. лист-13			шт.	1	-	
6	Кран шаровый (приварной) Ø32мм	ГОСТ 9544-2005			шт.	1	2,2	
7	Переход ПЭ/СТ Ø32-25мм	ГОСТ Р 52779-2007			шт.	1	2,72	
8	Сигнальная лента				м	13		
9	Песчаная подушка				$м^3$	1		

Поз.	Наименование и техническая характеристика	Тип, марка, обозначение документа, опорного листа	Код продукции	Поставщик	Ед. изме-рения	Кол.	Масса 1 ед., кг	Примечание
Газопровод среднего давления улица А.ЖУБАНОВА (ПК=5+77,08)								
1	Труба стальная Ø89х4,0мм	ГОСТ 10705-80			п.м	5	8,39	
2	Отвод 90° Ø89мм	ГОСТ 17378-2001			шт.	2	2,72	
3	Переход стальной Ø108-89мм	ГОСТ 17378-2001			шт.	2	2,72	
4	Труба ПЭ100 Ø110х10,0 SDR11	СТ РК ГОСТ Р 50838-2011			п.м	19,5	3,18	
5	Переходник ПЭ/СТ Ø110-108мм	ГОСТ Р 52779-2007			шт.	2	2,72	
6	Отвод 90° Ø110мм	ГОСТ Р 52779-2007			шт.	4	2,72	
7	Футляр ПЭ100 Ø225х20,5 SDR11	ГОСТ 18599-2001			п.м	13	13,3	
8	Футляр стальной на выходе из земли Ø159х4,0мм, L=0,9м	ГОСТ 10705-80			шт.	2	0,717	
9	Ковер Ø57мм на футляре выход из земли	См. лист-11			шт.	2	0,717	
10	Контрольная трубка Ø32х2,4мм	ГОСТ 3262-75			шт.	1	0,717	
11	Муфта Ø110мм	ГОСТ Р 52779-2007			шт.	2	0,2	
12	Муфта Ø32мм	ГОСТ Р 52779-2007			шт.	2	0,2	
13	Накладной уход Ø225/Ø32мм	ГОСТ Р 52779-2007			шт.	1	0,56	
14	Ковер Ø159мм	См. лист-13			шт.	1	-	
15	Кран шаровый (приварной) Ø32мм	ГОСТ 9544-2005			шт.	1	2,2	
16	Переход ПЭ/СТ Ø32-25мм	ГОСТ Р 52779-2007			шт.	1	2,72	
17	Алюминиевый провод Ø 2,5кв.мм.	ГОСТ 6323-79			п.м	20,0	0,00675	
18	Сигнальная лента				м	17,5		
19	Песчаная подушка				$м^3$	1,3		
Газопровод среднего давления улица А.ЖУБАНОВА (ПК=0+47,15)								
1	Труба стальная Ø89х4,0мм	ГОСТ 10705-80			п.м	5	8,39	
2	Отвод 90° Ø89мм	ГОСТ 17378-2001			шт.	2	2,72	
3	Переход стальной Ø108-89мм	ГОСТ 17378-2001			шт.	2	2,72	
4	Труба ПЭ100 Ø110х10,0 SDR11	СТ РК ГОСТ Р 50838-2011			п.м	19,5	3,18	
5	Переходник ПЭ/СТ Ø110-108мм	ГОСТ Р 52779-2007			шт.	2	2,72	

Поз.	Наименование и техническая характеристика	Тип, марка, обозначение документа, опорного листа	Код продукции	Поставщик	Ед. изме-рения	Кол.	Масса 1 ед., кг	Примечание
6	Отвод 90° Ø110мм	ГОСТ Р 52779-2007			шт.	4	2,72	
7	Футляр ПЭ100 Ø225х20,5 SDR11	СТ РК ГОСТ Р 50838-2011			п.м	13	13,3	
8	Футляр стальной на выходе из земли Ø159х4,0мм, L=0,9м	ГОСТ 10705-80			шт.	2	0,717	
9	Ковер Ø57мм на футляре выход из земли	См. лист-11			шт.	2	0,717	
10	Контрольная трубка Ø32х2,4мм	ГОСТ 3262-75			шт.	1	0,717	
11	Муфта Ø110мм	ГОСТ Р 52779-2007			шт.	2	0,2	
12	Муфта Ø32мм	ГОСТ Р 52779-2007			шт.	2	0,2	
13	Накладной уход Ø225/Ø32мм	ГОСТ Р 52779-2007			шт.	1	0,56	
14	Ковер Ø159мм	См. лист-13			шт.	1	-	
15	Кран шаровый (приварной) Ø32мм	ГОСТ 9544-2005			шт.	1	2,2	
16	Переход ПЭ/СТ Ø32-25мм	ГОСТ Р 52779-2007			шт.	1	2,72	
17	Алюминиевый провод Ø 2,5кв.мм.	ГОСТ 6323-79			п.м	20,0	0,00675	
18	Сигнальная лента				м	17,5		
19	Песчаная подушка				$м^3$	1,3		
Газопровод среднего давления улица С.ЖУМАГАЛИЕВА (ПК=1+16,48)								
1	Труба стальная Ø57х4,0мм	ГОСТ 10705-80			п.м	5	5,23	
2	Отвод 90° Ø57мм	ГОСТ 17378-2001			шт.	2	0,5	
3	Труба ПЭ100 Ø63х5,8 SDR11	СТ РК ГОСТ Р 50838-2011			п.м	613	1,05	
4	Отвод 90°, ПЭ Ø63мм	ГОСТ Р 52779-2007			шт.	3	0,2	
5	Муфта ПЭ Ø63мм	СТ РК ГОСТ Р 50838-2011			п.м	13	13,3	
6	Футляр стальной на выходе из земли Ø159х4,0мм, L=0,9м	ГОСТ 10705-80			шт.	2	0,717	
7	Ковер Ø57мм на футляре выход из земли	См. лист-11			шт.	2	0,717	
8	Контрольная трубка Ø32х2,4мм	ГОСТ 3262-75			шт.	1	0,717	
9	Муфта Ø32мм	ГОСТ Р 52779-2007			шт.	2	0,2	
10	Накладной уход Ø160/Ø32мм	ГОСТ Р 52779-2007			шт.	1	0,56	
11	Ковер Ø159мм	См. лист-12			шт.	1	-	

Поз.	Наименование и техническая характеристика	Тип, марка, обозначение документа, опорного листа	Код продукции	Поставщик	Ед. изме-рения	Кол.	Масса 1 ед., кг	Примечание
12	Кран шаровый (приварной) Ø32мм	ГОСТ 9544-2005			шт.	1	2,2	
13	Переход ПЭ/СТ Ø63-57мм	ГОСТ Р 52779-2007			шт.	2	1,78	
14	Переход ПЭ/СТ Ø32-25мм	ГОСТ Р 52779-2007			шт.	1	0,68	
15	Сигнальная лента				м	614		
16	Песчаная подушка				$м^3$	50		
17	Футляр ПЭ100 Ø160х14,6 SDR11	ГОСТ 18599-2001			п.м	13	6,75	
18	Алюминиевый провод Ø 2,5кв.мм.	ГОСТ 6323-79			п.м	625	0,00675	
Газопровод среднего давления улица Ж.АЙТБАЕВА (ПК=4+11,46)								
1	Футляр ПЭ100 Ø225х20,5 SDR11	ГОСТ 18599-2001			п.м	13	13,3	
2	Контрольная трубка Ø32х2,4мм	ГОСТ 3262-75			шт.	1	0,717	
3	Муфта Ø32мм	ГОСТ Р 52779-2007			шт.	2	0,2	
4	Накладной уход Ø225/Ø32мм	ГОСТ Р 52779-2007			шт.	1	0,56	
5	Ковер Ø159мм	См. лист-13			шт.	1	-	
6	Кран шаровый (приварной) Ø32мм	ГОСТ 9544-2005			шт.	1	2,2	
7	Переход ПЭ/СТ Ø32-25мм	ГОСТ Р 52779-2007			шт.	1	2,72	
8	Сигнальная лента				м	13		
9	Песчаная подушка				$м^3$	1		

Поз.	Наименование и техническая характеристика	Тип, марка, обозначение документа, опорного листа	Код продукции	Поставщик	Ед. изме-рения	Кол.	Масса 1 ед., кг	Примечание
Газопровод среднего давления улица Ж.АЙТБАЕВА (ПК=4+22,62)								
1	Футляр ПЭ100 Ø225х20,5 SDR11	ГОСТ 18599-2001			п.м	13	13,3	
2	Контрольная трубка Ø32х2,4мм	ГОСТ 3262-75			шт.	1	0,717	
3	Муфта Ø32мм	ГОСТ Р 52779-2007			шт.	2	0,2	
4	Накладной уход Ø225/Ø32мм	ГОСТ Р 52779-2007			шт.	1	0,56	
5	Ковер Ø159мм	См. лист-13			шт.	1	-	
6	Кран шаровый (приварной) Ø32мм	ГОСТ 9544-2005			шт.	1	2,2	
7	Переход ПЭ/СТ Ø32-25мм	ГОСТ Р 52779-2007			шт.	1	2,72	
8	Сигнальная лента				м	13		
9	Песчаная подушка				$м^3$	1		
Газопровод среднего давления улица Ж.АЙТБАЕВА (ПК=9+58,89)								
1	Футляр ПЭ100 Ø225х20,5 SDR11	ГОСТ 18599-2001			п.м	19	13,3	
2	Контрольная трубка Ø32х2,4мм	ГОСТ 3262-75			шт.	1	0,717	
3	Муфта Ø32мм	ГОСТ Р 52779-2007			шт.	2	0,2	
4	Накладной уход Ø225/Ø32мм	ГОСТ Р 52779-2007			шт.	1	0,56	
5	Ковер Ø159мм	См. лист-13			шт.	1	-	
6	Кран шаровый (приварной) Ø32мм	ГОСТ 9544-2005			шт.	1	2,2	
7	Переход ПЭ/СТ Ø32-25мм	ГОСТ Р 52779-2007			шт.	1	2,72	
8	Сигнальная лента				м	19		
9	Песчаная подушка				$м^3$	1,5		