Приложение 1

к приказу Министра индустрии и инфраструктурного развития Республики Казахстан от 9 августа 2019 №632

Утвержден
приказом Министра
по инвестициям и развитию
Респулблики Казахстан
от 24 апреля 2017 года
№ 234
Форма

Акт приемки объекта в эксплуатацию

«22» октября 2020 года

Заказчик **КГУ «Отдел строительства, архитектуры и градостроительства акимата Амангельдинского района» Костанайская область, Амангельдинский район, с.Амангельды, ул.Майлина №14. E-mail: Amangeldy-stroi@, тел:8(71440) 21202**

фамилия, имя, отчество (при наличии) – для физических лиц, наименование организации – для юридических лиц, почтовый индекс, область, город, район, населенный пункт, наименование улицы, номер дома/здания (стационарного помещения)

на основании:

Декларации о соответствии **от 15 октября 2020 года г.Аркалык, ул. Ш.Жанибека, 72. Государственная лицензия I категории КСЛ №II-0934 от 15.11.2000года. Муканов Абай Куспанович директор ТОО «Алюминстрой»**

дата декларации, наименование подрядной (генподрядной) организации, фамилия, имя, отчество (при наличии) руководителя, юридический адрес

Заключения о качестве строительно-монтажных работ **от 15 октября 2020 года. ТОО «СТРОИЙНТЕГРАЦИЯ» город Алматы, пр.Аль-Фараби 15, БЦ «Нурлы Тау» блок 43 тел. 8(727) 311-53-38, Баженов Асет Маралович, Атестат эксперта осуществляющего экспертные работы и инжиринговые услуги в сфере архитектурной, градостроительной и строительной деятельности №KZ10VJE00049293 от 13.09.2019 г., №KZ43VJE00022121 от 18.01.2017 г., №KZ91VJE00023003 от 20.02.2017 г. №KZ87VJE00021523 от 20.12.2016 г.**

дата заключения, наименование организации, фамилия, имя, отчество (при наличии) экспертов технического надзора, № и дата получения аттестатов

Заключения о соответствии выполненных работ проекту **от 15 октября 2020 года. ТОО «ПИП «Костанайводпроект» директор Шелудько В.П., Эксперт по авторскому надзору Кочин Владимир Фёдорович аттестат эксперта авторского надзора № KZ94VJE00024016 от 15.03.2017 г.**

дата заключения, наименование организации, фамилия, имя, отчество (при наличии) экспертов авторского надзора, № и дата получения аттестатов

произведя осмотр готовности предъявленного подрядчиком (генеральным подрядчиком) к приемке в эксплуатацию объекта: «**Водоснабжения села Кабырга Амангельдинского района Костанайской области»**

наименование объекта и вид строительства (новое, расширение, реконструкция, техническое перевооружение, модернизация, капитальный ремонт)

по адресу **Костанайская область, Амангельдинский район, с.Амангельды**

(область, район, населенный пункт, микрорайон, квартал, улица, номер дома (корпуса)

проверив комплектность исполнительной технической документации подтверждает что:

1. Строительство объекта осуществлено на основании:

1) «___»

_____20_____№_____

Документ, подтверждающий наступление юридических фактов (юридических составов) на основании которых возникают, изменяются или прекращаются права на земельный участок, в том числе договоры, решения судов, правовые акты исполнительных органов, свидетельство о праве на наследство, передаточный акт или разделительный баланс при реорганизации негосударственных юридических лиц, владеющих земельным участком на праве собственности или выкупивших право на временного возмездого землепользавания (аренды).

либо решения о реконструкции (перепланировке, переоборудовании) помещений (отдельных частей) существующих зданий **от "11" июля 2019 года №118 Постановление акима Амангельдинского района Костанайской области**

наименование органа вынесшего решение

2) талона о приеме уведомления о начале или прекращении осуществления деятельности или определенных действий **ГУ «Управление государственного архитектурно – стоительного контроля акимата по Костанайской области» № KZ 49REA00176818 от 01 июня 2020 года.**

наименование органа принявшего уведомление, дата выдачи талона

3) проекта (проектно-сметной документации)

ТОО «ПИП «Костанайводпроект», заказ: 70.2-16/32

наименование проектной организации, номер проекта

утвержденного(й) приказом **Руководитель КГУ «Отдел жилищно-коммунального хозяйства, пассажирского транспорта и автомобильных дорог акимата Амангельдинского района» Каирбеков Руслан Муратович приказ № 61 от 18.12.2019 г**

наименование организации утвердившей (переутвердившей) проект и дата утверждения

2. Строительно-монтажные работы осуществлены в сроки:

начало работ 1 июнь 2020 года;

месяц, год

окончание работ 22 октябрь 2020 года;

месяц, год

при продолжительности строительства, месяц:

по норме или по проекту организации строительства, месяц: 5(пять) месяцев ;

фактически, месяц: 5 (пять) месяцев;

3. Объект (комплекс) имеет следующие основные технико-экономические показатели (мощность, производительность, производственная площадь, протяженность, вместимость, объем, пропускная способность, провозная способность, число рабочих мест

и тому подобное, заполняется по всем объектам (кроме жилых домов) в единицах измерения соответственно целевой продукции или основным видам услуг):

Мощность, производительность и так далее	Единица измерения	По проекту		Фактически	
		общая (с учетом ранее принятых)	в том числе пускового комплекса или очереди	общая (с учетом ранее принятых)	в том числе пускового комплекса или очереди
Мощность предприятия, годовой выпуск продукции в натуральном выражении- на 2019 год	.м3 в сут	7,86		7,86	
Общая площадь водозабора	га	0,26775		0,26775	
Коэфициент застройки площадки водозабора		5,9		5,9	
Общая площадь ЛСО	га	0,09		0,09	
Коэфициент застройки площадки ЛСО		3,68		3,68	
Общая протяженность по водопроводному сети по с.Кабырга в т.ч.	км	2,711		2,711	
водовод	км	2,7		2,7	
Внутриплощадочные сети	м	0,006		0,006	
канализация	м	0,005		0,005	
Нормативная трудоемкость	чел-час	9580,77		9580,77	
Продолжительность реконструкции	Месяц.	5		5	

Выпуск продукции (оказания услуг), предусмотренной проектом в объеме, соответствующем нормам освоения проектных мощностей в начальный период ;

факт начала выпуска продукции с указанием объема

Жилой дом имеет следующие показатели:

Показатели	Единица измерения	По проекту	Фактически
Общая площадь	метр в квадрате (далее – $м^2$)		
Число этажей	этаж		
Общий строительный объем	метр в кубе (далее – $м^3$)		
В том числе подземной части	$м^3$		
Площадь встроенных, встроенно-пристроенных и пристроенных помещений	$м^2$		

Показатели	По проекту			Фактически		
	число квартир	площадь квартир, м^2		число квартир	площадь квартир, м^2	
		общая	жилая		общая	жилая
Всего квартир, в том числе:						
однокомнатных						
двухкомнатных						
трехкомнатных						
четырехкомнатных и более						

4. Технологические и архитектурно-строительные решения по объекту характеризуются следующими данными:

Технологические решения

В систему водоснабжения села Кабырга входят следующие сооружения : поверхностный водозабор с насосной станцией 1 подъема, магистральные сети водопровода от насоной станции 1 подъема до пункта раздачи протяженностью 2,7 км, пункт раздачи питьевой воды с ЛСО.

Водопотребление села Кабырга в сутки максимального потребления составляет 7,86 м3. Источник водоснабжения-река Кабырга.Река Кабырга образуется от слияния рр. Тикбулак и Ашибутак: впадает в р.Улькаяк слева, в 40 км к ЮЮВ от с.Бестау.Длина реки 144 км, площадь водосбора 3870 км. По качественным показатели вода не соответствует. СанПиН, утвержденным ПМНЭ РК №209 от 16.03.2015г., необходима водоподготовка.

Архитектурно-планировочные решения.

Аппаратная

Здание одноэтажное, без подвала.В плане имеет прямоугольную форму с размерами в осях 2,0х2,0 м, высота поиещений-2,5м.

Полы-из бетона класса В 22,5.

Окна-из ПВХ профиля из ГОСТ 30674-99 с однокамерным стеклопакетом.

Двери-металлические по ГОСТ 91173-2003.

Крыши-совмещенная, с неорганизованным наружным водостоком.

Кровля-рулонная на битуме по цементно-песчаной стяжке с утеплением из плит ППЖ-160 по ГОСТ 9573-2012 толщиной 30 мм.

Внутренняя отделка- из керамического кирпича с расшивкой швов.

Конструктивные решения

Аппаратная

Фундаменты-ленточные,из бетонных блоков по ГОСТ 13579-78.

Наружные стены-из кирпича КР-р-по 250х120х65/1НФ/125/2,0/25ГОСТ 530-2012 на растворе М50 толщиной 380 мм.

Цоколь-из кирпича пластического прессования марки КР-р-по 250х120х65/ 1НФ/125/2,0/2525ГОСТ 530-2012 на растворе М50
Перемычки-сборные железобетонные по серии 1.038.1-1 выпуск1.
Перкрытия-сборные железобетонные по серии ИЖ568.

Насосная станция 1 подъема.

Камера №1 предусмотрена из сборных железобетонных колодцев цилиндрической формы с внутренним диаметром 2,0м, плиты перекрытия, скобы и кольца опорного для люка по серии 3.900.1-14выпуск,люк чугунный по ГОСТ 3634-99 (А-15).Монтаж камеры предусмотрен по плите днища ПН.С наружной стороны предусмотрено окрасить эмалью толщиной 2,5-5,0 мм по грунтовке лаком ЭП-55.

Камера №2 с отметки плюс3,400 до отметки 0,000 предусотрена из сборных железобетонных колодцев цилиндрической формы с внутренним диаметром 2,0м, плиты перекрытия, скобы и кольца опорного для люка по серии 3.900.1-14 выпуск1,люк чугунный по ГОСТ 3634-99 (А-15). Монтаж камеры предусмотрен по плите днища ПН.С наружной стороны предусмотрено окрасить эмалью толщиной 2,5-5,0 мм по грунтовке лаком ЭП-55.

Локальная станция очистки

Посталяется комплектно (блочно-модульное здание).
Здание предусмотрено смонтировать на основание из бетона класса В10 F50 W4 нашлакопортландцементе толщиной 150 мм, по щебеночной подушке толщиной 100мм.

Краткие технические характеристики по особенностям его размещения по основным материалам и конструкциям,инженерному и технологичсекому оборудованию7

5.На объекте установлено предусмотрено проектом оборудовнаие в количестве согласно актам о его приемке после индивидуального испытания и комплексного опробования.

6.Наружные инженерные коммуникации(холодное и горячее водоснабжение, канализация, теплоснабжение,газоснабжение,электроснабжение и связь) обеспечивают нормальную эксплуатацию объекта (здания,сооружения,помещения) и приняты городским эксплуатационными организациями.

7. Сметная стоимость по утвержденному проекту (проектной-сметной документации): всего **99581,0** тысяч тенге, в том числе строительно-монтажных работ **63833,0** тысяч тенге, оборудования, инструмента и инвентаря **13111,0** тысяч тенге, прочие **22647,0** тыс.тенге

8. Сметная стоимость основных фондов, принимаемых в эксплуатацию **852000,0** тысяч тенге, в том числе:

стоимость строительно-монтажных работ **512110,0** тысяч тенге;
стоимость оборудования, инструмента и инвентаря **11706,0** тысяч тенге;
прочие **18872,25** тысяч тенге.

9. Объект построен в соответствии с утвержденным проектом (проектно-сметной документацией) и требованиями государственных нормативных документов в области архитектуры, градостроительства и строительства.

РЕШИЛ: **"Водоснабжения села Кабырга Амангельдинского района Костанайской области" принять в эксплуатацию.**

наименование объекта (комплекса)

Заказчик **Койшыгулов Нурлан Молдашович**

фамилия, имя, отчество (при наличии), подпись руководителя Место печати (далее – М.П.)

Технический надзор **Баженов Асет Маралович**

фамилия, имя, отчество (при наличии), подпись эксперта М.П.

Эксперт авторского надзора Кочин В.Ф
№ КЕ00024016 от 18.02.2014 г., Пр. № 4

Авторский надзор **Кочин Владимир Фёдорович**

фамилия, имя, отчество (при наличии), подпись эксперта М.П.

Подрядчик
(генеральный подрядчик) **Муканов Абай Куспанович**

фамилия, имя, отчество (при наличии), подпись руководителя М.П.

Приложение 1
Қазақстан Республикасы Индустрия және инфақұрылымдық даму министрінің 2019 жылғы 9 тамыздағы № 632 бұйрығымен бекітілген нысаны

Қазақстан Республикасы
Инвестициялар және даму
министрінің
2017 жылғы 24 сәуірдегі
№ 234 бұйрығымен
бекітілген
нысаны

Объектіні пайдалануға қабылдау актісі

«22» қазан 2020 жыл

Тапсырыс беруші **"Амангелді ауданы әкімдігінің құрылыс, сәулет және қала құрылысы бөлімі" КММ Костанай облысы, Амангелді ауданы, Амангелді ауылы, Майлин көшесі №14, E-mail: Amangeldy-stroi@, тел:8(71440) 21202**

жеке тұлға үшін - тегі, аты, әкесінің аты (болған жағдайда), заңды тұлға үшін - ұйымның атауы,пошталық индексі, облысы, қаласы, ауданы, елді мекені, көше атауы, үй/ғимарат (стационарлық үй-жайлар) нөмірі

Сәйкестік туралы декларация 15 **қазан 2020 жыл «Алюминстрой» ЖШС Костанай облысы .Аркалык қаласы .Ш.Жанибека көшесі № 72. Мемлекеттік лицензиясы I категориясы КСЛ №II-0934 от 15.11.2000 жыл. директор Муканов Абай Куспанович**

декларация күні, мердігер (бас мердігер) ұйымның атауы, басшының тегі, аты, әкесінің аты (болған жағдайда), заңды мекенжайы

Құрылыс-монтаж жұмыстарының сапасы туралы қорытынды 15 **қазан 2020 жыл. ЖШС «СТРОЙИНТЕГРАЦИЯ» Алматы қаласы, пр.Аль-Фараби 15, БЦ «Нурлы Тау» блок 43 тел. 8(727) 311-53-38, Баженов Асет Маралович, Атестат №KZ10VJE00049293 от 13.09.2019 г., №KZ43VJE00022121 от 18.01.2017 г., №KZ91VJE00023003 от 20.02.2017 г. №KZ87VJE00021523 от 20.12.2016 г.**

қорытынды күні, ұйымның атауы, техникалық қадағалау сарапшыларының тегі, аты, әкесінің аты (болған жағдайда), аттестаттар №, алған күні

Орындалған жұмыстардың жобаға сәйкестігі туралы қорытынды 15 **қазан 2020 жыл «ПИП «Костанайводпроект» ЖШС директоры Щелудько В.П. Авторлық кадағалау эксперты Кочин Владимир Фёдорович авторлық кадағалау экспертінің аттестаты № KZ94VJE00024016 15.03.2017 ж.** Негізінде

қорытынды күні, ұйымның атауы, авторлық кадағалау сарапшыларының тегі, аты, әкесінің аты (болған жағдайда), аттестаттар №, алған күні мердігердің (бас мердігердің) пайдалануға қабылдауға

ұсынған: **«Костанай облысы, Амангелді ауданы Қабырға ауылы** мекенжайы бойынша

(облыс, аудан, елді мекен, шағын аудан, орам, көше, үйдің (корпустың) нөмірі)

«Костанай облысы Амангелді ауданы Қабырға ауылын сумен жабдықтау»

(объектінің атауы және құрылыстың түрі (жаңадан салу, кеңейту, реконструкциялау, техникалық қайта жарақтандыру, жаңғырту, күрделі жөндеу)

объектінінің атқарушылық техникалық құжаттамасының жиынтығын тексеріп, дайындығына

тексеру жүргізе отырып және мыналарды:

1. Объектіні салу негізінде жүзеге асырылуы:

1) "___" _____20_____№_____

Негізінде жер учаскесіне құқықтар туындайтын, өзгертілетін немесе тоқтатылатын заңды фактілердің (заңдық құрамдардың) басталғанын растайтын құжат, оның ішінде шарттар, соттардың шешімдері, атқарушы органдардың құқықтық актілері, мұраға құқық туралы куәлік, меншік құқығымен жер учаскесіне иелік ететін немесе уақытша өтеулі жер пайдалану (жалдау) құқығын сатып алған мемлекеттік емес заңды тұлғаларды қайта ұйымдастыру кезіндегі беру актісі немесе бөлу балансы.

жерге тиісті құқық беру туралы шешімі (қаулы) немесе қолданыстағы ғимараттардың үй-жайларын (жеке бөліктерін) реконструкциялау (қайта жоспарлау, қайта жабдықтау) туралы **2019 жылғы шілде айының 11 күнгі № 118 Қостанай облысы, Амангелді аудан әкімінің қаулысы**

шешім шығарған органның атауы

2) қызметті немесе белгілі бір іс-қимылды жүзеге асыра бастағаны немесе тоқтатылғаны туралы хабарламаны қабылдау туралы талоны **«Костанай облысы бойынша әкімдігінің мемлекеттік саулет құрылыс бақылауы басқармасы» ММ-нің 2020 жылдың маусым айының 01 күні № KZ 49REA00176818** хабарлама қабылдаған ұйымның атауы, талон берген күні

3) **"Амангелді ауданы әкімдігінің тұрғын үй-коммуналдық шаруашылық, жолаушылар көлігі және автомобиль жолдары бөлімі" КММ басшысы Каирбеков Руслан Муратович 2019 жылғы желтоқсан айының 18 күнгі №61** бұйрығымен бекітілген жобаны

бекіткен (қайта бекіткен) ұйымның атауы және бекітілген күні

«ПИП «Костанайводпроект» ЖШС 70.2-16/-32 тапсырма жобалаушы ұйымның атауы, жобаның нөмірі _____ жоба (жобалау-сметалық құжаттамасы) негізінде жүргізілген;

2. Құрылыс-монтаж жұмыстары мынадай мерзімде жүзеге асырылған:

жұмыстардың басталуы 2 маусым 2020 жыл ;

айы, жылы

жұмыстардың аяқталуы 22 қазан 2020 жыл ;

айы, жылы

құрылыстың ұзақтығы, ай:

құрылысты ұйымдастыру нормасы бойынша немесе жобасы бойынша 5 (бес) ай;

нақты 5 (бес) ай;

3. Объектінің (кешеннің) мынадай негізгі техникалық-экономикалық көрсеткіштері бар (қуаттылық, өнімділік, өндірістік алаң, ұзындық, сыйымдылық, көлем, өткізу қабілеттілігі, тасымалдау қабілеттілігі, жұмыс орындарының саны және сол сияқты,) барлық объектілер (тұрғын үйлерден басқа) бойынша (нысаналы өнімдерге немесе көрсетілетін қызметтердің негізгі түрлеріне сәйкес өлшем бірліктерімен толтырылады):

Қуаттылық, өнімділік және т.б.	Өлшем бірлігі	Жоба бойынша		Нақты	
		жалпы (бұрын қабылданғандарды ескере отырып)	оның ішінде іске қосу кешені немесе кезегі	жалпы (бұрын қабылданғандарды ескере отырып)	оның ішінде іске қосу кешені немесе кезегі
Кәсіпорынның қуаты, 2019 жылға заттай көрініс жылдық өнім шығару	м3/жыл мың	7,86		7,86	
Су жинаудың жалпы ауданы	га	0,26775		0,26775	
Су алу алаңы құрылысының коэфициенті		5,9		5,9	
ЛСО жалпы алаңы	га	0,09		0,09	
ЛСО алаңын салу коэфициенті	га	3,68		3,68	
Қабырға а. бойынша су	шақырым	2,711		2,711	

құбыры желісі бойынша жалпы ұзындығы, оның ішінде:					
сутартқыш	шақырым	2,7		2,7	
Алаңішілік желілер	Ш.м.	0,006		0,006	
кәріз	Ш.м	0,005		0,005	
Енбек сыймдығы	Адам.сағат	9580,77		9580,77	
Қайта жаңартудың ұзақтығы	Ай	5		5	

Бастапқы кезеңде жобалық қуаттылықтарды игеру нормаларына сәйкес жобада көзделген көлемде өнім шығару (қызметтер көрсету) (көлемін көрсете отырып, өнімдерді шығарудың нақты басталуы)

Тұрғын үйдің мынадай көрсеткіштері бар:

Көрсеткіштер	Өлшем бірлігі	Жоба бойынша	Нақты
Жалпы алаңы	шаршы метр (бұдан әрі – $м^2$)		
Қабаттар саны	қабат		
Құрылыстың жалпы көлемі	текше метр (бұдан әрі - $м^3$)		
Оның ішінде жерасты бөлігі	$м^3$		
Жапсарлас салынған, жапсарлас-жанаса салынған және жанаса салынған үй-жайлар алаңы	$м^2$		

Көрсеткіштер	Жоба бойынша			Нақты		
	пәтер саны	Пәтер алаңы, $м^2$		пәтер саны	Пәтер алаңы, $м^2$	
		жалпы	тұрғын		жалпы	тұрғын
Барлық пәтер, оның ішінде:						
бір бөлмелі						
екі бөлмелі						
үш бөлмелі						
төрт бөлмелі және одан көп						

4. Объект бойынша технологиялық және сәулет-құрылыс шешімдері мынадай деректермен сипатталады:

Технологиялық шешімдер

Қабырға ауылының сумен жабдықтау жүйесіне мынадай құрылыстар кіреді : 1 көтермелі сорғы станциясы бар жерүсті су жинағышы, 1 көтермелі насон станциясынан ұзындығы 2,7 км тарату пунктіне дейін су құбырының магистральдық желілері, ЛСО-дан ауыз суды тарату пункті.

Қабырға ауылының су тұтынуы тәулігіне ең көп тұтыну 7,86 м3 құрайды. Сумен жабдықтау көзі-қабырға өзені.Кабырга - Ресейдегі өзен. Тикбұлақ пен Ашибұтақ: Үлкенаяқ өзеніне сол жақтан, Бестау ауылынан ООШ-қа 40 км жерде құяды.Өзен ұзындығы 144 км-ді құрайды. ҚР ПМНЭ 16.03.2015 ж. №209 бекіткен СанПиН, Су дайындау қажет.

Сәулет-жоспарлау шешімдері.

Аппараттық

Ғимарат бір қабатты, жертөлесіз.Жоспарда биіктігі 2,0х2,0 м, биіктігі 2,5 м болатын тікбұрышты нысаны бар.

Едендер-22,5 класты бетоннан жасалған.
Терезелер-бір камералы шыныпакеті бар ГОСТ 30674-99 ПВХ бейінінен жасалған.
Есіктер-ГОСТ 91173-2003 сәйкес металл.
Шатырлар-аралас, ұйымдастырылмаған сыртқы дренажмен.
Плиталардан жылытылатын цемент-құм тұтастырғыш бойынша битумдағы төбе жабыны ППЖ-160 ГОСТ 9573-2012 бойынша қалыңдығы 30 мм.

Ішкі әрлеу-тігістері тігілген керамикалық кірпіштен жасалған.

Конструктивті шешімдер

Аппараттық

Іргетастар-таспалы, ГОСТ 13579-78 сәйкес бетон блоктардан жасалған.

Сыртқы қабырғалары-кірпіштен КР-р-по 250х120х65/1нф/125/2,0/25гост 530-2012 қалыңдығы 380 мм М50 ерітіндісінде.

Цоколь-Кр-р-по 250х120х65/ 1НФ маркалы пластикалық престеу кірпішінен жасалған/125/2,0/2525гост 530-2012 М50 ерітіндісінде

Линтельдер-1.038.1-1 шығарылымы 1 сериясы бойынша құрама темірбетон.

Перкрытия-ИЖ 568 сериясы бойынша құрастырмалы темірбетон.

1 көтермелі сорғы станциясы.

№ 1 Камера ішкі диаметрі 2,0 м цилиндр пішінді құрастырмалы темірбетон құдықтардан, жабын тақталарынан, қапсырмалар мен 3.900.1-14В шығарылым сериясы бойынша люкке арналған тірек сақиналарынан,МЕМСТ 3634-99 (А-15) бойынша шойын люктен көзделген.Камераны орнату түбінің тақтайшасында қарастырылған.Сыртқы жағынан ЕР-55 лакпен праймермен қалыңдығы 2,5-5,0 мм эмальмен бояу қарастырылған.

Плюс 3,400 белгісінен 0,000 белгісіне дейінгі №2 Камера ішкі диаметрі 2,0 м цилиндр пішінді құрастырмалы темірбетон құдықтардан, жабын тақталарынан, қапсырмалардан және 3.900.1-14 шығарылым1 сериясы бойынша люкке арналған тірек сақиналарынан,МЕМСТ 3634-99 (А-15) бойынша шойын люктен жасалған. Камераны орнату түбінің тақтайшасында қарастырылған.Сыртқы жағынан ЕР-55 лакпен праймермен қалыңдығы 2,5-5,0 мм эмальмен бояу қарастырылған.

Жергілікті тазалау станциясы

Толық төселеді (Блокты-модульді ғимарат).

Ғимарат 10 F50 W4 класты бетон негізіне қалыңдығы 150 мм нашлакопортландцемент, қалыңдығы 100 мм қиыршық тас жастықшасына орнатылуы керек.

Негізгі материалдар мен конструкциялар,инженерлік және технологиялық жабдықтар бойынша оны орналастыру ерекшеліктері бойынша қысқаша техникалық сипаттамалар.

5.Объектіде жобада жеке сынаудан және кешенді сынаудан кейін оны қабылдау туралы актілерге сәйкес мөлшерде жабдық орнатылған.

6.Сыртқы инженерлік коммуникациялар (суық және ыстық сумен жабдықтау, кәріз, жылумен жабдықтау,газбен жабдықтау,электрмен жабдықтау және байланыс) объектіні (ғимараттарды,құрылыстарды,үй-жайларды) қалыпты пайдалануды қамтамасыз етеді және қалалық пайдалану ұйымдары қабылдаған.

7. Бекітілген жоба (жобалау-сметалық құжаттама) бойынша сметалық құны):

барлығы **99581,0** мың теңге, оның ішінде құрылыс-монтаждау жұмыстары **63833,0** мың теңге, жабдықтар, құрал-саймандар мен мүкәммал **13111,0** мың теңге, басқалары **22647,0** мың теңге

8. Пайдалануға қабылданатын негізгі қорлардың сметалық құны **852000,0** мың теңге, оның ішінде:

құрылыс-монтаж жұмыстарының құны **512110,0** мың теңге;

жабдықтың, құрал-сайманның және Мүкәммалдың құны **11706,0** мың теңге;

басқалары **18872,25** мың теңге.

9. Объект бекітілген жобаға (жобалау-сметалық құжаттамаға) және сәулет, қала құрылысы және құрылыс саласындағы мемлекеттік нормативтік құжаттардың талаптарына сәйкес салынғанын растайды.

"Қостанай облысы Амангелді ауданы Қабырға ауылын сумен жабдықтау" объектісін

объектінің (кешеннің) атауы

пайдалануға қабылдауды ШЕШТІ.

Тапсырыс беруші **Қойшығұлов Нұрлан Молданович**

басшының тегі, аты, әкесінің аты (болған жағдайда), қолы Мөрдің орны (бұдан әрі – М.О.)

Техникалық қадағалау **Баженов Асет Маралович**

сарапшының тегі, аты, әкесінің аты (болған жағдайда), қолы М.О.

Авторлық қадағалау **Кочин Владимир Фёдорович**

сарапшының тегі, аты, әкесінің аты (болған жағдайда), қолы М.О.

Мердігер (бас мердігер) **Муканов Абай Куспанович**

басшының тегі, аты, әкесінің аты (болған жағдайда), қолы М.О.

Приложение 2
к приказу Министра
индустрии и инфраструктурного
развития
Республики Казахстан
от 9 августа 2019 года № 632

Приложение 3
к приказу Министра
по инвестициям и развитию
Республики Казахстан
от 24 апреля 2017 года № 235

форма

Декларация о соответствии

«15» октября 2020 год

Подрядчик (генеральный подрядчик) ТОО «Алюминстрой», 110300, Костанайский область г.Аркалык, ул. Ш. Жанибека, 72, 871430 72426
наименование организации, юридический адрес
в лице Муканов Абай Куспанович директор
фамилия, имя, отчество (при наличии) руководителя организации

По объекту "Водоснабжение села Кабырга Амангельдинского района Костанайской области"
наименование, местонахождения объекта

заказчиком которого Коммунальное государственное учреждение "Отдел строительства, архитектуры и градостроительства акимата Амангельдинского района" руководитель Койшыгулов Нурлан Молдашович
наименование организации, фамилия, имя, отчество (при наличии) руководителя

удостоверяет, что:

1. Строительно–монтажные работы на объекте выполнены в соответствии с утвержденным проектом (проектно – сметной документацией), государственными нормативами в сфере архитектурной, градостроительной и строительной деятельности;

2. Субподрядные организации:
наименование организации

3. Проект (проектно-сметная документация ТОО «ПИП «Костанайводпроект» (Государственная лицензия I категории ГСЛ № 000848 от 03.04.1998 года, выданная Агентством Республики Казахстан по делам строительства и жилищно-коммунального хозяйства) приложение к государственной лицензии от 19.07.2012г. Рабочий проект: №70.2-16/32-2019
наименование проектной организации, номер проекта
утвержден(а) Государственное учреждение "Отдел жилищно-коммунального хозяйства, пассажирского транспорта и автомобильных дорог акимата Амангельдинского района", №61 от 18.12.2019 г;
наименование организации утвердивший (переутвердивший) проект и дата утверждения

4. Объект (комплекс) имеет следующие основные технико-экономические показатели (мощность, производительность, производственная площадь, протяженность, вместимость, объем, пропускная способность, провозная способность, число рабочих мест и тому подобное, заполняется по всем объектам (кроме жилых домов) в единицах измерения соответственно целевой продукции или основным видам услуг):

Мощность, производительность и так далее	Единица измерения	По проекту		Фактически	
		общая (с учетом ранее принятых)	в том числе пускового комплекса или очереди	общая (с учетом ранее принятых)	в том числе пускового комплекса или очереди
Протяженность водопроводной сети: -напорный водовод (В7) -внутриплощадочная сеть (В7) -внутриплощадочная сеть (В19)	км	2,711 2,70 0,006 0,005		2,711 2,70 0,006 0,005	
Расчетный расход	м3/сут	7,86		7,86	
Продолжительность строительства	Мес.	5		4	

Жилой дом имеет следующие показатели:

Показатели	Единица измерения	По проекту	Факти-чески
Общая площадь	метр в квадрате (далее–м2)		
Число этажей	этаж		
Общий строительный объем	метр в кубе (далее–м3)		
В том числе подземной части	м3		
Площадь встроенных, встроенно-пристроенных и пристроенных помещений	м2		

Показатели	По проекту			Фактически		
	число квартир	площадь квартир, м2		число квартир	площадь квартир, м2	
		общая	жилая		общая	жилая
Всего квартир, в том числе: однокомнатных двухкомнатных трехкомнатных четырехкомнатных и более						

5. Технологические и архитектурно-строительные решения по объекту характеризуется следующими данными:

Технологические решения

В систему водоснабжения села Кабырга входят следующие сооружения: поверхностный водозабор с насосной станцией I подъёма, магистральные сети водопровода от насосной станции I подъёма до пункта раздачи протяженностью 2,7 км, пункт раздачи питьевой воды с ЛСО.

Водопотребление села Кабырга в сутки максимального потребления составляет 7,86 м3.

Источник водоснабжения – река Кабырга. Река Кабырга образуется от слияния рр. Тикбутак и Ащибутак; впадает в р. Улькаяк слева, в 40 км к ЮЮВ от с. Бестау. Длина реки 144 км, площадь водосбора 3870 км. По качественным показателям вода не соответствует СанПиН, утвержденным ПМНЭ РК № 209 от 16.03.2015 г., необходима водоподготовка.

Архитектурно-планировочные решения

Аппаратная

Здание одноэтажное, без подвала. В плане имеет прямоугольную форму с размерами в осях 2,0х2,0 м, высота помещений – 2,5 м.

Полы – из бетона класса В22,5.

Окна – из ПВХ профиля по ГОСТ 30674-99 с однокамерным стеклопакетом.

Двери – металлические по ГОСТ 31173-2003.

Крыша – совмещенная, с неорганизованным наружным водостоком.

Кровля – рулонная на битуме по цементно-песчаной стяжке с утеплением из плит ППЖ-160 по ГОСТ 9573-2012 толщиной 30 мм.

Внутренняя отделка – известковая окраска.

Наружная отделка – из керамического кирпича с расшивкой швов.

Конструктивные решения

Аппаратная

Фундаменты – ленточные, из бетонных блоков по ГОСТ13579-78.

Наружные стены – из кирпича КР-р-по 250х120х65/1НФ/125/2,0/25 ГОСТ530-2012 на растворе М50 толщиной 380 мм.

Цоколь – из кирпича пластического прессования марки КР-р-по 250х120х65/1НФ/ 125/2,0/25 ГОСТ530-2012 на растворе М50.

Перемычки – сборные железобетонные по серии 1.038.1-1 выпуск 1.

Перекрытия – сборные железобетонные по серии ИЖ 568.

Насосная станция I подъема.

Камера № 1 предусмотрена из сборных железобетонных колодцев цилиндрической формы с внутренним диаметром 2,0 м, плиты перекрытия, скобы и кольца опорного для люка по серии 3.900.1-14 выпуск 1, люк чугунный по ГОСТ 3634-99 (А-15). Монтаж камеры предусмотрен по плите днища ПН. С наружной стороны предусмотрено окрасить эмалью ЭП-5116 толщиной 2,5-5,0 мм по грунтовке лаком ЭП-55.

Камера № 2 с отметки плюс 3,400 до отметки 0,000 предусмотрена из сборных железобетонных колодцев цилиндрической формы с внутренним диаметром 2,0 м, плиты перекрытия, скобы и кольца опорного для люка по серии 3.900.1-14 выпуск 1, люк чугунный по ГОСТ 3634-99 (А-15). Монтаж камеры предусмотрен по плите днища ПН. С наружной стороны предусмотрено окрасить эмалью ЭП-5116 толщиной 2,5-5,0 мм по грунтовке лаком ЭП-55.

Локальная станция очистки

Поставляется комплектно (блочно-модульное здание).

Здание предусмотрено смонтировать на основание из бетона класса В10 F50 W4 нашлакопортландцементе, толщиной 150 мм, по щебеночной подушке толщиной 100 мм.

;

Краткие технические характеристики по особенностям его размещения, по основным материалам и конструкциям, инженерному и технологическому оборудованию

6. На объекте установлено предусмотренное проектом оборудование в количестве согласно актам о его приемке после индивидуального испытания и комплексного опробования;

7. Мероприятия по охране труда, обеспечению взрывобезопасности, пожаробезопасности, охране окружающей природной среды и антисейсмические мероприятия, предусмотренные проектом выполнены; Выполнены по СНиП РК 1.03-05-2001 «Охрана труда и техника безопасности в строительстве».

8. Строительно-монтажные работы осуществлены в сроки:

начало работ 1 июнь 2020 года;
месяц, год
окончание работ 15 октябрь 2020 года;
месяц, год
при продолжительности строительства, месяц:

по норме или по проекту организации строительства, месяц: 5 (пять) месяц;
фактически, месяц: 5 (пять) месяц;

9. Примененные строительные материалы, конструкции, оборудование и изделия соответствуют требованиям проекта и государственных нормативов;

10. Исполнительная геодезическая съемка фактического положения подземных инженерных сетей и/или зданий (сооружений) выполнена (обязательное приложение к декларации о соответствии);

11. Наружные инженерные коммуникации (холодное и горячее водоснабжение, канализация, теплоснабжение, газоснабжение, электроснабжение и связь) обеспечивают нормальную эксплуатацию объекта, что подтверждается поставщиками услуг по инженерному и коммунальному обеспечению.

Поставщики услуг по инженерному и коммунальному обеспечению:

наименование организации, фамилия, имя, отчество (при наличии), подпись руководителя, дата
Место печати (при наличии)

Алматы электрические сети Сейтжанов Т.Б.
наименование организации, фамилия, имя, отчество (при наличии), подпись руководителя, дата
Место печати (при наличии)

директор ГКП, Алмаи-су
наименование организации, фамилия, имя, отчество (при наличии), подпись руководителя, дата
Место печати (при наличии)

12. Шумоизоляция здания соответствует проекту и подтверждается экспертным заключением выдаваемым государственной организацией осуществляющей санитарно-эпидемиологическую экспертизу по результатам лабораторных замеров проведенных аккредитованными испытательными лабораториями (центрами) (экспертное заключение прилагается); не требуется

13. Обеспечен доступ для маломобильных групп населения, что подтверждается органами социальной защиты населения не требуется;
фамилия, имя, отчество (при наличии), подпись руководителя, дата
Место печати (при наличии)

Подрядчик (генеральный подрядчик) считает объект "Водоснабжение села Кабырга Амангельдинского района Костанайской области" готовым к приемке в эксплуатацию,
наименование объекта (комплекса)

гарантирует качество выполненных строительно-монтажных и специальных работ, и принимает на себя обязательство устранять дефекты, возникшие по его вине при строительстве объекта согласно гарантийного срока в соответствии с законодательством Республики Казахстан.

Подрядчик (генеральный подрядчик)
ТОО «Алюминстрой» Директор Муканов Абай Куспанович
фамилия, имя, отчество (при наличии) руководителя, подпись, МП

«_____»_ _____ 2020 г

Дата

Приложение 2
к приказу Министра
по инвестициям и развитию
Республики Казахстан
от 24 апреля 2017 года № 235

Заключение о соответствии выполненных работ проекту

«15» 10 2020 год

Авторский надзор: ТОО «ПИП» Костанайводпроект» Директор Шелудько В.П.
наименование организации, фамилия, имя, отчество руководителя

в лице: Кочйна Владимира Фёдоровича, аттестат эксперта авторского надзора KZ94VJE00024016 от 15.03.2017 г. (КДСЖКХ № 06718 от 18.02.2014)
фамилия, имя, отчество (при наличии) экспертов, № аттестатов и дата получения

действующего на основании: договора № 12 от 04.05.2020 г., приказа № 34 от 04.05.2020 г.
№ договора и дата

по объект: «Водоснабжение села Кабырга Амангельдинского района Костанайской области»
наименование и местонахождение объекта

заказчиком которого является Коммунальное государственное учреждение "Отдел строительства, архитектуры и градостроительства акимата Амангельдинского района» руководитель Койшыгулов Нурлан Молдашович
наименование организации, фамилия, имя, отчество (при наличии) руководителя

подтверждает, что:

1. Строительство объекта осуществлялось:

1) генеральным подрядчиком ТОО «Алюминстрой», Государственная лицензия КСЛ № II-0934 от 15.11.2000 года.
наименование организации, № лицензии и дата получения

в лице директора Муканова Абая Куспановича
фамилия, имя, отчество (при наличии) руководителя

2) субподрядными организациями по: _____
(наименование организации, № лицензии и дата получения)

в лице _____;
(фамилия, имя, отчество (при наличии) руководителя)

2. Строительно-монтажные работы осуществлены в сроки:
начало работ / июнь 2020 года
месяц, год
окончание работ 15 октября 2020 года
месяц, год
при продолжительности строительства месяц:
по норме или по проекту организации строительства 5 (пять) месяцев;
фактически 4 (четыре) месяцев;

3. Примененные строительные материалы, конструкции, оборудование и изделия соответствуют требованиям проекта;

4. Замечания, выданные авторским надзором в процессе строительства устранены;

5. Внесенные изменения в проект (проектно-сметную документацию) в процессе строительства выполнены в соответствии с требованиями нормативов в области архитектуры, градостроительства и строительства;

6. Объект построен в соответствии с проектом (проектно-сметной документацией) ТОО «ПИП «Костанайводпроект» заказ № 70.2-16/32-2019

наименование проектной организации, номер проекта

утвержденным (ой) Государственное учреждение "Отдел жилищно-коммунального хозяйства, пассажирского транспорта и автомобильных дорог акимата Амангельдинского района", №61 от 18.12.2019 г

наименование организации утвердившей (переутвердившей) проект и дата утверждения

Авторский надзор:

Организация: ТОО «ПИП» Костанайводпроект» Шелудько В.П.

наименование организации, фамилия, имя, отчество (при аличии) руководителя,

"15" 10 2020 г.

МП

эксперт(ы) по авторскому надзору Кочина Владимира Фёдоровича, аттестат эксперта авторского надзора KZ94VJE00024016 от 15.03.2017 г.

фамилия, имя, отчество (при наличии) эксперта (экспертов), № аттестатов, подпись, дата

МП

Эксперт авторского надзора Кочин В.Ф.
№ KZ94VJE00024016 18.02.2014 г., Пр. № 46

Кочин В.Ф.

Приложение 1 к приказу Министра по инвестициям и развитию Республики Казахстан от 24 апреля 2017 года № 235
форма

Заключение о качестве строительно-монтажных работ

«15» 10 2020 г.

Технический надзор Товарищество с ограниченной ответственностью «Дирекция строящихся предприятий «СТРОЙИНТЕГРАЦИЯ» в лице Директора регионального подразделения Костанайской области Баженова Асета Мараловича, г.Алматы, пр. Аль-Фараби 15, блок 4В, офис 1804
наименование организации, фамилия, имя, отчество (при наличии) руководителя, юридический адрес
в лице Шахманова Азата Канатовича, аттестат эксперта № KZ53VJE00050071 от 16.10.2019 года; № KZ96VJE00050073 от 16.10.2019 года; № KZ80VJE00050070 от 16.10.2019 года
фамилия, имя, отчество (при наличии) экспертов, № аттестатов, дата получения
действующего на основании договора № 13 от 23.04.2020г.
№ договора и дата
по объекту: «Водоснабжение села Кабырга Амангельдинского района Костанайской области»
наименование и местонахождение объекта
заказчиком которого является КГУ «Отдел строительства, архитектуры и градостроительства акимата Амангельдинского района» , в лице руководителя Койшыгулова Нурлана Молдашовича
наименование организации, фамилия, имя, отчество (при наличии) руководителя

подтверждает, что:
1. Строительство объекта осуществлялось
а) подрядчиком (генеральным подрядчиком) ТОО «АЛЮМИНСТРОЙ», лицензия КСЛ № II-0934 от 15.11.2000 года
наименование организации, № лицензии и дата получения
в лице директора Муканова Абая Куспановича
фамилия, имя, отчество (при наличии) руководителя
б) субподрядными организациями_____
наименование организации, № лицензии и дата получения
в лице_____;
фамилия, имя, отчество (при наличии) руководителя
2. Строительно-монтажные работы осуществлены в сроки:
начало работ 1.06. 2020 года;
месяц, год
окончание работ 15.10 2020года;
месяц, год
при продолжительности строительства, месяц:
по норме или по проекту организации строительства __ месяца;
фактически __ месяца;
3. Сметная стоимость по утвержденному проекту (проектно-сметной документации):
всего _____ тысяч тенге, в том числе строительно-монтажных работ _____ тысяч тенге, оборудования, инструмента и инвентаря _____ тысяч тенге;
4. Сметная стоимость основных фондов, принимаемых в эксплуатацию _____тысяч тенге, в том числе: стоимость строительно-монтажных работ_____ тысяч тенге; стоимость оборудования, инструмента и инвентаря _____ тысяч тенге;
5. Объект построен в соответствии с проектом (проектно-сметной документацией)

ТОО ПИП «КОСТАНАЙВОДПРОЕКТ», государственная лицензия ГСЛ № 000848 от 03.04.1998 года, подтверждена от 19.07.2012 год., в лице директора Шелудько Виктора Петровича, заказ №70.2-16/32-2019

наименование проектной организации, номер проекта

утвержденным(ой) ГУ «Отдел жилищно-коммунального хозяйства, пассажирского транспорта и автомобильных дорог акимата Амангельдинского района», №61 от 18.12.2019 г

наименование организации утвердившей (переутвердившей) проект и дата утверждения

и требованиями государственных нормативных документов в области архитектуры, градостроительства и строительства;

6. Примененные строительные материалы, конструкции, оборудование и изделия соответствуют проекту и требованиям государственных нормативов;

7. Исполнительная техническая документация имеется в полном объеме;

8. Замечания, выданные техническим надзором в процессе строительства устранены;

9. Завершенный строительством объект обеспечивает прочность, устойчивость и надежность на протяжении всего срока службы (эксплуатации, использования, применения) и соответствует требованиям государственных нормативов направленных на обеспечение интересов и
безопасности собственников (пользователей) и общества в целом.

Технический надзор:
организация
ТОО «ДСП «СТРОЙИНТЕГРАЦИЯ» Директор регионального подразделения Костанайской области Баженов Асет Маралович

наименование организации, фамилия, имя, отчество (при наличии) руководителя, подпись, дата

М.П.

эксперт(ы) по технического надзора
Шахманов Азат Канатович, аттестат эксперта № KZ53VJE00050071 от 16.10.2019 года; № KZ96VJE00050073 от 16.10.2019 года; № KZ80VJE00050070 от 16.10.2019 года

фамилия, имя, отчество (при наличии) эксперта (экспертов) № аттестатов, подпись, дата

М.П.

Приложение 13к акту
приемки объекта в
эксплуатацию

форма

Технические характеристики объекта, **«Водоснабжение села Кабырга Амангельдинского района Костанайской области».**
(сети, водоводы, коллекторы и т.п.)

№ п/п	Наименование	Единицы измерения	Количество, протяженность	Приме-чание
1	2	3	4	5
Водопровод				
1	Водоводы (общая протяженность)	м	2703,51	
	1) из стальных труб	м		
	2) из чугунных труб	м		
	3) из асбестоцементных труб	м		
	4) из железобетонных труб	м		
	5) из полиэтиленовых труб	м	2703,51	
2	Распределительная сеть (общая протяженность)	м	16,95	
	1) из стальных труб	м	16,95	
	2) из чугунных труб	м		
	3) из асбестоцементных труб	м		
	4) из полиэтиленовых труб	м		
	5)	м		
3	Смотровой колодец	шт	4	
4	Задвижка d- 300 мм	шт		
	d- 200 мм	шт		
	d- 150 мм	шт		
	« d- 100 мм	шт		
	« d- 50 мм	шт	2	
5	Вентили d- 32 мм	шт		
	« d- 25 мм	шт		
	« d-	шт		

6	Кран d-	шт		
	« d-	шт		
	« d-	шт		
7	Гидрант	шт		
8	Водопроводный ввод	шт		
9	Водоразборная колонка	шт		
10	Стальной футляр	шт		
11	Питьевой фонтанчик	шт		
Канализация				
1	Коллекторы (общая протяженность)	м		
	1) из керамических труб	м		
	2) из чугунных труб	м		
	3) из бетонных труб	м		
	4) из асбестоцементных труб	м		
	5) из железобетонных труб	м		
	6)Полипропиленовые гофрированные трубы	м		
2	Канализационная сеть(общая протяженность)	м		
	1) из керамических труб	м		
	2) из чугунных труб	м		
	3) из бетонных труб	м		
	4) из асбестоцементных труб	м		
	5) из железобетонных труб	м		
	6)из полиэтиленовых труб	м		
3	Смотровой колодец	шт		
	Выпуск	шт		
Горизонтальный разрез колодца		Вертикальный разрез колодца		
Масштаб 1:100		Масштаб 1:100		

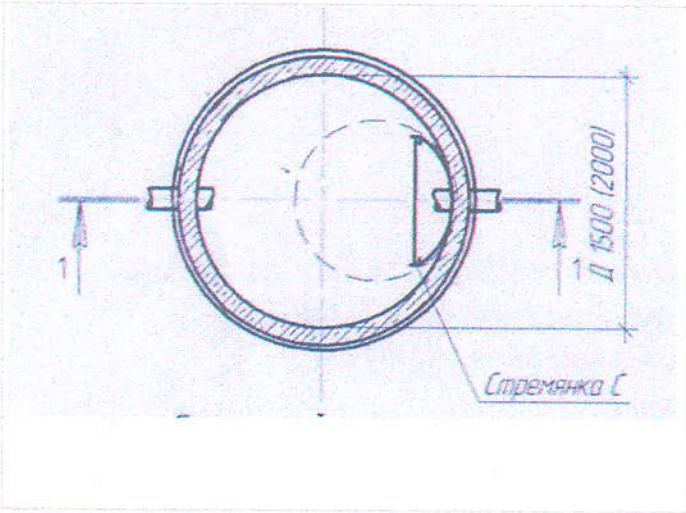

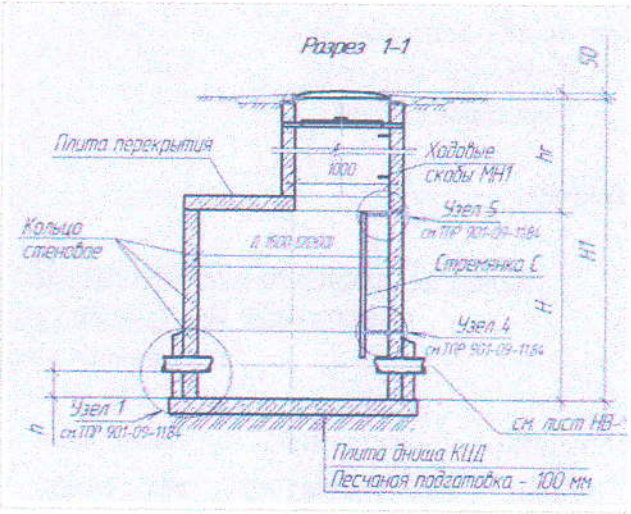

Спецификация

№ п/п	Наименование	Марка	Материал	Диаметр(мм) (размеры)	Количество	Примечание
1	Колодцы	Серия 3.900.1-14 вып.1	Из сборного ж/б	1500	4	
2				2000	1	

Схема привязки колодца к постоянным точкам-ориентирам

Прилагается схема

Заказчик _____ **Койшыгулов Н.М.**

фамилия, имя, отчество (при наличии), подпись руководителя М.П.

Эксперт авторского надзора Кочин В.Ф.
№KZ94VJE00024016 18.02.2019 г., Пр. № 4

Авторский надзор _____ **Кочин В.Ф.**

фамилия, имя, отчество (при наличии), подпись руководителя М.П.

Объектіні пайдалануға
қабылдау актісіне
13-қосымша
нысан

«Қостанай облысы Амангелді ауданы Қабырға ауылын сумен жабдықтау»

объектісінің техникалық сипаттамасы

(желілер, су тартқыштары, коллекторлар және тағы басқа)

№ р/с	Атауы	Өлшем бірлігі	Саны, ұзақтығы	Ескертпе
1	2	3	4	5
Су құбыры				
1	Су тартқыштар (жалпы ұзындығы)	м	2703,51	
	1) болат құбырынан	м		
	2) шойын құбырынан	м		
	3) асбестоцемент құбырынан	м		
	4) темірбетон құбырынан	м		
	5) полиэитлен құбырларынан	м	2703,51	
2	Таратқыш желі (жалпы ұзындығы)	м	16,95	
	1) болат құбырынан	м	16,95	
	2) шойын құбырынан	м		
	3) асбестоцемент құбырынан	м		
	4) полиэтилен құбырынан	м		
	5)	м		
3	Байқау құдығы	дана	4	
4	Ысырма d-300мм	дана		
	" d- 200мм	дана		
	" d- 150мм	дана		
	" d- 100мм	дана		
	" d- 50мм	дана	2	
5	Бұрандалар d-	дана		

	32мм			
	" d- 25мм	дана		
	" d-	дана		
6	Кран d-	дана		
	" d-	дана		
	" d-	дана		
7	Гидрант	дана		
8	Су құбыры шүмегі	дана		
9	Су тарататын баған			
10	Болат футляр			
11	Ішетін су бүргіш	дана		
Кәріз				
1	Коллекторлар (жалпы ұзындығы)	м		
	1) керамика құбырларынан	м		
	2) болат құбырларынан	м		
	3) бетон құбырларынан	м		
	4) асбестоцемент құбырларынан	м		
	5) темірбетон құбырынан	м		
	6)полипропилен гофраланған трубадан	м		
2	Кәріз желісі (жалпы ұзындығы)	м		
	1) керамика құбырларынан	м		
	2) болат құбырларынан	м		
	3) бетон құбырларынан	м		
	4) асбестоцемент	м		

	құбырларынан			
	5) темірбетон құбырларынан	м		
	6)полиэтилен трубадан	м		
3	Өзге құрылғылар			
	Байқау құдығы	дана		
	Жеңсырық	дана		

Құдықтың көлденең кескіні Масштабы 1:100	Құдықтың тік кескіні Масштабы 1:100

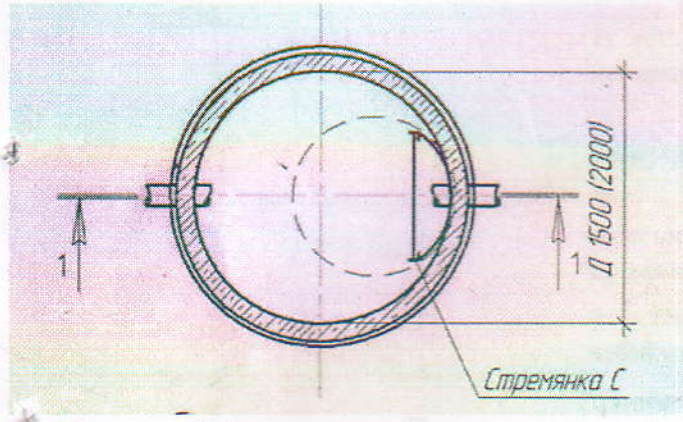

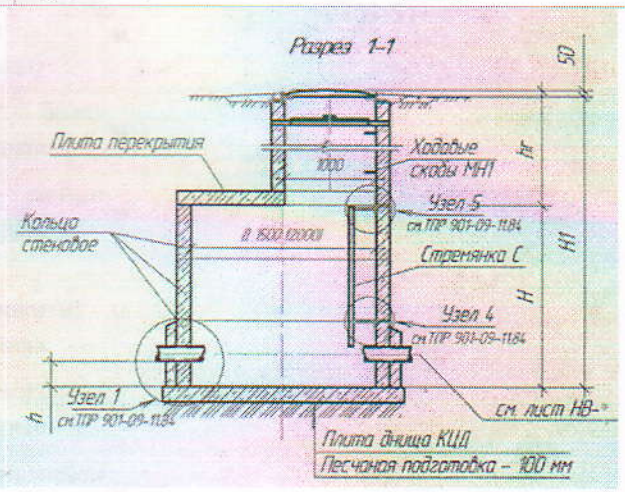

Ерекшелігі

№ р/с	Атауы	Маркасы	Материалы	Диаметрі (өлшемі),мм	Саны	Ескерту
1	Құдықтар	Серия 3.900.1-14 вып.1	Темір бетоннан	1500	4	
2				2000	1	

Құдықты тұрақты бағдар-нүктесіне байлап қою сызбасы

Схемасы ұсынылды

Тапсырыс беруші _____ Койшыгулов Н.М.

басшының тегі, аты, әкесінің аты (болған жағдайда), қолы Мөрдің орны

Авторлық қадағалау _____ Кочин В.Ф.

сарапшының тегі, аты, әкесінің аты (болған жағдайда), қолы Мөрдің орны

Эксперт авторского надзора Кочин В.Ф
№ KZ94VJE00024016 18.02.2014 г., Пр. № 4

КОСТАНАЙ ОБЛЫСЫ
АМАНГЕЛДІ АУДАНЫ ӘКІМДІГІНІҢ
ҚҰРЫЛЫС, СӘУЛЕТ ЖӘНЕ ҚАЛА
ҚҰРЫЛЫСЫ БӨЛІМІ
КОММУНАЛДЫҚ МЕМЛЕКЕТТІК
МЕКЕМЕСІ

КОММУНАЛЬНОЕ
ГОСУДАРСТВЕННОЕ
УЧРЕЖДЕНИЕ ОТДЕЛ
СТРОИТЕЛЬСТВА
АРХИТЕКТУРЫ И
ГРАДОСТРОИТЕЛЬСТВА
АКИМАТА АМАНГЕЛЬДИНСКОГО
РАЙОНА
КОСТАНАЙСКОЙ ОБЛАСТИ

БҰЙРЫҚ

Амангелді ауылы, Майлин к-сі, 14
«22» қазан 2020ж. №28

ПРИКАЗ

село Амангельды ул. Майлина, 14
«_____» _____ 2020г.

Салынған объектінің
қабылдау актісін бекіту туралы

Қазақстан Республикасының «Қазақстан Республикасындағы сәулет, қала құрылысы және құрылыс қызметі туралы» Заңының 73 бабының 4 тармағына сәйкес **БҰЙРАМЫН:**

«Қостанай облысы Амангелді ауданы Қабырға ауылын сумен жабдықтау» объектісінің қабылдау актісі бекітілсін.

Нысанның тапсырысшысы «Амангелді ауданы әкімдігінің құрылыс, сәулет және қала құрылысы бөлімі» КММ.

Басшы **Н.Койшыгулов**

«КОСТАНАЙ ОБЛЫСЫ
ӘКІМДІГІНІҢ МЕМЛЕКЕТТІК
СӘУЛЕТ-ҚҰРЫЛЫС
БАҚЫЛАУЫ БАСҚАРМАСЫ»
МЕМЛЕКЕТТІК МЕКЕМЕСІ

ГОСУДАРСТВЕННОЕ УЧРЕЖДЕНИЕ
«УПРАВЛЕНИЕ ГОСУДАРСТВЕНОГО
АРХИТЕКТУРНО-СТРОИТЕЛЬНОГО
КОНТРОЛЯ АКИМАТА
КОСТАНАЙСКОЙ ОБЛАСТИ»

110000, Қостанай қаласы, Әл-Фараби даңғылы, 112
тел. 8(7142) 57-51-09; факс: 53-07-09
e-mail: gask@kostanay.gov.kz

110000, город Костанай проспект Аль-Фараби, 112
тел. 8(7142) 57-51-09; факс: 53-07-09
e-mail: gask@kostanay.gov.kz

№ 03-14/1239
23.10.2020

Қостанай облысы бойынша
«Азаматтарға арналған
үкімет» МК» КЕАҚ

«Қостанай облысы әкімдігінің мемлекеттік сәулет – құрылыс бақылауы басқармасы» ММ «Қазақстан Республикасындағы сәулет, қала құрылысы және құрылыс қызметі туралы» Қазақстан Республикасының 2001 жылғы 16 шілдедегі № 242 Заңының 75-1 бабының 3-тармағына сәйкес (бұдан әрі-Заң), тапсырыс берушінің Қазақстан Республикасының сәулет, қала құрылысы және құрылыс қызметі туралы заннамасында белгіленген нормалар мен талаптарды сақтауы тұрғысынан салыстыру кезінде ***«Амангелді ауданы әкімдігінің құрылыс, сәулет және қала құрылысы бөлімі» КММ*** тапсырыс беруші болып табылатын ***«Қостанай облысы Амангелді ауданының Қабырға селосын сумен жабдықтау»*** объектісі бойынша бұзушылықтар жоқ екендігін хабарлайды.

Басшының у.м.а. **С. Мадиев**

Орынд. А.К. Катанов
Тел.:8(7142)541-595

Перевод к письму ГУ
«Управление ГАСКаКо
№_____ от «___»____2020г.

НАО Государственная корпорация
«Правительство для граждан
Костанайской области»

ГУ «Управление государственного архитектурно-строительного контроля акимата Костанайской области» в соответствии с п.3 ст.75-1 Закона РК от 16 июля 2001 года № 242 «Об архитектурной, градостроительной и строительной деятельности в Республике Казахстан» (далее-Закон) сообщает, что при проведении сверки на предмет соблюдения заказчиком норм и требований, установленных законодательством Республики Казахстан об архитектурной, градостроительной и строительной деятельности по объекту: ***«Водоснабжения села Кабырга Амангельдинского района Костанайской области»***, заказчиком которого является ***КГУ «Отдел строительства, архитектуры и градостроительства акимата Амангельдинского района»*** нарушения отсутствуют.

Вр.и.о.руководителя **Мадиев С.**

Исп: Китанов А.К.
Тел: 8 (7142) 541-595