Герметизированный оголовок

Согласовано:		
Разработал		
Проверил		
Норм.контр		

Взам. инв. №

Подп. и дата

Инв. № подл.

Изм.	Кол.уч	Лист	№ док	Подп.	Дата	20.030-ГВ-1-ОГ		
ГИП		Шидаева И.				Герметизированный оголовок	Стадия	Лист	Листов
Норм.конт		Искендирова					РП	1	10
							ТОО «Уралводпроект» г. Уральск		

Приложение 2

Оголовки герметичные

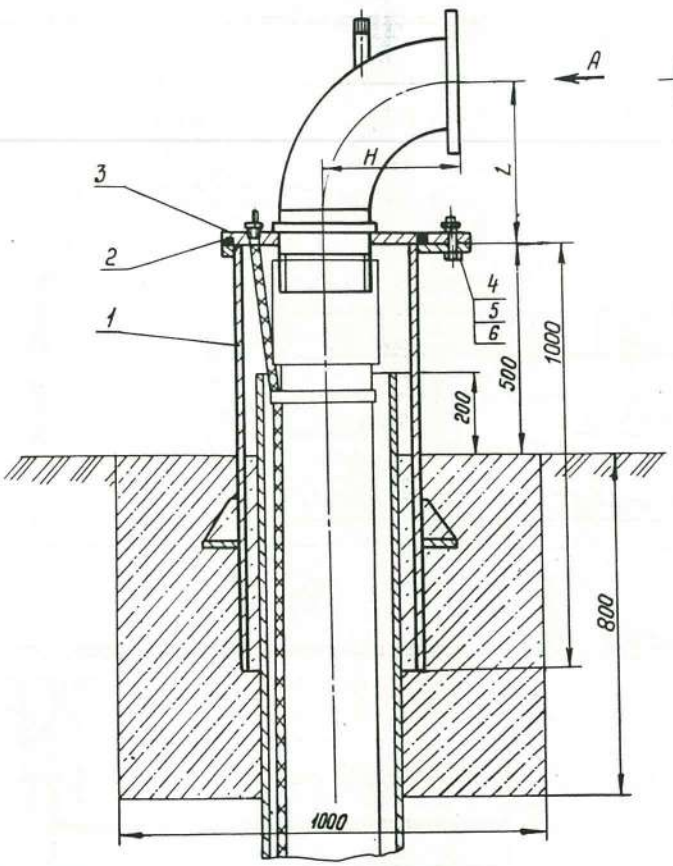

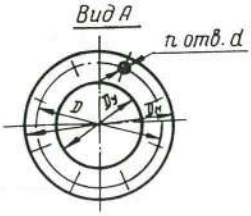

ПРИВЯЗАН	20.030-ГВ-1-ОГ			
ИНЖ.	ШИДАЕВА		11.20	
НОРМ.КОНТР.	ИСКЕНДИРОВА		11.20	
Инв.№				

Обозначение	Dу	H	L	Dн	D	d	n	Поз. 1 Патрубок устьевой	Поз. 2 Кольцо ГОСТ 9833-73	Поз. 3 Плита опорная	Поз. 4 Болт ГОСТ 7798-70	Поз. 5 Шайба ГОСТ 6402-70	Поз. 6 Гайка ГОСТ 5915-70
	мм							Количество					
								1	1	1	4	4	4
~~ОГ-40~~	~~40~~	~~85~~	~~115~~	~~145~~	~~110~~	18	4	~~ОГ-40-1~~	~~270-280-58-2-2~~	~~ОГ-40-3~~	~~М16×45.48.029~~	16.65Г.0230	М16. 5. 029
~~ОГ-50~~	~~50~~	~~105~~	~~140~~	~~160~~	~~125~~			ОГ-50-1	350-360-58-2-2	~~ОГ-50-3~~	М16×55.48.029		
~~ОГ-51~~										~~ОГ-51-3~~			
ОГ-80	80	166	205	195	160					ОГ-80-3			
~~ОГ-81~~										~~ОГ-81-3~~			
~~ОГ-82~~										~~ОГ-82-3~~			
~~ОГ-100~~	~~100~~	~~156~~	~~215~~	~~215~~	~~180~~		8	~~ОГ-100-1~~	~~450-460-58-2-2~~	~~ОГ-100-3~~	~~М16×65.48.029~~		
~~ОГ-101~~										~~ОГ-101-3~~			
~~ОГ-102~~										~~ОГ-102-3~~			
~~ОГ-150~~	~~150~~	~~231~~	~~295~~	~~280~~	~~240~~	22				~~ОГ-150-3~~			
~~ОГ-151~~										~~ОГ-151-3~~			
~~ОГ-200~~	~~200~~	~~308~~	~~360~~	~~335~~	~~295~~					~~ОГ-200-3~~			
~~ОГ-201~~										~~ОГ-201-3~~			

Поз. 1. Патрубок устьевой

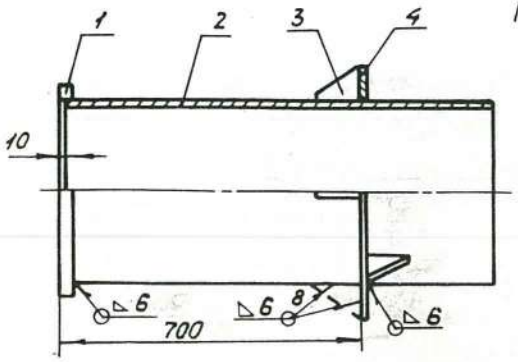

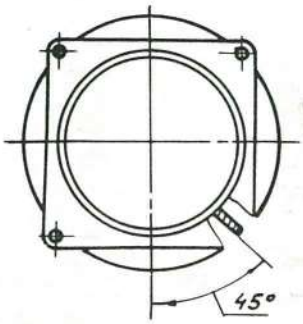

Обозначение	Поз.1 Фланец	Поз.2 Труба	Поз.3 Ребро	Поз.4 Кольцо
	Количество			
	1	1	8	1
~~ОГ-40-1~~	~~ОГ-40-1/1~~	~~ОГ-40-1/2~~	ОГ-40-1/3	~~ОГ-40-1/4~~
ОГ-50-1	ОГ-50-1/1	ОГ-50-1/2		ОГ-50-1/4
~~ОГ-100-1~~	~~ОГ-100-1/1~~	~~ОГ-100-1/2~~		~~ОГ-100-1/4~~

Фланец

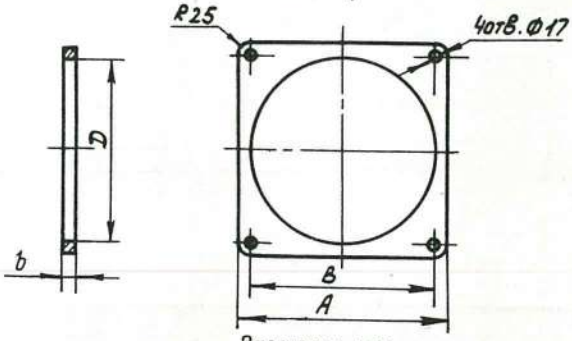

Размеры, мм

Обозначение	A	B	D	b
~~ОГ-40-1/1~~	~~300~~	~~250~~	~~248~~	~~15~~
ОГ-50-1/1	380	330	329	22
~~ОГ-100-1/1~~	~~480~~	~~430~~	~~430~~	~~25~~

Материал - Ст 3 (ГОСТ 380-71).

Труба

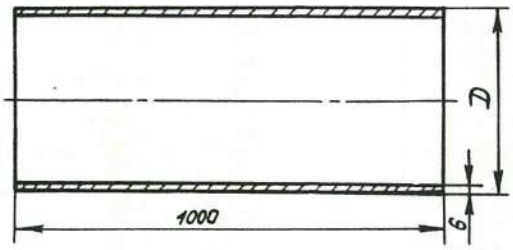

Обозначение	D, мм
~~ОГ-40-1/2~~	~~245~~
ОГ-50-1/2	325
~~ОГ-100-1/2~~	~~426~~

Материал - Ст 3 (ГОСТ 380-71).

Ребро

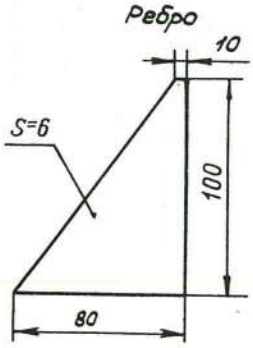

Материал - Ст 3 (ГОСТ 380-71).

Кольцо

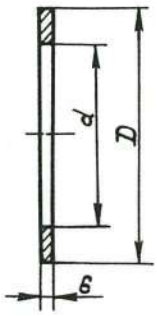

Размеры, мм

Обозначение	d	D
~~ОГ-40-1/4~~	~~248~~	~~410~~
ОГ-50-1/4	329	490
~~ОГ-100-1/4~~	~~430~~	~~590~~

Материал - Ст 3 (ГОСТ 380-71).

ПРИВЯЗАН 20.030-ГВ-1-ОГ			
ИНЖ.	ШИДАЕВА		11.20
НОРМ.КОНТР.	ИСКЕНДИРОВА		11.20
Инв.N°			

Поз.3. Плита опорная

Рис.1

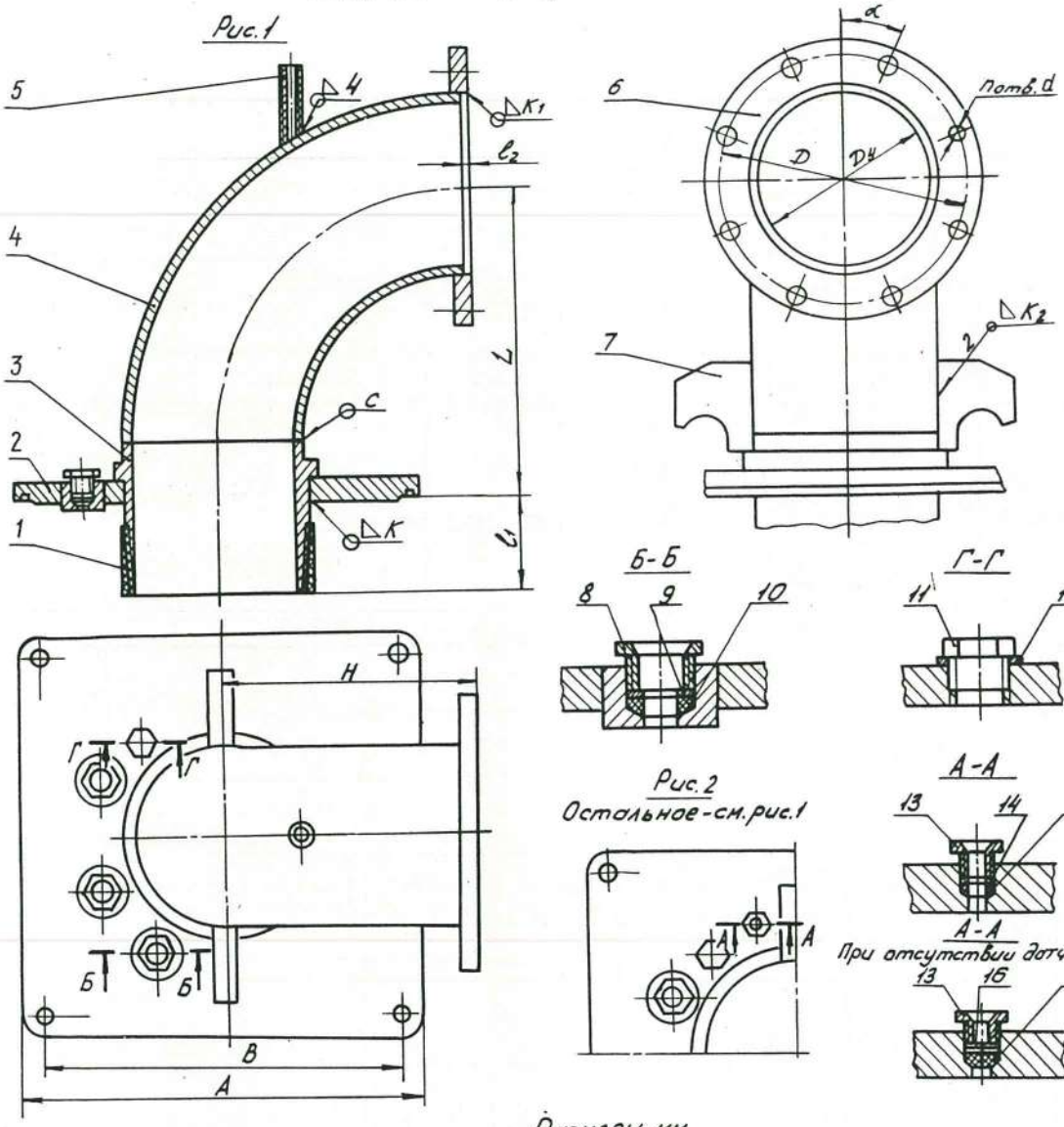

Рис.2
Остальное-см.рис.1

Размеры, мм

Обозначение	Рисунок	Dy	A	B	H	L	l_1	l_2	K	K_1	K_2	D	d	n	α
~~ОГ-40-3~~	1	~~40~~	~~300~~	~~250~~	~~105~~	~~115~~	~~60~~	5^{+2}	~~4~~	~~4~~	~~4~~	~~110~~	18	~~4~~	45°
~~ОГ-50-3~~		~~50~~	380	330		~~140~~	~~70~~					~~125~~			
~~ОГ-51-3~~															
ОГ-80-3		80			166	205	90	6^{+2}	6	5	5	160			
~~ОГ-81-3~~	1;2														
~~ОГ-82-3~~															
~~ОГ-100-3~~		~~100~~	~~480~~	~~430~~	~~156~~	~~215~~	~~110~~		~~7~~			~~180~~		~~8~~	~~22°30'~~
~~ОГ-101-3~~															
~~ОГ-102-3~~															
~~ОГ-150-3~~		~~150~~			~~231~~	~~295~~	~~115~~				~~6~~	~~240~~			
~~ОГ-151-3~~															
~~ОГ-200-3~~		~~200~~			~~308~~	~~350~~	~~125~~	8^{+2}		~~7~~		~~295~~	22		
~~ОГ-201-3~~															

ПРИВЯЗАН 20.030-ГВ-1-ОГ			
ИНЖ.	ШИДАЕВА		11.20
НОРМ.КОНТР.	ИСКЕНДИРОВА		11.20
Инв.№			

Обозначение	Поз. 1 Втулка защитная	Поз. 2 Плита	Поз. 3 Труба	Поз. 4 Отвод	Поз. 5 Штуцер	Поз. 6 Фланец ГОСТ 12820-80	Поз. 7 Скоба	Поз. 8 Гайка ГОСТ 4860.2-83	Поз. 9 Шайба ГОСТ 4860.2-83
	Количество								
	1	1	1	1	1	1	2	3	3
~~ОГ-40-3~~	~~ОГ-40-3/1~~	~~ОГ-40-3/2~~	~~ОГ-40-3/3~~	~~ОГ-40-3/4~~	ОГ-40-3/5	~~1-40-10ст20~~	~~ОГ-40-3/7~~	~~1-16.00.0212~~	~~8-14.00.0212~~
~~ОГ-50-3~~	~~ОГ-50-3/1~~	~~ОГ-50-3/2~~	~~ОГ-50-3/3~~	~~ОГ-50-3/4~~		~~1-50-10ст20~~	~~ОГ-50-3/7~~	~~1-27.00.0212~~	~~12-24.00.0212~~
~~ОГ-51-3~~		~~ОГ-51-3/2~~						~~1-16.00.0212~~	~~8-14.00.0212~~
ОГ-80-3	ОГ-80-3/1	ОГ-80-3/2	ОГ-80-3/3	ОГ-80-3/4		1-80-10ст20	ОГ-80-3/7	1-27.00.0212	12-24.00.0212
~~ОГ-81-3~~		~~ОГ-81-3/2~~							
~~ОГ-82-3~~									
~~ОГ-100-3~~	~~ОГ-100-3/1~~	~~ОГ-100-3/2~~	~~ОГ-100-3/3~~	~~ОГ-100-3/4~~		~~1-100-10ст20~~	~~ОГ-100-3/7~~		~~16-24.00.0212~~
~~ОГ-101-3~~									
~~ОГ-102-3~~		~~ОГ-102-3/2~~						~~1-33.00.0212~~	~~18-30.00.0212~~
~~ОГ-150-3~~	~~ОГ-150-3/1~~	~~ОГ-150-3/2~~	~~ОГ-150-3/3~~	~~ОГ-150-3/4~~		~~1-150-10ст20~~	~~ОГ-150-3/7~~	~~1-27.00.0212~~	~~16-24.00.0212~~
~~ОГ-151-3~~		~~ОГ-151-3/2~~						~~1-33.00.0212~~	~~18-30.00.0212~~
~~ОГ-200-3~~	~~ОГ-200-3/1~~	~~ОГ-200-3/2~~	~~ОГ-200-3/3~~	~~ОГ-200-3/4~~		~~1-200-10ст20~~	~~ОГ-200-3/7~~	~~1-27.00.0212~~	~~16-24.00.0212~~
~~ОГ-201-3~~		~~ОГ-201-3/2~~						~~1-33.00.0212~~	~~18-30.00.0212~~

Продолжение

Обозначение	Поз. 10 Кольцо уплотнит.	Поз. 11 Пробка	Поз. 12 Прокладка	Поз. 13 Гайка ГОСТ 4860.2-83	Поз. 14 Шайба ГОСТ 4860.2-83	Поз. 15 Кольцо уплотнительное	Поз. 16 Заглушка ГОСТ 4860.2-83	Поз. 17 Кольцо уплотнительное
	Количество							
	3	1	1	1	1	1	1	1
~~ОГ-40-3~~	~~ОГ-40-3/10~~	ОГ-40-3/11	ОГ-40-3/12	—	—	—	—	—
~~ОГ-50-3~~								
~~ОГ-51-3~~	~~ОГ-51-3/10~~							
ОГ-80-3	ОГ-40-3/10							
~~ОГ-81-3~~	~~ОГ-51-3/10~~	~~ОГ-81-3/11~~	~~ОГ-81-3/12~~	~~1-16.00.0212~~	~~8-14.00.0212~~	~~ОГ-40-3/10~~	—	—
~~ОГ-82-3~~					—	—	Заглушка ~~13.00.0212~~	~~ОГ-82-3/17~~
~~ОГ-100-3~~					—	—		
~~ОГ-101-3~~	~~ОГ-101-3/10~~				~~8-14.00.0212~~	~~ОГ-40-3/10~~	—	—
~~ОГ-102-3~~								
~~ОГ-150-3~~	~~ОГ-51-3/10~~							
~~ОГ-151-3~~	~~ОГ-101-3/10~~							
~~ОГ-200-3~~	~~ОГ-51-3/10~~							
~~ОГ-201-3~~	~~ОГ-101-3/10~~							

ПРИВЯЗАН 20.030-ГВ-1-ОГ			
ИНЖ.	ШИДАЕВА		11.20
НОРМ.КОНТР.	ИСКЕНДИРОВА		11.20
Инв.N°			

Плита

Рис.1

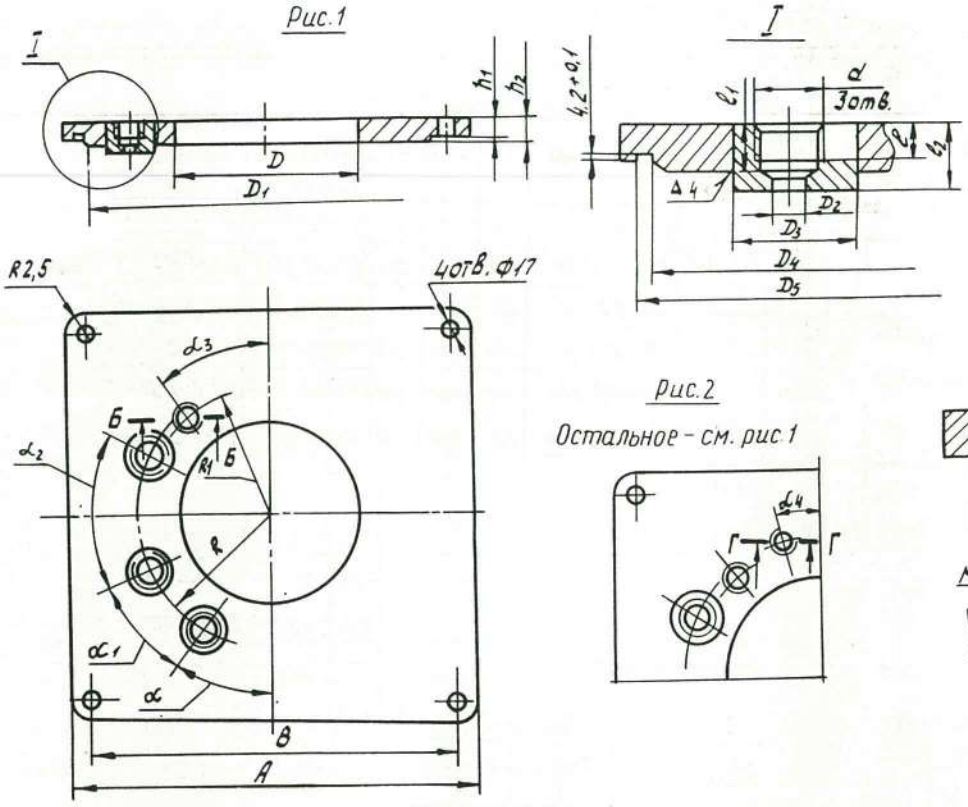

Рис.2

Остальное - см. рис.1

Размеры, мм

Обозначение	Рисунок	A	B	h_1	h_2	D	D_1	D_2	D_3	D_4	D_5	d	d_1	l	l_1	l_2	R	R_1	α	$α_1$	$α_2$	$α_3$	$α_4$
~~ОГ-40-3/2~~	1	~~300~~	~~250~~	~~8~~	~~10~~	~~49~~	~~245~~	~~8~~	~~35~~	~~261~~	~~276~~	~~M16x1~~	M20x1	~~12~~	~~14~~	~~20~~	~~80~~	~~45~~	~~35°~~	~~35°~~	~~40°~~	~~45°~~	-
~~ОГ-50-3/2~~		380	330	12	~~14~~	61	325	~~16~~	~~40~~	335	354	~~M27x1,5~~		~~17~~	~~15~~	~~28~~	~~90~~	~~55~~	~~30°~~	40°			-
~~ОГ-51-3/2~~					15				~~50~~						~~21~~		~~40~~	~~56~~					-
ОГ-80-3/2					~~18~~	~~90~~		8	40			M16x1		12	15	20	120	70	25°				-
~~ОГ-81-3/2~~					~~22~~			~~16~~	~~50~~			~~M27x1,5~~				~~28~~		~~75~~			50°	40°	~~15°~~
~~ОГ-100-3/2~~	1;2	480	430	~~18~~	~~20~~	~~115~~	426			439	454		M30x1,5	~~17~~	~~21~~	~~30~~	~~150~~	~~95~~	~~30°~~	~~35°~~			
~~ОГ-102-3/2~~					~~26~~			~~22~~	-			~~M33x1,5~~				-							~~20°~~
~~ОГ-150-3/2~~				~~21~~	~~24~~	~~169~~		~~16~~	~~50~~			~~M27x1,5~~				~~30~~		~~110~~					
~~ОГ-151-3/2~~					~~30~~			22	-			~~M33x1,5~~				-		~~115~~					
~~ОГ-200-3/2~~				~~17~~	~~19~~	~~220~~		~~16~~	~~50~~			~~M27x1,5~~				~~30~~	~~160~~	~~136~~					
~~ОГ-201-3/2~~					~~22~~				~~66~~			~~M33x1,5~~						~~145~~					~~15°~~

ПРИВЯЗАН	20.030-ГВ-1-ОГ		
ИНЖ.	ШИДАЕВА		11.20
НОРМ.КОНТР.	ИСКЕНДИРОВА		11.20
Инв.N°			

Отвод (сварной вариант)

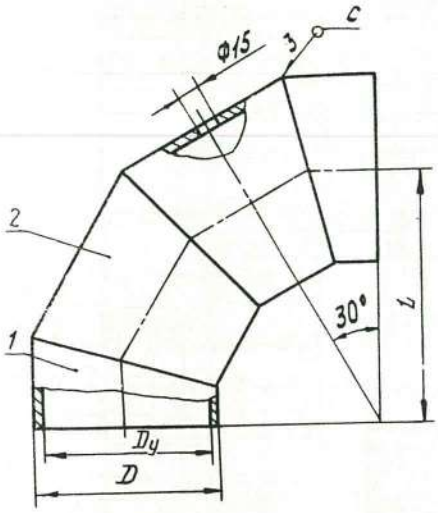

Размеры, мм.

Обозначение	D_y	D	L	Поз.1 Полусектор	Поз.2 Сектор
				Количество – 2 шт.	
~~ОГ-40-3/4~~	~~40~~	~~45~~	~~80~~	~~ОГ-40-3/4-1~~	~~ОГ-40-3/4-2~~
~~ОГ-50-3/4~~	~~50~~	~~57~~	~~100~~	~~ОГ-50-3/4-1~~	~~ОГ-50-3/4-2~~
ОГ-80-3/4	80	89	150	ОГ-80-3/4-1	ОГ-80-3/4-2
~~ОГ-100-3/4~~	~~100~~	~~108~~	~~150~~	~~ОГ-100-3/4-1~~	~~ОГ-100-3/4-2~~
~~ОГ-150-3/4~~	~~150~~	~~159~~	~~225~~	~~ОГ-150-3/4-1~~	~~ОГ-150-3/4-2~~
~~ОГ-200-3/4~~	~~200~~	~~219~~	~~300~~	~~ОГ-200-3/4-1~~	~~ОГ-200-3/4-2~~

Полусектор

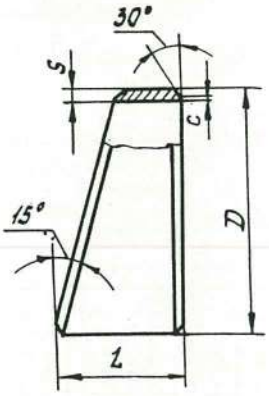

Размеры, мм

Обозначение	D	L	S	C
~~ОГ-40-3/4-1~~	~~45~~	~~27~~	~~4~~	–
~~ОГ-50-3/4-1~~	~~57~~	~~34~~		–
ОГ-80-3/4-1	89	55	6	1
~~ОГ-100-3/4-1~~	~~108~~		~~5~~	–
~~ОГ-150-3/4-1~~	~~159~~	~~81~~	~~7~~	~~1~~
~~ОГ-200-3/4-1~~	~~219~~	~~110~~	~~8~~	~~2~~

Материал – Сталь 20 (ГОСТ 1050-74).

Сектор

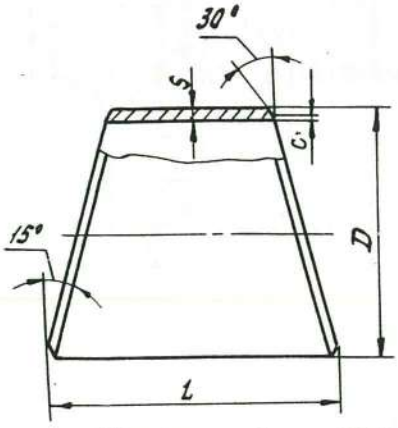

Размеры, мм

Обозначение	D	L	S	C
~~ОГ-40-3/4-2~~	~~45~~	~~55~~	~~4~~	–
~~ОГ-50-3/4-2~~	~~57~~	~~69~~		–
ОГ-80-3/4-2	89	110	6	1
~~ОГ-100-3/4-2~~	~~108~~		~~5~~	–
~~ОГ-150-3/4-2~~	~~159~~	~~162~~	~~7~~	~~1~~
~~ОГ-200-3/4-2~~	~~219~~	~~220~~	~~8~~	~~2~~

Материал – Сталь 20 (ГОСТ 1050-74).

ПРИВЯЗАН 20.030-ГВ-1-ОГ			
ИНЖ.	ШИДАЕВА		11.20
НОРМ.КОНТР.	ИСКЕНДИРОВА		11.20
Инв.N°			

Втулка защитная

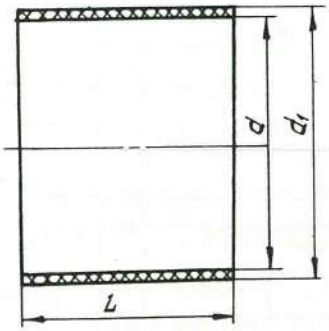

Размеры, мм

Обозначение	d	d_1	L
~~ОГ-40-3/1~~	~~48~~	~~52~~	~~40~~
~~ОГ-50-3/1~~	~~60~~	~~64~~	~~50~~
ОГ-80-3/1	89	94	70
~~ОГ-100-3/1~~	~~114~~	~~119~~	~~75~~
~~ОГ-150-3/1~~	~~168~~	~~173~~	~~85~~
~~ОГ-200-3/1~~	~~219~~	~~224~~	~~95~~

Материал – резина III-18-23В-14 (ТУ38.105.1082-76).

Пробка

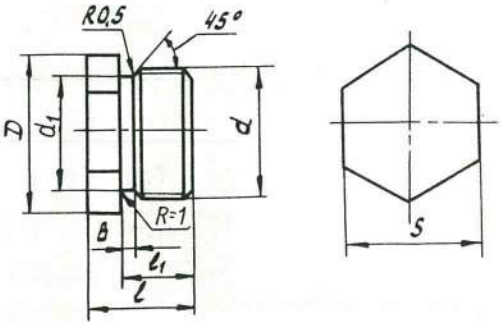

Размеры, мм

Обозначение	d	d_1	D	S	l	l_1	B
ОГ-40-3/11	М20х1	18,5	27,6	22	20	14	3
~~ОГ-81-3/11~~	~~М30х1,5~~	~~27,8~~	~~36,9~~	~~32~~	~~24~~	~~16~~	~~4~~

Материал – Ст 3 (ГОСТ380-71).

Прокладка

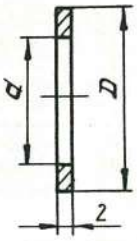

Размеры, мм

Обозначение	d	D
ОГ-40-3/12	21	28
~~ОГ-81-3/12~~	~~31~~	~~42~~

Материал-лист М2-2 М (ГОСТ 495-77).

Штуцер

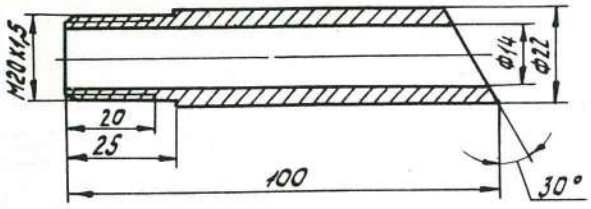

Материал: Сталь 20 (ГОСТ 1050-74).

Кольцо уплотнительное

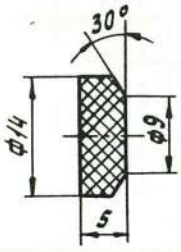

Материал – резина III-18-23В-14 (ТУ 38.105.1082-76).

Кольцо уплотнительное

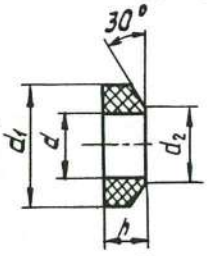

Размеры, мм

Обозначение	d	d_1	d_2	h
ОГ-40-3/10	9	14	10	5
~~ОГ-51-3/10~~	~~12~~	~~24~~	~~14~~	~~8~~
~~ОГ-101-3/10~~	~~19~~	~~30~~	~~22~~	~~10~~

Материал – резина III-18-23 В-14 (ТУ38.105.1082-76).

ПРИВЯЗАН 20.030-ГВ-1-ОГ			
ИНЖ.	ШИДАЕВА		11.20
НОРМ.КОНТР.	ИСКЕНДИРОВА		11.20
Инв.№			

Труба

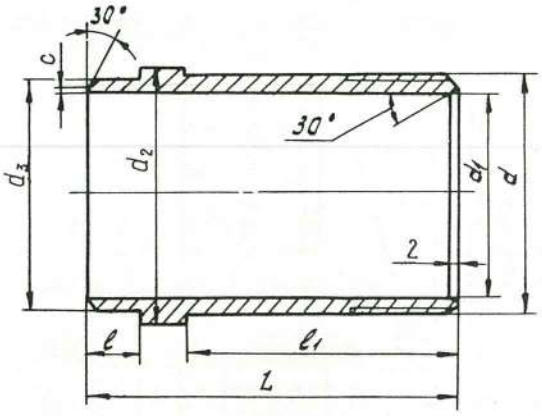

Размеры, мм

Обозначение	d	d_1	d_2	d_3	L	ℓ	$ℓ_1$	c	Профиль резьбы по ГОСТ
~~ОГ-40-3/3~~	~~48,3~~	~~38~~	~~54~~	~~43~~	~~95~~	~~17~~	~~68~~	-	ГОСТ 633-80
~~ОГ-50-3/3~~	~~60,3~~	~~50~~	~~68~~	~~57~~	~~110~~	18	~~82~~	-	
ОГ-80-3/3	88,9	78	102	89	135		102	1	
~~ОГ-100-3/3~~	~~114,3~~	~~99~~	~~121~~	~~108~~	~~175~~	~~26~~	~~128~~		~~ГОСТ 632-80~~
~~ОГ-150-3/3~~	~~168,3~~	~~148~~	~~180~~	~~159~~	185	~~24~~	~~136~~	~~1~~	
~~ОГ-200-3/3~~	~~219,1~~	~~205~~	~~245~~	~~219~~		~~23~~	~~142~~	~~2~~	

Материал – Сталь 20(ГОСТ 1050-74).

Отвод

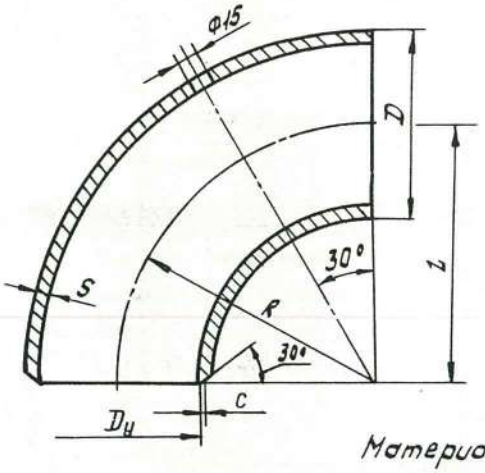

Размеры, мм

Обозначение	Заготовка по ГОСТ 17375-83 отвод 90°	$D_у$	D	S	R=L	c
~~ОГ-40-3/4~~	~~40.С.100~~	~~40~~	~~45~~	4	~~80~~	-
ОГ-50-3/4	50.С.80	50	57		100	-
~~ОГ-80-3/4~~	~~80.С.80~~	~~80~~	~~89~~	~~6~~	~~160~~	~~1~~
~~ОГ-100-3/4~~	~~100.С.50~~	~~100~~	~~108~~	~~5~~	~~150~~	-
~~ОГ-150-3/4~~	~~150.С.40~~	~~150~~	~~159~~	~~6~~	~~225~~	~~1~~
~~ОГ-200-3/4.~~	~~200.С.40~~	~~200~~	~~219~~	~~8~~	~~300~~	~~2~~

Материал-Сталь 20(ГОСТ 1050-74).

Скоба

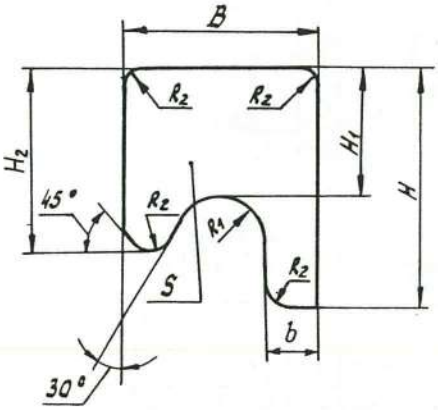

Размеры, мм

Обозначение	B	b	H	H_1	H_2	S	R_1	R_2
~~ОГ-40-3/7~~	~~52~~	~~17~~	~~55~~	~~20~~	~~32~~	~~10~~	~~12~~	6
~~ОГ-50-3/7~~	~~55~~	~~18~~	~~65~~	~~25~~	~~40~~	~~12~~		
ОГ-80-3/7	70	21	90	35	55	20	18	
~~ОГ-100-3/7~~	~~90~~	~~24~~	~~110~~	~~50~~	75		~~22~~	~~8~~
~~ОГ-150-3/7~~				~~52~~		~~25~~		
~~ОГ-200-3/7~~				~~60~~	~~85~~	~~30~~		

Материал - Ст 3(ГОСТ 380-71).

ПРИВЯЗАН 20.030-ГВ-1-ОГ			
ИНЖ.	ШИДАЕВА		11.20
НОРМ.КОНТР.	ИСКЕНДИРОВА		11.20
ИНВ.N°			

Хомуты монтажные

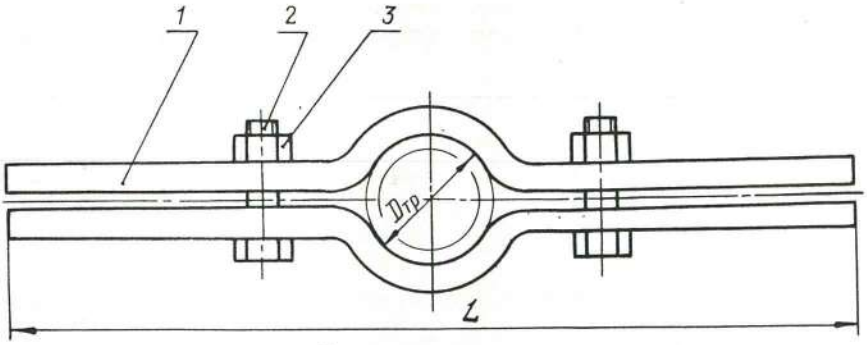

Размеры, мм

Обозначение	Насосы	$D_{тр}$	L	Поз.1 Скоба	Поз.2 Болт ГОСТ 7798-70	Поз.3 Гайка ГОСТ 5915-70
				Количество – 2шт.		
~~ОГХ-40~~	~~ЭЦВ 4~~	~~48~~	~~400~~	~~ОГХ-40-1~~	~~М16×60.40.029~~	Гайка М16.5.029
~~ОГХ-50~~	~~ЭЦВ 5 и 6~~	~~40; 73~~		~~ОГХ-50-1~~		
ОГХ-80	ЭЦВ 6 и 8	89	500	ОГХ-80-1		
~~ОГХ-100~~	~~ЭЦВ 8 и 10~~	~~114; 133~~	~~600~~	~~ОГХ-100-1~~	~~М16×75.40.029~~	
~~ОГХ-150~~	~~ЭЦВ 10 и 12~~	~~168; 219~~		~~ОГХ-150-1~~	~~М16×85.40.029~~	
~~ОГХ-200~~	~~ЭЦВ 14 и 16~~	~~168; 219~~		~~ОГХ-200-1~~		

Примечание. Диаметр трубы уточнить по таблице на стр. 19, 20 и 21.

Скоба

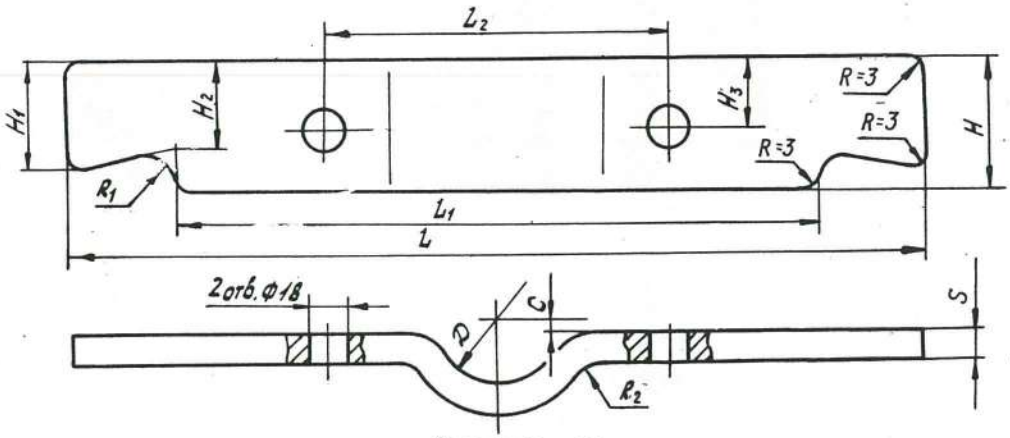

Размеры, мм

Обозначение	D	L	L_1	L_2	H	H_1	H_2	H_3	S	R_1	R_2	C
~~ОГХ-40-1~~	~~50~~	~~400~~	~~300~~	~~140~~	~~40~~	~~30~~	~~20~~	~~20~~	14	15	15	5
~~ОГХ-50-1~~	~~42,75~~			~~150~~	~~60~~	~~50~~	~~40~~	~~30~~				
ОГХ-80-1	92	500	380	210	90	75	65	45				
~~ОГХ-100-1~~	~~117; 136~~	~~600~~	~~400~~	~~250~~					~~20~~	~~20~~	~~20~~	~~8~~
~~ОГХ-150-1~~	~~171; 222~~		~~480~~	~~340~~					~~25~~		~~25~~	
~~ОГХ-200-1~~	~~171; 222~~			~~380~~								

ПРИВЯЗАН 20.030-ГВ-1-ОГ			
ИНЖ.	ШИДАЕВА		11.20
НОРМ.КОНТР.	ИСКЕНДИРОВА		11.20
ИНВ.N°			

Материал - Ст 3 (ГОСТ 380-71).