ТОО "УРАЛВОДПРОЕКТ"

РЕКОНСТРУКЦИЯ ВОДОПРОВОДА С. ЧАПАЕВО АКЖАЙКСКОГО РАЙОНА ЗКО

НАЗЕМНАЯ НАСОСНАЯ СТАНЦИЯ

20.030–ГВ–1–АС

АЛЬБОМ

ТОМ 3

2020 Г

ТИПОВОЙ ПРОЕКТ

ТП РК 12 - 80 ВС СКВ (IB, IIIA, IVA, IVГ) - 2009

ТП РК 12 - 80 ВС СКВ 7С, 8С, 9С (IB, IIB, IIIA, IIIB, IVГ) - 2009

Водозаборные сооружения из подземных источников (скважин)

производительностью от 12 м3/час до 80 м3/час

Альбом 2. Том 3.

СОСТАВ ПРОЕКТА

Альбом 1. Подземная насосная станция.
для IB, IIIA, IVA, IVГ климатичеких подрайонов с обычными геологическими условиями

Том 1. *Пояснительная записка (ПЗ.1), технологические решения (ТХ.1), схема генплана (ГП.1), отопление и вентиляция (ОВ.1)*

Том 2. *Силовое электрооборудование, электрическое освещение (ЭОМ.1), автоматизация технологических процессов (АТХ.1)*

Том 3. *Архитектурно-строительные решения (АС.1)*

Том 4. *Спецификация оборудования и материалов (СО.1)*

Альбом 2. Надземная насосная станция.
(для IB, IIIA, IVA, IVГ климатичеких подрайонов с обычными геологическими условиями)

Том 1. *Пояснительная записка (ПЗ.1), технологические решения(ТХ.1), схема генплана (ГП.1), отопление и вентиляция (ОВ.1)*

Том 2. *Силовое электрооборудование, электрическое освещение (ЭОМ.1), автоматизация технологических процессов (АТХ.1)*

Том 3. *Архитектурно-строительные решения (АС.1)*

Том 4. *Спецификация оборудования и материалов (СО.1)*

Альбом 3. Подземная насосная станция.
(для IB, IIB, IIIA, IIIB, IVГ климатичеких подрайонов с сейсмической активностью 7, 8, 9 баллов)

Том 1. *Пояснительная записка (ПЗ.2), технологические решения(ТХ.2), схема генплана (ГП.2), отопление и вентиляция (ОВ.2)*

Том 2. *Силовое электрооборудование, электрическое освещение (ЭОМ.2), автоматизация технологических процессов (АТХ.2)*

Том 3. *Архитектурно-строительные решения (АС.2)*

Том 4. *Спецификация оборудования и материалов (СО.2)*

Альбом 4. Надземная насосная станция.
(для IB, IIB, IIIA, IIIB, IVГ климатичеких подрайонов с сейсмической активностью 7, 8, 9 баллов)

Том 1. *Пояснительная записка (ПЗ.2), технологические решения (ТХ.2), схема генплана (ГП.2), отопление и вентиляция (ОВ.2)*

Том 2. *Силовое электрооборудование, электрическое освещение (ЭОМ.2), автоматизация технологических процессов (АТХ.2)*

Том 3. *Архитектурно-строительные решения (АС.2)*

Том 4. *Спецификация оборудования и материалов (СО.2)*

Альбом 5. Объектные и локальные сметы. Том 1-13

Утвержден приказом Агентства Республики Казахстан по делам строительства и жилищно- коммунального хозяйства от..... №..... и введен в действие с ..... 20___г.

АО "Казахский Водоканалпроект"		ТОО "VIC Engineering"	
И.О.Президента	С.Шампиева	Исполнительный директор	Н. Абдыкадыр
Главный инженер проекта	Н.Дихамбаев	Главный инженер проекта	Кенджебаев Г.У

ИНЖ.	КАЖМУКАНОВ	12.20		Привязан	ТОО "УРАЛВОДПРОЕКТ" Г. УРАЛЬСК
НОРМ.КОНТР.	ИСКЕНДИРОВА	12.20		20.030-ГВ-1-АС	
ГИП	ШИДАЕВА	12.20			
инв.№				РЕКОНСТРУКЦИЯ ВОДОПРОВОДА С. ЧАПАЕВО АКЖАЙКСКОГО РАЙОНА ЗКО	Листов

Ведомость рабочих чертежей основного комплекта марки АС

Лист	Наименование	Примечание
1	Общие данные	
2	Общие указания (начало)	
3	Общие указания (окончание)	
4	План на отм. 0,000	
5	Разрезы 1-1, 2-2	
6	Фасады 1-2, 2-1, А-Б, Б-А	
7	Узел 1.	
8	Узел 2	
9	~~Узел А.~~ КЛАДКА, АРМИРОВАНИЕ КЛАДКИ	
10	Узел 3. План кровли.	
11	Экспликация полов. Спецификация элементов заполнения проемов.	
	Спецификация перемычек. Ведомость проемов дверей и перемычек.	
	Ведомость отделки помещений	
12	Схема расположения фундамента и приямка	
13	Схема расположения фундамента и приямка. Разрезы 1-1 ... 4-4	
14	Схема расположения монолитной плиты покрытия	
15	Схема расположения монолитной плиты покрытия. Разрезы 2-2 ... 3-3	
	Закладная деталь МД-1	
16	Армирование монолитной плиты покрытия	
17	Схема расположения щита и опоры под трубопровод	
18	~~Схема устройства молниезащиты~~ ВЕДОМОСТЬ ОБЪЕМОВ РАБОТ	
19	Крышка деревянная К-1	
20	Крышка деревянная К-2	

Ведомость спецификаций

Лист	Наименование	Примечание
11	Экспликация полов. Спецификация элементов заполнения проемов.	
	Спецификация перемычек. Ведомость проемов дверей и перемычек.	
	Ведомость отделки помещений	
12	Спецификация к схеме расположения фундамента и приямка	
	Спецификация к фундаменту ФЛ-1 и приямку	
14	Спецификация к схеме расположения монолитной плиты покрытия	
15	Спецификация закладным деталям МД-1	
16	Спецификация к армированию монолитной плиты покрытия	
17	Спецификация к схеме расположения щита и опоры под трубопровод	
	Спецификация к щиту ЩМ-1 и опоре ОМ-1	
18	Спецификация к схеме устройства молниезащиты	
19	Спецификация к деревянной крышке К-1	
20	Спецификация к деревянной крышке К-2	

Согласовано

Отдел ТХ	Глав.спец	Набуродова И	
Отдел ЭОМ	Глав.спец	Бекбергенова Ж	
Отдел ОВ	Глав.спец	Хан Л	

Взам. инв. №

Подп. и дата

Инв. № подл.

Рабочие чертежи разработаны в соответствии с действующими нормами и правилами и предусматривают мероприятия, обеспечивающие взрывную, взрывопожарную и пожарную безопасность при правильной эксплуатации сооружения.

Главный инженер проекта / Кенджебаев Г. /

ИНЖ.	КАЖМУКАНОВ	12.20	
НОРМ. КОНТР	ИСКЕНДИРОВА	12.20	
ГИП	ШИДАЕВА	12.20	

Инв.№

Изм.	Кол.уч.	Лист	№док.	Подп.	Дата

ГИП	Кенджебаев	
Глав. спец	Бекбергенова А.	
Исполнитель	Ким В	
Проверил	Бекбергенова А.	
Н. контр.	Заурбеков П.	

20.030-ГВ-1-АС

ТОО "УРАЛВОДПРОЕКТ" Г. УРАЛЬСК

URALVODPROEKT

РЕКОНСТРУКЦИЯ ВОДОПРОВОДА С. ЧАПАЕВО АКЖАЙКСКОГО РАЙОНА ЗКО

Листов

ТП РК 12-80 ВС СКВ (~~IВ, IIIА, IVА,IVГ~~ IIIВ)-2009-АС1

Водозаборные сооружения из подземных источников (скважин) производительностью от ~~12м³~~ 18м³/час до ~~80м³/час~~ для ~~IВ, IIIА, IVА, IVГ~~ IIIВ климатических подрайонов с обычными геологическими условиями.

Надземная насосная станция производительностью от 12м³/час до 80м³/час

Стадия	Лист	Листов
РП	1	20

Общие данные

ТОО "VIC Engineering" г. Алматы

Формат

Ведомость ссылочных документов

Обозначение	Наименование	Примечание
1.436.2-30.93	Двери металлические противопожарные	
	искронедающие для промышленных зданий и	
	сооружений	
1.400-15.В1	Унифицированные закладные изделия	
	железобетонных конструкций для крепления	
	технологических коммуникаций	
~~ГОСТ 8020-90~~ ГОСТ 8020-2016	Конструкции бетонные и железобетонные для	
	колодцев канализационных, водопроводных и	
	газопроводных сетей	
1.038.1-1	Перемычки железобетонные для зданий с	
	кирпичными стенами.	
2.430-20.4	Узлы стен из кирпича одноэтажных зданий	
	промышленных предприятий.	
	Соединительные изделия.	

Общие указания.

Типовой проект "Водозаборные сооружения из подземных источников (скважин), производительностью от 12 до 80м³/час" выполнен на основании технического задания ТОО "VIC Engineering" согласно ~~СНиП РК 1.02-03-2009,~~ СНИП РК 1.02-03-2011 а также с учетом климатических районов и состоянием грунтов:

-для IB, IIIA, IVA и IVГ климатических подрайонов с обычными геологическими условиями.

При разработке типовой документации приняты следующие условия строительства:

- расчетная зимняя температура наружного воздуха – ~~минус 25°, минус 30°, минус 40°~~ −29,6°;
- нормативное значение ветрового давления – ~~0,23кПа (23кгс/м²)~~ 0,38кПа (38КГС/М²),
- тип местности – "В";
- нормативное значение веса снегового покрова – ~~1,0кПа (100кгс/м²)~~ 0,7кПа (70КГС/М²) II ТИПА
- грунты основания (II категория) – непучинистые, ~~непросадочные~~ со следующими нормативными характеристиками:
- угол внутреннего трения – $\varphi_н$=~~28°~~ 22°;
- модуль деформации – E=~~18,0~~6,5МПа (~~180кгс/см²~~ 65);
- коэф. пористости – e=~~0,75~~ 0,87
- плотность – ~~ρ=1,8т/м³~~ ρ=1,59гс/см3
- коэффициент безопасности по грунту K=1;
- рельеф местности спокойный, грунтовые воды отсутствуют.

Основные строительные показатели

Наименование	Ед. изм.	Количество
Общая площадь	м²	10,2
Площадь застройки	м²	17
Строительный объем	м³	50

Согласовано

Взам. инв. №

Подп. и дата

Инв. № подл.

Изм.	Колич.	Лист	№док.	Подп.	Дата

Привязан 20.030-ГВ-1-АС

ИНЖ.	КАЖМУКАНОВ	12.20		Глав. спец	Бекбергенова А.	
НОРМ. КОНТР.	ИСКЕНДИРОВА	12.20		Исполнитель	Ким В	
ГИП	ШИДАЕВА	12.20		Проверил	Бекбергенова А.	
Инв. №				Н. контр.	Заурбеков П.	

ТП РК 12-80 ВС СКВ (~~IB, IIIA, IVA,IVF~~ IIIB)-2009-АС1

Водозаборные сооружения из подземных источников (скважин) производительностью от ~~12м³/час~~ 18м³ до ~~80м³/час~~ для ~~IB, IIIA, IVA, IVF~~ IIIB климатических подрайонов с обычными геологическими условиями.

Наземная насосная станция производительностью от 12м³/час до 80м³/час

Стадия	Лист	Листов
РП	2	

Общие указания (начало).

ТОО "VIC Engineering" г. Алматы

Формат

Общие указания

1. За относительную отметку 0,000 принят уровень чистого пола .
2. Степень огнестойкости здания - II (СНиП РК 2.02-05-2009 табл.2).
3. Класс ответственности здания - II.
4. Проектируемое сооружение представляет собой одноэтажное кирпичное здание, с размерами в плане (в осях) 3,0х3,4м. Высота до низа плиты покрытия 2,7м.
5. Стены здания выполняются из ~~кирпича КОРПо 1НФ/100/2,0/50/ГОСТ530-2007~~ СИЛИКАТНОГО КИРПИЧА СУРПо М100/F35/1,8 ГОСТ 379-2015, на растворе не ниже марки М50. КЛАДКА СТЕН КОЛОДЦЕВАЯ ПО СЕРИ 2.130-1.
6. Фундаменты - ленточные тавровогo сечения из монолитного бетона с армированной опорной плитой. Класс бетона фундаментов В25, F100, W4.

Под подошвой плиты ленточных фундаментов выполняется подготовка из бетона класса В7,5 толщиной 100мм, превышающая размеры плиты в плане на 100мм в каждую сторону.

~~По наружной поверхности фундаментов выполняется утепление плитами из пеностекла FOAMGLAS T4 γ=120кг/м^3 (λ=0,042Вт/м°С), на глубину 1200мм от поверхности земли.~~

~~В кладке стен, по контуру всего здания, на уровне верха фундаментов заложить оцинкованную полосу s=4х60 (горизонтально) с выпусками пластин наружу в местах соединения с внешним контуром заземления (АС-13, 18).~~

Все бетонные поверхности, соприкасающиеся с грунтом, обмазываются горячим битумом за два раза по грунтовке холодным битумом, разведенным в бензине.

7. Обратную засыпку производить непучинистым местным грунтом без включения строительного мусора и растительного грунта слоями не более 200 мм с послойным уплотнением до ρск>1,6 кг/см^3 в соответствии с указаниями ~~СНиП 3.02.01-87~~ СН РК 5.01-01-2013
8. Горизонтальная гидроизоляция стен от капиллярной влаги осуществляется слоем цементного раствора, толщиной 30мм на отм. ~~-0,350~~, -0,030.
9. Плита покрытия - монолитная железобетонная из бетона класса В25 F100, толщиной 200мм. Глубина опирания монолитной плиты по контуру на кирпичную стену не менее 130мм.
10. Кровля - рулонная двухслойная из битумно-полимерного наплавляемого рулонного материала.

Теплоизоляция из жестких плотных плит, устойчивых к деформациям, изготовленных из минеральной ваты на основе базальтовых горных пород (см. лист АС-4).

Кровля здания выполняется с организованным наружным водостоком. Уклон желоба к воронке не менее 0,003

11. Перемычка сборная железобетонная, минимальная глубина опирания не менее 170мм.
12. ~~В связи с требованиями СНиП 23-02-2003 выполняется утепление наружных стен, путем устройства по фасадной поверхности дополнительного слоя теплозащиты с известково-цементной штукатуркой по сетке. Теплоизоляция из жестких плотных плит, устойчивых к деформациям, изготовленных из минеральной ваты на основе базальтовых горных пород (см. лист АС-4).~~ УТЕПЛЕНИЕ СТЕН УСТРАЕВАЕТСЯ МИН. ВАТНОЙ ПЛИТОЙ ОБЪЕМНЫМ ВЕСОМ 75 КГ/М3. ТОЛЩ. 50 ММ. ~~Оштукатуренные фасады окрашиваются акриловой фасадной краской.~~
13. Цоколь отделывается фасадной клинкерной плиткой на высоту 600мм.
14. Дверь металлическая противопожарная, с пределом огнестойкссти 1,5 часа. Заполнение - базальтовое супертонкое полотно. Защитно-декоративное покрытие элементов конструкции двери выполняется грунтовкой ГФ-0119 по ГОСТ23343-78, толщиной не менее 15мкм с последующей окраской в два слоя эмалью ХВ-113 по ГОСТ18374-79 с толщиной каждого слоя не менее 20мкм в соответствии с ~~ГОСТ9.401-91~~ ГОСТ 9.401-2018.
15. Внутреннюю отделку стен производится по предварительно оштукатуренной поверхности цементно-известковым раствором по сетке.
16. Дверные откосы оштукатуриваются цементно-известковым раствором марки М50 по сетке и окрашиваются акриловой воднодисперсионной краской.
18. Вокруг здания выполняется асфальтобетонная отмостка шириной ~~0,75м~~ 1,0 м.
19. Все сварные соединения выполняются по ГОСТ5264-80*. Сварку производить электродами типа Э-42, Э-46 (ГОСТ9467-75*).
20. Металлоконструкции окрашиваются в два слоя эмалью ПФ 115 ГОСТ6465-76* по одному слою грунтовки ГФ-021 ГОСТ25129-82* в соответствии со СНиП 2.03.11-85 "Защита строительных конструкций от коррозии". Окрасочные работы вести в соответствии с правилами производства работ, согласно СНиП 3.04.03-85.
21. При производстве строительно-монтажных работ, транспортировке и складировании строительных материалов и конструкций, а также при производстве работ в сезон отрицательных температур, следует руководствоваться указаниями соответствующих нормативных документов, а также ~~СНиП РК 103-05-2001~~ СНИП РК 1.03-05-2011 «Охрана труда и техника безопасности в строительстве».

Согласовано

Взам. инв. №

Подп. и дата

Инв. № подл.

							ТП РК 12-80 ВС СКВ ~~IIВ, IIIА, IVА,IVГ~~ IIIВ-2009-АС1
							Водозаборные сооружения из подземных источников (скважин) производительностью от ~~12~~ 18м^3/час до ~~80м^3/час~~ для ~~IВ, IIIА, IVА, IVГ~~ IIIВ климатических подрайонов с обычными геологическими условиями.
Изм.	Колич.	Лист	№док.	Подп.	Дата		

Привязан 20.030-ГВ-1-АС							Надземная насосная станция производительностью от 12м^3/час до 80м^3/час	Стадия: РП; Лист: 3; Листов:
ИНЖ.	КАЖМУКАНОВ	12.20		Глав. спец	Бекбергенова А.			
НОРМ. КОНТР.	ИСКЕНДИРОВА	12.20		Исполнитель	Ким В		Общие указания (окончание)	ТОО "VIC Engineering" г. Алматы
ГИП	ШИДАЕВА	12.20		Проверил	Бекбергенова А.			
Инв. №				Н. контр.	Заурбеков П.			

Формат

План на отм. 0,000

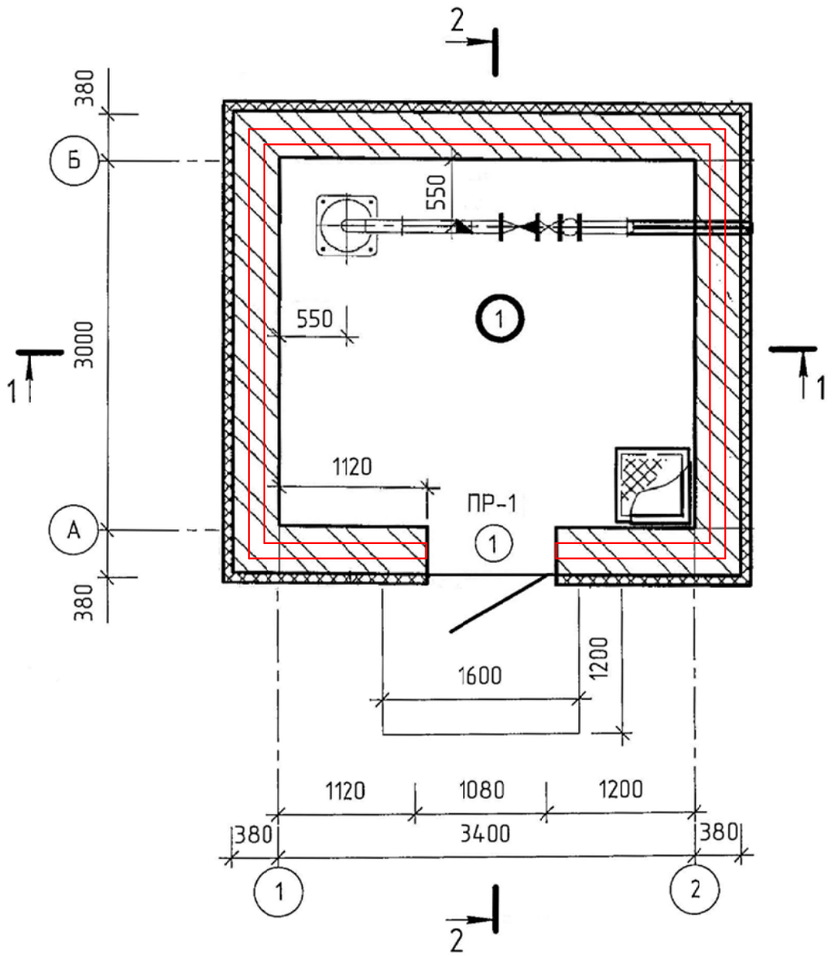

Экспликация помещений

Номер помещения	Наименование	Площадь м²	Кат. помещения
1	Помещение технологического оборудования	10,2	Д

Проектируемая толщина утеплителя, в зависимости от наружной и внутренней температуры, мм

№ п/п	Район	t°н	Стена кирпичная минераловатные плиты: γ=145кг/м³ λА=0,042 Вт/(мК)	Стена кирпичная карниз минераловатные плиты: γ=145кг/м³ λА=0,042 Вт/(мК)	Стена кирпичная цоколь пеностекло FOAMGLAS T4 γ=120кг/м³ λА=0,042 Вт/м.град	Кровля	
						Верхний минераловатные плиты: γ=190кг/м³ λА=0,045 Вт/(мК)	Нижний минераловатные плиты: γ=115кг/м³ λА=0,042 Вт/(мК)
			+5°С	+5°С	+5°С	+5°С	
1	IVА, IVГ	-25	0	20	0	40	0
2	IIIА, IVА, IVГ	-30	20	20	40	40	0
3	IB, IIIА, IVГ	-40	40	40	40	40	50

Согласовано

Взам. инв. №

Подп. и дата

Инв. № подл.

Изм.	Колич.	Лист	№док.	Подп.	Дата

ТП РК 12-80 ВС СКВ (~~IB, IIA, IVA,IVГ~~ IIIB)-2009-АС1

Водозаборные сооружения из подземных источников (скважин) производительностью от ~~12~~ 18 м³/час до ~~80м³/час~~ для ~~IB, IIA, IVA, IVГ~~ IIIB климатических подрайонов с обычными геологическими условиями.

Привязан 20.030-ГВ-1-АС

ИНЖ.	КАЖМУКАНОВ	12.20		Глав. спец	Бекбергенова А.	
НОРМ. КОНТР	ИСКЕНДИРОВА	12.20		Исполнитель	Ким В	
ГИП	ШИДАЕВА	12.20		Проверил	Бекбергенова А.	
Инв. №				Н. контр.	Зацрбеков П	

Наземная насосная станция производительностью от 12м³/час до 80м³/час

Стадия	Лист	Листов
РП	4	

План на отм. 0,000

ТОО "VIC Engineering" г. Алматы

Формат

1 слой битумно-полимерного наплавляемого рулонного материала с крупнозернистой посыпкой;
2 слоя битумно-полимерного наплавляемого рулонного материала с мелкозернистой посыпкой;
Огрунтовка битумным праймером;
Стяжка из цементно-песчаного раствора марки М150 – 20 ... 50мм;
Полиэтиленовая пленка δ=0,3мм;
Утеплитель – минераловатные плиты γ=190кг/м^3, λА=0,045Вт/(мК) (крепление – клеевое) – 40мм;
~~Утеплитель – минераловатные плиты γ=115кг/м^3, λА=0,042Вт/(мК) (крепление – клеевое) см. табл. на листе АС-4;~~
Пароизоляция – 1 слой битумно-полимерного наплавляемого рулонного материала с мелкозернистой посыпкой, внахлест не менее 100мм с проклейкой швов;
Стяжка из цементно-песчаного раствора марки М150 – 20мм;
~~Молниезащитная сварная сетка из 8 AI с ячейкой 6х6м (смотрите лист АС-18);~~
Монолитная железобетонная плита покрытия – 200мм

~~Защитно-декоративная штукатурка по сетке -30мм;~~
~~Теплоизоляция – минераловатные плиты: γ=145кг/м^3 (λА=0,042Вт/(мК) толщину см. табл. лист АС-4;~~
~~Кирпичная стена – 380мм~~

1 – 1

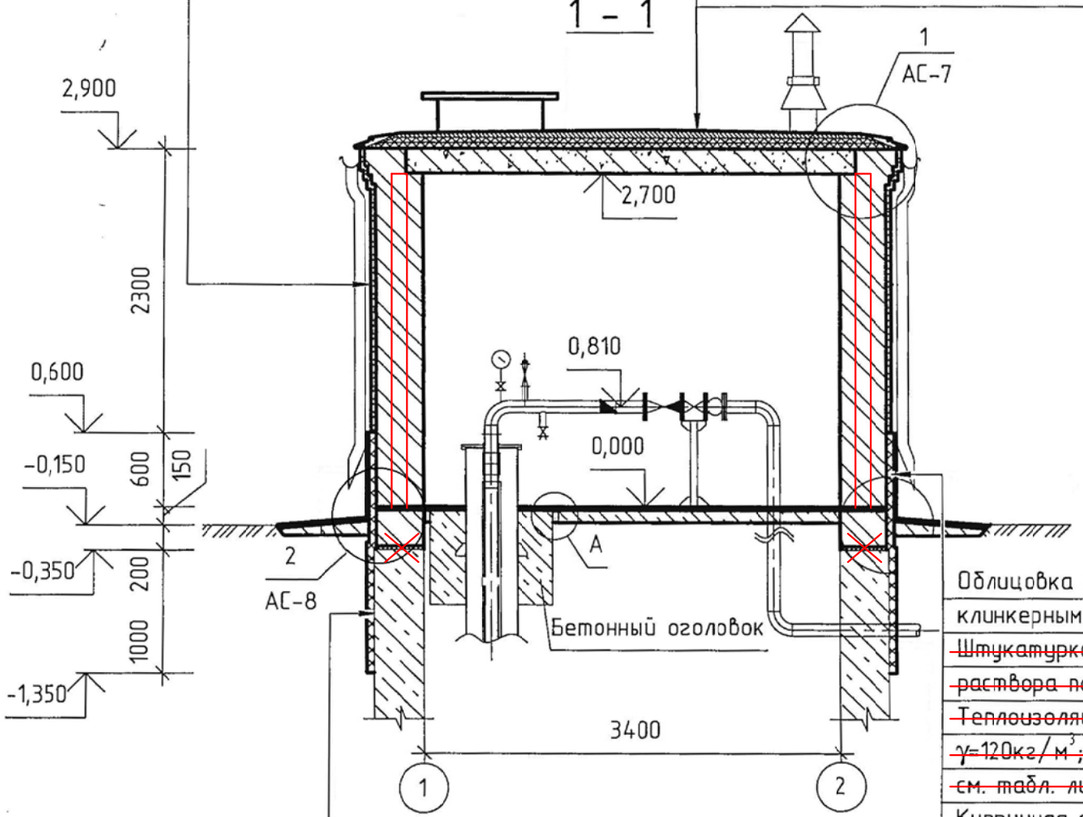

2 – 2

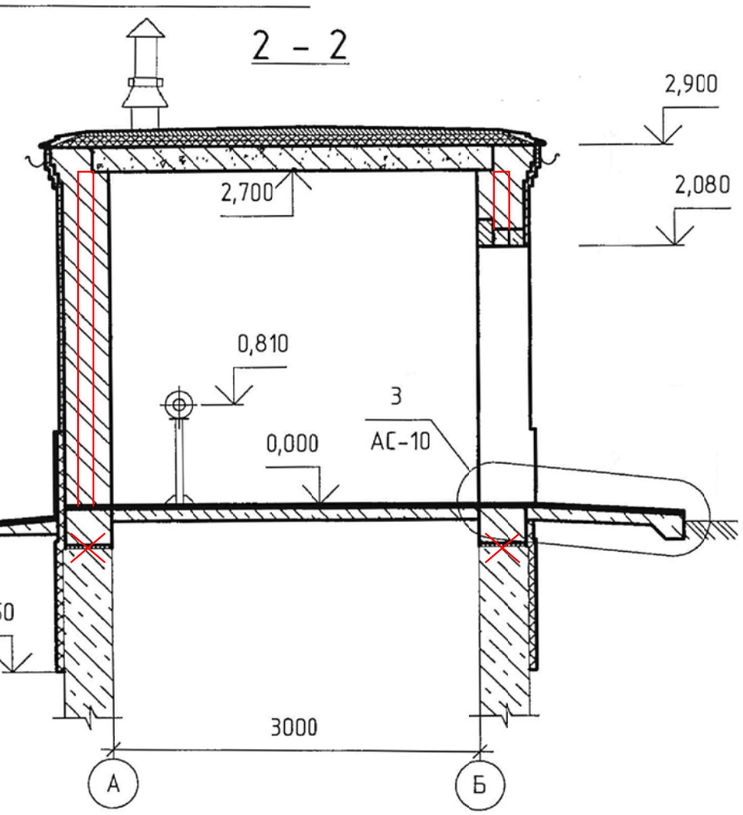

Облицовка цоколя фасадными клинкерными плитками
~~Штукатурка из цементно-известкового раствора по сетке- 20мм;~~
~~Теплоизоляция –пеностекло FOAMGLAS T4 γ=120кг/м^3; λ=0,042 Вт/м °С – толщину см. табл. лист АС-4;~~
Кирпичная стена – 380мм

~~Теплоизоляция – пеностекло FOAMGLAS T4 γ=120кг/м^3; λ=0,042 Вт/м °С – 40мм;~~
~~Монолитный бетонный фундамент – 400мм~~

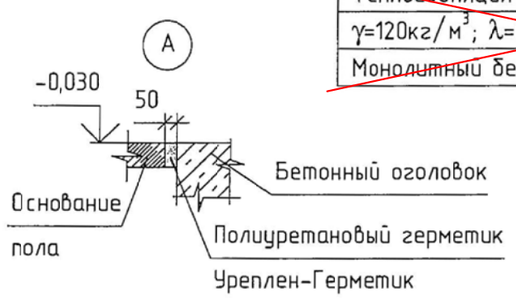

Согласовано

Взам. инв. №

Подп. и дата

Инв. № подл.

Изм.	Колич.	Лист	№док.	Подп.	Дата

Привязан 20.030-ГВ-1-АС

ИНЖ.	КАЖМУКАНОВ	12.20	
НОРМ. КОНТР.	ИСКЕНДИРОВА	12.20	
ГИП	ШИДАЕВА	12.20	
Инв. №			

Глав. спец	Бекбергенова А.	
Исполнитель	Ким В	
Проверил	Бекбергенова А.	
Н. контр.	Заурбеков П.	

ТП РК 12-80 ВС СКВ (~~IB~~, IIB, ~~IIIA~~, IIIB, ~~IVA~~,~~IVГ~~)-2009-АС1

Водозаборные сооружения из подземных источников (скважин) производительностью от ~~12м^3/час~~ 18 до ~~80м^3/час~~ для ~~IB~~, IIB, ~~IIIA~~, IIIB, ~~IVA~~, ~~IVГ~~ климатических подрайонов с обычными геологическими условиями.

Наземная насосная станция производительностью от 12м^3/час до 80м^3/час

Стадия	Лист	Листов
РП	5	

Разрезы 1-1, 2-2

ТОО "VIC Engineering" г. Алматы

Формат

Фасад 1 - 2

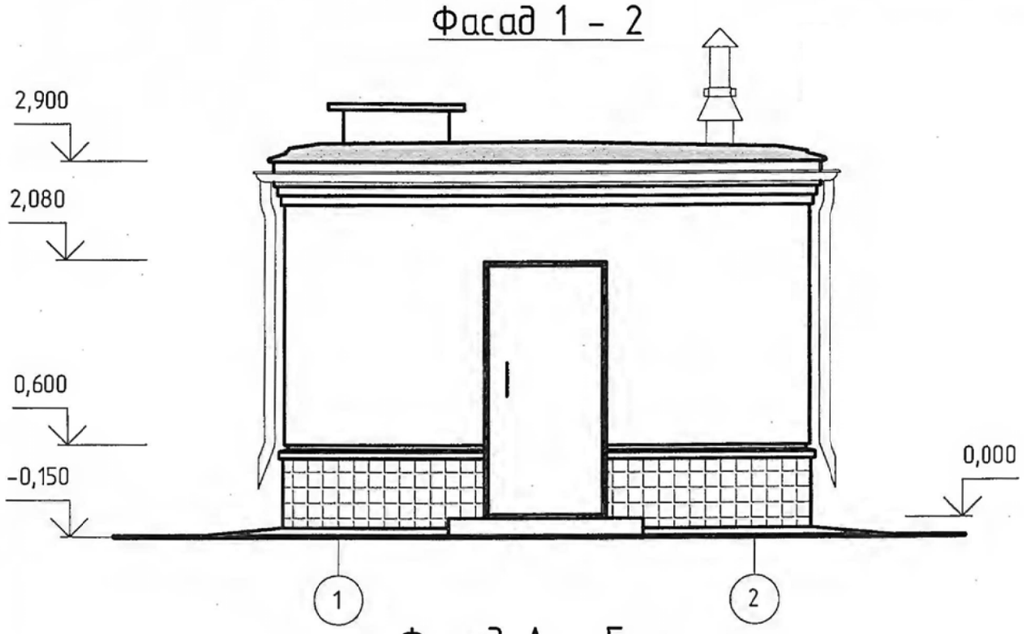

Фасад 2 - 1

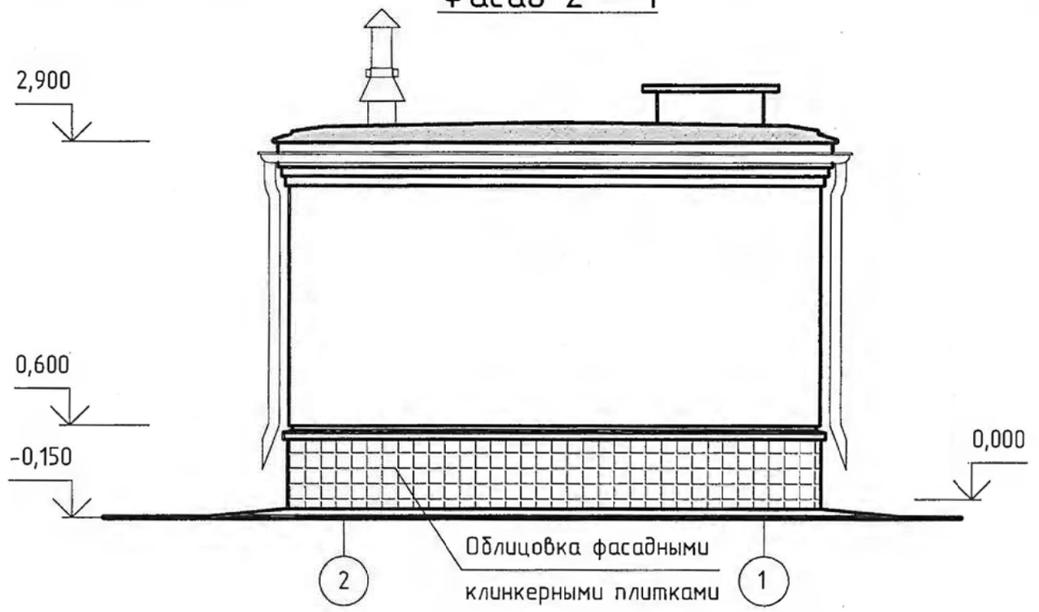

Фасад А - Б

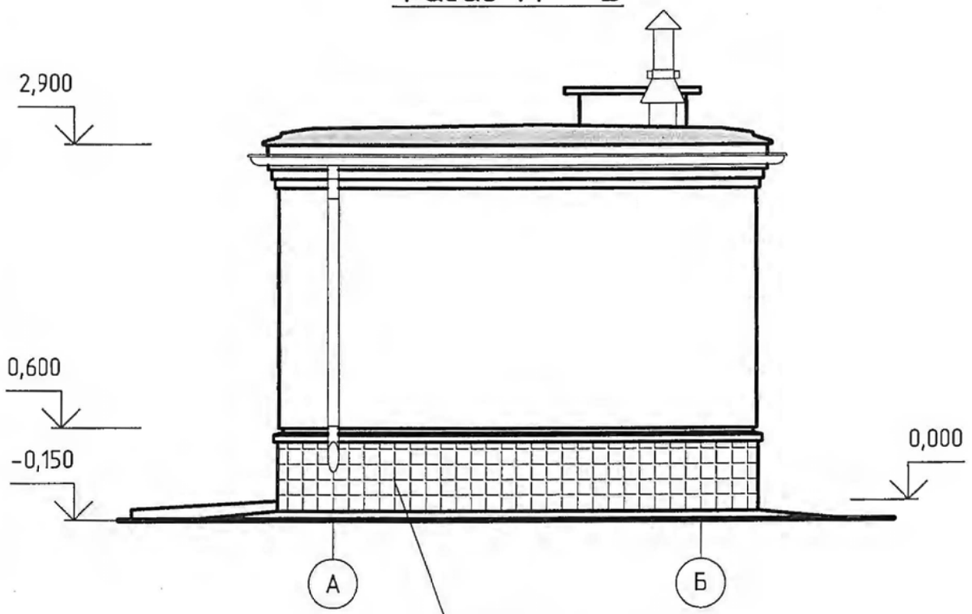

Фасад Б - А

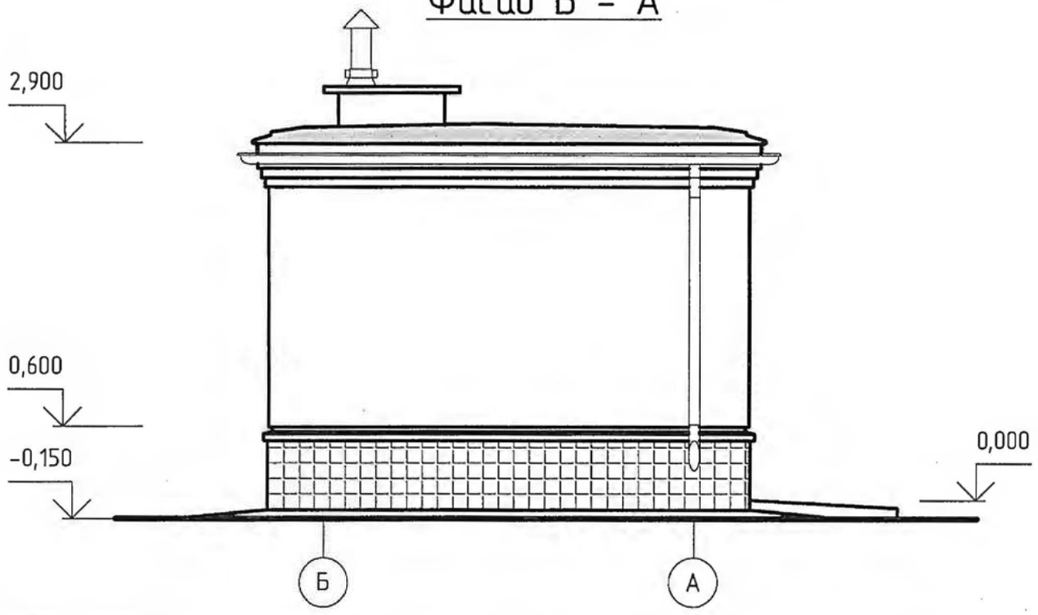

Согласовано

Взам. инв. №

Подп. и дата

Инв. № подл.

Изм.	Колич.	Лист	№док.	Подп.	Дата

Привязан 20.030-ГВ-1-АС

ИНЖ.	КАЖМУКАНОВ	12.20	
НОРМ. КОНТР.	ИСКЕНДИРОВА	12.20	
ГИП	ШИДАЕВА	12.20	
Инв. №			

Глав. спец	Бекбергенова А.
Исполнитель	Ким В
Проверил	Бекбергенова А.
Н. контр.	Зацрбеков П

ТП РК 12-80 ВС СКВ (~~IB~~, IIIB, ~~IIIA~~, ~~IVA~~,~~IVГ~~)-2009-АС1

Водозаборные сооружения из подземных источников (скважин) производительностью от ~~12м³~~ 18 /час до ~~80м³/час~~ для ~~IB~~, IIIB, ~~IIIA~~, ~~IVA~~, ~~IVГ~~ климатических подрайонов с обычными геологическими условиями.

Наземная насосная станция производительностью от 12м³/час до 80м³/час

Стадия	Лист	Листов
РП	6	

Фасады 1-2, 2-1, А-Б, Б-А

ТОО "VIC Engineering" г. Алматы

Формат

Для районов IVA, IVГ

(с температурой наружного воздуха -25°)

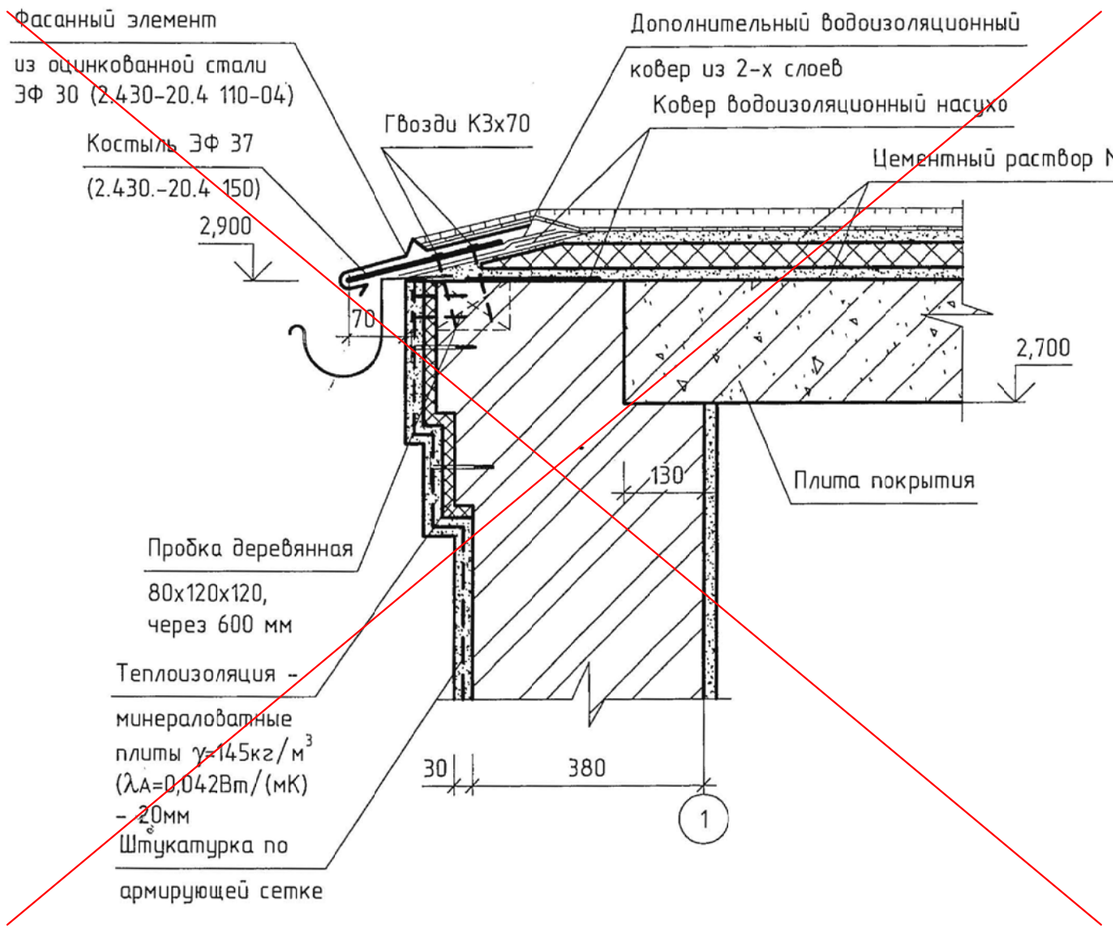

1

IIIB

Для районов ~~IIIA, IVA, IVГ, IB~~

(с температурой наружного воздуха ~~-30°, -40°~~ -29,6°)

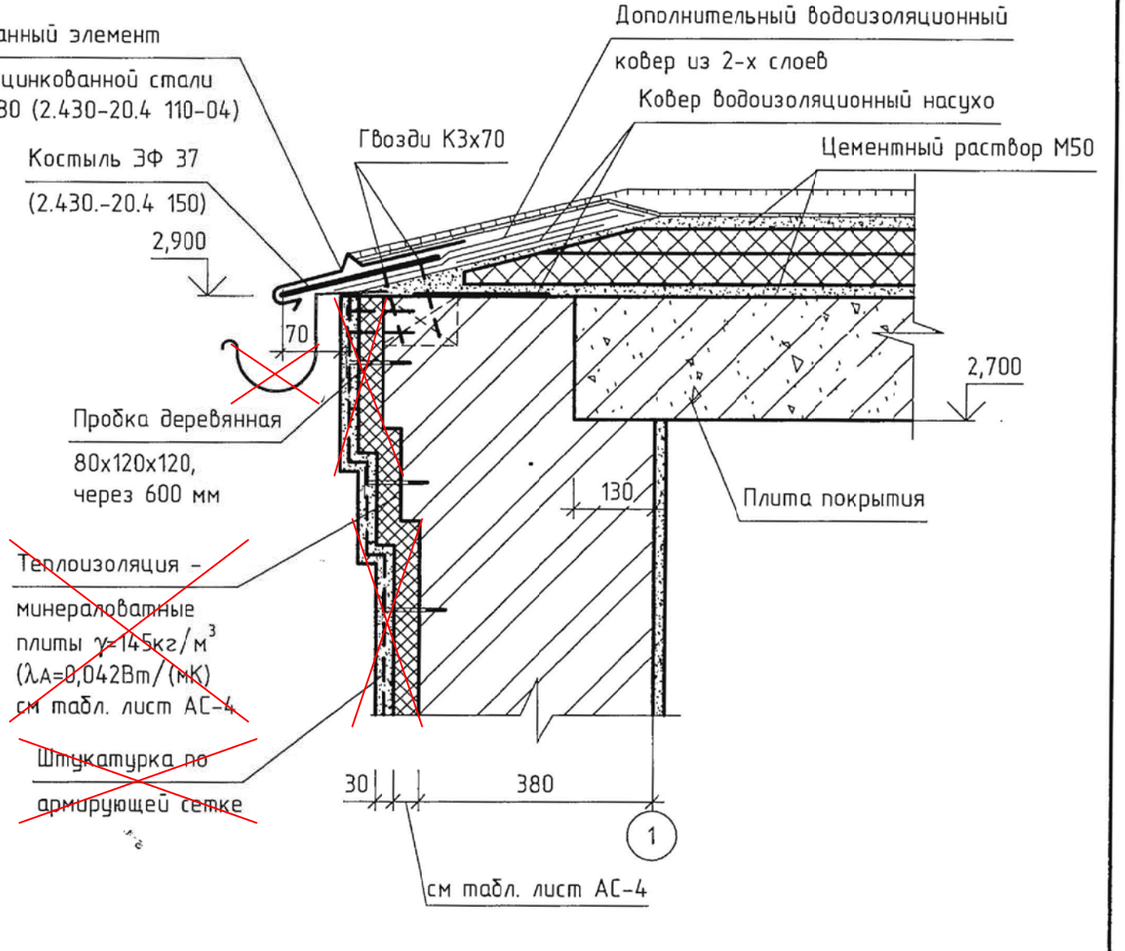

Узел устройства карниза

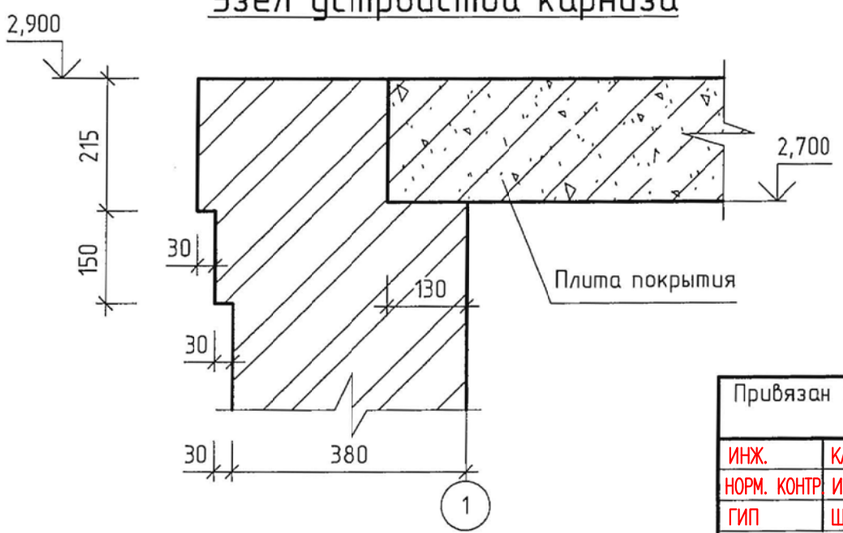

Изм.	Колич.	Лист	№док.	Подп.	Дата	ТП РК 12-80 ВС СКВ (~~IB, IIIA, IVA,IVГ~~ IIIB)-2009-АС1	
						Водозаборные сооружения из подземных источников (скважин) производительностью от ~~12~~ 18 м³/час до ~~80м³/час~~ для ~~IB, IIIA, IVA, IVГ~~ IIIB климатических подрайонов с обычными геологическими условиями.	
						Надземная насосная станция производительностью от 12м³/час до 80м³/час	Стадия: РП; Лист: 7; Листов:
						Узел 1	ТОО "VIC Engineering" г. Алматы

Привязан 20.030-ГВ-1-АС

ИНЖ.	КАЖМУКАНОВ	12.20		Глав. спец	Бекбергенова А.
НОРМ. КОНТР	ИСКЕНДИРОВА	12.20		Исполнитель	Ким В
ГИП	ШИДАЕВА	12.20		Проверил	Бекбергенова А.
Инв. №				Н. контр.	Заурбеков П.

Согласовано

Взам. инв. №

Подп. и дата

Инв. № подл.

Формат

Для районов IVA, IVГ

(с температурой наружного воздуха -25°)

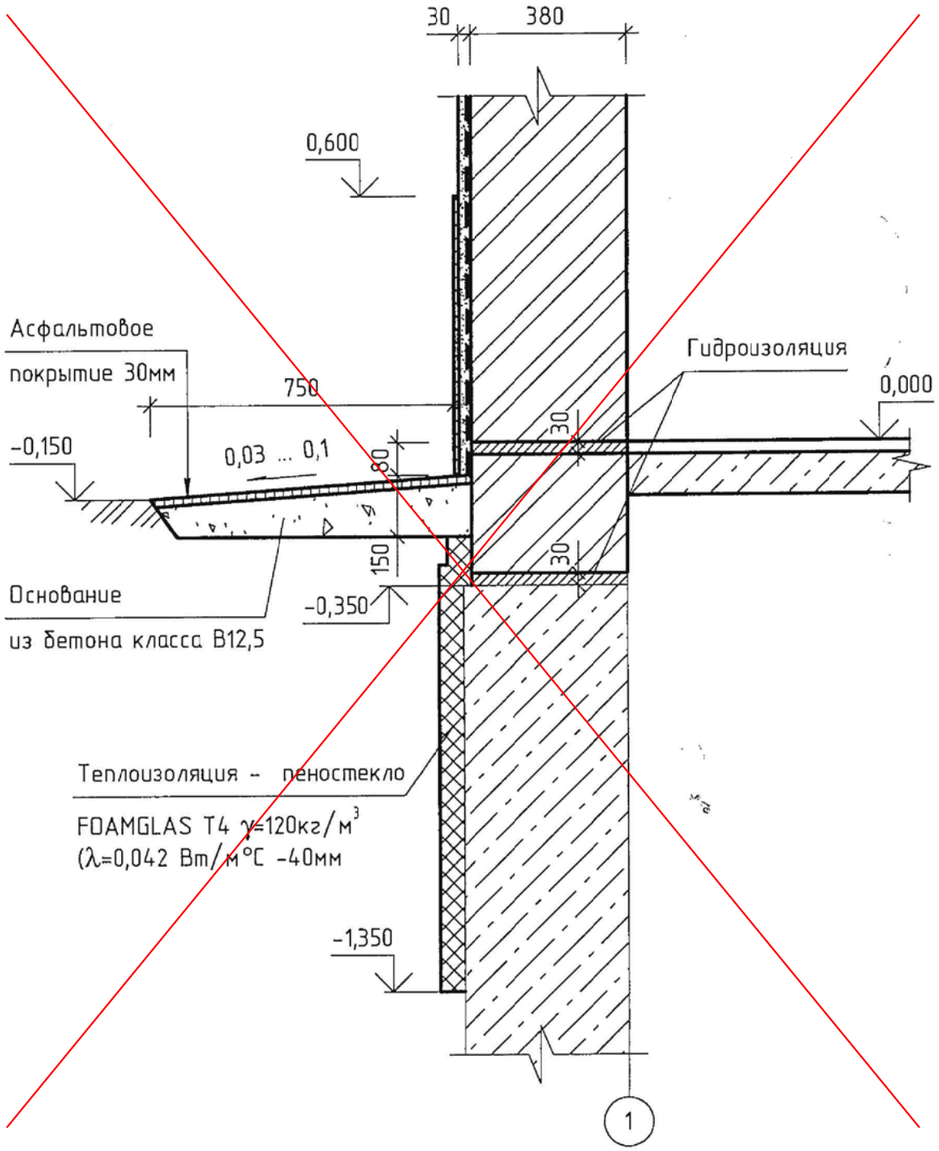

2

IIIB

Для районов ~~IIIA, IVA, IVГ, IB~~ -29,6°

(с температурой наружного воздуха ~~-30°, -40°~~)

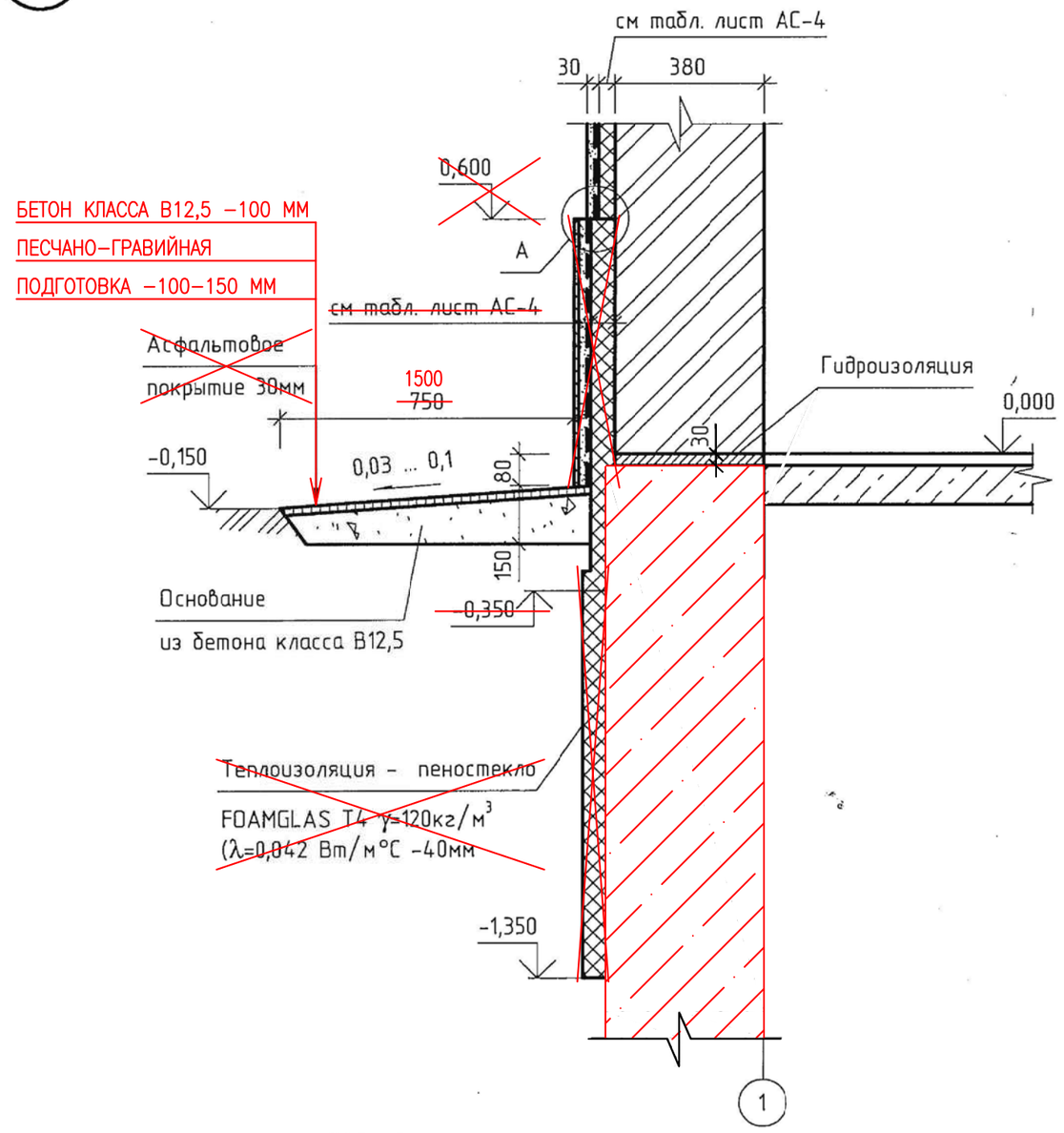

Узел А смотри лист АС-10

Согласовано

Взам. инв. №

Подп. и дата

Инв. № подл.

Изм.	Кол.уч.	Лист	№док.	Подп.	Дата

ТП РК 12-80 ВС СКВ (~~IB, IIIA, IVA, IVГ~~ IIIB)-2009-АС1

Водозаборные сооружения из подземных источников (скважин) производительностью от ~~12м³/час~~ 18 до ~~80м³/час~~ для ~~IB, IIIA, IVA, IVГ~~ IIIB климатических подрайонов с обычными геологическими условиями

Привязан 20.030-ГВ-1-АС

ИНЖ.	КАЖМУКАНОВ	12.20	Глав. спец	Бекбергенова А.	
НОРМ. КОНТР.	ИСКЕНДИРОВА	12.20	Исполнитель	Ким В	
ГИП	ШИДАЕВА	12.20	Проверил	Бекбергенова А.	
Инв. №			Н. контр.	Заурбеков П.	

Наземная насосная станция производительностью от 12м³/час до 80м³/час.

Стадия	Лист	Листов
РП	8	

Узел 2

ТОО "VIC Engineering" г. Алматы

Формат

КЛАДКА

РЯД 1

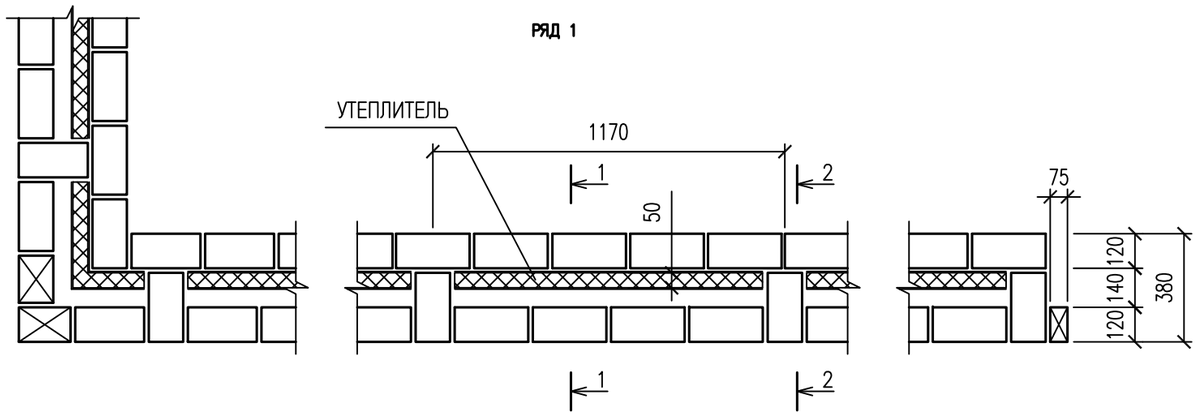

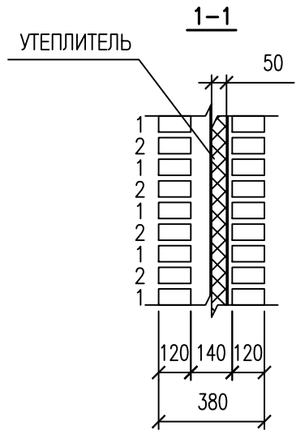

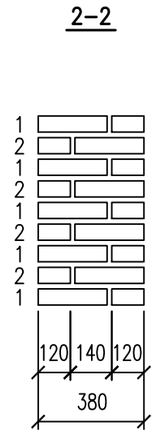

КЛАДКА

РЯД 2

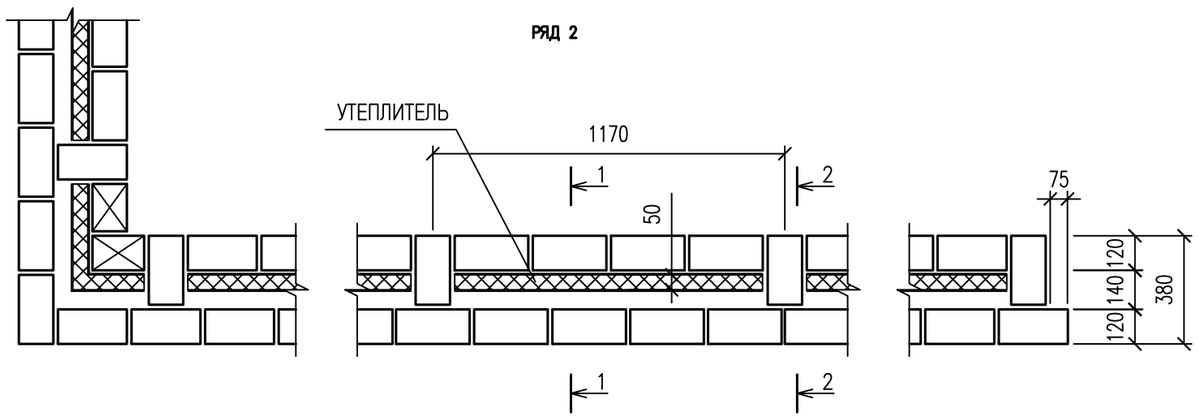

УЗЕЛ 1

(С–1, С–2)

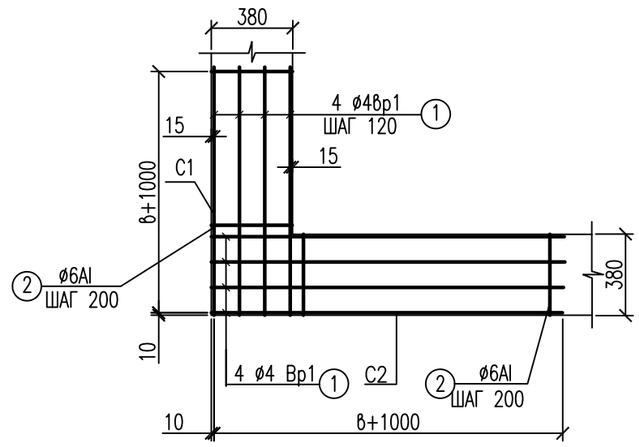

СПЕЦИФИКАЦИЯ НА АРМИРОВАНИЕ КЛАДКИ

NN П/П	ДИАМЕТР СТЕРЖНЯ	КОЛ–ВО СТЕРЖНЕЙ НА 1СЕТКУ	ДЛИНА, ММ.		ВЕС, КГ		ВЕС ИЗДЕЛИЯ КГ	ГОСТ
			ЕД.	ОБЩ.	ЕД.	ОБЩ.		
УЗЕЛ 1								
С–1 (4шт.)								
1.	∅ 4Bp1	5	1500	6000	0.15	0.60	1.598	6727–80*
2.	∅ 6AI	8	480	3840	0.106	0.848		2590–88*
С–2 (4шт.)								
1.	∅ 4Bp1	5	1500	6000	0.15	0.60	1.598	6727–80*
2.	∅ 6AI	8	480	3840	0.106	0.848		2590–88*

ПРИМЕЧАНИЯ

1. АРМАТУРНЫЕ СЕТКИ УСТАНАВЛИВАТЬ В УРОВНЕ ПЕРЕКРЫТИЯ ТОЛЬКО В УГЛАХ И ПЕРЕСЕЧЕНИЯХ СТЕН.
2. НА ДАННОМ ЧЕРТЕЖЕ ПРИВЕДЕНО КОНСТРУКТИВНОЕ АРМИРОВАНИЕ СТЕН В МЕСТАХ ПЕРЕСЕЧЕНИЙ.
3. УТЕПЛИТЕЛЬ – НА УЗЛАХ АРМИРОВАНИЯ УСЛОВНО НЕ ПОКАЗАН.
4. КЛАДКА СТЕН КОЛОДЦЕВАЯ ПО СЕРИ 2.130–1.

ИЗМ.	КОЛ.УЧ.	ЛИСТ	N°ДОК.	ПОДП.	ДАТА
РАЗРАБ.		ШИДАЕВА			12.20
ПРОВЕР.		ИСКЕНДИРОВА			12.20
ГИП		ШИДАЕВА			12.20

20.030–ГВ–1–АС

БУРЕНИЕ ВОДОЗАБОРНЫХ СКВАЖИН НА ПВЗ ГОРОДА УРАЛЬСКА

НАЗЕМНАЯ НАСОСНАЯ СТАНЦИЯ

СТАДИЯ	ЛИСТ	ЛИСТОВ
РП	9	

КЛАДКА. АРМИРОВАНИЕ КЛАДКИ

ТОО "УРАЛВОДПРОЕКТ" Г. УРАЛЬСК

ВЗАМ. ИНВ. N°

ИНВ. N° ПОДЛ.

ФОРМАТ А3

3

Цементно-песчаный раствор М300	
(поверхность зажелезнить)	-30мм;
Бетон класса В12,5	-100мм;
Песчаная подушка	-100мм;
Уплотненный щебнем грунт основания	-50мм

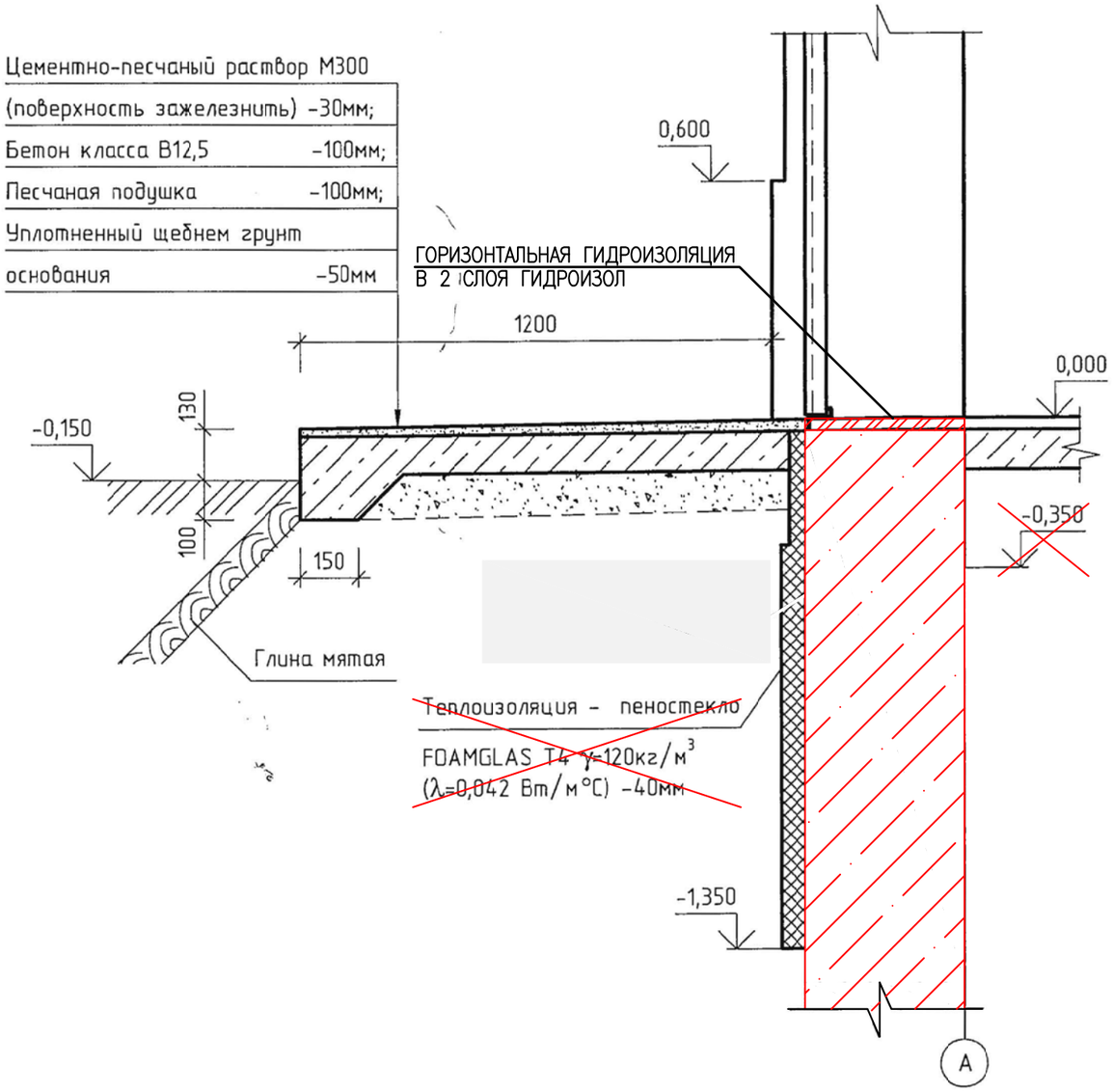

План кровли

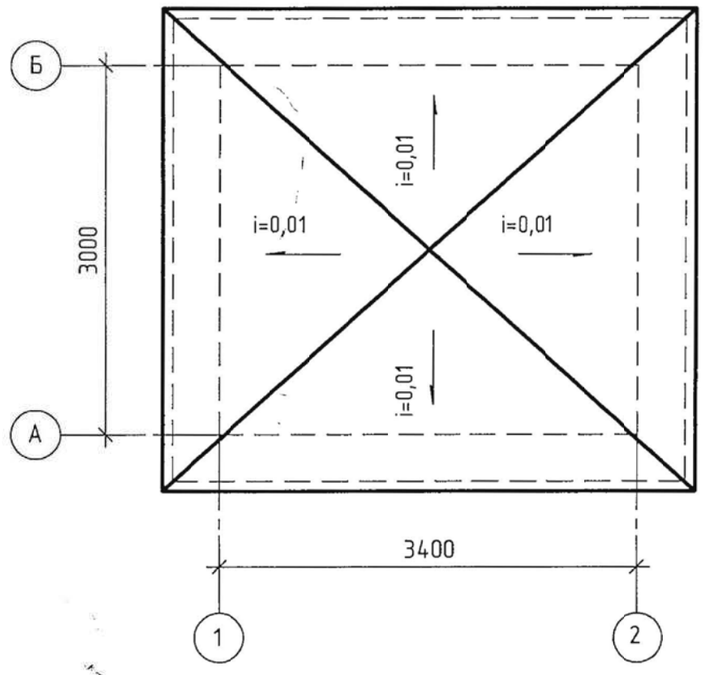

Привязан 20.030-ГВ-1-АС

ИНЖ.	КАЖМУКАНОВ	12.20	
НОРМ. КОНТР.	ИСКЕНДИРОВА	12.20	
ГИП	ШИДАЕВА	12.20	
Инв. №			

Изм.	Колич.	Лист	№док.	Подп.	Дата	Глав. спец	Бекбергенова А.
						Исполнитель	Ким В
						Проверил	Бекбергенова А.
						Н. контр.	Зауербеков П.

ТП РК 12-80 ВС СКВ (~~IВ~~, IIIВ, ~~IIА, IVА,IVГ~~)-2009-АС1

Водозаборные сооружения из подземных источников (скважин) производительностью от ~~12~~18 м³/час до ~~80м³/час~~ для ~~IВ, IIА~~, IIIВ, ~~IVА, IVГ~~ климатических подрайонов с обычными геологическими условиями.

Наземная насосная станция производительностью от 12м³/час до 80м³/час

Стадия	Лист	Листов
РП	10	

Узел 3. План кровли

ТОО "VIC Engineering" г. Алматы

Формат

Взам. инв. № | Подп. и дата | Инв. № подл.

Экспликация полов

Номер помещения	Тип пола	Схема пола или тип пола по серии	Данные элементов пола (наименование , толщина , основание и др.) мм	Площадь, м²
1	1	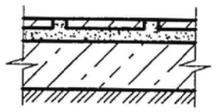	Покрытие – керамическая плитка (ГОСТ6787-2001) -10мм; Заполнение швов – цементно-песчаный раствор М150 Прослойка – цементно-песчаный раствор М150 -20м; Подстилающий слой – бетон класса В25 -100мм; Основание – уплотненный грунт с втрамбованным в него слоем щебня или гравия крупностью 40-60 мм -100мм	10

Спецификация элементов заполнения проемов

Марка	Обозначение	Наименование	Кол	Масса ед.кг	Примеч
		Дверь			
1	1.436.2-30.93.2.00.00.00-03	ДМПИ20х10/1,5-Б	1	70,6	

Спецификация перемычек

Марка	Обозначение	Наименование	Кол	Масса ед.кг	Примеч
		Перемычка			
1	1.038.1-1.1 090000-02	3ПБ16-37	1	102	Бетон F100
2	1.038.1-1.1 020000-04	2ПБ16-2	~~2~~ 1	65	Бетон F100

Ведомость отделки помещений. Площадь, м²

Наименование или номер помещения	Вид отделки элементов интерьеров							Примечание
	Потолок	Площадь	Стены или перегородки	Площадь	Высота	Низ стен или перегородок	Площадь	
1	Затирка. Окраска-водно-дисперсионной краской (2 слоя) по огрунтованной поверхности	10	Штукатурка кирпичных стен цементно-известковым раствором по сетке. Окраска-водно-дисперсионной краской (2 слоя) по огрунтованной поверхности	33 15	1500	Глазурованная плитка	18	

Ведомость проемов дверей

Марка поз.	Размер проема , мм
1	1080х2080(h)

Ведомость перемычек

Марка	Схема сечения
ПР-1	

Привязан 20.030-ГВ-1-АС

ИНЖ.	КАЖМУКАНОВ	12.20	
НОРМ. КОНТР.	ИСКЕНДИРОВА	12.20	
ГИП	ШИДАЕВА	12.20	
Инв. №			

Изм.	Колич.	Лист	№док.	Подп.	Дата

Глав. спец	Бекбергенова А.	
Исполнитель	Ким В	
Проверил	Бекбергенова А.	
Н. контр.	Заурбеков П	

ТП РК 12-80 ВС СКВ (~~IВ, IIIА, IVА,IVГ~~ IIIВ)-2009-АС1

Водозаборные сооружения из подземных источников (скважин) производительностью от ~~12м³/час~~ 18 до ~~80м³/час~~ для ~~IВ, IIIА, IVА, IVГ~~ IIIВ климатических подрайонов с обычными геологическими условиями

Надземная насосная станция производительностью от 12м³/час до 80м³/час.

Стадия	Лист	Листов
РП	11	

Экспликация полов. Спецификация элементов заполнения проемов. Спецификация перемычек. Ведомость проемов дверей и перемычек. Ведомость отделки помещений.

ТОО "VIC Engineering" г. Алматы

Формат

Согласовано

Взам. инв. №

Подп. и дата

Инв. № подл.

Схема расположения фундамента и приямка

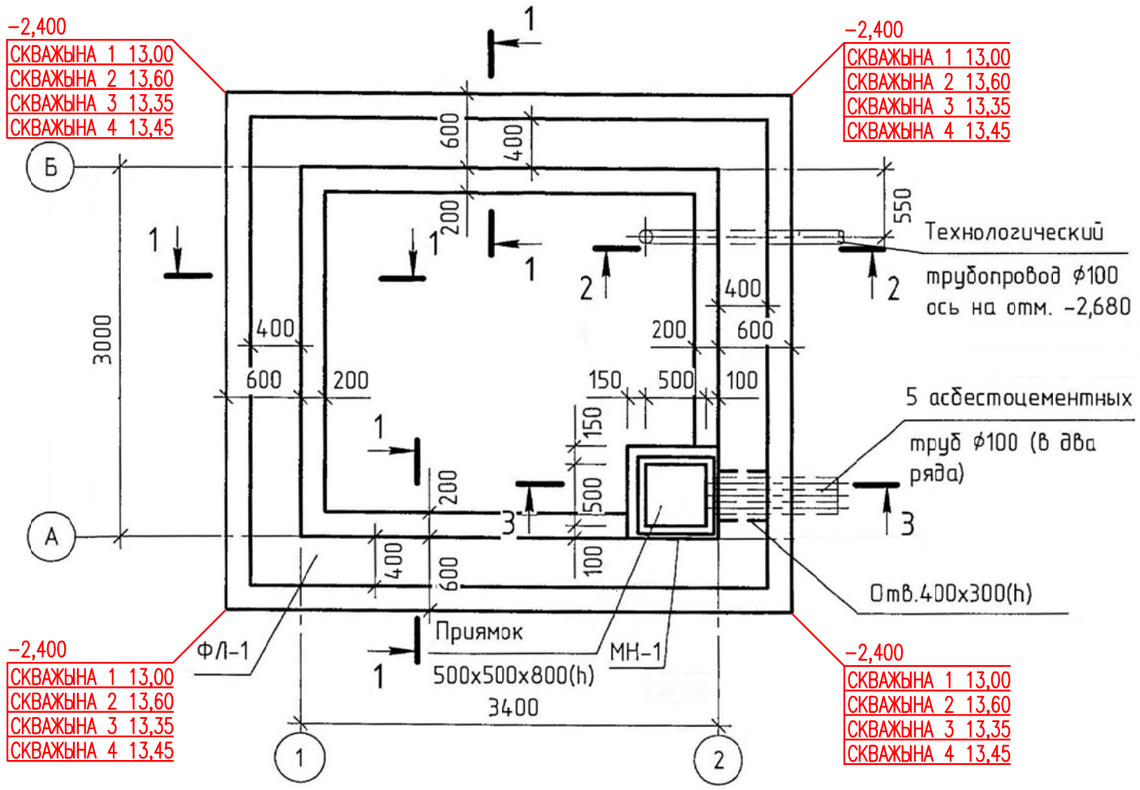

ФЛ-1

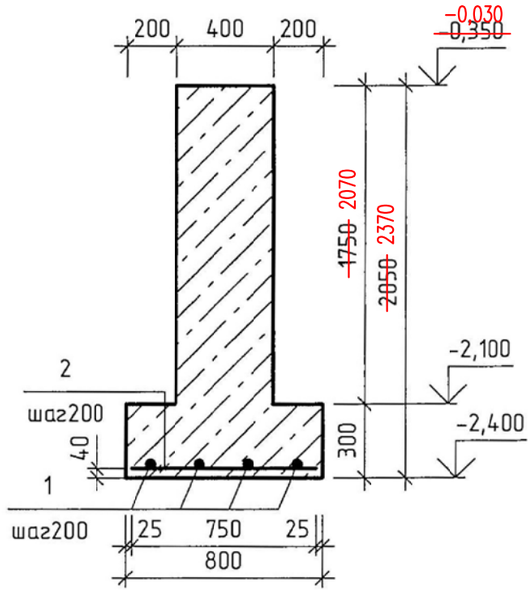

Спецификация к схеме расположения фундамента и приямка

Марка	Обозначение	Наименование	Кол.	Масса, ед.,кг	Примеч.
ФЛ-1		Фундамент ленточный	1		
Приямок		Приямок 500х500х800(h)	1		
		Лист Б-4х60 ~~ГОСТ 19903-74*~~ ГОСТ 19903-2015 С255 ~~ГОСТ 27772-88*~~ ГОСТ 27772-2015 L=16,5п.м		31	всего
		Подготовка из бетона класса В7,5		1,8м³	

Спецификация к фундаменту ФЛ-1 и приямку

Поз.	Обозначение	Наименование	Кол.	Примеч.
		ФЛ-1		
		ф8AIII ~~ГОСТ5781-82~~		
1		Lобщ=70п.м		0,4кг/м
2		L=750	59	0,3кг
		Бетон класса В25, F100, W4		~~14,5м³~~ 15,5м3
		Приямок		
МН-1	1.400-15.В1.550-06	Изделие закладное МН555, Lобщ=7,0п.м		5,3кг/м
		ф8AIII ~~ГОСТ5781-82~~ ГОСТ 34028-2016, L=700	1	0,3кг
		Бетон класса В25, ~~F100, W4~~ F150, W6		0,4м³

Ведомость расхода стали на элемент,кг

Марка элемента	Изделия арматурные		
	Арматура класса AIII ~~ГОСТ 5781-82~~ ГОСТ 34028-2016		Всего
	ф8	Итого	
ФЛ-1	46	46	46

Привязан 20.030-ГВ-1-АС

ИНЖ.	КАЖМУКАНОВ	12.20	
НОРМ. КОНТР	ИСКЕНДИРОВА	12.20	
ГИП	ШИДАЕВА	12.20	
Инв. №			

Изм.	Колич.	Лист	№док.	Подп.	Дата	Глав. спец	Бекбергенова А.
						Исполнитель	Ким В
						Проверил	Бекбергенова А.
						Н. контр.	Заурбеков П.

ТП РК 12-80 ВС СКВ (~~IВ, IIIА, IVА,IVГ~~ IIIВ)-2009-АС1

Водозаборные сооружения из подземных источников (скважин) производительностью от ~~12~~ 18 м³/час до ~~80м³/час~~ для ~~IВ, IIIА, IVА, IVГ~~ IIIВ климатических подрайонов с обычными геологическими условиями.

Наземная насосная станция производительностью от 12м³/час до 80м³/час

Стадия	Лист	Листов
РП	12	

Схема расположения фундамента и приямка

ТОО "VIC Engineering" г. Алматы

Согласовано | Взам. инв. № | Подп. и дата | Инв. № подл.

Формат

1 – 1

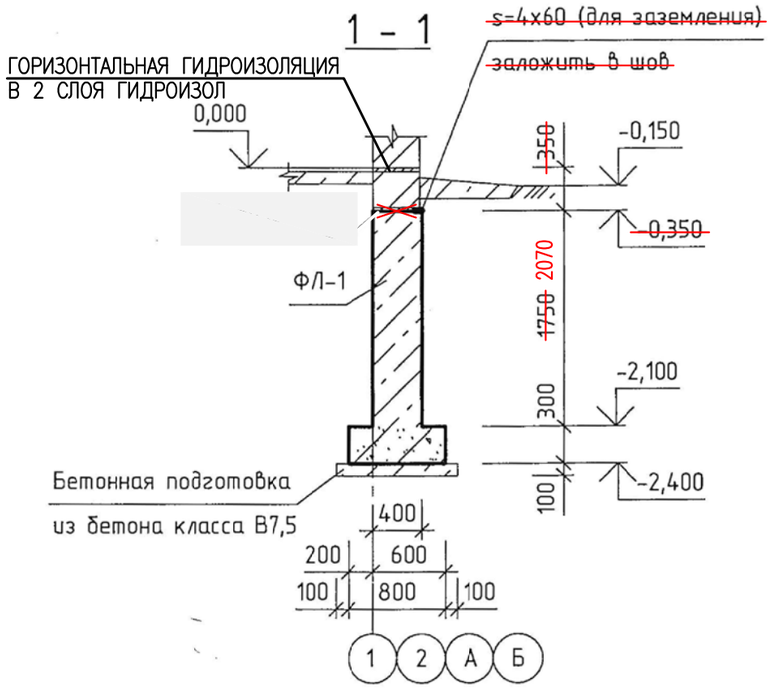

2 – 2

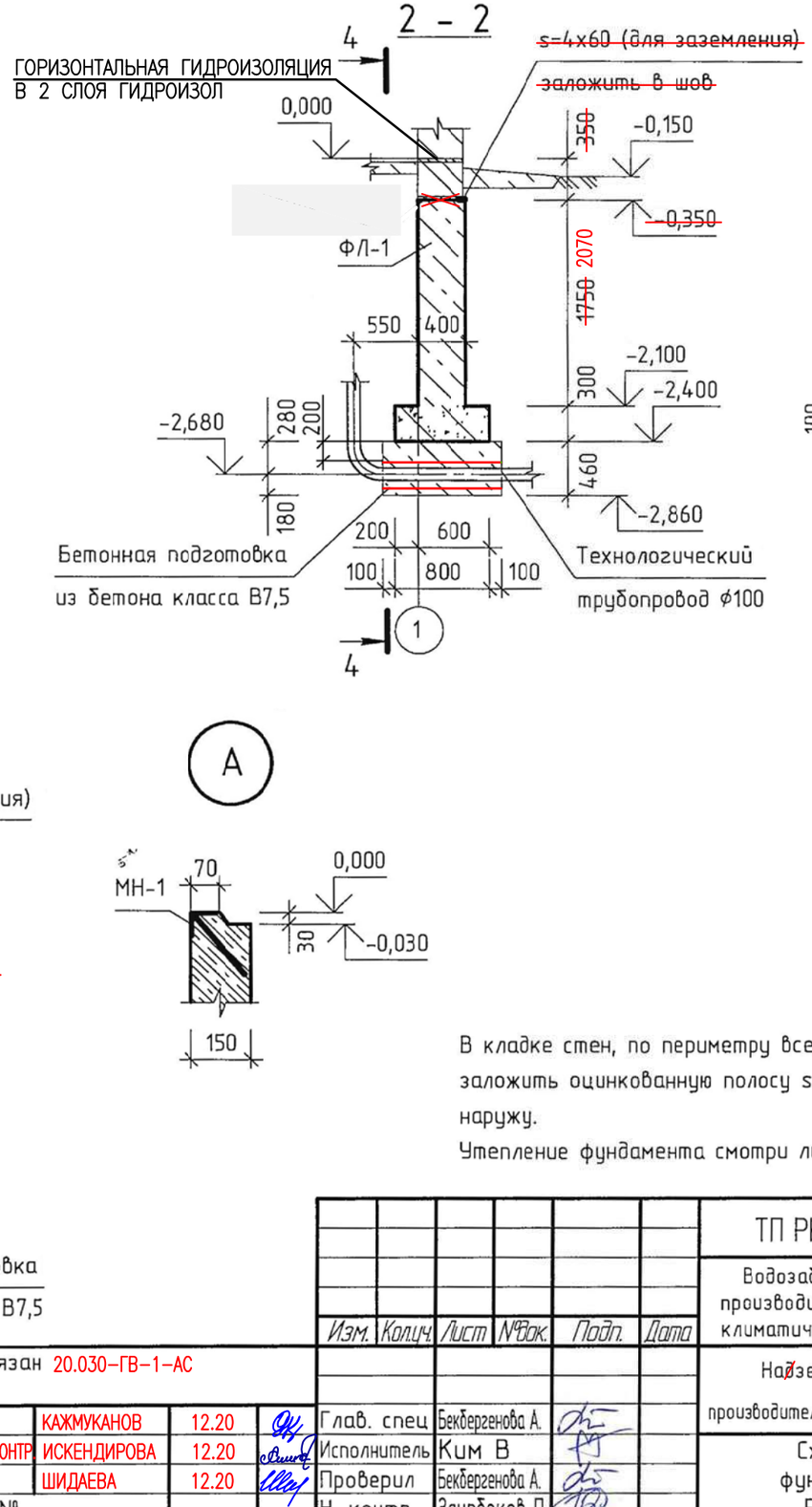

4 – 4

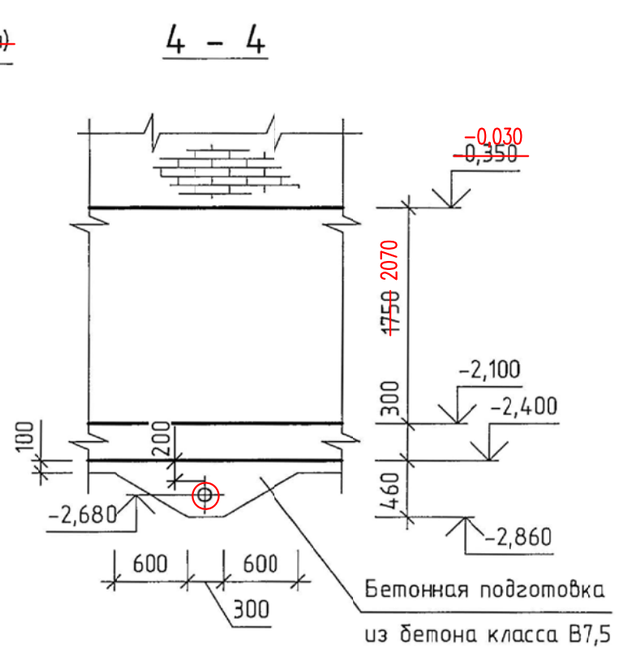

3 – 3

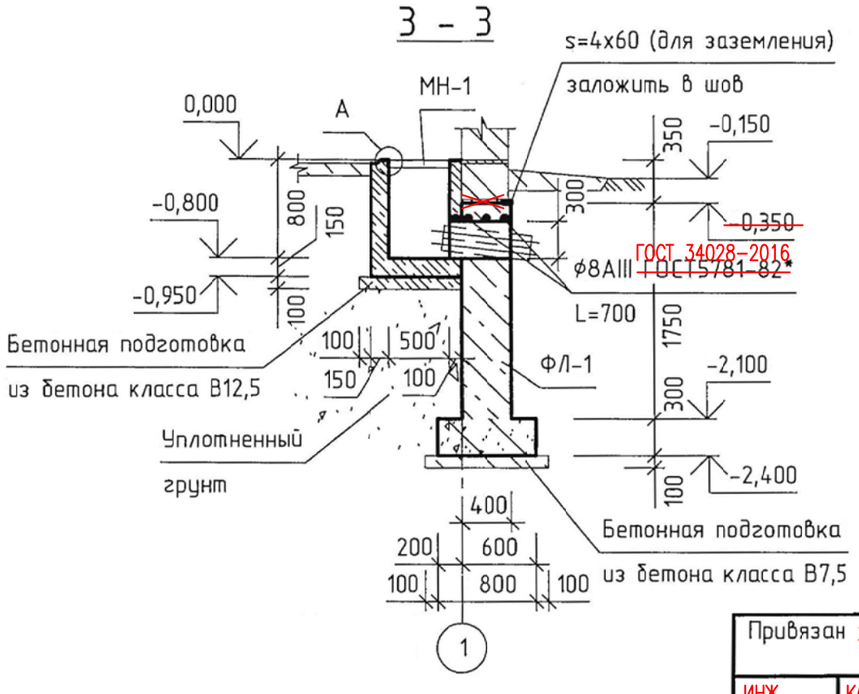

А

В кладке стен, по периметру всего здания, в уровне верха фундаментов заложить оцинкованную полосу s=4x60 (горизонтально) с выпусками пластин наружу.

Утепление фундамента смотри лист АС-10.

Изм.	Колич.	Лист	№док.	Подп.	Дата

ТП РК 12-80 ВС СКВ (~~IB, IIIA, IVA,IVF~~ IIIB)-2009-АС1

Водозаборные сооружения из подземных источников (скважин) производительностью от ~~12~~ 18 м³/час до ~~80м³/час~~ для ~~IB, IIIA, IVA, IVF~~ IIIB климатических подрайонов с обычными геологическими условиями.

Привязан 20.030-ГВ-1-АС

ИНЖ.	КАЖМУКАНОВ	12.20		Глав. спец	Бекбергенова А.
НОРМ. КОНТР	ИСКЕНДИРОВА	12.20		Исполнитель	Ким В
ГИП	ШИДАЕВА	12.20		Проверил	Бекбергенова А.
Инв. №				Н. контр.	Заурбеков П.

Надземная насосная станция производительностью от 12м³/час до 80м³/час

Стадия	Лист	Листов
РП	13	

Схема расположения фундамента и приямка. Разрезы 1-1 ... 4-4

ТОО "VIC Engineering" г. Алматы

Согласовано

Взам. инв. №

Подп. и дата

Инв. № подл.

Формат

Схема расположения монолитной плиты покрытия

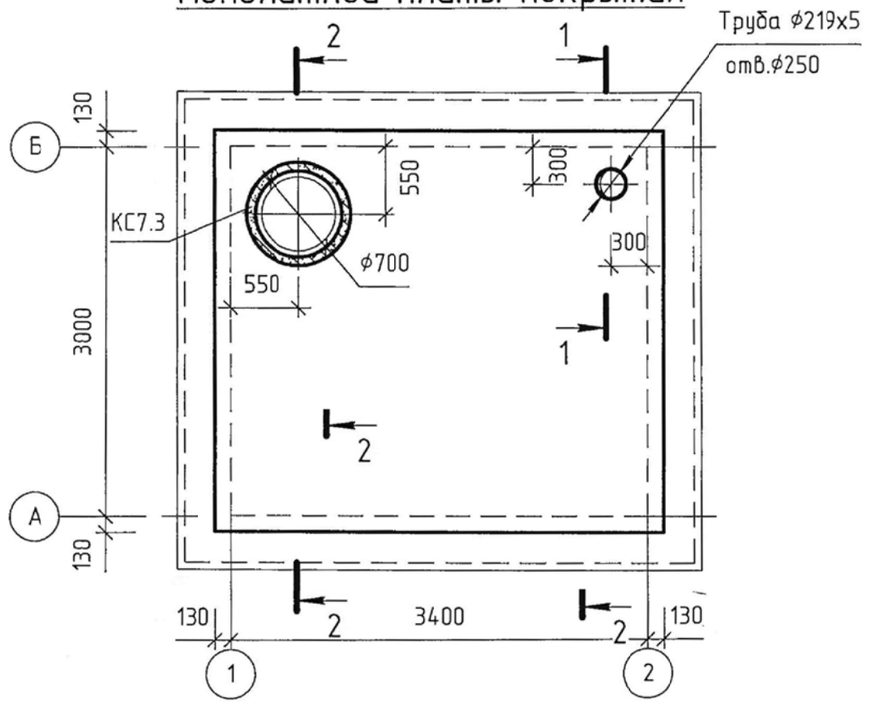

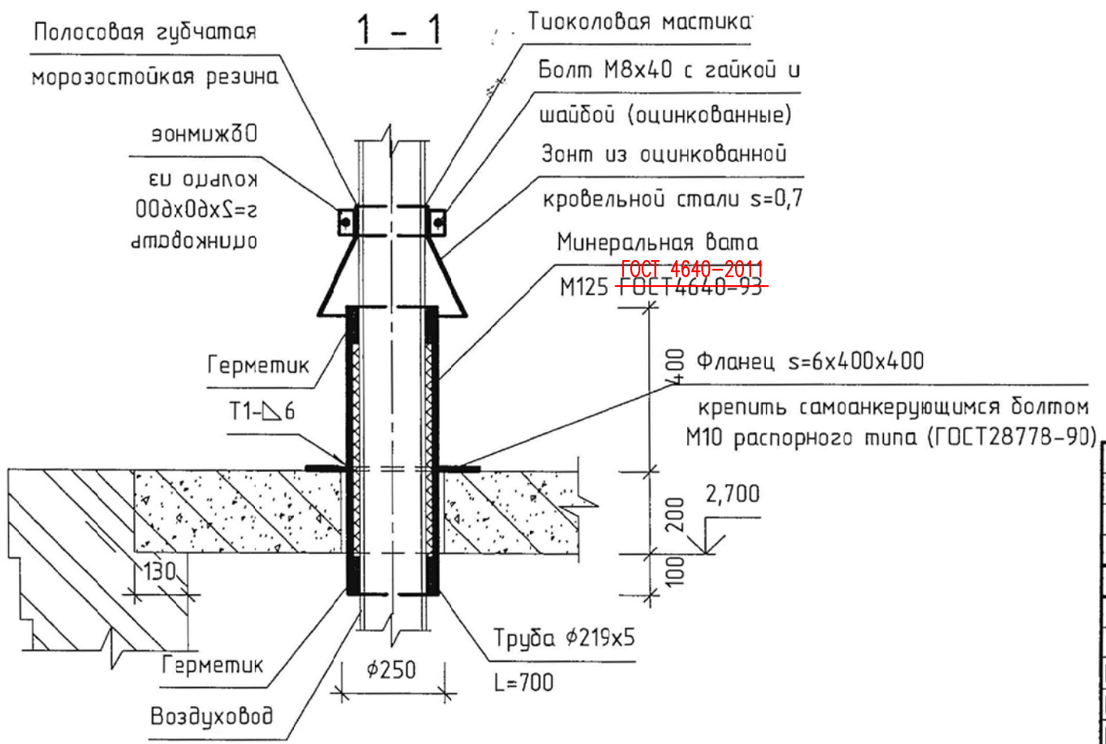

Спецификация к схеме расположения монолитной плит покрытия

Поз.	Обозначение	Наименование	Кол.	Масса, кг.	Примеч.
К-1	лист АС-19	Крышка деревянная К-1	1		
К-2	лист АС-20	Крышка деревянная К-2	1		
КС7.3	~~ГОСТ 8020-90~~ ГОСТ 8020-2016	Кольцо стеновое КС7.3	2	150	
КО6	"	Кольцо опорное КО6	1	50	
МД-1	лист АС-15	Закладная деталь МД-1	4	1,5	
		Труба 219х5 Кр I ГОСТ10704-91 / В-ВСт3сп ГОСТ10705-80 L=700	1	18,5	
		Лист Б-6х400 ~~ГОСТ19903-74*~~ ГОСТ 19903-2015 / С235 ~~ГОСТ27772-88*~~ ГОСТ 27772-2015 L=400	1	7,5	
		Лист Б-2х60 ~~ГОСТ19903-74*~~ ГОСТ 19903-2015 / С235 ~~ГОСТ27772-88*~~ ГОСТ 27772-2015 L=600	2	0,1	
	ГОСТ14918-80*	ОЦБ-ПН-НО-0,7	1	5,5	1.0м^2

Привязан 20.030-ГВ-1-АС

ИНЖ.	КАЖМУКАНОВ	12.20	
НОРМ. КОНТР	ИСКЕНДИРОВА	12.20	
ГИП	ШИДАЕВА	12.20	
Инв. №			

Изм.	Колич.	Лист	№док.	Подп.	Дата
Глав. спец		Бекбергенова А.			
Исполнитель		Ким В.			
Проверил		Бекбергенова А.			
Н. контр.		Зауербеков П.			

ТП РК 12-80 ВС СКВ (~~IВ, IIIА, IVА,IVГ~~ IIIВ)-2009-АС1

Водозаборные сооружения из подземных источников (скважин) производительностью от ~~12м^3~~ 18^3/час до ~~80м^3/час~~ для ~~IВ, IIIА, IVА, IVГ~~ IIIВ климатических подрайонов с обычными геологическими условиями.

Надземная насосная станция производительностью от 12м^3/час до 80м^3/час

Стадия	Лист	Листов
РП	14	

Схема расположения монолитной плиты покрытия

ТОО "VIC Engineering" г. Алматы

Согласовано

Взам. инв. №

Подп. и дата

Инв. № подл.

Формат

3 - 3

теплоизоляция условно не показана

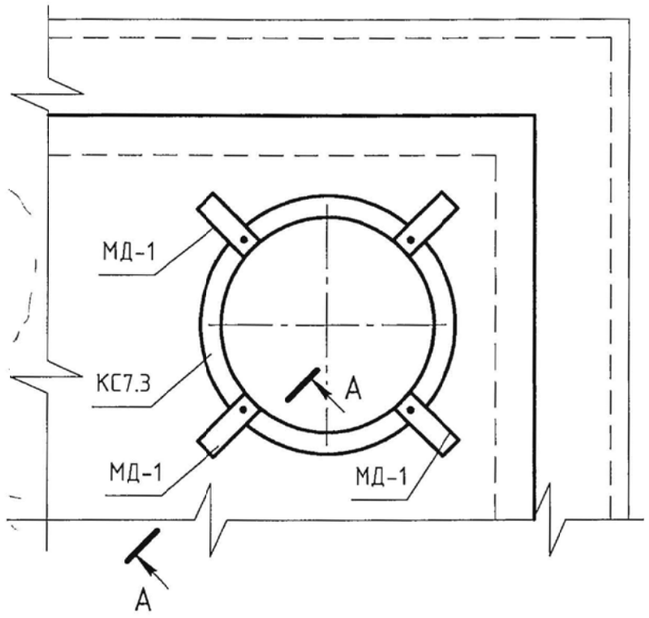

2 - 2

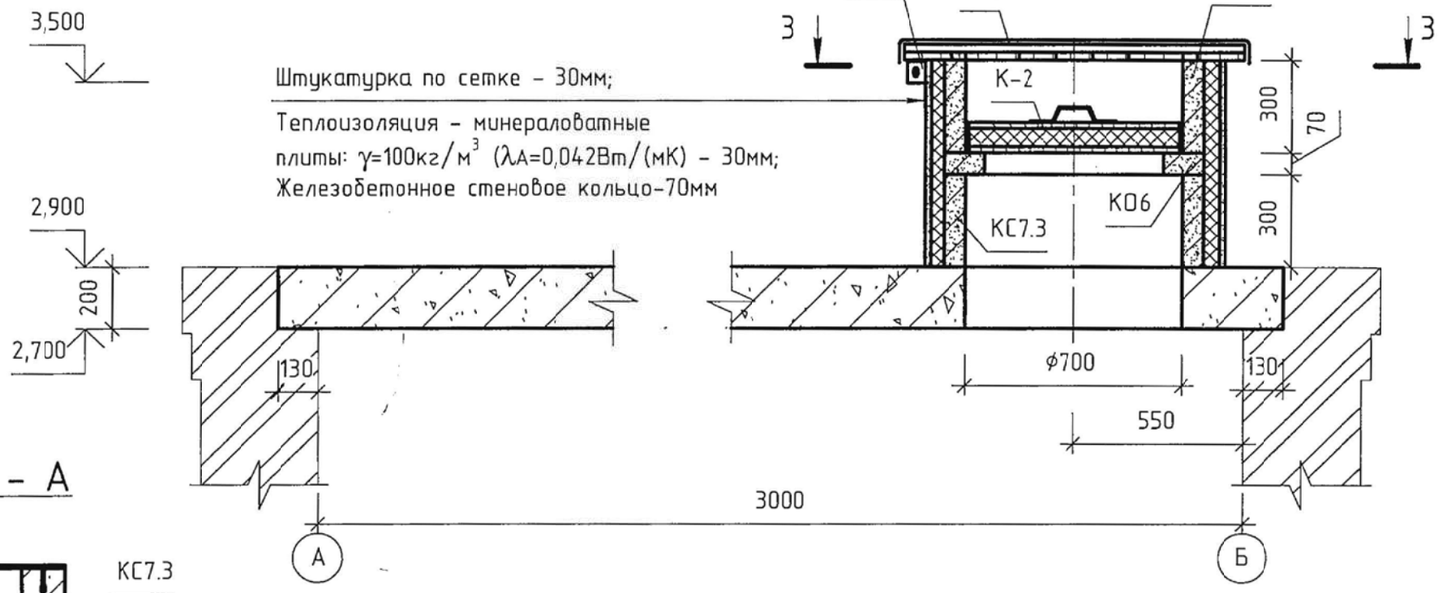

А - А

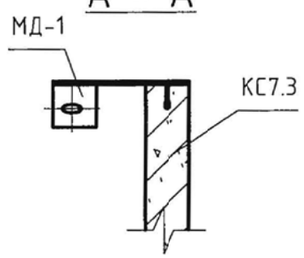

МД - 1

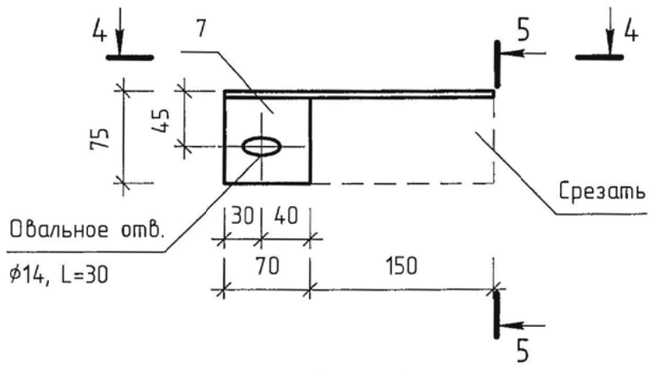

5 - 5

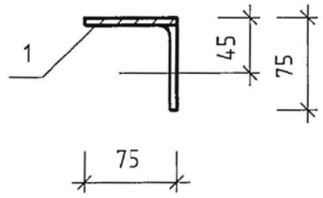

4 - 4

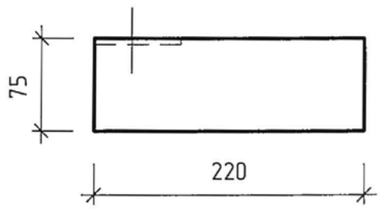

Спецификация к закладным деталям МД-1

Поз.	Обозначение	Наименование	Кол.	Примеч.
		МД-1 (1,5кг)		
1		Уголок 75х6-В ГОСТ8509-93 / С235 ~~ГОСТ27772-88~~ ГОСТ 27772-2015 / L=220	1	1,5кг

Сборные железобетонные конструкции монтировать по свежеуложенному цементно-песчаному раствору М50.
Металлоконструкции окрашиваются в два слоя эмалью ПФ 115 ГОСТ6465-76* по одному слою грунтовки ГФ-021 ГОСТ25129-82* в соответствии со СНиП 2.03.11-85 "Защита строительных конструкций от коррозии". Окрасочные работы вести в соответствии с правилами производства работ, согласно СНиП 3.04.03-85.

Изм.	Колич.	Лист	№док.	Подп.	Дата

ТП РК 12-80 ВС СКВ (~~IВ~~, IIIВ, ~~IIIА, IVА,IVГ~~)-2009-АС1

Водозаборные сооружения из подземных источников (скважин) производительностью от ~~12~~18м³/час до ~~80м³/час~~ для ~~IВ, IIIА,~~ IIIВ, ~~IVА, IVГ~~ климатических подрайонов с обычными геологическими условиями.

Привязан 20.030-ГВ-1-АС

ИНЖ.	КАЖМУКАНОВ	12.20	
НОРМ. КОНТР.	ИСКЕНДИРОВА	12.20	
ГИП	ШИДАЕВА	12.20	
Инв. №			

Глав. спец	Бекбергенова А.	
Исполнитель	Ким В.	
Проверил	Бекбергенова А.	
Н. контр.	Заурбекова П.	

Надземная насосная станция производительностью от 12м³/час до 80м³/час

Стадия	Лист	Листов
РП	15	

Схема расположения монолитной плиты покрытия. Разрезы 2-2 ... 3-3. Закладная деталь МД-1

ТОО "VIC Engineering" г. Алматы

Согласовано

Взам. инв. №

Подп. и дата

Инв. № подл.

Формат

Армирование монолитной плиты покрытия

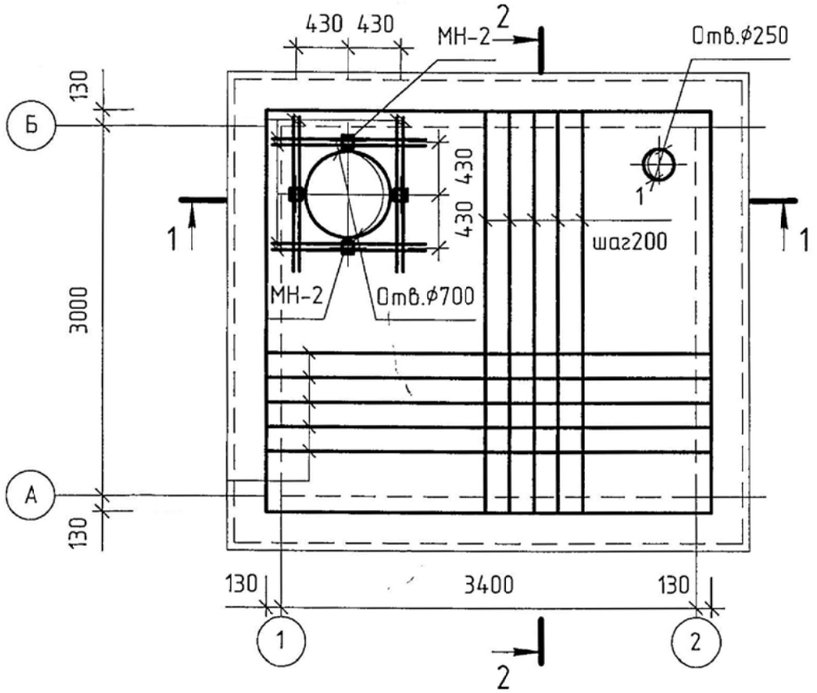

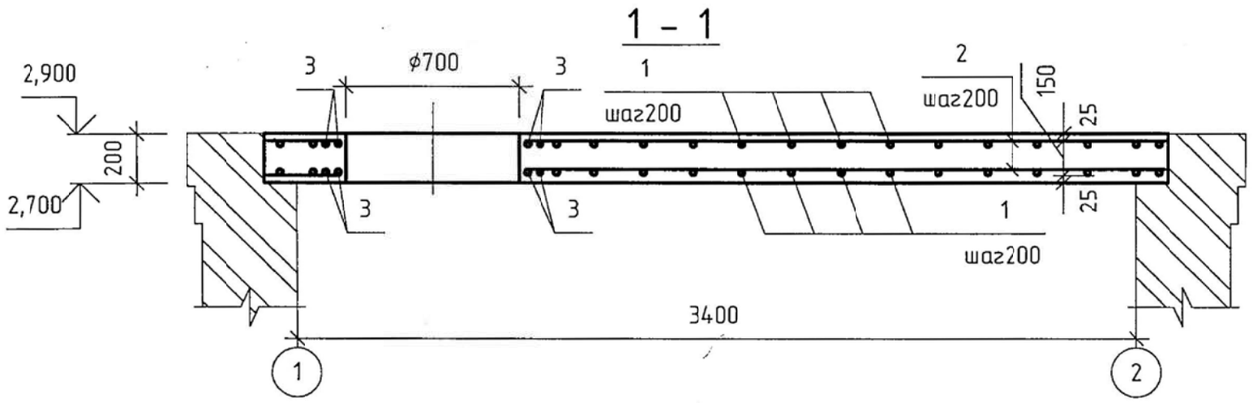

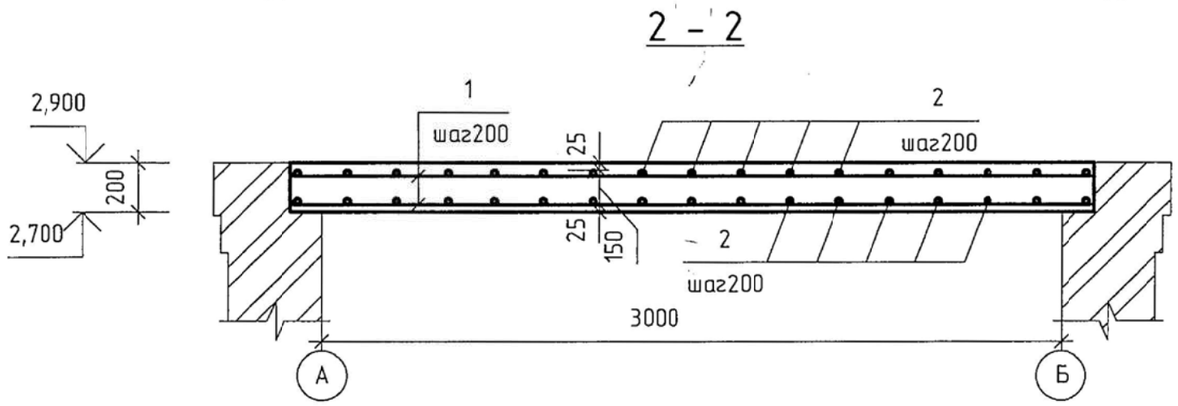

Спецификация к армированию монолитной плиты покрытия

Поз.	Обозначение	Наименование	Кол.	Примеч.
		~~ГОСТ 5781-82~~ ГОСТ 34028-2016 ф8AIII		
1		L=3230	38	1,3кг
2		L=3630	34	1,5кг
3		L=1250	16	0,5кг
МН-2	1.400-15.В1.120-05	Изделие закладное МН105-6	4	1,0кг
		Бетон класса В25		2,4м^3

Ведомость расхода стали на элемент,кг

Марка элемента	Изделия арматурные	
	Арматура класса	Всего
	AIII ~~ГОСТ 5781-82~~ ГОСТ 34028-2016 ф8	
Монолитная плита покрытия	109,0	109,0

Защитный слой арматуры – 25мм.

Привязан 20.030-ГВ-1-АС

ИНЖ.	КАЖМУКАНОВ	12.20	
НОРМ. КОНТР	ИСКЕНДИРОВА	12.20	
ГИП	ШИДАЕВА	12.20	
Инв. №			

Изм.	Колич.	Лист	№док.	Подп.	Дата			
						Глав. спец	Бекбергенова А.	
						Исполнитель	Ким В.	
						Проверил	Бекбергенова А.	
						Н. контр.	Заирбеков Д.	

ТП РК 12-80 ВС СКВ (~~IВ, IIА, IVА,IVГ~~ IIIВ)-2009-АС1

Водозаборные сооружения из подземных источников (скважин) производительностью от ~~12~~ 18м^3/час до ~~80м^3/час~~ для ~~IВ, IIIА,~~ IIIВ, ~~IVА, IVГ~~ климатических подрайонов с обычными геологическими условиями.

Надземная насосная станция производительностью от 12м^3/час до 80м^3/час

Стадия	Лист	Листов
РП	16	

Армирование монолитной плиты покрытия

ТОО "VIC Engineering" г. Алматы

Формат

Согласовано

Взам. инв. №

Подп. и дата

Инв. № подл.

Схема расположения щита и опоры под трубопровод

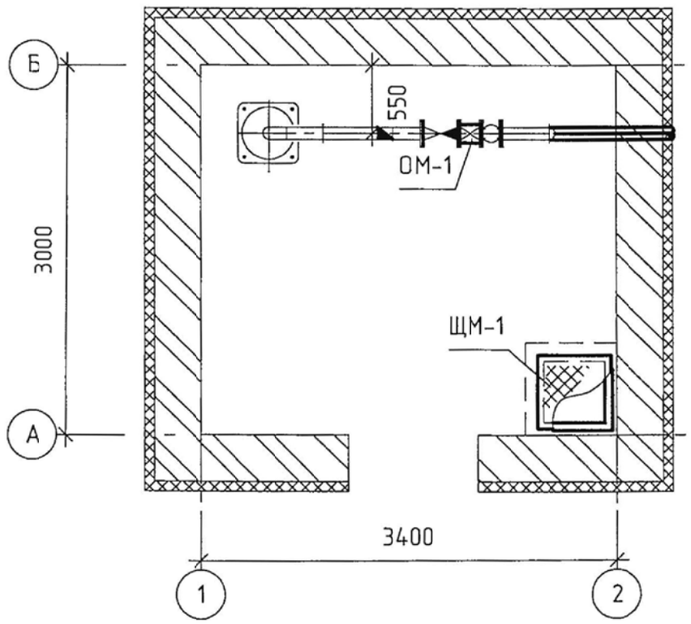

3 - 3

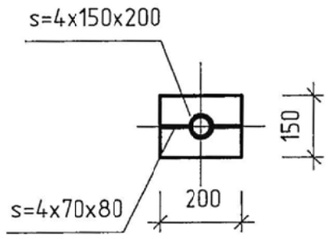

2 - 2

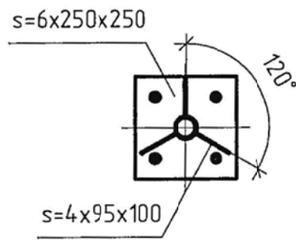

ЩМ - 1

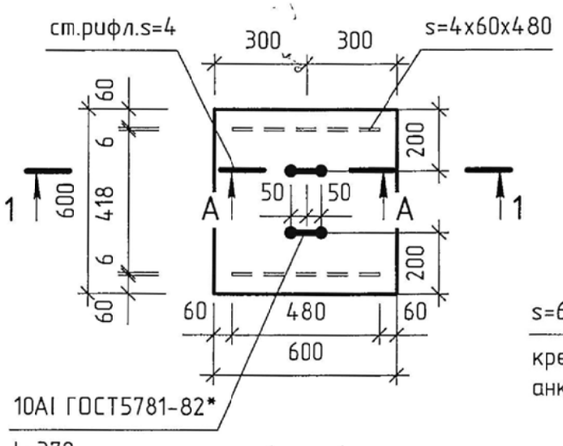

ОМ-1

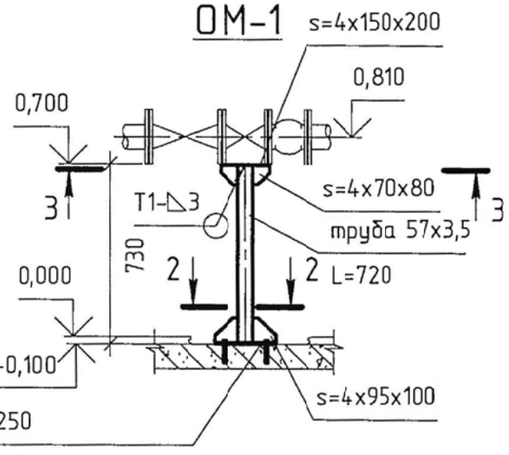

1 - 1

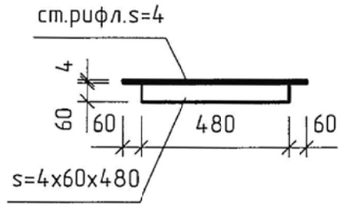

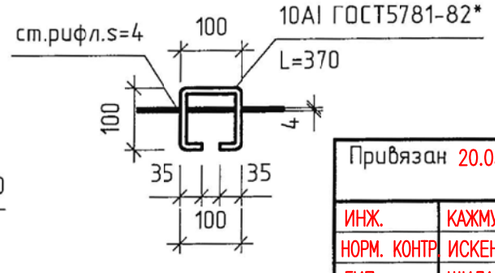

Спецификация к схеме расположения щита и опоры под трубопровод

Марка	Обозначение	Наименование	Кол	Масса ед.кг	Примеч
ЩМ-1		Щит металлический ЩМ-1	1	14,6	
ОМ-1		Опора металлическая ОМ-1	1	8,8	

Спецификация к щиту ЩМ-1 и опоре ОМ-1

Поз.	Обозначение	Наименование	Кол.	Примеч.
		ЩМ-1 (14,6кг)		
		Лист ромб. К-ПУ-4,0х600х600 ~~ГОСТ8568-77~~ С235 ~~ГОСТ27772-88*~~ ГОСТ 27772-2015 ГОСТ 19903-2015	1	12,4кг
		Лист Б-4х60 ~~ГОСТ19903-74*~~ С235 ~~ГОСТ27772-88~~ ГОСТ 27772-2015 L=480	2	0,9кг
		ГОСТ 34028-2016 ф10AI ~~ГОСТ5781-82*~~, L=370	2	0,2кг
		ОМ-1 (8,8кг)		
		Труба 57х3,5 ГОСТ10704-91* В-ВСт3сп ГОСТ10705-80 L=720	1	3,3кг
		Лист Б-4х70 ~~ГОСТ19903-74*~~ ГОСТ 19903-2015 С235 ~~ГОСТ27772-88~~ ГОСТ 27772-2015 L=80	2	0,2кг
		Лист Б-4х95 ~~ГОСТ19903-74*~~ ГОСТ 19903-2015 С235 ~~ГОСТ27772-88~~ ГОСТ 27772-2015 L=100	3	0,3кг
		Лист Б-4х150 ~~ГОСТ19903-74*~~ ГОСТ 19903-2015 С235 ~~ГОСТ27772-88~~ ГОСТ 27772-2015 L=200	1	1,2кг
		Лист Б-6х250 ~~ГОСТ19903-74*~~ ГОСТ 19903-2015 С235 ~~ГОСТ27772-88~~ ГОСТ 27772-2015 L=250	1	3,0кг

Металлоконструкции окрашиваются в два слоя эмалью ПФ 115 ГОСТ6465-76* по одному слою грунтовки ГФ-021 ГОСТ25129-82* в соответствии со СНиП 2.03.11-85 "Защита строительных конструкций от коррозии". Окрасочные работы вести в соответствии с правилами производства работ, согласно СНиП 3.04.03-85.

Согласовано

Взам. инв. №

Подп. и дата

Инв. № подл.

Привязан 20.030-ГВ-1-АС

ИНЖ.	КАЖМУКАНОВ	12.20	
НОРМ. КОНТР	ИСКЕНДИРОВА	12.20	
ГИП	ШИДАЕВА	12.20	
Инв. №			

Изм.	Колич.	Лист	№док.	Подп.	Дата
Глав. спец		Бекбергенова А.			
Исполнитель		Ким В			
Проверил		Бекбергенова А.			
Н. контр.		Заурбеков Д.			

ТП РК 12-80 ВС СКВ (~~IB, IIIA, IVA,IVF~~ IIIB)-2009-АС1

Водозаборные сооружения из подземных источников (скважин) производительностью от ~~12~~ 18 м³/час до ~~80м³/час~~ для ~~IB, IIIA, IVA, IVF~~ IIIB климатических подрайонов с обычными геологическими условиями.

Наземная насосная станция производительностью от 12м³/час до 80м³/час.

Стадия	Лист	Листов
РП	17	

Схема расположения щита и опоры под трубопровод

ТОО "VIC Engineering" г. Алматы

Формат

ВЕДОМОСТЬ ОБЪЕМОВ РАБОТ

N П/П	НАИМЕНОВАНИЕ РАБОТ	ЕД. ИЗМ.	КОЛ.	ПРИМЕЧ.
	ЗЕМЛЯНЫЕ РАБОТЫ			
1	ВЫЕМКА ГРУНТА ПОД ФУНДАМЕНТ	$м^3$	103,0	
	В Т.Ч. ВРУЧНУЮ	$м^3$	7,0	
2	ОБРАТНАЯ ЗАСЫПКА	$м^3$	79	
	ФУНДАМЕНТЫ			
3	БОКОВАЯ ОБМАЗОЧНАЯ ГИДРОИЗОЛЯЦИЯ ФУНДАМЕНТОВ БИТУМОМ В 2 СЛОЯ	$м^2$	74,0	
4	ГОРИЗОНТАЛЬНАЯ ОКЛЕЕЧНАЯ ГИДРОИЗОЛЯЦИЯ ФУНДАМЕНТОВ В 2 СЛОЯ ГИДРОИЗОЛ НА ОТМ. 0,000	$м^2$	6,0	
	СТЕНЫ			
5	ГИДРОИЗОЛЯЦИЯ ГОРИЗОНТАЛЬНАЯ ЦЕМЕНТНАЯ С ЖИДКИМ СТЕКЛОМ НА ОТМ. −0,030	$м^3$	5,5	
6	КЛАДКА НАРУЖНЫХ ИЗ СИЛИКАТНОГО КИРПИЧА НА РАСТВОРЕ М50, СУРПо М100/F35/1,8	$м^3$	15,00	
7	УСТАНОВКА ЭЛЕМЕНТОВ КАРКАСА ИЗ БРУСЬЕВ (ДЕРЕВЯННЫЕ ПРОБКИ ПО КАРНИЗУ)	$м^3$	0,4	
8	УТЕПЛЕНИЕ СТЕН МИН.ПЛИТОЙ ТОЛЩ. 50ММ ОБЪЕМНЫМ ВЕСОМ 75КГ/М3	$м^3$	3,1	
10	УСТРОЙСТВО КАРКАСА ПРИ ОШТУКАТУРИВАНИИ СТЕН	$м^2$	10,5	
11	ПРОБИВКА БОРОЗД В БЕТОННЫХ КОНСТРУКЦИЯХ ПОЛОВ И СТЕН, ПЛОЩАДЬЮ СЕЧЕНИЯ ДО 20 СМ2	$м^2$	19,0	
12	УСТРОЙСТВО ГЕРМИТЕЗАЦИИ СТЫКОВ НАРУЖНЫХ СТЕНОВЫХ ПАНЕЛЕЙ ГОРИЗОНТАЛЬНЫХ И ВЕРТИКАЛЬНЫХ МАСТИКОЙ ТИОКОЛОВОЙ(ШВОШ)	$м^2$	19,0	
	ПОКРЫТИЕ			
13	УСТРОЙСТВО ВЫРАВНИВАЮЩЕЙ ЦЕМЕНТНО−ПЕСЧАНОЙ СТЯЖКИ М150 ТОЛЩИНОЙ 20 ММ	$м^2$	15,5	
14	УСТРОЙСТВО ОКЛЕЕЧНОЙ ПАРОИЗОЛЯЦИИ В ОДИН СЛОЙ	$м^2$	15,5	
15	РУБЕРОИД НАПЛОВЛЯЕМЫЙ	$м^2$	17,05	
16	ПЛИТЫ ТЕПЛОИЗОЛЯЦИОННЫЕ ИЗ МИНЕРАЛЬНОЙ ВАТЫ НА БИТУМНОМ СВЯЗУЮЩЕМ, МАРКИ 200 (190КГ/М3)	$м^3$	0,64	
17	УСТРОЙСТВО ПРОКЛАДНОЙ ПАРОИЗОЛЯЦИИ В ОДИН СЛОЙ	$м^2$	15,5	
18	ПЛЕНКА ПОЛИЭТИЛЕНОВАЯ δ=0,3ММ	Т	0,0038	
19	УСТРОЙСТВО ВЫРАВНИВАЮЩЕЙ ЦЕМЕНТНО−ПЕСЧАНОЙ СТЯЖКИ М150 ТОЛЩИНОЙ 20−50 ММ	$м^2$	15,5	
20	ОГРУНТОВКА ОСНОВАНИЙ ИЗ БЕТОНА ИЛИ РАСТВОРА ПОД ВОДОИЗОЛЯЦИОННЫЙ КРОВЕЛЬНЫЙ КОВЕР	$м^2$	15,5	
21	УСТРОЙСТВО КРОВЕЛЬ СКАТНЫХ ИЗ НАПЛОВЛЯЕМЫХ МАТЕРИАЛОВ 3 СЛОЯ	$м^2$	17,3	
22	УСТРОЙСТВО КРОВЕЛЬ СКАТНЫХ ИЗ НАПЛОВЛЯЕМЫХ МАТЕРИАЛОВ 2 СЛОЯ ПО ПЕРИМЕТРУ	$м^2$	4,0	

N П/П	НАИМЕНОВАНИЕ РАБОТ	ЕД. ИЗМ.	КОЛ.	ПРИМЕЧ.
	КРЫЛЬЦО			
23	УСТРОЙСТВО БЕТОННОГО КРЫЛЬЦА В12,5	$м^3$	0,3	
24	УСТРОЙСТВО ЦЕМЕНТНО−ПЕСЧАННОГО М300 ПОКРЫТИЯ h=30ММ	$м^2$	2,0	
25	УСТРОЙСТВО ПЕСЧАНО−ГРАВИЙНОЙ ПОДГОТОВКИ h=100ММ	$м^2$	2,0	
26	УПЛОТНЕННЫЙ ЩЕБНЕМ ГРУНТ ОСНОВАНИЯ h=50ММ	$м^2$	2,0	
	ОТМОСТКА			
27	УСТРОЙСТВО БЕТОННОЙ ОТМОСТКИ В12,5	$м^3$	3,3	
28	ПЕСЧАНО−ГРАВИЙНАЯ ПОДГОТОВКА 100−150 ММ	$м^2$	33,0	
	ПРОЧИЕ РАБОТЫ			
29	УСТРОЙСТВО ОБДЕЛОК НА ФАСАДАХ С ВОДОСТОЧНЫМИ ТРУБАМИ С	$м^2$	23,5	
	ИЗГОТОВЛЕНИЕМ ЭЛЕМЕНТОВ ТРУБ			
30	ОШТУКАТУРИВАНИЕ ПО СЕТКЕ БЕЗ УСТРОЙСТВА КАРКАСА СТЕНОВЫХ КОЛЕЦ НА КРОВЛЕ	$м^2$	1,7	
31	УСТРОЙСТВО КАРКАСА ПРИ ОШТУКАТУРИВАНИИ КОЛЕЦ НА КРОВЛЕ	$м^2$	1,7	

ИНВ. N° ПОДЛ. XXXXXX | ПОДП. И ДАТА | ВЗАМ. ИНВ. N°

ИЗМ.	КОЛ.	ЛИСТ	NДОК.	ПОДПИСЬ	ДАТА
РАЗРАБ.		КАЖИМУКАНОВ			12.20
Н. КОНТР.		ИСКЕНДИРОВА			12.20
ГИП		ШИДАЕВА			12.20

20.030−ГВ−1−АС

БУРЕНИЕ ВОДОЗАБОРНЫХ СКВАЖИН НА ПВЗ ГОРОДА УРАЛЬСКА

НАЗЕМНАЯ НАСОСНАЯ СТАНЦИЯ

СТАДИЯ	ЛИСТ	ЛИСТОВ
РП	18	

ВЕДОМОСТЬ ОБЪЕМОВ РАБОТ

ТОО "УРАЛВОДПРОЕКТ" Г. УРАЛЬСК
URALVODPROECT

К - 1

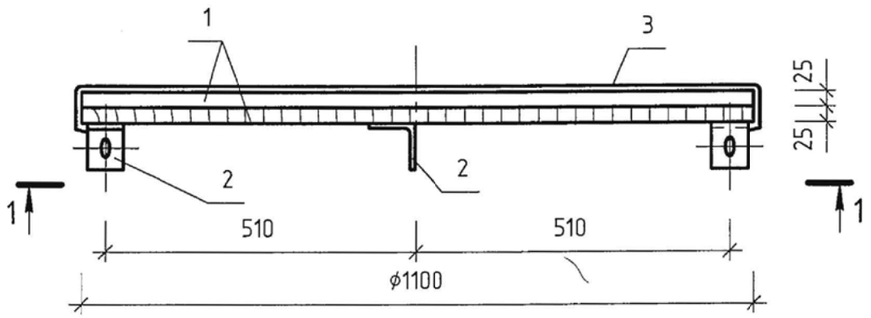

1 - 1

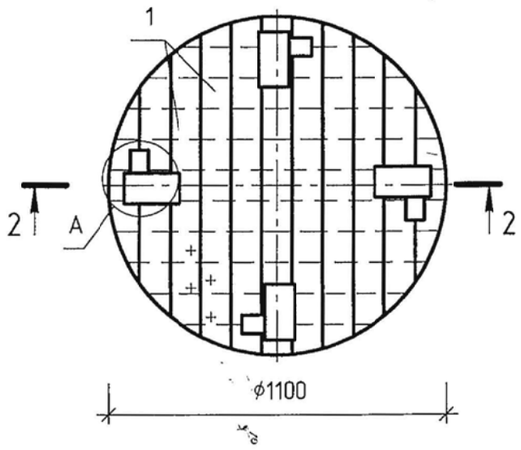

Спецификация к деревянной крышке К-1

Поз.	Обозначение	Наименование	Кол.	Примеч.
1	ГОСТ 8486-86*Е	Доска s=25		0,05м^3
2		Уголок 75х6-В ~~ГОСТ8509-93~~ ГОСТ 19903-2015 / С235 ~~ГОСТ27772-88~~ ГОСТ 27772-2015 / L=60	4	0,44кг
3		Лист ОЦ Б-ПН-НО 0,7 ~~ГОСТ19904-90~~ ГОСТ 19903-2015 / ОН-МТ-1 ~~ГОСТ14918-80~~ ГОСТ 27772-2015 / S=1,3м^2	1	7,2кг
	ГОСТ 1145-80*	Шуруп 1-5х40	12	0,01кг
	ГОСТ 7798-70*	Болт М12х50	4	0,06кг
	~~ГОСТ 5915-70*~~ ГОСТ ISO 8673-2014	Гайка М12	4	0,015кг
	ГОСТ 4028-63*	Гвозди 2,5х80	4	0,3кг

Поз. 2

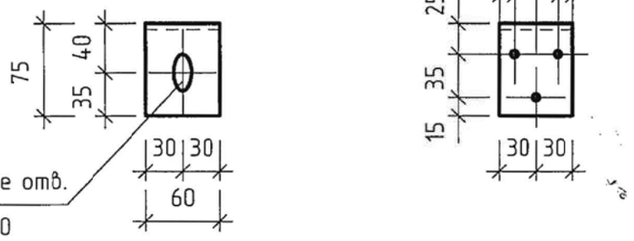

2 - 2

повернуто

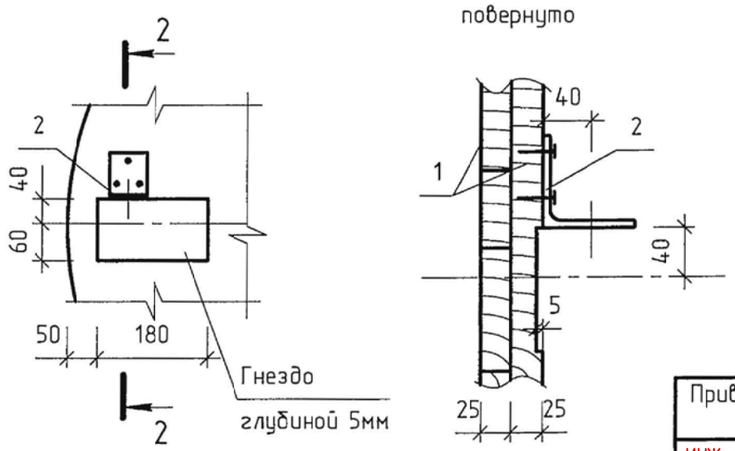

Материал для крышки - древесина хвойных пород влажностью не более 25%.
Древесину пропитать антисептическим раствором.
Уголок поз. 2 окрашивается двумя слоями эмалью ПФ 115 ГОСТ6465-76* по одному слою грунтовки ГФ-021 ГОСТ25129-82*.

Изм.	Колич.	Лист	№док.	Подп.	Дата	ТП РК 12-80 ВС СКВ (~~IВ, IIА, IVА,IVГ~~ IIIВ)-2009-АС1		
						Водозаборные сооружения из подземных источников (скважин) производительностью от ~~12~~ 18м^3/час до ~~80м^3/час~~ для ~~IВ, IIА, IVА, IVГ~~ IIIВ климатических подрайонов с обычными геологическими условиями.		
Привязан 20.030-ГВ-1-АС						Надземная насосная станция производительностью от 12м^3/час до 80м^3/час.	Стадия: РП	Лист: 19 / Листов:
ИНЖ. КАЖМУКАНОВ 12.20				Глав. спец	Бекбергенова А.	Крышка деревянная К-1	ТОО "VIC Engineering" г. Алматы	
НОРМ. КОНТР ИСКЕНДИРОВА 12.20				Исполнитель	Ким В			
ГИП ШИДАЕВА 12.20				Проверил	Бекбергенова А.			
Инв. №				Н. контр.	Заурбеков П.			

Формат

Инв. № подл. | Подп. и дата | Взам. инв. №

К - 2

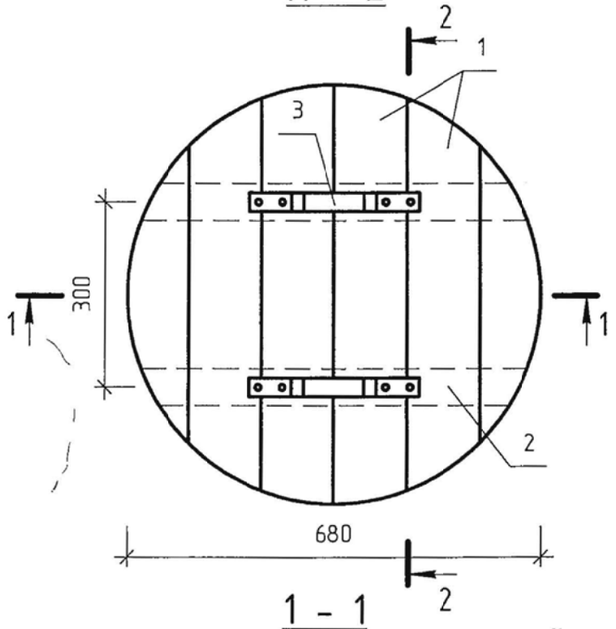

1 - 1

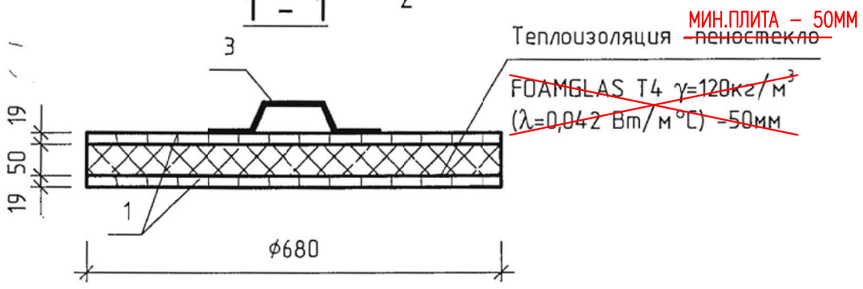

2 - 2

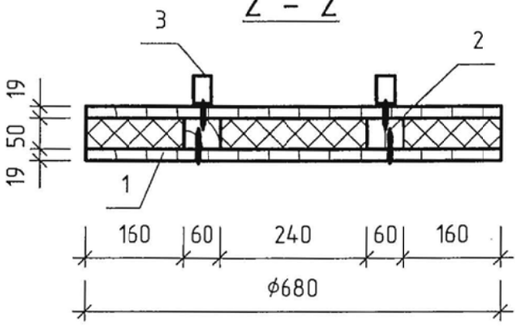

Спецификация к деревянной крышке К-2

Поз.	Обозначение	Наименование	Кол.	Примеч.
1	ГОСТ 8486-86*Е	Доска s=19		0,02м³
2	"	Брус 50х60		0,01м³
3		Лист Б-4х30 ~~ГОСТ19903-74*~~ ГОСТ 19903-2015 С235 ~~ГОСТ27772-88~~ ГОСТ 27772-2015 L=340	2	0,3кг
		~~Пеностекло FOAMGLAS T4 γ=120кг/м³; λ=0,042 Вт/м °С V=0,02м³~~		3,4кг
	ГОСТ 1145-80*	Шуруп 1-5х40	8	0,01кг
	"	Шуруп 1-5-70	36	0,01кг

Поз. 3

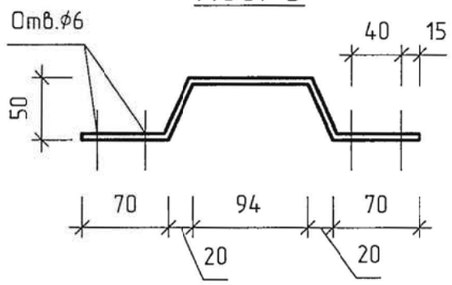

Материал для крышки - древесина хвойных пород влажностью не более 25%.
Древесину пропитать антисептическим раствором.

Согласовано

Взам. инв. №

Подп. и дата

Инв. № подл.

Изм.	Колич.	Лист	№док.	Подп.	Дата

ТП РК 12-80 ВС СКВ (~~IВ~~, ~~IIIА~~ IIIВ, ~~IVА, IVГ~~)-2009-АС1

Водозаборные сооружения из подземных источников (скважин) производительностью от ~~12~~ 18 м³/час до ~~80м³/час~~ для ~~IВ, IIIА, IVА, IVГ~~ IIIВ климатических подрайонов с обычными геологическими условиями.

Привязан 20.030-ГВ-1-АС

ИНЖ.	КАЖМУКАНОВ	12.20	
НОРМ. КОНТР.	ИСКЕНДИРОВА	12.20	
ГИП	ШИДАЕВА	12.20	
Инв. №			

Глав. спец	Бекбергенова А.	
Исполнитель	Ким В.	
Проверил	Бекбергенова А.	
Н. контр.	Зацрбеков П.	

Надземная насосная станция производительностью от 12м³/час до 80м³/час.

Стадия	Лист	Листов
РП	20	

Крышка деревянная К-2

ТОО "VIC Engineering" г. Алматы

Формат