ТОО «УРАЛВОДПРОЕКТ»

URALVODPROECT

РАБОЧИЙ ПРОЕКТ

Реконструкция водопровода в с. Чапаево Акжаикского района ЗКО

Рабочие чертежи

Головной водозабор и подводящий водовод

20.030 - ГВ

Том 2

ГИП **Шидаева И.Г.**

2021

Согласовано

Взам. инв.№

Подп. и дата

Инв.№ подл.

СОСТАВ ПРОЕКТА

Номер тома	Обозначение	Наименование
Том 1	Пояснительная записка	20,030 - ПЗ
Том 2	Головной водозабор и подводящий водовод	20.030 – ГВ
Том 3	Площадка напорно-регулирующих сооружений	20.030 – НРС
Том 4	Поселковая водопроводная сеть	20.030 – ПС
Том 5	Электроснабжение	20.030 - ЭС
Том 6	Сводный сметный расчет	20.030 - ССР
Том 6.1	Объектные и локальные сметы по водоснабжению	20.030 – ОС
Том 6.2	Объектные и локальные сметы по электроснабжению	20.030 – ОС
Том 7	Охрана окружающей среды	20.030 – ООС
Том 8	Проект организации строительства	20.030-ПОС
	Материалы, хранящиеся в архиве института	
Том 9	Топографо-геодезические материалы	20.030 - ТГИ
Том 10	Инженерно-геологические изыскания	20.030 - ИГИ

СОДЕРЖАНИЕ ТОМА 2

Обозначение	Наименование	Примечание
	Рабочие чертежи марки ГП	
20.030-ГВ-ГП	Общие данные	1
20.030-ГВ-ГП	План привязки площадок. М 1:5000	2
20.030-ГВ-ГП	Разбивочный план площадки скважины № 1 с элементами	3
	Благоустройства	
20.030-ГВ-ГП	Разбивочный план площадки скважины № 2 с элементами	4
	Благоустройства	
20.030-ГВ-ГП	Разбивочный план площадки скважины № 3 с элементами	5
	благоустройства	
20.030-ГВ-ГП	Разбивочный план площадки скважины № 4 с элементами	6
	благоустройства	
20.030-ГВ-ГП	План организации рельефа. М 1:500	7
20.030-ГВ-ГП	План земляных масс. М 1:500	8
20.030-ГВ-ГП	План ограждения. Вид А; вид Б. Спецификация	9
20.030-ГВ-ГП	Ограждение. Узлы и детали	10
20.030-ГВ-ГП	Сводный план инженерных сетей	11
	Рабочие чертежи марки НВ	
20.030-ГВ-НВ	Общие данные	1
20.030-ГВ-НВ	План головного водозабора и водовода. М 1:5000	2
20.030-ГВ-НВ	План площадки скважины № 1 и водовод В9. М1:500	3
20.030-ГВ-НВ	План площадки скважины № 2 и водовод В9. М1:500	4
20.030-ГВ-НВ	План площадки скважины № 3 и водовод В9. М1:500	5
20.030-ГВ-НВ	План площадки скважины № 4 и водовод В9. М1:500	6
20.030-ГВ-НВ	План водовода В9. М1:500	7
20.030-ГВ-НВ	План водовода В9. М1:500	8
20.030-ГВ-НВ	План водовода В9. М1:500	9

Обозначение	Наименование	Примечание
20.030-ГВ-НВ	Разрез проектируемых скважин по аналогии с	10
	разведочной №2348-Ц	
20.030-ГВ-НВ	Схема в9. Спецификации. Ведомость объемов работ	11
20.030-ГВ-НВ	Продольный профиль водовода	12
20.030-ГВ-НВ	Продольный профиль водовода	13
20.030-ГВ-НВ	Продольный профиль водовода	14
20.030-ГВ-НВ	Продольный профиль водовода	15
20.030-ГВ-НВ	Переход водовода через канал	16
20.030-ГВ-НВ	Пересечение водовода с существующим газопроводом	17
	Прилагаемые документы	
20.030-ГВ-1	Наземная насосная станция.	
	Том 1. Пояснительная записка. Технологические решения.	
	Отопление и вентиляция	
	Том 2. Силовое электрооборудование, электрическое	
	освещение, автоматизация технологических процессов	
	Том 3. Архитектурно-строительные решения.	
	Том 4. Спецификации оборудования и материалов	
20.030-ГВ-1-ОГ	Герметизированный оголовок	10 листов
20.030-ГВ-НВ.СО	Спецификации оборудования, изделий и материалов	2 листа

ВЕДОМОСТЬ ОСНОВНЫХ КОМПЛЕКТОВ РАБОЧИХ ЧЕРТЕЖЕЙ

МАРКА	НАИМЕНОВАНИЕ	ПРИМЕЧАНИЕ
ГП	ГЕНЕРАЛЬНЫЙ ПЛАН	
НВ	НАРУЖНЫЕ СЕТИ ВОДОСНАБЖЕНИЯ	

ВЕДОМОСТЬ РАБОЧИХ ЧЕРТЕЖЕЙ ОСНОВНОГО КОМПЛЕКТА ГП

ЛИСТ	НАИМЕНОВАНИЕ	ПРИМЕЧАНИЕ
1	ОБЩИЕ ДАННЫЕ	
2	ПЛАН ПРИВЯЗКИ ПЛОЩАДОК. М 1:5000	
3	РАЗБИВОЧНЫЙ ПЛАН ПЛОЩАДКИ СКВАЖИНЫ N 1 С ЭЛЕМЕНТАМИ БЛАГОУСТРОЙСТВА.	
4	РАЗБИВОЧНЫЙ ПЛАН ПЛОЩАДКИ СКВАЖИНЫ N 2 С ЭЛЕМЕНТАМИ БЛАГОУСТРОЙСТВА.	
5	РАЗБИВОЧНЫЙ ПЛАН ПЛОЩАДКИ СКВАЖИНЫ N 3 С ЭЛЕМЕНТАМИ БЛАГОУСТРОЙСТВА.	
6	РАЗБИВОЧНЫЙ ПЛАН ПЛОЩАДКИ СКВАЖИНЫ N 4 С ЭЛЕМЕНТАМИ БЛАГОУСТРОЙСТВА.	
7	ПЛАН ОРГАНИЗАЦИИ РЕЛЬЕФА. М 1:500	
8	ПЛАН ЗЕМЛЯНЫХ МАСС. М 1:500	
9	ПЛАН ОГРАЖДЕНИЯ. ВИД А;ВИД Б. СПЕЦИФИКАЦИЯ	
10	ОГРАЖДЕНИЕ. УЗЛЫ И ДЕТАЛИ	
11	СВОДНЫЙ ПЛАН ИНЖЕНЕРНЫХ СЕТЕЙ	

ВЕДОМОСТЬ ССЫЛОЧНЫХ И ПРИЛАГАЕМЫХ ДОКУМЕНТОВ

ОБОЗНАЧЕНИЕ	НАИМЕНОВАНИЕ	ПРИМЕЧАНИЕ
	ССЫЛОЧНЫЕ ДОКУМЕНТЫ	
СНиП РК 4.01-02-2009	ВОДОСНАБЖЕНИЕ. НАРУЖНЫЕ СЕТИ И СООРУЖЕНИЯ	
СН РК 3.01-03-2011	ГЕНЕРАЛЬНЫЕ ПЛАНЫ ПРОМЫШЛЕННЫХ ПРЕДПРИЯТИЙ	
СП РК 3.01-103-2012	ГЕНЕРАЛЬНЫЕ ПЛАНЫ ПРОМЫШЛЕННЫХ ПРЕДПРИЯТИЙ	
СП РК 3.02-142-2014	ПРОЕКТИРОВАНИЕ ОГРАЖДЕНИЙ ПЛОЩАДОК И УЧАСТКОВ ПРЕДПРИЯТИЙ, ЗДАНИЙ И СООРУЖЕНИЙ	
САН ПИН	САНИТАРНО-ЭПИДЕМИОЛОГИЧЕСКИЕ ТРЕБОВАНИЯ К	
УТВЕРЖДЕНЫ ПРИКАЗОМ	ВОДОИСТОЧНИКАМ, МЕСТАМ ВОДОЗАБОРА ДЛЯ	
МИНИСТРА НАЦИОНАЛЬНОЙ	ХОЗЯЙСТВЕННО-ПИТЬЕВЫХ ЦЕЛЕЙ, ХОЗЯЙСТВЕННО-	
ЭКОНОМИКИ РК 16 МАРТА 2015 Г.	ПИТЬЕВОМУ ВОДОСНАБЖЕНИЮ И МЕСТАМ КУЛЬТУРНО-	
N° 209	БЫТОВОГО ВОДОПОЛЬЗОВАНИЯ И БЕЗОПАСНОСТИ ВОДНЫХ	
	ОБЪЕКТОВ	

ОБЩИЕ УКАЗАНИЯ

1 РАБОЧИЙ ПРОЕКТ ВЫПОЛНЕН НА ОСНОВАНИИ ТЕХНИЧЕСКОГО ЗАДАНИЯ НА ПРОЕКТИРОВАНИЕ.

2 ПРОЕКТ РАЗРАБОТАН НА ОСНОВЕ ГЕОДЕЗИЧЕСКОЙ СЪЕМКИ И ГЕОЛОГИЧЕСКИХ ИЗЫСКАНИЙ, ВЫПОЛНЕННЫХ ТОО "УРАЛВОДПРОЕКТ"В 2020 ГОДУ.

3 СИСТЕМА ВЫСОТ – БАЛТИЙСКАЯ. СИСТЕМА КООРДИНАТ 1963 Г. СК63.

НАСТОЯЩИЙ ПРОЕКТ СООТВЕТСТВУЕТ ТРЕБОВАНИЯМ ЭКОЛОГИЧЕСКИХ, САНИТАРНО-ГИГИЕНИЧЕСКИХ, ПРОТИВОПОЖАРНЫХ И ДРУГИХ НОРМ, ДЕЙСТВУЮЩИХ НА ТЕРРИТОРИИ РЕСПУБЛИКИ КАЗАХСТАН И ОБЕСПЕЧИВАЕТ БЕЗОПАСНУЮ ДЛЯ ЖИЗНИ И ЗДОРОВЬЯ ЛЮДЕЙ ЭКСПЛУАТАЦИЮ ОБЪЕКТА.

ГЛАВНЫЙ ИНЖЕНЕР ПРОЕКТА ШИДАЕВА

СОГЛАСОВАНО

РУК.ГРУППЫ ТПИ	СЛАМИХИН А.К.
РУК.ГРУППЫ ИГИ	КУБЕНОВА Б.
ИНЖ.-ЭЛЕКТР.	КЕНЖЕГАЛИЕВ

ВЗАМ. ИНВ. N° | ПОДП. И ДАТА | ИНВ. N° ПОДЛ.

ИЗМ.	КОЛ.УЧ.	ЛИСТ	N°ДОК.	ПОДП.	ДАТА
РАЗРАБ.		ПОДДУБНЫЙ			11.20
ПРОВЕР.		ШИДАЕВА			11.20
Н. КОНТР.		ИСКЕНДИРОВА			11.20
ГИП		ШИДАЕВА			11.20

20.030-ГВ-ГП

РЕКОНСТРУКЦИЯ ВОДОПРОВОДА В С. ЧАПАЕВО АКЖАИКСКОГО РАЙОНА ЗКО

ГОЛОВНОЙ ВОДОЗАБОР И ВОДОВОД.

СТАДИЯ	ЛИСТ	ЛИСТОВ
РП	1	11

ОБЩИЕ ДАННЫЕ
ПЛОЩАДКА СКВАЖИНЫ N1

ТОО "УРАЛВОДПРОЕКТ" Г. УРАЛЬСК

ФОРМАТ А3

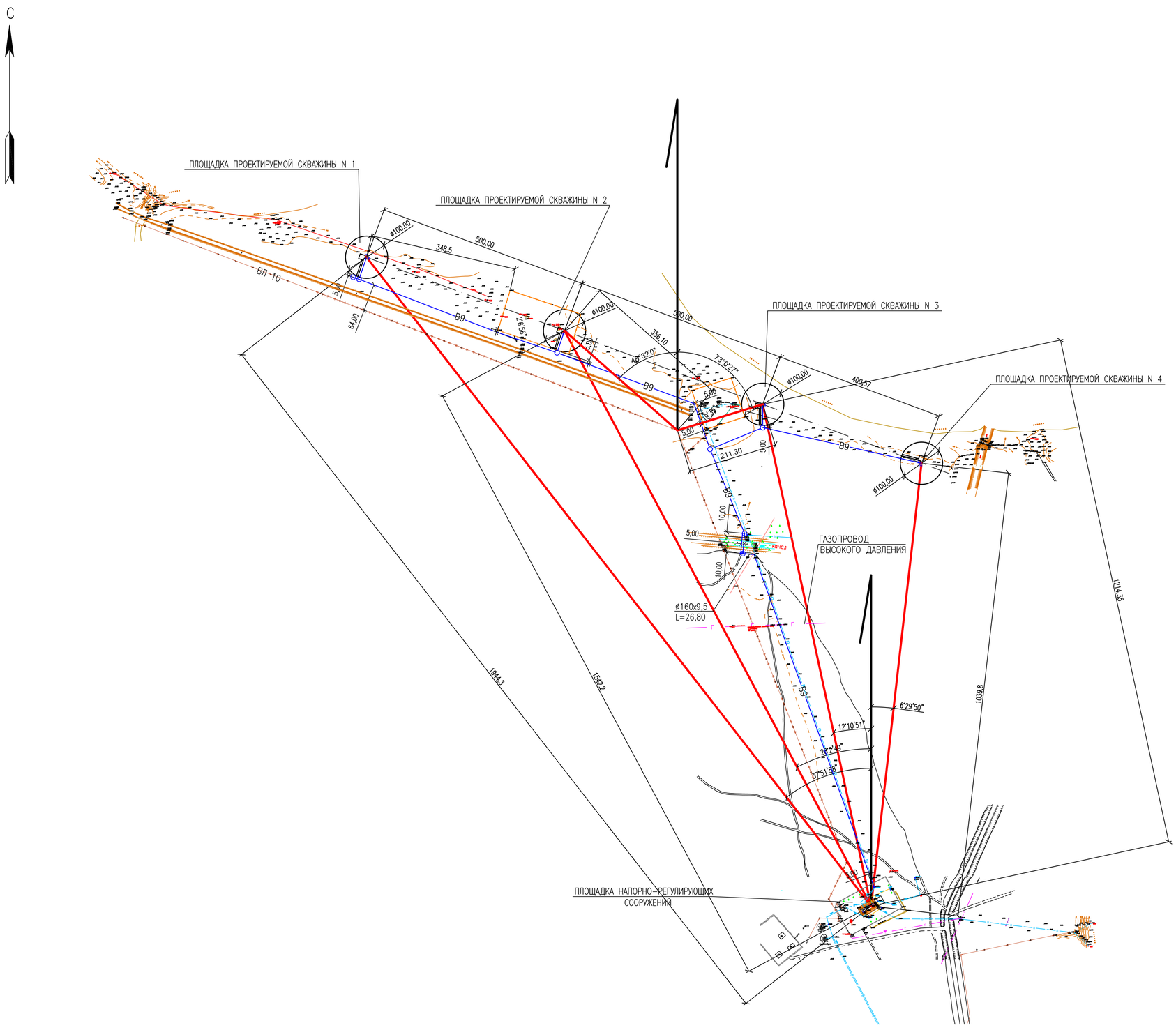

ТЕХНИКО-ЭКОНОМИЧЕСКИЕ ПОКАЗАТЕЛИ ПО ГОЛОВНОМУ ВОДОЗАБОРУ И ВОДОВОДУ

N П/П	НАИМЕНОВАНИЕ СООРУЖЕНИЯ	ЕД. ИЗМ.	КОЛ-ВО	ПРИМЕ-ЧАНИЕ
1	ПЛОЩАДКА ГОЛОВНОГО ВОДОЗАБОРА	ШТ	4	
2	ВОДОВОД, ПРОТЯЖЕННОСТЬ ТРАССЫ	М	2828,9	
	В Т.Ч. ø 110х6,6	М	1108	
	ø 140х8,3	М	594,8	
	ø 160х9,5	М	1126,1	
3	ПЕРЕХОД ЧЕРЕЗ КАНАЛ МЕТОДОМ ГНБ ДЛИНОЙ 45 М	ШТ	2	
4	ПЕРЕСЕЧЕНИЕ С ГАЗОПРОВОДОМ	ШТ	1	
5	КОЛОДЦЫ ВОДОПРОВОДНЫЕ ø 1500	ШТ	6	
6	МОКРЫЕ КОЛОДЦЫ	ШТ	3	

СОГЛАСОВАНО

ИНВ. N ПОДЛ. 3 | ПОДП. И ДАТА | ВЗАМ. ИНВ. N

ИЗМ.	КОЛ.УЧ.	ЛИСТ	N ДОК.	ПОДП.	ДАТА
РАЗРАБОТАЛ		ПОДДУБНЫЙ			11.20
ПРОВЕРИЛ		ШИДАЕВА			11.20
Н. КОНТР.		ИСКЕНДИРОВА			11.20
ГИП		ШИДАЕВА			11.20

20.030-ГВ-ГП

РЕКОНСТРУКЦИЯ ВОДОПРОВОДА В С. ЧАПАЕВО АКЖАИКСКОГО РАЙОНА ЗКО

ГОЛОВНОЙ ВОДОЗАБОР И ВОДОВОД

СТАДИЯ	ЛИСТ	ЛИСТОВ
РП	2	

ПЛАН ПРИВЯЗКИ ПРОЕКТИРУЕМЫХ СКВАЖИН 1;2;3;4.

М 1:5000

ТОО "Уралводпроект" г.Уральск

ПЛАН ПЛОЩАДКИ N 1
М 1:500

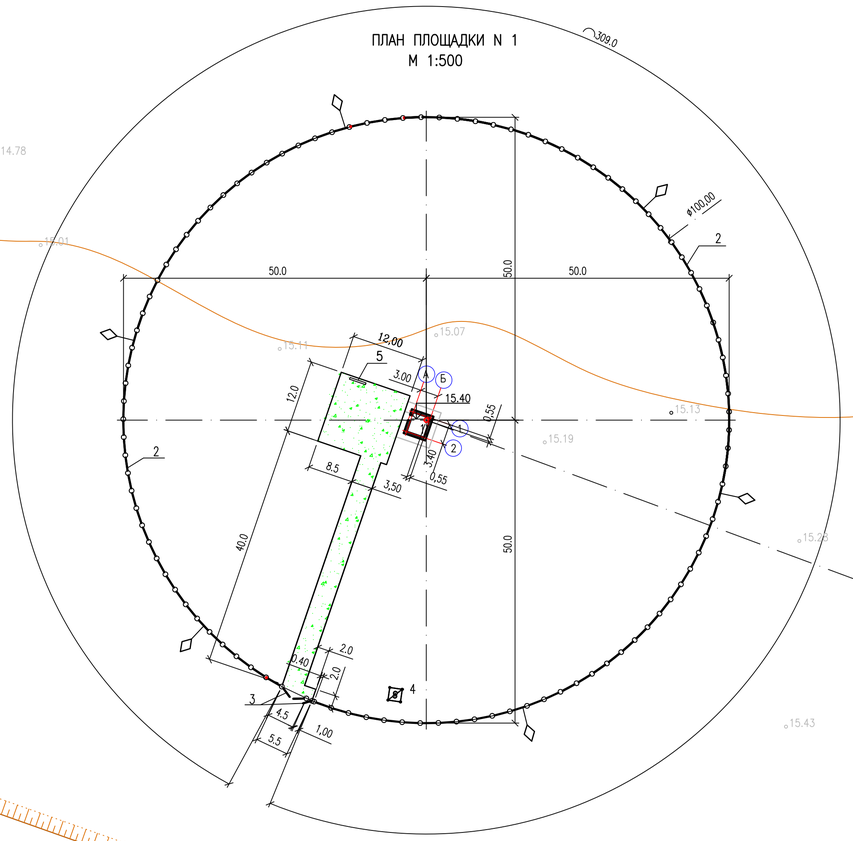

С

Г

Г

скв. 15.21

скв. 15.26

СТВОР

ЭКСПЛИКАЦИЯ ЗДАНИЙ И СООРУЖЕНИЙ

№ ПО ПЛАНУ	НАИМЕНОВАНИЕ ЗДАНИЙ И СООРУЖЕНИЙ	ПРИМЕЧАНИЕ
1	НАСОСНАЯ СТАНЦИЯ	20.030–ГВ–1
2	МЕТАЛЛИЧЕСКОЕ ОГРАЖДЕНИЕ С ЗАЩИТНЫМ ПЕРИМЕТРАЛЬНЫМ ОГРАЖДЕНИЕМ ПББ (ЕГОЗА)	20.030–ГВ–ГП
3	ВОРОТА С КАЛИТКОЙ	20.030–ГВ–ГП
4	ТРАНСФОРМАТОРНАЯ ПОДСТАНЦИЯ	ТОМ 3
5	ПОЖАРНЫЙ ЩИТ	

ВЕДОМОСТЬ ОБЪЕМОВ РАБОТ ПО ЗОНЕ САНОХРАНЫ

N П/П	НАИМЕНОВАНИЕ РАБОТ	ЕД. ИЗМ.	КОЛ–ВО	ПРИМЕ–ЧАНИЕ
1	СНЯТИЕ И ВОССТАНОВЛЕНИЕ РАСТИТЕЛЬНОГО СЛОЯ	$м^3$	65	
2	УСТРОЙСТВО ЧЕРНОГО ПОКРЫТИЯ	$м^2$	288	
	А) ГРАВИЙНО–ПЕСЧАНАЯ ПОДГОТОВКА ТОЛЩ. 8 СМ	$м^3$	23	
	Б) ЧЕРНОЕ ПОКРЫТИЕ ТОЛЩ. 7 СМ	$м^3$	20	
3	УСТРОЙСТВО ВОРОТ ВР–1 С КАЛИТКОЙ К–1	ШТ	1	
4	УСТРОЙСТВО ПРЕДУПРЕЖДАЮЩИХ ЗНАКОВ	ШТ	6	

ОСНОВНЫЕ ПОКАЗАТЕЛИ ПО ГЕНПЛАНУ УЧАСТКА

N° П/П	НАИМЕНОВАНИЕ	ЕД. ИЗМ.	КОЛ–ВО
1	ОБЩАЯ ПЛОЩАДЬ УЧАСТКА, В ТОМ ЧИСЛЕ	ГА	0,7850
2	ПЛОЩАДЬ ЗАСТРОЙКИ ПРОЕКТИРУЕМЫХ СООРУЖЕНИЙ	$м^2$	22.0
3	ПЛОЩАДЬ ПОКРЫТИЯ	$м^2$	288
4	ПЛОЩАДЬ ЕСТЕСТВЕННОГО ТРАВЯНОГО ПОКРОВА	$м^2$	7522
5	ОБЩАЯ ПЛОЩАДЬ ОТМОСТКИ СООРУЖЕНИЙ	$м^2$	18

КОНСТРУКЦИЯ ПОКРЫТИЯ

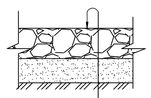

ЩЕБЕНЬ ПО СТ РК 1215–2003 – 7,0 СМ
ПРОПИТАННЫЙ БИТУМОМ МАРКИ БНД 70/100
ПО СТ РК 1373–2013
ГРАВИЙНО–ПЕСЧАНАЯ ПОДГОТОВКА – 8,0 СМ
УПЛОТНЕННЫЙ ГРУНТ (К=0,98)

УСЛОВНЫЕ ОБОЗНАЧЕНИЯ:

–НАЗЕМНЫЕ ЗДАНИЯ

–ПРОЕКТИРУЕМОЕ ОГРАЖДЕНИЕ

–ПРЕДУПРЕЖДАЮЩИЕ ЗНАКИ

–ПОКРЫТИЕ

–ОТМОСТКА

СОГЛАСОВАНО

ВЗАМ. ИНВ. N°

ПОДП. И ДАТА

ИНВ. N° ПОДЛ. 3

ИЗМ.	КОЛ.УЧ	ЛИСТ	N°ДОК.	ПОДП.	ДАТА
РАЗРАБОТАЛ		ПОДДУБНЫЙ			11.20
ПРОВЕРИЛ		ШИДАЕВА			11.20
Н. КОНТР.		ИСКЕНДИРОВА			11.20
ГИП		ШИДАЕВА			11.20

20.030–ГВ–ГП

РЕКОНСТРУКЦИЯ ВОДОПРОВОДА В С. ЧАПАЕВО АКЖАИКСКОГО РАЙОНА ЗКО

ГОЛОВНОЙ ВОДОЗАБОР И ВОДОВОД.

СТАДИЯ	ЛИСТ	ЛИСТОВ
РП	3	

РАЗБИВОЧНЫЙ ПЛАН ПЛОЩАДКИ СКВАЖИНЫ N 1 С ЭЛЕМЕНТАМИ БЛАГОУСТРОЙСТВА

ТОО "Уралводпроект" г.Уральск

ФОРМАТ А1

ПЛАН
М 1:500

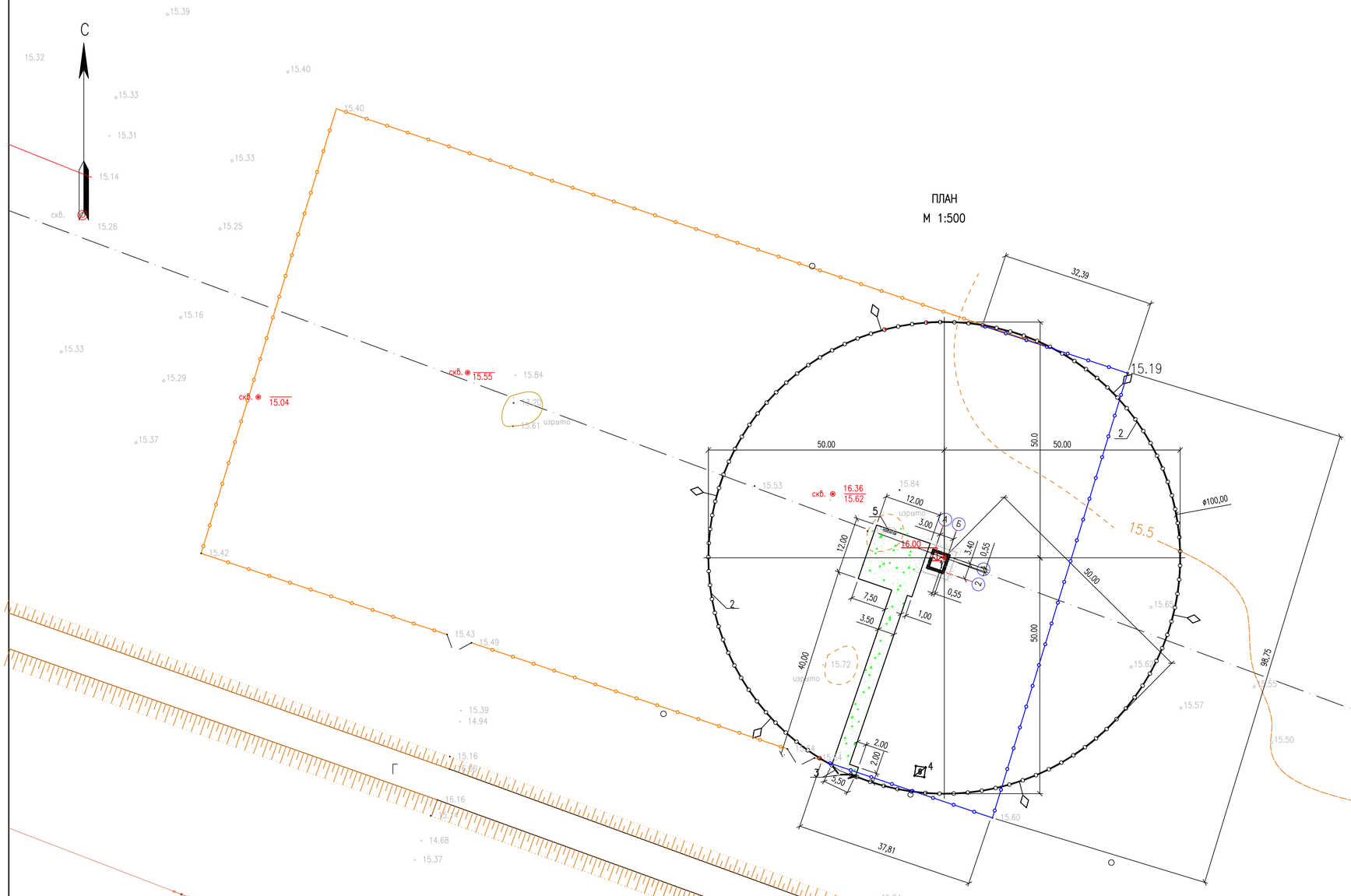

ЭКСПЛИКАЦИЯ ЗДАНИЙ И СООРУЖЕНИЙ

№ ПО ПЛАНУ	НАИМЕНОВАНИЕ ЗДАНИЙ И СООРУЖЕНИЙ	ПРИМЕЧАНИЕ
1	НАСОСНАЯ СТАНЦИЯ	
2	МЕТАЛЛИЧЕСКОЕ ОГРАЖДЕНИЕ С ЗАЩИТНЫМ ПЕРИМЕТРАЛЬНЫМ ОГРАЖДЕНИЕМ ПББ (ЕГОЗА)	
3	ВОРОТА С КАЛИТКОЙ	
4	ТРАНСФОРМАТОРНАЯ ПОДСТАНЦИЯ	
5	ПОЖАРНЫЙ ЩИТ	

ВЕДОМОСТЬ ОБЪЕМОВ РАБОТ ПО ЗОНЕ САНОХРАНЫ

N П/П	НАИМЕНОВАНИЕ РАБОТ	ЕД. ИЗМ.	КОЛ–ВО	ПРИМЕ–ЧАНИЕ
1	СНЯТИЕ И ВОССТАНОВЛЕНИЕ РАСТИТЕЛЬНОГО СЛОЯ	м 3	65	
2	УСТРОЙСТВО ЧЕРНОГО ПОКРЫТИЯ	м 2	288	
	А) ГРАВИЙНО–ПЕСЧАНАЯ ПОДГОТОВКА ТОЛЩ. 8 СМ	м 3	23	
	Б) ЧЕРНОЕ ПОКРЫТИЕ ТОЛЩ. 7 СМ	м 3	20	
3	УСТРОЙСТВО ВОРОТ ВР–1 С КАЛИТКОЙ К–1	ШТ	1	
4	УСТРОЙСТВО ПРЕДУПРЕЖДАЮЩИХ ЗНАКОВ	ШТ	6	

ОСНОВНЫЕ ПОКАЗАТЕЛИ ПО ГЕНПЛАНУ УЧАСТКА

N° П/П	НАИМЕНОВАНИЕ	ЕД. ИЗМ.	КОЛ–ВО
1	ОБЩАЯ ПЛОЩАДЬ УЧАСТКА, В ТОМ ЧИСЛЕ	ГА	0,7850
2	ПЛОЩАДЬ ЗАСТРОЙКИ ПРОЕКТИРУЕМЫХ СООРУЖЕНИЙ	м2	22.0
3	ПЛОЩАДЬ ПОКРЫТИЯ	м2	288
4	ПЛОЩАДЬ ЕСТЕСТВЕННОГО ТРАВЯНОГО ПОКРОВА	м2	7522
5	ОБЩАЯ ПЛОЩАДЬ ОТМОСТКИ СООРУЖЕНИЙ	м2	18

КОНСТРУКЦИЯ ПОКРЫТИЯ

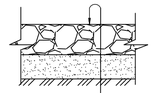

ЩЕБЕНЬ ПО СТ РК 1215–2003 – 7,0 СМ
ПРОПИТАННЫЙ БИТУМОМ МАРКИ БНД 70/100
ПО СТ РК 1373–2013
ГРАВИЙНО–ПЕСЧАНАЯ ПОДГОТОВКА – 8,0 СМ
УПЛОТНЕННЫЙ ГРУНТ (К=0,98)

УСЛОВНЫЕ ОБОЗНАЧЕНИЯ:

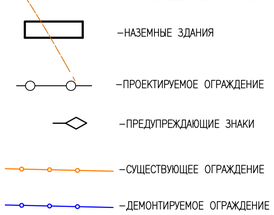

ВЕДОМОСТЬ ОБЪЕМОВ РАБОТ ПО ДЕМОНТАЖУ

ПОЗ.	НАИМЕНОВАНИЕ РАБОТ	ЕДИН. ИЗМ.	КОЛ–ВО	ПРИМЕНЕНИЕ
1	ДЕМОНТАЖ СЕТЧАТОГО ОГРАЖДЕНИЯ ПО Ж/Б СТОЛБАМ	П.М.	169	
	А) ДЕМОНТАЖ СЕТКИ "РАБИЦА" (ОГРАЖД. ЧАСТИ) S=350 м2	КГ	280	
	Б) ДЕМОНТАЖ Ж/Б СТОЛБОВ	ШТ.	45	Вес 1 шт.– 140 кг

ОБЩИЕ УКАЗАНИЯ

1 НА ПЛОЩАДКЕ НЕОБХОДИМО ВЫПОЛНИТЬ ЧАСТИЧНЫЙ ДЕМОНТАЖ СУЩЕСТВУЮЩЕГО СЕТЧАТОГО ОГРАЖДЕНИЯ ПО Ж/Б СТОЛБАМ.

2 ОБЪЕМЫ ПО ДЕМОНТАЖУ УКАЗАНЫ В ВЕДОМОСТИ ДЕМОНТАЖА.

СОГЛАСОВАНО

ВЗАМ. ИНВ. N° | ПОДП. И ДАТА | ИНВ. N° ПОДЛ. 3

ИЗМ.	КОЛ.УЧ	ЛИСТ	N ДОК.	ПОДП.	ДАТА
РАЗРАБОТАЛ		ПОДДУБНЫЙ			11.20
РАЗРАБ.		ШИДАЕВА			11.20
Н. КОНТР.		ИСКЕНДИРОВА			11.20
ГИП		ШИДАЕВА			11.20

20.030–ГВ–ГП

РЕКОНСТРУКЦИЯ ВОДОПРОВОДА В С. ЧАПАЕВО АКЖАИКСКОГО РАЙОНА ЗКО

ГОЛОВНОЙ ВОДОЗАБОР И ВОДОВОД.

СТАДИЯ	ЛИСТ	ЛИСТОВ
РП	4	

РАЗБИВОЧНЫЙ ПЛАН ПЛОЩАДКИ СКВАЖИНЫ N 2 С ЭЛЕМЕНТАМИ БЛАГОУСТРОЙСТВА М1:500.

ТОО "Уралводпроект" г.Уральск

ФОРМАТ А1

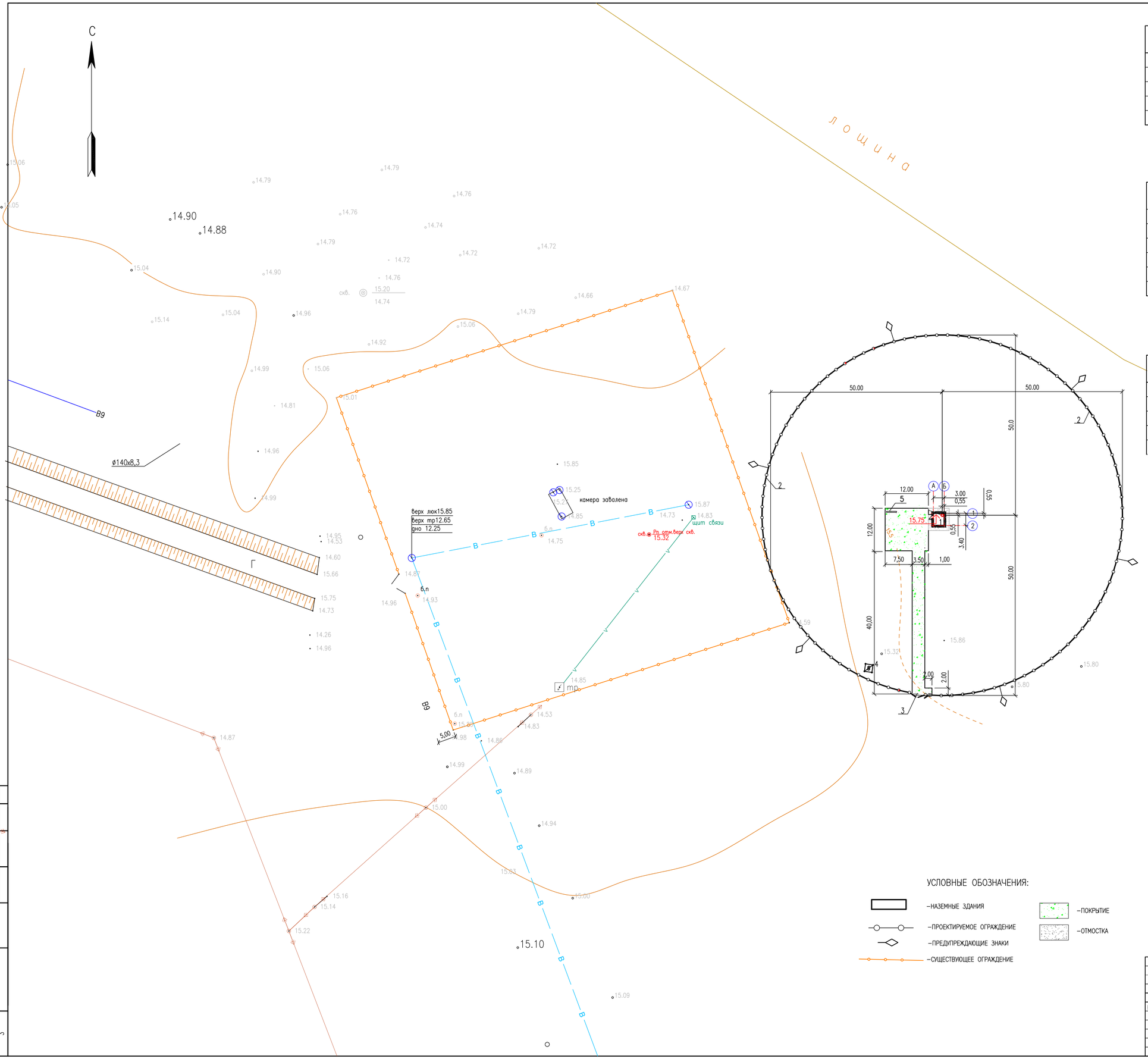

ЭКСПЛИКАЦИЯ ЗДАНИЙ И СООРУЖЕНИЙ

№ ПО ПЛАНУ	НАИМЕНОВАНИЕ ЗДАНИЙ И СООРУЖЕНИЙ	ПРИМЕЧАНИЕ
1	НАСОСНАЯ СТАНЦИЯ №3	20.030-ГВ-1
2	МЕТАЛЛИЧЕСКОЕ ОГРАЖДЕНИЕ	20.030-ГВ-ГП
3	ВОРОТА С КАЛИТКОЙ	20.030-ГВ-ГП
4	ТРАНСФОРМАТОРНАЯ ПОДСТАНЦИЯ	ТОМ 3
5	ПОЖАРНЫЙ ЩИТ	

ВЕДОМОСТЬ ОБЪЕМОВ РАБОТ ПО ЗОНЕ САНОХРАНЫ

N П/П	НАИМЕНОВАНИЕ РАБОТ	ЕД. ИЗМ.	КОЛ-ВО	ПРИМЕ-ЧАНИЕ
1	СНЯТИЕ И ВОССТАНОВЛЕНИЕ РАСТИТЕЛЬНОГО СЛОЯ	$м^3$	65	
2	УСТРОЙСТВО ЧЕРНОГО ПОКРЫТИЯ	$м^2$	288	
	А) ГРАВИЙНО-ПЕСЧАНАЯ ПОДГОТОВКА ТОЛЩ. 8 СМ	$м^3$	23	
	Б) ЧЕРНОЕ ПОКРЫТИЕ ТОЛЩ. 7 СМ	$м^3$	20	
3	УСТРОЙСТВО ВОРОТ ВР-1 С КАЛИТКОЙ К-1	ШТ	1	
4	УСТРОЙСТВО ПРЕДУПРЕЖДАЮЩИХ ЗНАКОВ	ШТ	6	

ОСНОВНЫЕ ПОКАЗАТЕЛИ ПО ГЕНПЛАНУ УЧАСТКА

N° П/П	НАИМЕНОВАНИЕ	ЕД. ИЗМ.	КОЛ-ВО
1	ОБЩАЯ ПЛОЩАДЬ УЧАСТКА, В ТОМ ЧИСЛЕ	ГА	0,7850
2	ПЛОЩАДЬ ЗАСТРОЙКИ ПРОЕКТИРУЕМЫХ СООРУЖЕНИЙ	$м^2$	22
3	ПЛОЩАДЬ ПОКРЫТИЯ	$м^2$	288
4	ПЛОЩАДЬ ЕСТЕСТВЕННОГО ТРАВЯНОГО ПОКРОВА	$м^2$	7522
5	ОБЩАЯ ПЛОЩАДЬ ОТМОСТКИ СООРУЖЕНИЙ	$м^2$	18

КОНСТРУКЦИЯ ПОКРЫТИЯ

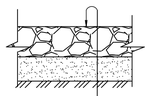

ЩЕБЕНЬ ПО СТ РК 1215-2003 – 7,0 СМ
ПРОПИТАННЫЙ БИТУМОМ МАРКИ БНД 70/100
ПО СТ РК 1373-2013
ГРАВИЙНО-ПЕСЧАНАЯ ПОДГОТОВКА – 8.0 СМ
УПЛОТНЕННЫЙ ГРУНТ (К=0,98)

УСЛОВНЫЕ ОБОЗНАЧЕНИЯ:

- НАЗЕМНЫЕ ЗДАНИЯ
- ПРОЕКТИРУЕМОЕ ОГРАЖДЕНИЕ
- ПРЕДУПРЕЖДАЮЩИЕ ЗНАКИ
- СУЩЕСТВУЮЩЕЕ ОГРАЖДЕНИЕ
- ПОКРЫТИЕ
- ОТМОСТКА

ИЗМ.	КОЛ.УЧ.	ЛИСТ	N°ДОК.	ПОДП.	ДАТА
РАЗРАБОТАЛ		ПОДДУБНЫЙ			11.20
РАЗРАБ.		ШИДАЕВА			11.20
Н. КОНТР.		ИСКЕНДИРОВА			11.20
ГИП		ШИДАЕВА			11.20

20.030-ГВ-ГП

РЕКОНСТРУКЦИЯ ВОДОПРОВОДА В С. ЧАПАЕВО АКЖАИКСКОГО РАЙОНА ЗКО

ГОЛОВНОЙ ВОДОЗАБОР И ВОДОВОД.

СТАДИЯ	ЛИСТ	ЛИСТОВ
РП	5	

РАЗБИВОЧНЫЙ ПЛАН ПЛОЩАДКИ СКВАЖИНЫ N 3 С ЭЛЕМЕНТАМИ БЛАГОУСТРОЙСТВА М1:500.

ТОО "Уралводпроект" г.Уральск

ФОРМАТ А1

СОГЛАСОВАНО

ВЗАМ. ИНВ. N°

ПОДП. И ДАТА

ИНВ. N° ПОДЛ. 3

С

ПЛАН
М 1:500

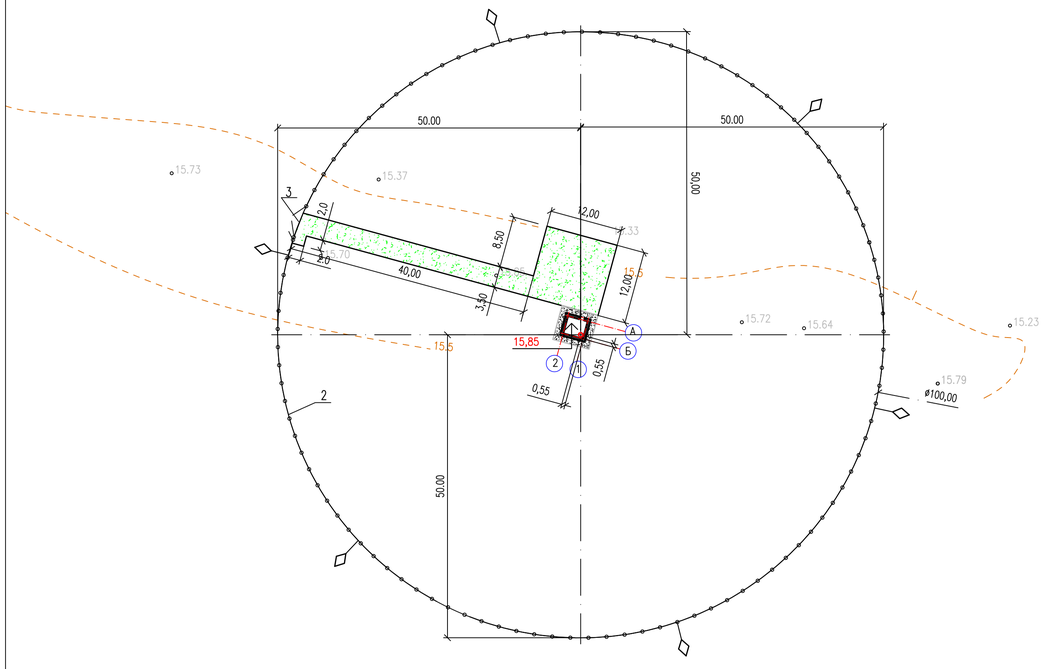

ЭКСПЛИКАЦИЯ ЗДАНИЙ И СООРУЖЕНИЙ

№ ПО ПЛАНУ	НАИМЕНОВАНИЕ ЗДАНИЙ И СООРУЖЕНИЙ	ПРИМЕЧАНИЕ
1	НАСОСНАЯ СТАНЦИЯ N°4	20.030–ГВ–1
2	МЕТАЛЛИЧЕСКОЕ ОГРАЖДЕНИЕ	20.030–ГВ–ГП
3	ВОРОТА С КАЛИТКОЙ	20.030–ГВ–ГП
4	ТРАНСФОРМАТОРНАЯ ПОДСТАНЦИЯ	ТОМ 3
5	ПОЖАРНЫЙ ЩИТ	

ВЕДОМОСТЬ ОБЪЕМОВ РАБОТ ПО ЗОНЕ САНОХРАНЫ

N П/П	НАИМЕНОВАНИЕ РАБОТ	ЕД. ИЗМ.	КОЛ–ВО	ПРИМЕ–ЧАНИЕ
1	СНЯТИЕ И ВОССТАНОВЛЕНИЕ РАСТИТЕЛЬНОГО СЛОЯ	$м^3$	65	
2	УСТРОЙСТВО ЧЕРНОГО ПОКРЫТИЯ	$м^2$	288	
	А) ГРАВИЙНО–ПЕСЧАНАЯ ПОДГОТОВКА ТОЛЩ. 8 СМ	$м^3$	23	
	Б) ЧЕРНОЕ ПОКРЫТИЕ ТОЛЩ. 7 СМ	$м^3$	20	
3	УСТРОЙСТВО ВОРОТ ВР–1 С КАЛИТКОЙ К–1	ШТ	1	
4	УСТРОЙСТВО ПРЕДУПРЕЖДАЮЩИХ ЗНАКОВ	ШТ	6	

ОСНОВНЫЕ ПОКАЗАТЕЛИ ПО ГЕНПЛАНУ УЧАСТКА

N° П/П	НАИМЕНОВАНИЕ	ЕД. ИЗМ.	КОЛ–ВО
1	ОБЩАЯ ПЛОЩАДЬ УЧАСТКА, В ТОМ ЧИСЛЕ	ГА	0.7850
2	ПЛОЩАДЬ ЗАСТРОЙКИ ПРОЕКТИРУЕМЫХ СООРУЖЕНИЙ	$м^2$	22.0
3	ПЛОЩАДЬ ПОКРЫТИЯ	$м^2$	286
4	ПЛОЩАДЬ ЕСТЕСТВЕННОГО ТРАВЯНОГО ПОКРОВА	$м^2$	7524
5	ОБЩАЯ ПЛОЩАДЬ ОТМОСТКИ СООРУЖЕНИЙ	$м^2$	18

КОНСТРУКЦИЯ ПОКРЫТИЯ

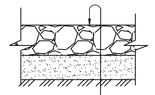

ЩЕБЕНЬ ПО СТ РК 1215–2003 – 7,0 СМ
ПРОПИТАННЫЙ БИТУМОМ МАРКИ БНД 70/100
ПО СТ РК 1373–2013
ГРАВИЙНО–ПЕСЧАНАЯ ПОДГОТОВКА – 8.0 СМ
УПЛОТНЕННЫЙ ГРУНТ (К=0,98)

УСЛОВНЫЕ ОБОЗНАЧЕНИЯ:

–НАЗЕМНЫЕ ЗДАНИЯ

–ПРОЕКТИРУЕМОЕ ОГРАЖДЕНИЕ

–ПРЕДУПРЕЖДАЮЩИЕ ЗНАКИ

–ПОКРЫТИЕ

–ОТМОСТКА

ИЗМ.	КОЛ.УЧ	ЛИСТ	N ДОК.	ПОДП.	ДАТА
РАЗРАБОТАЛ	ПОДДУБНЫЙ				11.20
РАЗРАБ.	ШИДАЕВА				11.20
Н. КОНТР.	ИСКЕНДИРОВА				11.20
ГИП	ШИДАЕВА				11.20

20.030–ГВ–ГП

РЕКОНСТРУКЦИЯ ВОДОПРОВОДА В С. ЧАПАЕВО АКЖАИКСКОГО РАЙОНА ЗКО

ГОЛОВНОЙ ВОДОЗАБОР И ВОДОВОД

СТАДИЯ	ЛИСТ	ЛИСТОВ
РП	6	

РАЗБИВОЧНЫЙ ПЛАН ПЛОЩАДКИ СКВАЖИНЫ N 4 С ЭЛЕМЕНТАМИ БЛАГОУСТРОЙСТВА М1:500.

ТОО "Уралводпроект" г.Уральск

URALVODPROJECT

СОГЛАСОВАНО

ИНВ. N ПОДЛ. | ПОДП. И ДАТА | ВЗАМ. ИНВ. N°

3

ФОРМАТ А1

ПЛАН ПЛОЩАДКИ N 1
М 1:500

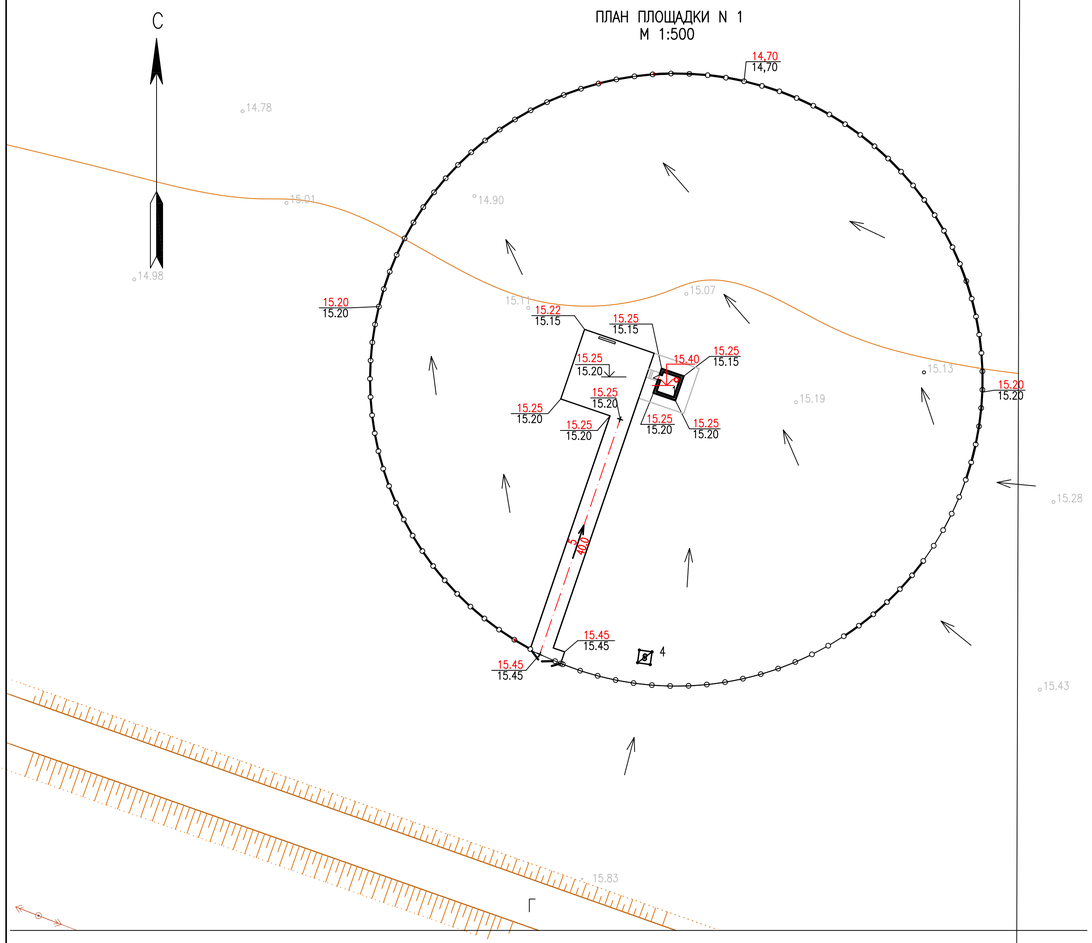

ПЛАН ПЛОЩАДКИ N 2
М 1:500

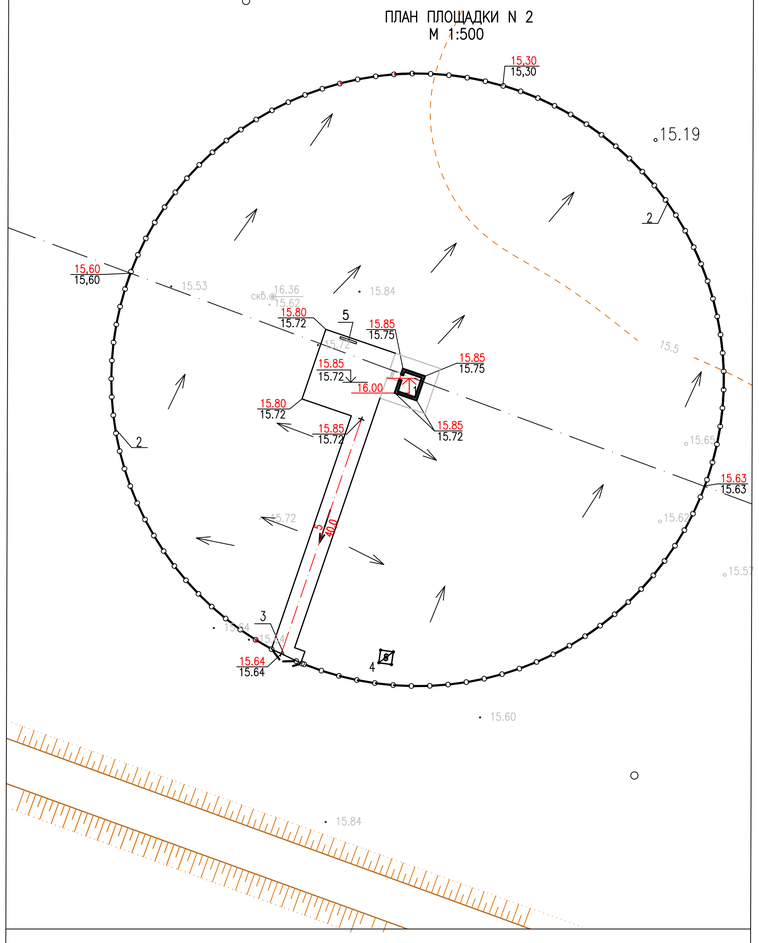

ЭКСПЛИКАЦИЯ ЗДАНИЙ И СООРУЖЕНИЙ

№ ПО ПЛАНУ	НАИМЕНОВАНИЕ ЗДАНИЙ И СООРУЖЕНИЙ	ПРИМЕЧАНИЕ
1	НАСОСНАЯ СТАНЦИЯ	20.030–ГВ–1
2	МЕТАЛЛИЧЕСКОЕ ОГРАЖДЕНИЕ	20.030–ГВ–ГП
3	ВОРОТА С КАЛИТКОЙ	20.030–ГВ–ГП
4	ТРАНСФОРМАТОРНАЯ ПОДСТАНЦИЯ	ТОМ 3
5	ПОЖАРНЫЙ ЩИТ	

УСЛОВНЫЕ ОБОЗНАЧЕНИЯ

ОБОЗНАЧЕНИЕ	НАИМЕНОВАНИЕ
15,40	АБСОЛЮТНАЯ ОТМЕТКА 0.000 ЗДАНИЯ
5 / 40,0	ВЕЛИЧИНА УКЛОНА, ‰ (в промиле) НАПРАВЛЕНИЕ УКЛОНА РАССТОЯНИЕ, М
15,25 / 15,15	ПРОЕКТНАЯ ОТМЕТКА ОТМЕТКА СУЩЕСТВУЮЩЕГО РЕЛЬЕФА

ПЛАН ПЛОЩАДКИ N 3
М 1:500

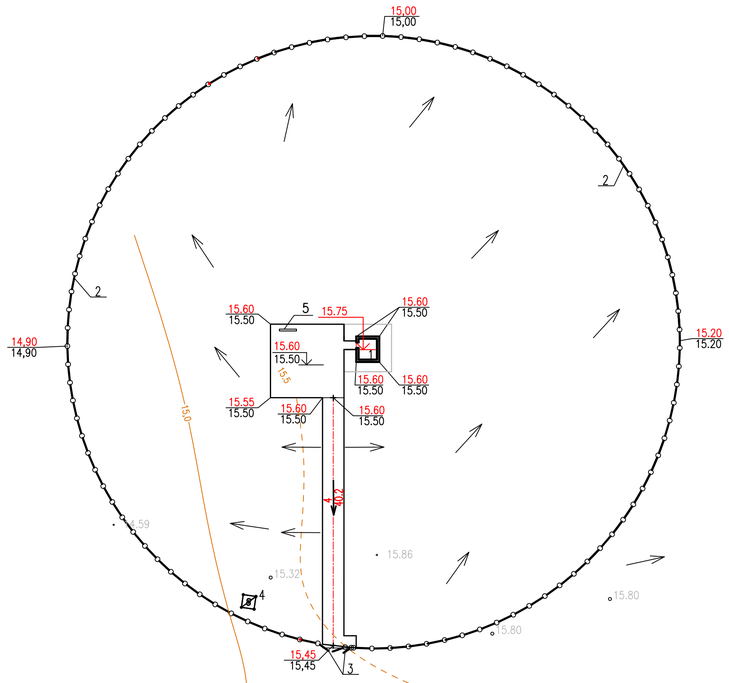

ПЛАН ПЛОЩАДКИ N 4
М 1:500

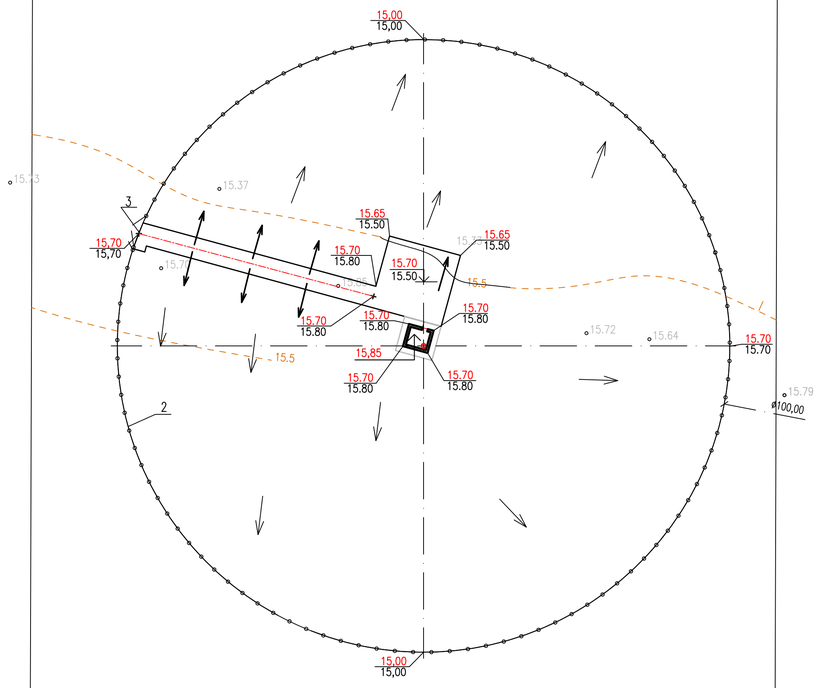

ПРИМЕЧАНИЯ

1 ПЛАН ПОКРЫТИЙ СМ. ЛИСТЫ ГП–3, 4, 5, 6

2 БЛАГОУСТРОЙСТВО ТЕРРИТОРИИ НАЧИНАТЬ ПОСЛЕ ВЫНОСА И УКЛАДКИ ВСЕХ ПОДЗЕМНЫХ КОММУНИКАЦИЙ.

3 ГРАНИЦЫ ПРОЕКТИРОВАНИЯ И ГРАНИЦЫ ПЕРВОГО ПОЯСА ЗОНЫ САНОХРАНЫ СОВПАДАЮТ С ОГРАЖДЕНИЕМ.

ИЗМ.	КОЛ.УЧ.	ЛИСТ	N ДОК.	ПОДП.	ДАТА
РАЗРАБОТАЛ		ПОДДУБНЫЙ			11.20
ПРОВЕРИЛ		ШИДАЕВА			11.20
Н. КОНТР.		ИСКЕНДИРОВА			11.20
ГИП		ШИДАЕВА			11.20

20.030–ГВ–ГП

РЕКОНСТРУКЦИЯ ВОДОПРОВОДА В С. ЧАПАЕВО АКЖАИКСКОГО РАЙОНА ЗКО

ГОЛОВНОЙ ВОДОЗАБОР И ВОДОВОД.

СТАДИЯ	ЛИСТ	ЛИСТОВ
РП	7	

ПЛАН ОРГАНИЗАЦИИ РЕЛЬЕФА
М1:500

ТОО "Уралводпроект" г.Уральск

ИНВ. N ПОДЛ. | ПОДП. И ДАТА | ВЗАМ. ИНВ. N

3

ПЛАН ЗЕМЛЯНЫХ МАСС ПЛОЩАДКИ N 1 М 1:500

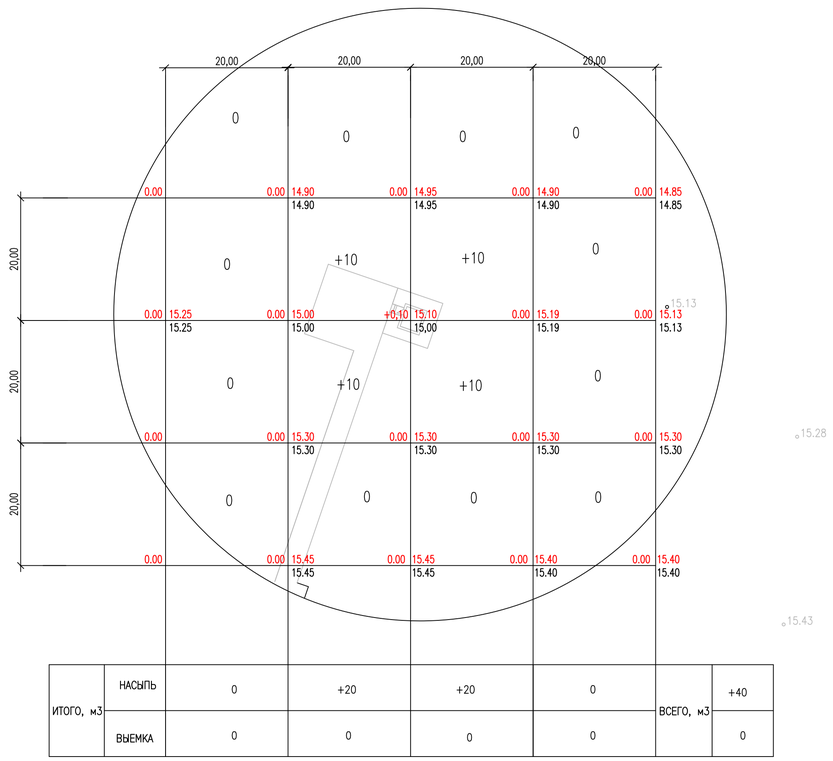

ИТОГО, м3							
	НАСЫПЬ	0	+20	+20	0	ВСЕГО, м3	+40
	ВЫЕМКА	0	0	0	0		0

ПЛАН ЗЕМЛЯНЫХ МАСС ПЛОЩАДКИ N 2 М 1:500

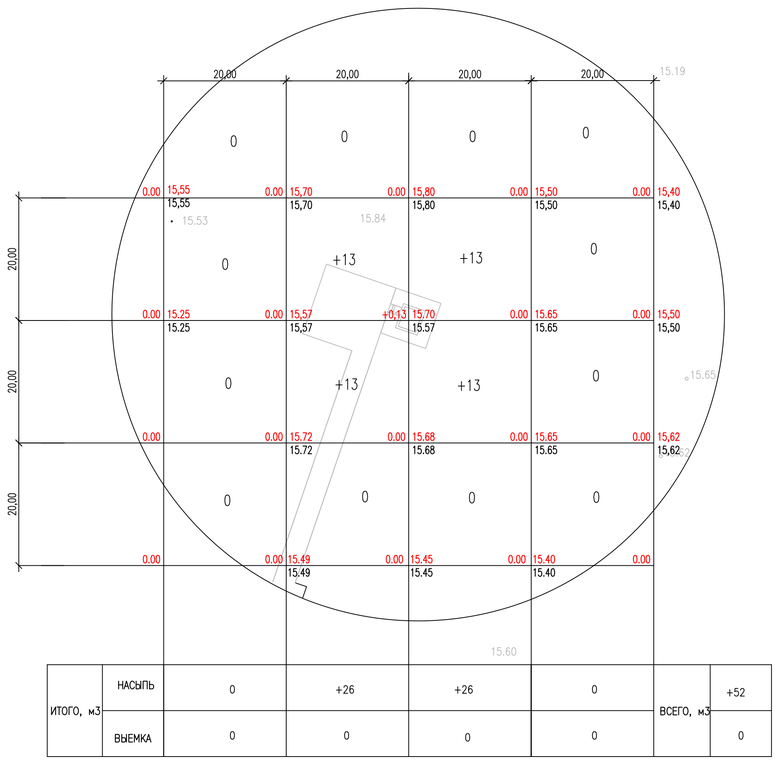

ИТОГО, м3							
	НАСЫПЬ	0	+26	+26	0	ВСЕГО, м3	+52
	ВЫЕМКА	0	0	0	0		0

ВЕДОМОСТЬ ОБЪЕМОВ ЗЕМЛЯНЫХ МАСС

НАИМЕНОВАНИЕ ГРУНТА	КОЛИЧЕСТВО, М3		ПРИМЕЧАНИЕ
	НАСЫПЬ (+)	ВЫЕМКА (–)	
1 ГРУНТ ПЛАНИРОВКИ ТЕРРИТОРИИ	152	5	
2 ВЫТЕСНЕННЫЙ ГРУНТ, В Т.Ч. ПРИ УСТРОЙСТВЕ	–	161	
А) ПОДЗЕМНЫХ ЧАСТЕЙ ЗДАНИЙ И СООРУЖЕНИЙ	–	(96)	
Б) КОЛОДЦЕВ	–	(65)	ПО ТРАССЕ ВОДОВОДА
3 ОБСЫПКА ОГОЛОВКОВ КОЛОДЦЕВ	6	–	
4 ПОПРАВКА НА УПЛОТНЕНИЕ	8		
ВСЕГО ПРИГОДНОГО ГРУНТА	166	166	
5 ПЛОДОРОДНЫЙ ГРУНТ, ВСЕГО, В Т.Ч.		260	
А) РАСТИТЕЛЬНЫЙ ГРУНТ, ИСПОЛЬЗУЕМЫЙ			
ДЛЯ ОЗЕЛЕНЕНИЯ ТЕРРИТОРИИ	260	–	
6 ИТОГО ПЕРЕРАБАТЫВАЕМОГО ГРУНТА	456	456	

ПЛАН ЗЕМЛЯНЫХ МАСС ПЛОЩАДКИ N 3 М 1:500

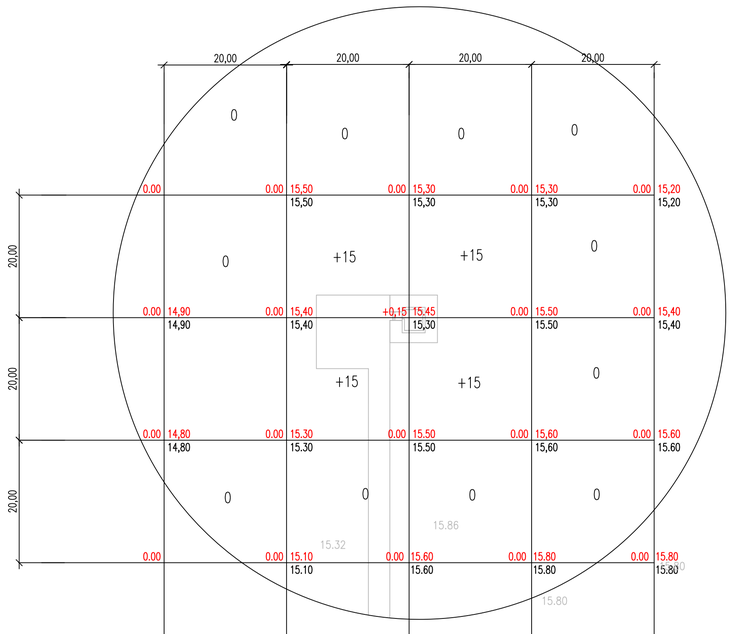

ИТОГО, м3							
	НАСЫПЬ	0	+30	+30	0	ВСЕГО, м3	+60
	ВЫЕМКА	0	0	0	0		0

ПЛАН ЗЕМЛЯНЫХ МАСС ПЛОЩАДКИ N 4 М 1:500

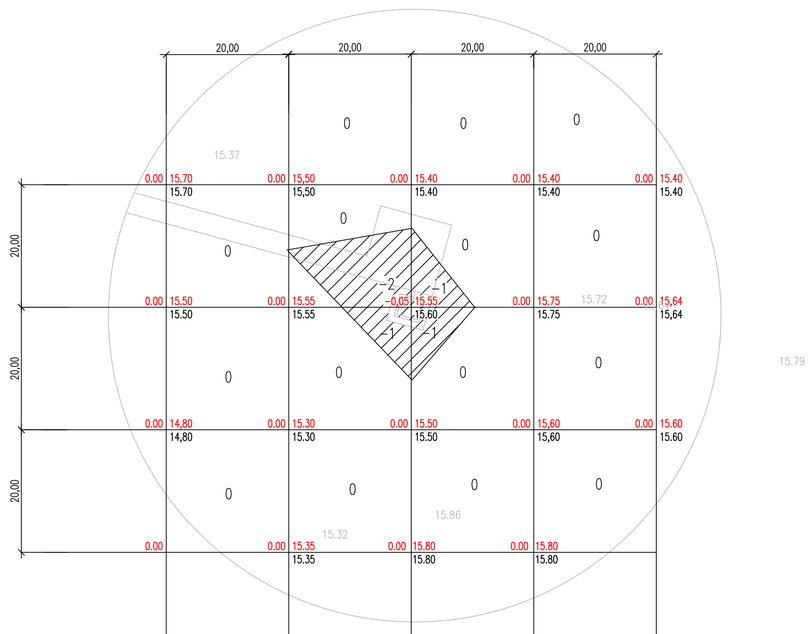

ИТОГО, м3							
	НАСЫПЬ	0	0	0	0	ВСЕГО, м3	0
	ВЫЕМКА	0	–3	–2	0		–5

ПРИМЕЧАНИЯ

1 ОБЪЕМЫ ЗЕМЛЯНЫХ РАБОТ ПОДСЧИТАНЫ ОТ ПЛАНИРОВОЧНОЙ ОТМЕТКИ С УЧЕТОМ СНЯТИЯ РАСТИТЕЛЬНОГО СЛОЯ ГРУНТА И ТОЛЩИНЫ ПОКРЫТИЯ.

2 ДО НАЧАЛА ОБЩЕСТРОИТЕЛЬНЫХ РАБОТ СЛЕДУЕТ ПРОИЗВЕСТИ СРЕЗКУ РАСТИТЕЛЬНОГО СЛОЯ ЗЕМЛИ, ТОЛЩИНОЙ 15–20 СМ ТОЛЬКО ПОД СООРУЖЕНИЯ И ПОКРЫТИЯ.

3 СНИМАЕМЫЙ РАСТИТЕЛЬНЫЙ ГРУНТ СКЛАДИРОВАТЬ ВБЛИЗИ ПРОЕКТИРУЕМОГО УЧАСТКА В БУРТЫ ДЛЯ ВРЕМЕННОГО ХРАНЕНИЯ, В ДАЛЬНЕЙШЕМ ГРУНТ ИСПОЛЬЗОВАТЬ ПОД БЛАГОУСТРОЙСТВО ТЕРРИТОРИИ, А ИЗБЫТОК СКЛАДИРОВАТЬ НА СПЕЦИАЛЬНО ОТВЕДЕННЫХ ПЛОЩАДКАХ ХРАНЕНИЯ.

4 ПОДСЫПКУ ГРУНТА ПО ТЕРРИТОРИИ ПРОИЗВОДИТЬ В СООТВЕТСТВИИ С СП РК 5.01–101–2013 "ЗЕМЛЯНЫЕ СООРУЖЕНИЯ, ОСНОВАНИЯ И ФУНДАМЕНТЫ" С ПОСЛОЙНЫМ (ТОЛЩИНА СЛОЯ НЕ БОЛЕЕ 20 СМ) ТРАМБОВАНИЕМ ДО КОЭФИЦИЕНТА ПЛОТНОСТИ 0,98 – ПОД ЗДАНИЯ И СООРУЖЕНИЯ И 0,95 ПОД ОСТАЛЬНОЙ ТЕРРИТОРИЕЙ.

ИЗМ.	КОЛ.УЧ	ЛИСТ	N ДОК.	ПОДП.	ДАТА
РАЗРАБОТАЛ		ПОДДУБНЫЙ			
ПРОВЕРИЛ		ШИДАЕВА			
Н.КОНТРОЛЬ		ИСКЕНДИРОВА			
ГИП		ШИДАЕВА			

20.030–ГВ–ГП

РЕКОНСТРУКЦИЯ ВОДОПРОВОДА В С. ЧАПАЕВО АКЖАИКСКОГО РАЙОНА ЗКО

ГОЛОВНОЙ ВОДОЗАБОР И ВОДОВОД.

СТАДИЯ	ЛИСТ	ЛИСТОВ
РП	8	

ПЛАН ЗЕМЛЯНЫХ МАСС МАСШТАБ 1:500

ТОО "Уралводпроект" г.Уральск

ИНВ. N ПОДЛ. | ПОДП. И ДАТА | ВЗАМ. ИНВ. N

3

С

ПЛАН
М 1:500

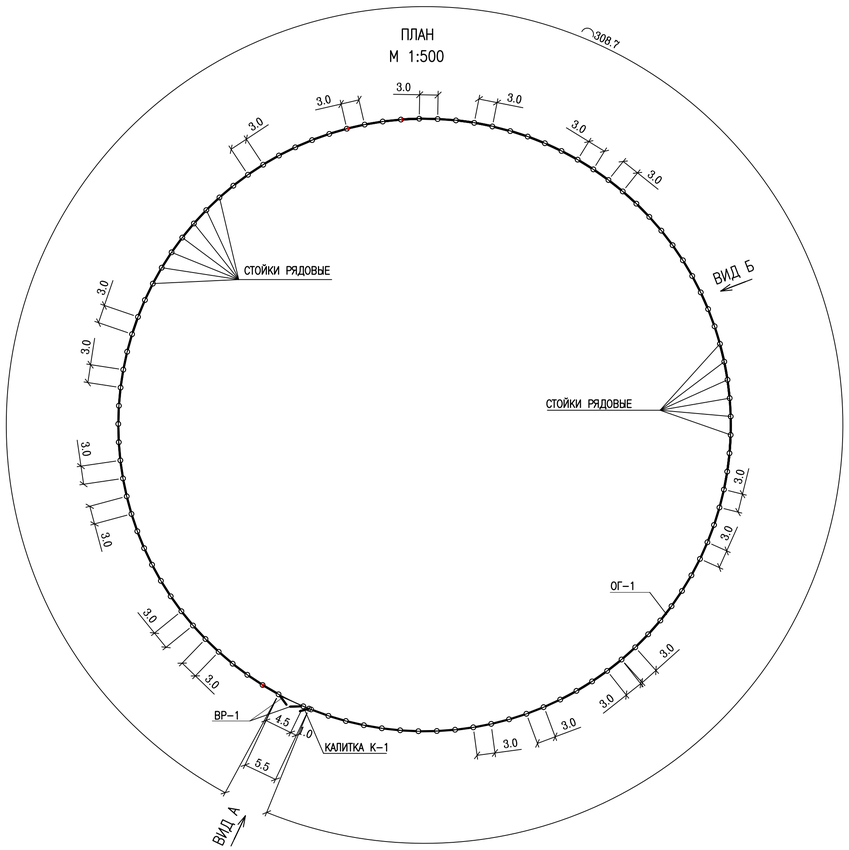

ВИД А

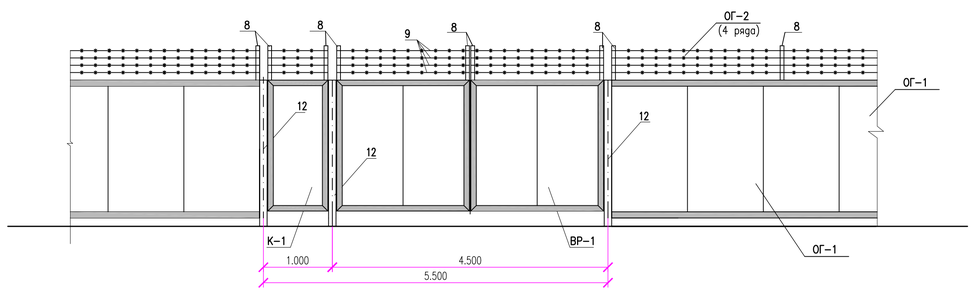

ВИД Б

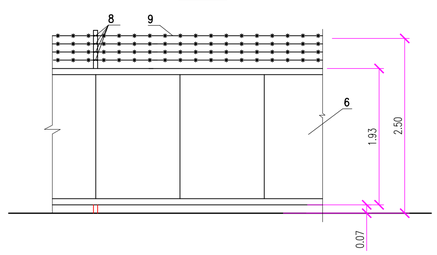

СПЕЦИФИКАЦИЯ

МАРКА, ПОЗ.		ОБОЗНАЧЕНИЕ	НАИМЕНОВАНИЕ	КОЛ.	МАССА ЕД.,КГ	ПРИМЕ-ЧАНИЕ
			ОГРАЖДЕНИЯ ОГ-1 (П.М)	314.2		
ОГ-1	1	ГОСТ 10704-91	ТРУБА ø108Х5 L=2700	103	34,290	ШТ
	2	ГОСТ 19903-74	ЛИСТ 3Х110Х110	103	0,285	ШТ
	3	ГОСТ 19903-74	ЛИСТ 3Х150Х150	103	0,530	ШТ
	4	ГОСТ 8509-93	УГОЛОК 40Х4, L=50	416	0,121	ШТ
	5	ГОСТ 8509-93	УГОЛОК 40Х4	1256	2,420	П.М.
	6	ГОСТ 24045-2010	С10-1100-0.7 L=1920	289	13.728	ШТ
	7		ЗАКЛЕПКА КОМБИНИР. 4Х18	3468		ШТ
ОГ-2			НАСАДКА ИЗ КОЛЮЧЕЙ ПРОВОЛКИ ОГ-2 (П.М)	314.2		П.М.
	8	ГОСТ 8509-93	УГОЛОК 50Х5 L=700	109	2,639	ШТ
	9	ГОСТ 285-69	ПРОВОЛКА КОЛЮЧАЯ КЦ	1257		4 РЯДА/П.М.
	10	ГОСТ 3282-74	ПРОВОЛКА Ø3,0	64		П.М.
ВР-1			ВОРОТА ВР-1	1		
	12	ГОСТ 10704-91	ТРУБА ø159Х5 L=2800	2	53,172	ШТ
	13	ГОСТ 19903-74*	ЛИСТ 3Х165Х165	2	0,641	ШТ
	14	ГОСТ 19903-74*	ЛИСТ 3Х200Х200	2	0,942	ШТ
	15	ГОСТ 8506-93	УГОЛОК 63Х6	22	5,72	П.М.
	16	ГОСТ 2590-2006	КРУГ Ø40 L=200	4	1,974	ШТ
	17	ГОСТ 2590-2006	КРУГ Ø40 L=100	4	0,987	ШТ
	18	ГОСТ 19903-74*	ЛИСТ 6Х160Х80	8	0,603	ШТ
	19	ГОСТ 24045-2010	С10-1100-0,7 L=1920	4	13,728	ШТ
	20	ГОСТ 19903-74*	ЛИСТ 6Х160Х100	2	0,754	ШТ
	21		ЗАКЛЕПКА КОМБИНИР. 4Х18	70		ШТ
К-1			КАЛИТКА К-1	1		
	12	ГОСТ 10704-91	ТРУБА 159Х5 L=2800	1	53,172	ШТ
	13	ГОСТ 19903-74*	ЛИСТ 3Х165Х165	1	0,641	ШТ
	14	ГОСТ 19903-74*	ЛИСТ 3Х200Х200	1	0,942	ШТ
	15	ГОСТ 8506-93	УГОЛОК 63Х6	7	5,72	П.М.
	16	ГОСТ 2590-2006	КРУГ Ø40 L=200	2	1,974	ШТ
	17	ГОСТ 2590-2006	КРУГ Ø40 L=100	2	0,99	ШТ
	18	ГОСТ 19903-74*	ЛИСТ 6Х60Х80	4	0,603	ШТ
	19	ГОСТ 24045-2010	С10-1100-0,7 L=1920	1	13,728	ШТ
	20	ГОСТ 19903-74*	ЛИСТ 6Х160Х100	2	0,754	ШТ
	21		ЗАКЛЕПКА КОМБИНИР. 4Х18	20		ШТ
			МАТЕРИАЛЫ			
			БЕТОН КЛ.В12.5	15.3	М3	

ПРИМЕЧАНИЯ:

1. ПРИ ВЫПОЛНЕНИИ РАБОТ ПО УСТАНОВКЕ ОГРАЖДЕНИЯ ВСЕ ЕГО ОСНОВНЫЕ ПАРАМЕТРЫ (ОБЩАЯ ВЫСОТА, РАССТОЯНИЕ ОТ УРОВНЯ ЗЕМЛИ ДО НИЗА ОГРАЖДЕНИЯ И ДР.), НЕОБХОДИМО СОБЛЮДАТЬ, СОГЛАСНО РАБОЧИМ ЧЕРТЕЖАМ, НЕЗАВИСИМО ОТ ИЗМЕНЕНИЯ УКЛОНА ПОВЕРХНОСТИ ЗЕМЛИ.
2. ДАННЫЙ ЛИСТ СМОТРЕТЬ СОВМЕСТНО С ЛИСТОМ ГП-10
3. СПЕЦИФИКАЦИЯ ДАНА НА ОГРАЖДЕНИЕ ОДНОЙ ПЛОЩАДКИ. ВСЕГО 4 ПЛОЩАДКИ.

ИЗМ.	КОЛ.УЧ.	ЛИСТ	N ДОК.	ПОДП.	ДАТА
РАЗРАБОТАЛ		ПОДДУБНЫЙ			11.20
ПРОВЕРИЛ		ШИДАЕВА			11.20
Н. КОНТР.		ИСКЕНДИРОВА			11.20
ГИП		ШИДАЕВА			11.20

20.030-ГВ-ГП

РЕКОНСТРУКЦИЯ ВОДОПРОВОДА В С. ЧАПАЕВО АКЖАИКСКОГО РАЙОНА ЗКО

ГОЛОВНОЙ ВОДОЗАБОР И ВОДОВОД

СТАДИЯ	ЛИСТ	ЛИСТОВ
РП	9	

ПЛАН ОГРАЖДЕНИЯ ПЛОЩАДКИ СКВАЖИНЫ N2. ВИД А;ВИД Б. М 1:500 СПЕЦИФИКАЦИЯ.

ТОО "Уралводпроект" г.Уральск

Инв. N подл. 3 | Подп. и дата | Взам. инв. N

СТОЙКА ДЛЯ ВОРОТ И КАЛИТКИ

ИСПОЛНЕНИЕ I– КОЛИЧЕСТВО 1 ШТ.
ИСП. II – ЗЕРКАЛЬНОЕ ОТРАЖЕНИЕ КОЛ. 2 ШТ.

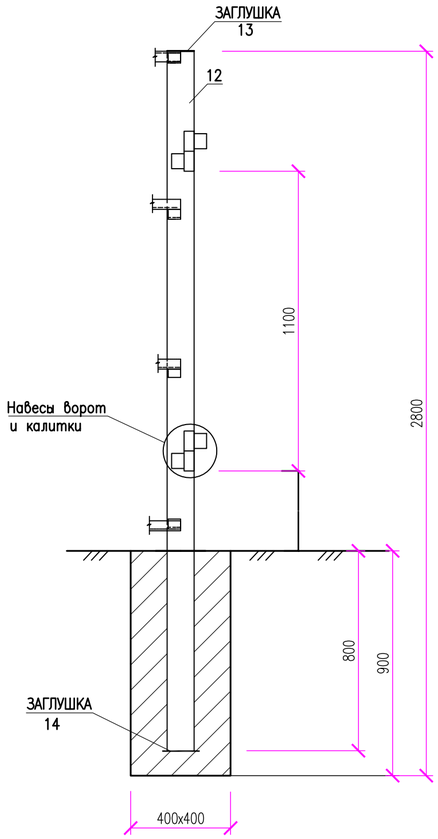

ОГРАЖДЕНИЕ ОГ–1

СТОЙКИ РЯДОВЫЕ

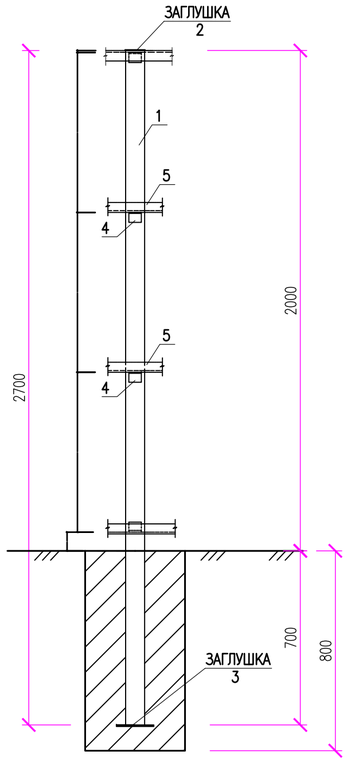

НАВЕСЫ ВОРОТ И КАЛИТКИ

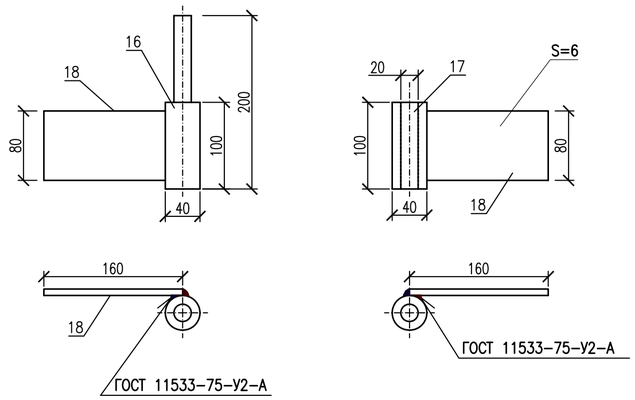

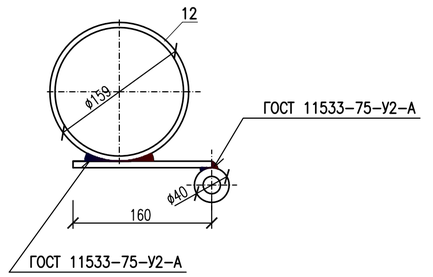

КОНСТРУКЦИЯ ВОРОТ

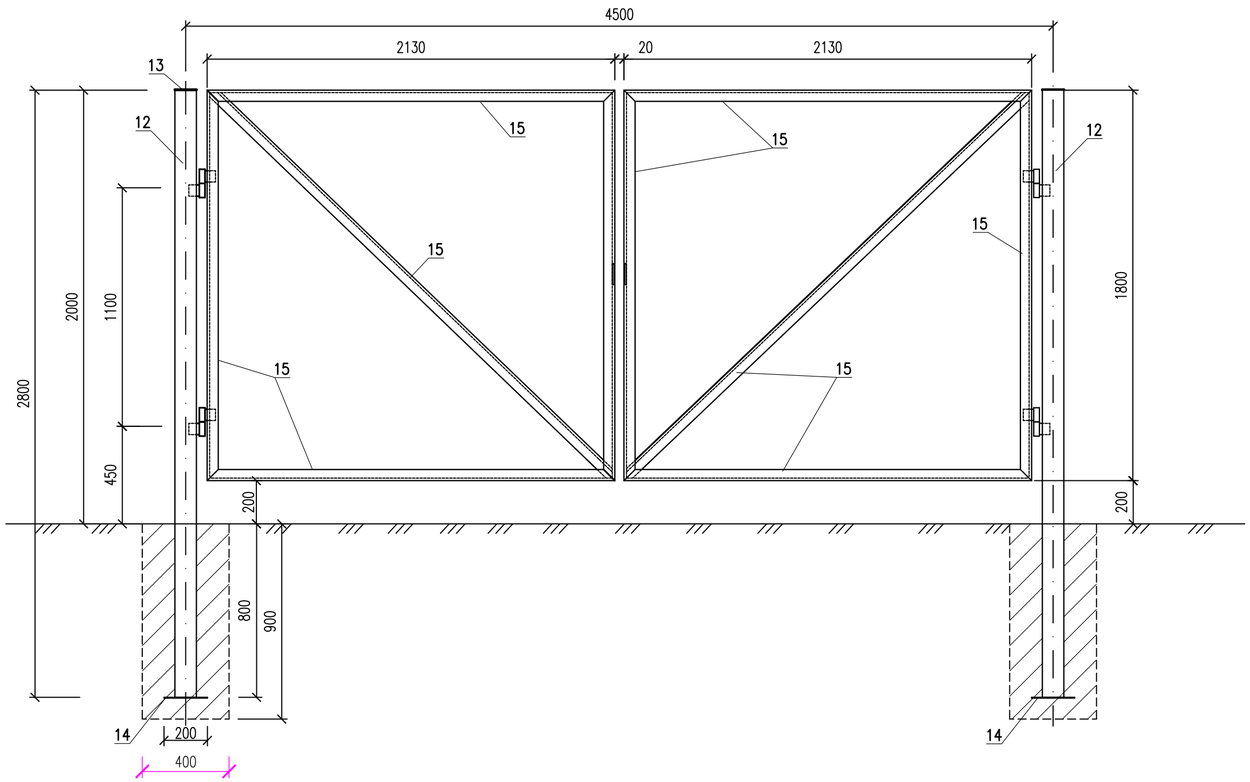

УШКО

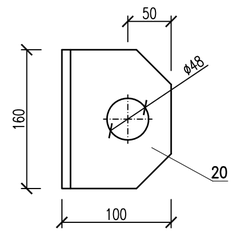

ИЗМ.	КОЛ.УЧ.	ЛИСТ	N ДОК.	ПОДП.	ДАТА
РАЗРАБОТАЛ		ПОДДУБНЫЙ			11.20
ПРОВЕРИЛ		ШИДАЕВА			11.20
Н. КОНТР.		ИСКЕНДИРОВА			11.20
ГИП		ШИДАЕВА			11.20

20.030–ГВ–ГП

РЕКОНСТРУКЦИЯ ВОДОПРОВОДА В С. ЧАПАЕВО АКЖАИКСКОГО РАЙОНА ЗКО

ГОЛОВНОЙ ВОДОЗАБОР И ВОДОВОД.

СТАДИЯ	ЛИСТ	ЛИСТОВ
РП	10	

ОГРАЖДЕНИЕ. СКВАЖИНА N 2
УЗЛЫ И ДЕТАЛИ

ТОО "УРАЛВОДПРОЕКТ" Г. УРАЛЬСК

URALVODPROECT

ФОРМАТ А3

ВЗАМ. ИНВ. N°
ПОДП. И ДАТА
ИНВ. N° ПОДЛ.

С

ГОЛОВНОЙ ВОДОЗАБОР N1

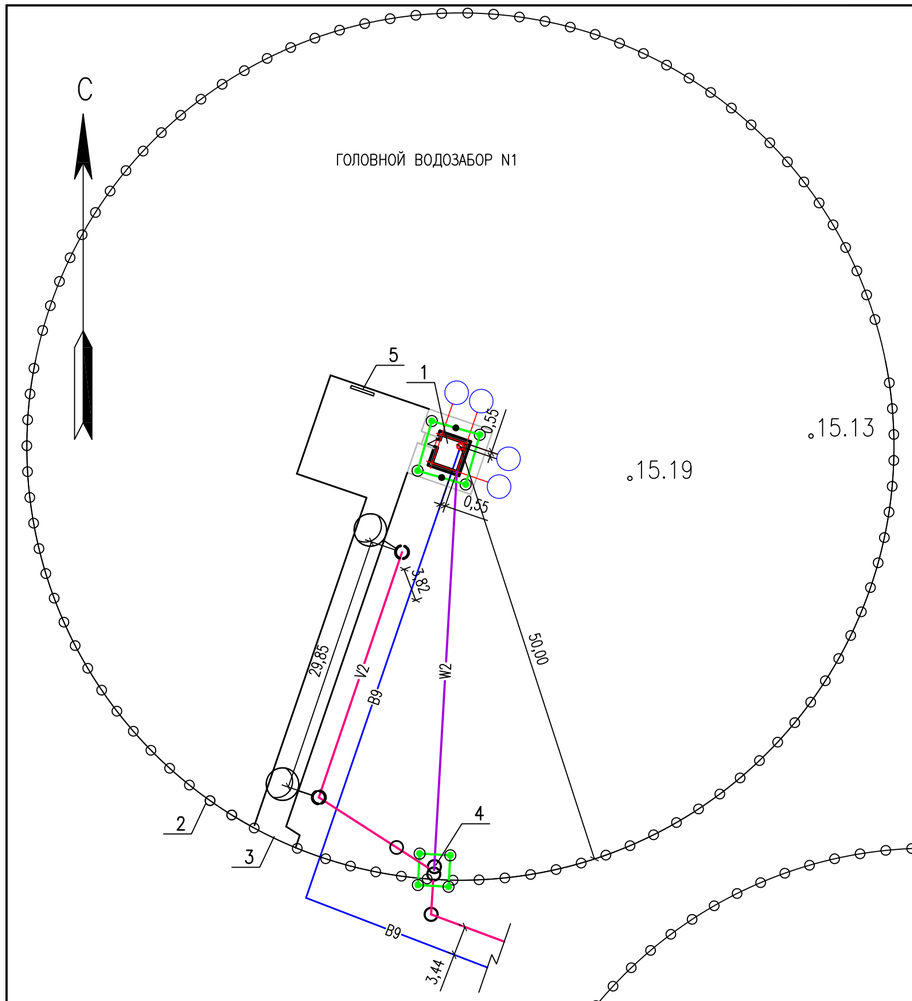

ГОЛОВНОЙ ВОДОЗАБОР N2

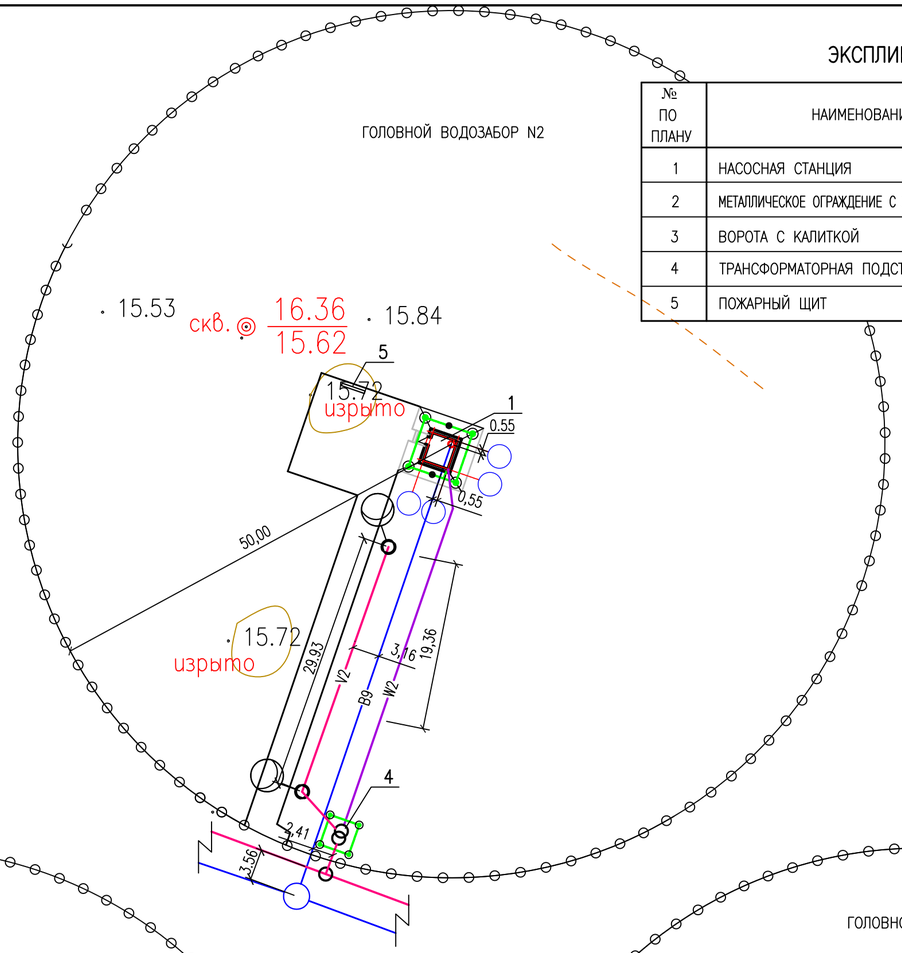

ГОЛОВНОЙ ВОДОЗАБОР N3

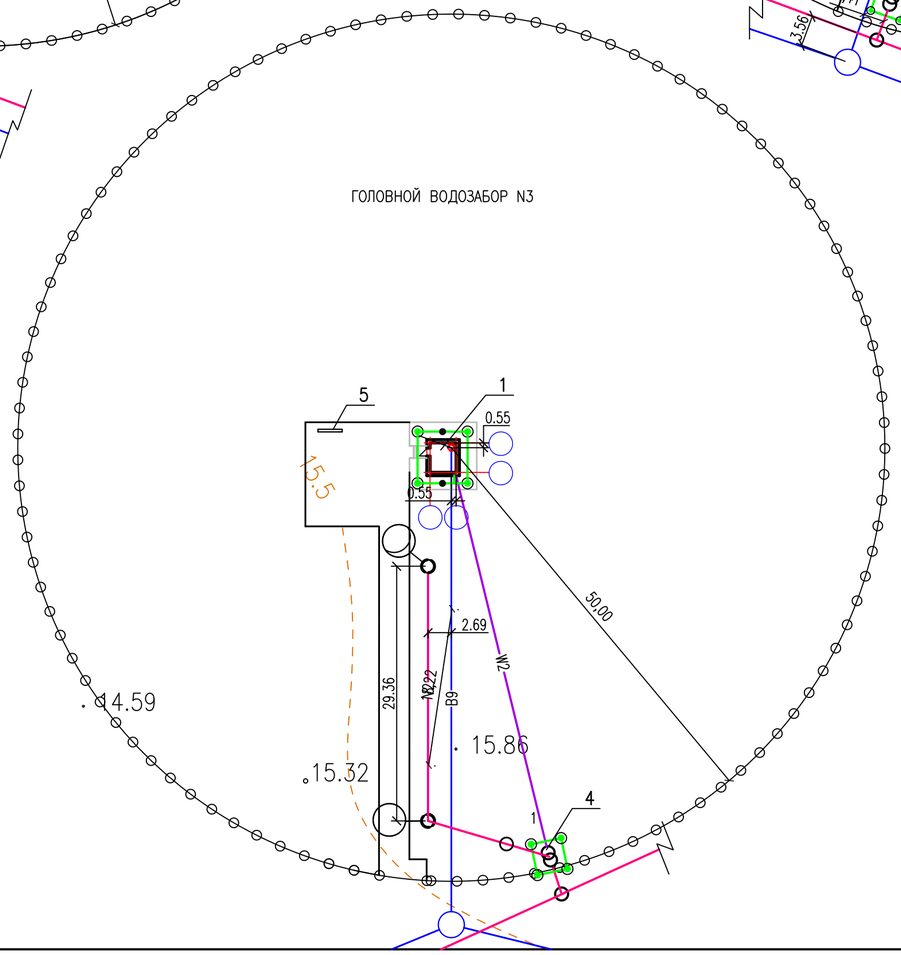

ГОЛОВНОЙ ВОДОЗАБОР N4

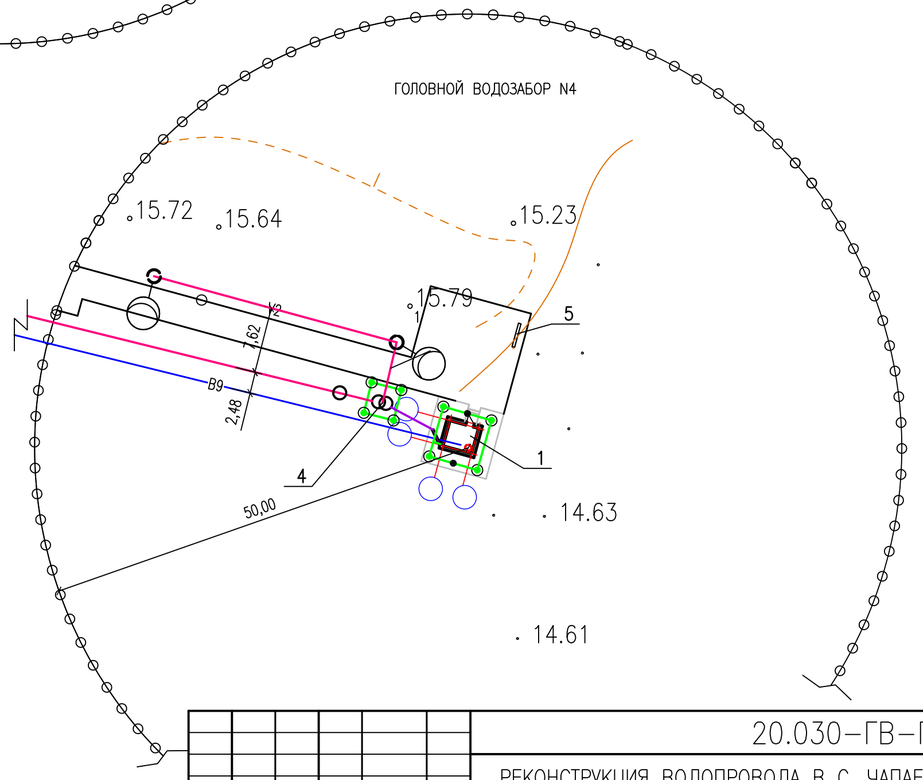

ЭКСПЛИКАЦИЯ ЗДАНИЙ И СООРУЖЕНИЙ

№ ПО ПЛАНУ	НАИМЕНОВАНИЕ ЗДАНИЙ И СООРУЖЕНИЙ	ПРИМЕЧАНИЕ
1	НАСОСНАЯ СТАНЦИЯ	20.030–ГВ–1
2	МЕТАЛЛИЧЕСКОЕ ОГРАЖДЕНИЕ С ЗАЩИТНЫМ ПЕРИМЕТРАЛЬНЫМ ОГРАЖДЕНИЕМ ПББ (ЕГОЗА)	20.030–ГВ–ГП
3	ВОРОТА С КАЛИТКОЙ	20.030–ГВ–ГП
4	ТРАНСФОРМАТОРНАЯ ПОДСТАНЦИЯ	ТОМ 3
5	ПОЖАРНЫЙ ЩИТ	

УСЛОВНЫЕ ОБОЗНАЧЕНИЯ

- B9 — ВОДОПРОВОД ПОДЗЕМНОЙ ВОДЫ
- W2 — ПРОЕКТИРУЕМАЯ КЛ–0,4 кВ
- V2 — ВОЗДУШНАЯ ЛИНИЯ ОСВЕЩЕНИЯ 0,23 кВ
- ГОРИЗОНТАЛЬНЫЙ ЗАЗЕМЛИТЕЛЬ
- КТПН–10/0,4 кВ 25кВА — ПРОЕКТИРУЕМАЯ ТРАНСФОРМАТОРНАЯ
- ВЕРТИКАЛЬНЫЙ ЗАЗЕМЛИТЕЛЬ
- ЗАЗЕМЛЯЮЩИЙ СПУСК

ВЗАМ. ИНВ. N° | ПОДП. И ДАТА | ИНВ. N° ПОДЛ.

ИЗМ.	КОЛ.УЧ	ЛИСТ	N°ДОК.	ПОДП.	ДАТА
РАЗРАБОТАЛ		ШИДАЕВА			12.20
Н. КОНТР.		ИСКЕНДИРОВА			12.20
ГИП		ШИДАЕВА			12.20

20.030–ГВ–ГП

РЕКОНСТРУКЦИЯ ВОДОПРОВОДА В С. ЧАПАЕВО АКЖАИКСКОГО РАЙОНА ЗКО

ГОЛОВНОЙ ВОДОЗАБОР

СТАДИЯ	ЛИСТ	ЛИСТОВ
РП	11	

СВОДНЫЙ ПЛАН ИНЖЕНЕРНЫХ СЕТЕЙ
М1:500

ТОО "Уралводпроект" г.Уральск