УБОРНАЯ НА ОДНО ОЧКО

АЛЬБОМ

ИНВ. N° ПОДЛ.	ПОДП. И ДАТА	ВЗАМ. ИНВ. N°

ИЗМ.	КОЛ.УЧ.	ЛИСТ	N°ДОК.	ПОДП.	ДАТА
РАЗРАБ.		ШИДАЕВА			08.19
ПРОВЕР.		ИСКЕНДИРОВА			08.19
ГИП		ШИДАЕВА			08.19

20.030–НРС–8

РЕКОНСТРУКЦИЯ ВОДОПРОВОДА В С. ЧАПАЕВО АКЖАИКСКОГО РАЙОНА ЗКО

ПЛОЩАДКА НАПОРНО–РЕГУЛИРУЮЩИХ СООРУЖЕНИЙ

СТАДИЯ	ЛИСТ	ЛИСТОВ
РП		4

УБОРНАЯ НА ОДНО ОЧКО

URALVODPROECT

ТОО "УРАЛВОДПРОЕКТ" Г. УРАЛЬСК

ФОРМАТ А3

ВЕДОМОСТЬ РАБОЧИХ ЧЕРТЕЖЕЙ ОСНОВНОГО КОМПЛЕКТА АС

ЛИСТ	НАИМЕНОВАНИЕ	ПРИМЕЧАНИЕ
АС–1	ОБЩИЕ ДАННЫЕ	
АС–2	РАЗВЕРТКА ПО ОСИ 1А–1Б, 2Б–2А, 1А. РАЗРЕЗ 1–1,2–2,3–3	

ВЕДОМОСТЬ СПЕЦИФИКАЦИЙ

ЛИСТ	НАИМЕНОВАНИЕ	ПРИМЕЧАНИЕ
АС–3	СПЕЦИФИКАЦИЯ СБОРНЫХ ЖЕЛЕЗОБЕТОННЫХ ЭЛЕМЕНТОВ. ВЕДОМОСТЬ ОБЪЕМОВ	
	РАБОТ. СПЕЦИФИКАЦИЯ ДРЕВЕСИНЫ	

ТЕХНИКО–ЭКОНОМИЧЕСКИЕ ПОКАЗАТЕЛИ

	НАИМЕНОВАНИЕ	ЕД. ИЗМ.	КОЛ–ВО	ПРИМЕЧАНИЕ
1	ПЛОЩАДЬ ЗАСТРОЙКИ	м2	4,0	
2	СТРОИТЕЛЬНЫЙ ОБЪЕМ	м3	11,40	
	В Т.Ч. НИЖЕ 0,000	м3	5,84	
3	ОБЩАЯ ПЛОЩАДЬ ЗДАНИЯ	м2	1,08	

ЭКСПЛИКАЦИЯ ПОЛОВ

НОМЕР ПОМЕЩЕНИЯ	ТИП ПОЛА ПО ПРОЕКТУ	СХЕМА ПОЛА	ДАННЫЕ ЭЛЕМЕНТОВ ПОЛА (НАИМЕНОВАНИЕ, ТОЛЩИНА, ОСНОВАНИЕ И ДР.), ММ	ПЛОЩАДЬ М2
			– ПОЛОВАЯ ДОСКА – 25	1,0

ОБЩИЕ УКАЗАНИЯ

1 РАБОЧИЙ ПРОЕКТ ВЫПОЛНЕН НА ОСНОВАНИИ ТЕХНИЧЕСКОГО ЗАДАНИЯ НА ПРОЕКТИРОВАНИЕ.
2 УРОВЕНЬ ОТВЕТСТВЕННОСТИ ЗДАНИЯ – III.
3 КАТЕГОРИЯ ЗДАНИЯ ПО ВЗРЫВОПОЖАРНОЙ И ПОЖАРНОЙ БЕЗОПАСНОСТИ – Д.
4 КЛАСС ФУНКЦИОНАЛЬНОЙ ПОЖАРНОЙ ОПАСНОСТИ ЗДАНИЯ – Ф5.1
5 СТЕПЕНЬ ОГНЕСТОЙКОСТИ ЗДАНИЯ – V.

ГРУНТ В ОСНОВАНИИ – СУПЕСЬ ПЕСЧАНИСТАЯ.
СО СЛЕДУЮЩИМИ ХАРАКТЕРИСТИКАМИ: γ =1,69ГС/СМ3, φ =22°, С=0,15КГС/СМ2
ГРУНТЫ ПРОСАДОЧНЫЕ II ТИПА.
ПО ОТНОШЕНИЮ К БЕТОНАМ НА СУЛЬФАТОСТОЙКОМ ЦЕМЕНТЕ МАРКИ W4. W6. W8 НЕАГРЕССИВНЫ.
СНЕГОВАЯ НАГРУЗКА – 150 КГС/М2
СКОРОСТНОЙ НАПОР ВЕТРА – 38 КГС/М2
ТЕМПЕРАТУРА ХОЛОДНОГО ВОЗДУХА НАИБОЛЕЕ ХОЛОДНОЙ ПЯТИДНЕВКИ –30,5°

ПРОТИВОПОЖАРНЫЕ МЕРОПРИЯТИЯ

ВСЕ ДЕРЕВЯННЫЕ ЭЛЕМЕНТЫ ДОЛЖНЫ БЫТЬ ПРОПИТАНЫ АНТИПИРЕНОМ С ПОГЛОЩЕНИЕМ СОЛЕЙ ОТ МАССЫ КАЖДОГО ЭЛЕМЕНТА ИЛИ ОБРАБОТАНЫ ОГНЕЗАЩИТНЫМ ФОСФАТНЫМ ПОКРЫТИЕМ

ПРИ ПРОИЗВОДСТВЕ РАБОТ РУКОВОДСТВОВАТЬСЯ УКАЗАНИЯМИ СНИП РК 1.03–05–2001 "ОХРАНА ТРУДА И ТЕХНИКА БЕЗОПАСНОСТИ В СТРОИТЕЛЬСТВЕ"

АНТИКОРРОЗИЙНАЯ ЗАЩИТА

ПОВЕРХНОСТИ ФУНДАМЕНТОВ, СОПРИКАСАЮЩИЕСЯ С ГРУНТОМ ОБМАЗЫВАЮТСЯ БИТУМНОЙ МАСТИКОЙ ЗА 2 РАЗА ПО ГРУНТОВКЕ. СТОЛЯРНЫЕ ИЗДЕЛИЯ ОКРАШИВАЮТСЯ МАСЛЯНОЙ КРАСКОЙ ЗА 2 РАЗА.

ВЗАМ. ИНВ. N°
ПОДП. И ДАТА
ИНВ. N° ПОДЛ.

ИЗМ.	КОЛ.УЧ.	ЛИСТ	N°ДОК.	ПОДП.	ДАТА
РАЗРАБ.		ШИДАЕВА			06.19
ПРОВЕР.		ИСКЕНДИРОВА			06.19
ГИП		ШИДАЕВА			06.19

20.030–НРС–8–АС

РЕКОНСТРУКЦИЯ ВОДОПРОВОДА В С. ЧАПАЕВО АКЖАИКСКОГО РАЙОНА ЗКО

УБОРНАЯ НА ОДНО ОЧКО

СТАДИЯ	ЛИСТ	ЛИСТОВ
РП	1	3

ОБЩИЕ ДАННЫЕ

ТОО "УРАЛВОДПРОЕКТ" Г. УРАЛЬСК

ФОРМАТ А3

РАЗРЕЗ 2–2

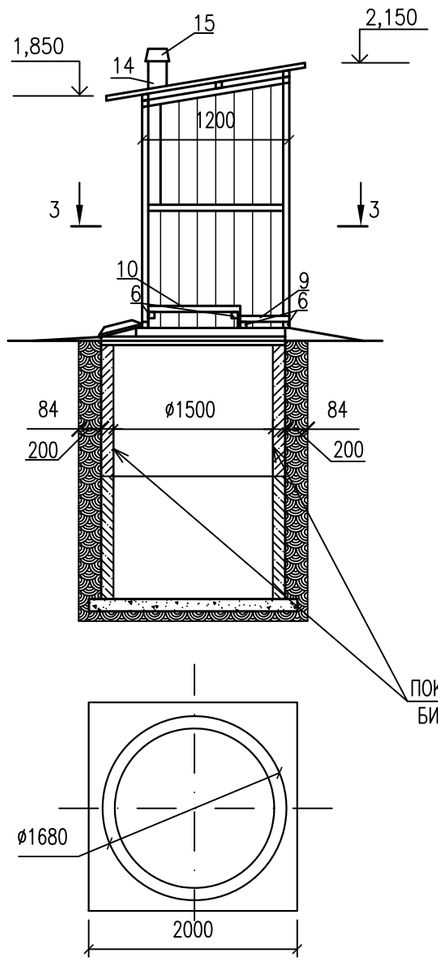

РАЗРЕЗ 1–1

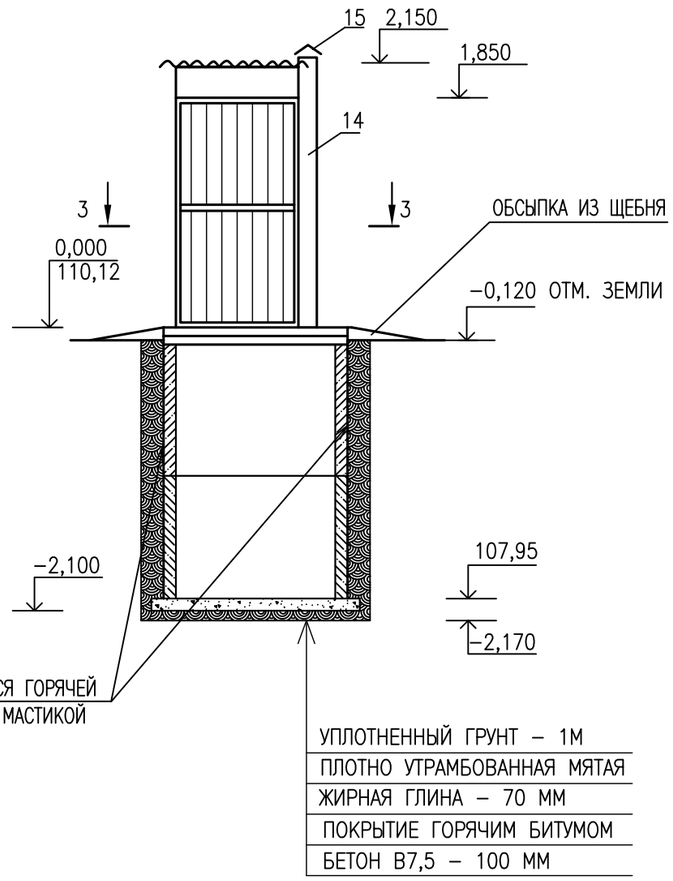

РАЗВЕРТКА ПО ОСИ 1А–1Б, 2Б–2А, 1А

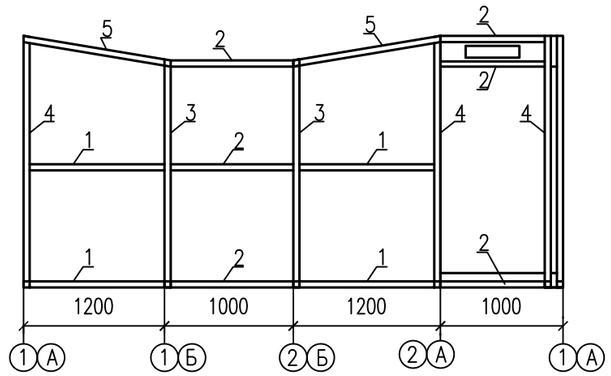

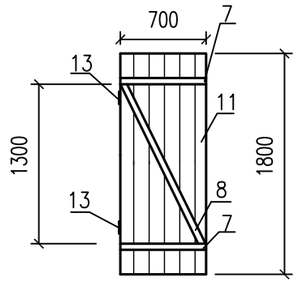

РАЗРЕЗ 3–3

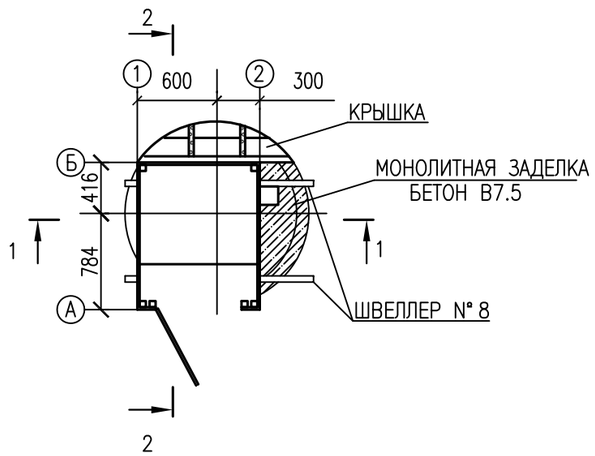

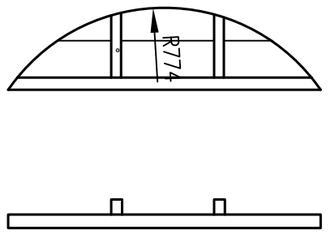

ИЗМ.	КОЛ.УЧ.	ЛИСТ	№ДОК.	ПОДП.	ДАТА
РАЗРАБ.		ШИДАЕВА			06.19
ПРОВЕР.		ИСКЕНДИРОВА			06.19
ГИП		ШИДАЕВА			06.19

20.030–НРС–8–АС

РЕКОНСТРУКЦИЯ ВОДОПРОВОДА В С. ЧАПАЕВО АКЖАИКСКОГО РАЙОНА ЗКО

УБОРНАЯ НА ОДНО ОЧКО

СТАДИЯ	ЛИСТ	ЛИСТОВ
РП	2	

РАЗВЕРТКА ПО ОСИ 1А–1Б, 2Б–2А, 1А
РАЗРЕЗ 1–1,2–2,3–3

ТОО "УРАЛВОДПРОЕКТ" Г. УРАЛЬСК

URALVODPROECT

ВЗАМ. ИНВ. №

ПОДП. И ДАТА

ИНВ. № ПОДЛ.

ФОРМАТ А3

ВЕДОМОСТЬ ОБЪЕМОВ РАБОТ

N П/П	НАИМЕНОВАНИЕ РАБОТ	ЕД. ИЗМ.	КОЛИЧЕСТВО	ПРИМЕ-ЧАНИЕ
1	ВЫЕМКА ГРУНТА ПОД КОТЛОВАН ТУАЛЕТА	$м^3$	9,0	
	В Т.Ч. ВРУЧНУЮ	$м^3$	1,5	
2	УПЛОТНЕНИЕ ГРУНТА НА ГЛУБЕНУ 1М	$м^2$	7,0	
3	ИЗОЛЯЦИЯ ГОРЯЧИМ БИТУМОМ ВНУТРЕННЕЙ И НАРУЖНОЙ ПОВЕРХНОСТИ ВЫГРЕБНОЙ ЯМЫ	$м^2$	25,0	
4	УСТРОЙСТВО ОБСЫПКИ ИЗ ЩЕБНЯ	$м^3$	0,3	
5	ГЛИНЯНЫЙ ЗАМОК	$м^3$	5,0	
6	БЕТОННАЯ ПОДГОТОВКА, БЕТОН В7.5 Т=0,1 М	$м^3$	0,4	
7	УСТРОЙСТВО КРОВЛИ ИЗ ВОЛНИСТОГО ШИФЕРА	$м^2$	1,7	
8	МОНОЛИТНАЯ ЗАДЕЛКА БЕТОНОМ В7,5	$м^3$	0,2	

СПЕЦИФИКАЦИЯ ДРЕВЕСИНЫ

МАРКА, ПОЗ.	НАИМЕНОВАНИЕ	СЕЧЕНИЕ ММ.	ДЛИНА ММ.	КОЛ. ШТ.	РАСХОД ДРЕВЕСИНЫ ЕД. $м^3$.	ОБЩ. РАСХ. ДРЕВЕСИНЫ $м^3$.
1	БРУС	50x50	1200	4	0.003	0.012
2	БРУС	50x50	1000	6	0.0025	0.018
3	БРУС	50x50	1800	2	0.0045	0.009
4	БРУС	50x50	2100	3	0.0053	0.016
5	БРУС	50x50	1220	2	0.003	0.006
6	ОПОРНЫЙ БРУС	50x50	900	4	0.0023	0.0092
7	БРУС	50x50	700	2	0.0018	0.0036
8	БРУС	50x50	1480	1	0.0037	0.0037
9	БРУС	50x50	400	2	0.001	0.002
10	БРУС	50x50	750	2	0.002	0.004
11	ДОСКА ОБШИВОЧНАЯ	25			8.0 $м^2$	0.2
12	ПОЛОВАЯ ДОСКА	25			1$м^2$	0.025
13	КРЫША	20			0,213$м^2$	0.005
14	ДОСКА ОБШИВОЧНАЯ	100x20	2300	4	0.0046	0,019
15	УСТРОЙСТВО ЗОНТА ИЗ ОЦИНКОВАННОЙ КРОВЕЛЬНОЙ ЖЕСТИ	0,55	—	1	—	—

СПЕЦИФИКАЦИЯ СБОРНЫХ ЖЕЛЕЗОБЕТОННЫХ ЭЛЕМЕНТОВ

N КОЛОДЦА ПО ПЛАНУ	МАРКА КОЛОДЦА ПО ГРУНТОВЫМ УСЛОВИЯМ	ДИАМЕТР КОЛОДЦА, Д ММ	ПОЛНАЯ ГЛУБИНА КОЛОДЦА, ПО ПРОФИЛЮ, Н ММ.	ВЫСОТА РАБОЧЕЙ ЧАСТИ, Н ММ.	ВЫСОТА ГОРЛОВИНЫ С ПЕРЕКРЫТИЕМ, Н ММ.	РАСХОД МАТЕРИАЛОВ															
						ДНИЩЕ		РАБОЧАЯ ЧАСТЬ					ПЛИТА ПЕРЕКРЫТИЯ				ГОРЛОВИНА				
						СБОРНЫЕ ЖЕЛЕЗОБЕТОННЫЕ ЭЛЕМЕНТЫ, СЕРИЯ 3.900-3. ВЫПУСК 7															
						КЦД-15	Д-30-25	КЦ-15-6	КЦ-15-9	КЦ-15-9А	КЦ-20-6	КЦ-20-9	П24g-5А	КЦП1-20-1	КЦП1-15-1	КЦО-1	КЦ-7-3	КИРПИЧНАЯ КЛАДКА, РЯД	ТИП ЛЮКА	СКОБЫ, ШТ
	В-1	1500	2270	1800	200	–	–	–	2	–	–	–	–	–	–	–	–	–	–	–
		ИТОГО				–	–	–	2	–	–	–	–	–	–	–	–	–	–	–

ПРИМЕЧАНИЕ

1 ВСЕ ПИЛОМАТЕРИАЛЫ В СООТВЕТСТВИИ С ГОСТ 8486-86.

ВЗАМ. ИНВ. N°

ПОДП. И ДАТА

ИНВ. N° ПОДЛ.

ИЗМ.	КОЛ.УЧ.	ЛИСТ	N°ДОК.	ПОДП.	ДАТА
РАЗРАБ.		ШИДАЕВА			06.19
ПРОВЕР.		ИСКЕНДИРОВА			06.19
ГИП		ШИДАЕВА			06.19

20.030-НРС-8-АС

РЕКОНСТРУКЦИЯ ВОДОПРОВОДА В С. ЧАПАЕВО АКЖАИКСКОГО РАЙОНА ЗКО

УБОРНАЯ НА ОДНО ОЧКО

СТАДИЯ	ЛИСТ	ЛИСТОВ
РП	3	

СПЕЦИФИКАЦИЯ СБОРНЫХ ЖЕЛЕЗОБЕТОНЫХ ЭЛЕМЕНТОВ. ВЕДОМОСТЬ ОБЪЕМОВ РАБОТ. СПЕЦИФИКАЦИЯ ДРЕВЕСИНЫ

URALVODPROECT

ТОО "УРАЛВОДПРОЕКТ" Г. УРАЛЬСК

ФОРМАТ А3