ТОО "УРАЛВОДПРОЕКТ"

РЕКОНСТРУКЦИЯ ВОДОПРОВОДА С.ЧАПАЕВО АКЖАИКСКОГО РАЙОНА ЗКО

НАСОСНАЯ СТАНЦИЯ 2-ГО ПОДЪЕМА

20.030

АЛЬБОМ

2021 Г

НАСОСНАЯ СТАНЦИЯ 2-ГО ПОДЪЕМА

АЛЬБОМ I

ПЗ	ПОЯСНИТЕЛЬНАЯ ЗАПИСКА
АС	АРХИТЕКТУРНО-СТРОИТЕЛЬНАЯ ЧАСТЬ
ТХ	ТЕХНОЛОГИЧЕСКАЯ ЧАСТЬ
ОВ	ОТОПЛЕНИЕ И ВЕНТИЛЯЦИЯ
ЭМ	ЭЛЕКТРОСИЛОВОЕ ОБОРУДОВАНИЕНИЕ

ИЗМ.	КОЛ.УЧ.	ЛИСТ	N°ДОК.	ПОДП.	ДАТА
РАЗРАБОТАЛ		КАЖМУХАНОВ			12.20
Н. КОНТР.		ИСКЕНДИРОВА			12.20
ГИП		ШИДАЕВА			12.20

20.030-НРС-3-ПЗ

РЕКОНСТРУКЦИЯ ВОДОПРОВОДА С.ЧАПАЕВО АКЖАИКСКОГО РАЙОНА ЗКО

ПЛОЩАДКА НАПОРНО-РЕГУЛИРУЮЩИХ СООРУЖЕНИЙ

СТАДИЯ	ЛИСТ	ЛИСТОВ
РП	000	

НАСОСНАЯ СТАНЦИЯ 2-ГО ПОДЪЕМА

URALVODPROEKT

ТОО "УРАЛВОДПРОЕКТ" Г. УРАЛЬСК

ФОРМАТ А3

МАРКА	НАИМЕНОВАНИЕ	СТР.
	СОДЕРЖАНИЕ	2
ПЗ	ПОЯСНИТЕЛЬНАЯ ЗАПИСКА	3–5
	АРХИТЕКТУРНО-СТРОИТЕЛЬНЫЕ РЕШЕНИЯ	
АС–1	ОБЩИЕ ДАННЫЕ. (НАЧАЛО)	6
АС–2	ОБЩИЕ ДАННЫЕ. (ОКОНЧАНИЕ)	7
АС–3	ФАСАДЫ. ВЕДОМОСТЬ ОТДЕЛКИ ПОМЕШЕНИЙ.	8
АС–4	ПЛАН. (СУЩЕСТВУЮЩЕЕ ПОЛОЖЕНИЕ)	9
АС–5	ПЛАН НА ОТМЕТКЕ 0,000. (ПРОЕКТИРУЕМЫЙ)	10
АС–6	ПЛАН НА ОТМЕТКЕ –2,600. ЭКСПЛИКАЦИЯ ПОЛОВ. СПЕЦИФИКАЦИИ.	11
АС–7	РАЗРЕЗ 1–1. РАЗРЕЗ 3–3.	12
АС–8	РАЗРЕЗ 2–2. РАЗРЕЗ 4–4.	13
АС–9	ЩИТ ПЕРЕКРЫТИЯ ДЕЖУРНОЙ КОМНАТЫ. СПЕЦИФИКАЦИЯ.	14
АС–10	ПЛОЩАДКА С ЛЕСТНИЦЕЙ. РАЗРЕЗ 1–1.	15
АС–11	РАЗРЕЗ 2–2. СПЕЦИФИКАЦИЯ.	16
АС–12	ВЕДОМОСТЬ ОБЪЕМОВ РАБОТ.	17
	ТЕХНОЛОГИЯ ПРОИЗВОДСТВА	
ТХ–1	ОБЩИЕ ДАННЫЕ	18
ТХ–2	ПЛАН РАЗМЕЩЕНИЯ ОБОРУДОВАНИЯ (СУЩЕСТВУЮЩЕЕ ПОЛОЖЕНИЕ).	19
	ВЕДОМОСТЬ ОБЪЕМОВ РАБОТ ПО ДЕМОНТАЖУ	
ТХ–3	ПЛАН РАЗМЕЩЕНИЯ ПРОЕКТИРУЕМОГО ОБОРУДОВАНИЯ	20
ТХ–4	РАЗРЕЗЫ 1–1	21
ТХ–5	РАЗРЕЗ 2–2. СПЕЦИФИКАЦИЯ ОБОРУДОВАНИЯ	22
ТХ–6	СХЕМЫ	23
	СПЕЦИФИКАЦИЯ ОБОРУДОВАНИЯ,ИЗДЕЛИЙ И МАТЕРИАЛОВ ТЕХНОЛОГИЧЕСКОГО РАЗДЕЛА	24–25

МАРКА	НАИМЕНОВАНИЕ	СТР.
	ОТОПЛЕНИЕ И ВЕНТИЛЯЦИЯ	
ОВ–1	ОБЩИЕ ДАННЫЕ	26
ОВ–2	ПЛАН РАЗМЕЩЕНИЯ ОТОПИТЕЛЬНОГО ОБОРУДОВАНИЯ.	27
	СХЕМА ВЕ.	
СО	СПЕЦИФИКАЦИЯ ОБОРУДОВАНИЯ, ИЗДЕЛИЙ И	28
	МАТЕРИАЛОВ СИСТЕМ ОТОПЛЕНИЯ И ВЕНТИЛЯЦИИ.	
	ЭЛЕКТРОСИЛОВОЕ ОБОРУДОВАНИЕ	
ЭМ–1	ОБЩИЕ ДАННЫЕ	29
ЭМ–2	ОДНОЛИНЕЙНАЯ СХЕМА РУ–0,4кВ	30
ЭМ–3	СХЕМА ЭЛЕКТРИЧЕСКАЯ ПРИНЦИПИАЛЬНАЯ УПРАВЛЕНИЯ ЭЛЕКТРОЗАДВИЖКОЙ Э31–Э36.	31
ЭМ–4	СХЕМА ЭЛЕКТРИЧЕСКАЯ ПРИНЦИПИАЛЬНАЯ УПРАВЛЕНИЯ ЭЛЕКТРОЗАДВИЖКОЙ Э37.	32
ЭМ–5	СХЕМА ЭЛЕКТРИЧЕСКАЯ ПРИНЦИПИАЛЬНАЯ УПРАВЛЕНИЯ ЭЛЕКТРОПЕЧАМИ ЕК1–ЕК6.	33
ЭМ–6	СХЕМА ЭЛЕКТРИЧЕСКАЯ ПРИНЦИПИАЛЬНАЯ УПРАВЛЕНИЯ ЭЛЕКТРОПЕЧАМИ ЕК3–ЕК12	34
ЭМ–7	ПЛАН РАЗМЕЩЕНИЯ СИЛОВОГО ЭЛЕКТРООБОРУДОВАНИЯ НА ОТМ. 0,000. МАСШТАБ 1:50	35
ЭМ–8	ПЛАН РАЗМЕЩЕНИЯ СИЛОВОГО ЭЛЕКТРООБОРУДОВАНИЯ НА ОТМ. –2,600. МАСШТАБ 1:50	36
ЭМ–9	ПЛАН ОСВЕЩЕНИЯ НА ОТМ. 0,000. МАСШТАБ 1:50.	37
ЭМ–10	ПЛАН ОСВЕЩЕНИЯ НА ОТМ. –2,600. МАСШТАБ 1:50.	38
ЭМ–11	КАБЕЛЬНО–ТРУБНЫЙ ЖУРНАЛ (НАЧАЛО).	39
ЭМ–12	КАБЕЛЬНО–ТРУБНЫЙ ЖУРНАЛ (ОКОНЧАНИЕ).	40
ЭМ.СО	СПЕЦИФИКАЦИЯ ОБОРУДОВАНИЯ, ИЗДЕЛИЙ И МАТЕРИАЛОВ	41–42

ВЗАМ. ИНВ. №

ПОДП.И ДАТА

ИНВ. № ПОДЛ.

ФОРМАТ А3

ОБЩИЕ ДАННЫЕ

НАСТОЯЩИЙ ПРОЕКТ ВОДОПРОВОДНОЙ НАСОСНОЙ СТАНЦИИ ПРЕДНАЗНАЧАЕТСЯ ДЛЯ ЦЕЛЕЙ ХОЗЯЙСТВЕННО-ПИТЬЕВОГО И ПРОТИВОПОЖАРНОГО ВОДОСНАБЖЕНИЯ И ВЫПОЛНЕН НА ОСНОВЕ СУЩЕСТВУЮЩЕГО И ДЕЙСТВУЮЩЕГО ЗДАНИЯ НАСОСНОЙ СТАНЦИИ

ПРОЕКТ РАЗРАБОТАН ДЛЯ СЛЕДУЮЩИХ ПРИРОДНО-КЛИМАТИЧЕСКИХ УСЛОВИЙ:

- СНЕГОВАЯ НАГРУЗКА – 70 КГС/М2
- СКОРОСТНОЙ НАПОР ВЕТРА – 38 КГС/М2
- ТЕМПЕРАТУРА ХОЛОДНОГО ВОЗДУХА НАИБОЛЕЕ ХОЛОДНОЙ ПЯТИДНЕВКИ –31°

ПО СТЕПЕНИ ОБЕСПЕЧЕННОСТИ ПОДАЧИ ВОДЫ НАСОСНАЯ СТАНЦИЯ II КАТЕГОРИИ.

ЗДАНИЕ СТАНЦИИ ОТНОСИТСЯ КО II УРОВНЮ ОТВЕТСТВЕННОСТИ, СТЕПЕНЬ ОГНЕСТОЙКОСТИ И ДОЛГОВЕЧНОСТИ II, КАТЕГОРИЯ ПО ПОЖАРНОЙ БЕЗОПАСНОСТИ-Д.

СУЩЕСТВУЮЩЕЕ НА ПЛОЩАДКЕ ЗДАНИЕ НАСОСНОЙ СТАНЦИИ В УДОВЛЕТВОРИТЕЛЬНОМ СОСТОЯНИИ.

В ПРОЕКТЕ ПРЕДУСМАТРИВАЕТСЯ РЕМОНТ ЗДАНИЯ С ЗАМЕНОЙ ОСНОВНОГО ТЕХНОЛОГИЧЕСКОГО ОБОРУДОВАНИЯ.

ЗДАНИЕ ОТАПЛИВАЕМОЕ, ВЕНТИЛИРУЕМОЕ, С ЭЛЕКТРИЧЕСКИМ ОСВЕЩЕНИЕМ, СИЛОВЫМ ЭЛЕКТРООБОРУДОВАНИЕМ. ИМЕЕТСЯ ПОМЕЩЕНИЕ ДЛЯ ПЕРСОНАЛА.

АРХИТЕКТУРНО-СТРОИТЕЛЬНАЯ ЧАСТЬ

ЗДАНИЕ КИРПИЧНОЕ ПРЯМОУГОЛЬНОЕ РАЗМЕРАМИ В ПЛАНЕ 6,0х12,0 М, С ЗАГЛУБЛЕННЫМ МАШИННЫМ ЗАЛОМ НА ОТМ. –2,640 М.

ВЫСОТА ДО НИЗА ПЛИТ ПЕРЕКРЫТИЯ ОКОЛО 3,0 М.

СОСТОЯНИЕ КОНСТРУКЦИЙ УДОВЛЕТВОРИТЕЛЬНОЕ. В ПРОЕКТЕ ПРЕДУСМАТРИВАЕТСЯ РЕМОНТ ВНУТРЕННЕЙ И НАРУЖНОЙ ОТДЕЛКИ, ОТМОСТКИ, ДЕМОНТАЖ СУЩЕСТВУЮЩИХ ФУНДАМЕНТОВ ПОД ОБОРУДОВАНИЕ, МОНТАЖ ФУНДАМЕНТОВ ПОД ПРОЕКТИРУЕМОЕ ОБОРУДОВАНИЕ. ПРЕДУСМАТРИВАЕТСЯ УСТРОЙСТВО ДРЕНАЖНОГО ПРИЯМКА ДЛЯ СБОРА ДРЕНАЖНЫХ СТОКОВ.

СУЩЕСТВУЮЩЕЕ ПОЛОЖЕНИЕ

ФУНДАМЕНТЫ ПОД СТЕНЫ – ЛЕНТОЧНЫЕ, ИЗ СБОРНЫХ БЕТОННЫХ БЛОКОВ.

ФУНДАМЕНТЫ ПОД ОБОРУДОВАНИЕ ВЫПОЛНЕНЫ ИЗ БЕТОНА

СТЕНЫ ВЫПОЛНЕНЫ ИЗ СИЛИКАТНОГО КИРПИЧА, УТЕПЛЕНЫ СНАРУЖИ ДО КАРНИЗА ПЕНОПЛАСТОМ ТОЛЩИНОЙ 3 СМ С ДЕКОРАТИВНОЙ ШТУКАТУРКОЙ.

ПЕРЕМЫЧКИ НАД ПРОЕМАМИ – СБОРНЫЕ ЖЕЛЕЗОБЕТОННЫЕ.

ПОКРЫТИЕ – ИЗ Ж/Б ПЛИТ.

УТЕПЛИТЕЛЬ КРОВЛИ – МИН. ВАТНАЯ ПЛИТА.

КРОВЛЯ ДВУХСКАТНАЯ СТРОПИЛЬНОЙ СИСТЕМЫ, ПОКРЫТИЕ ПРОФЛИСТОМ.

ОКОННЫЕ ПРОЕМЫ ЗАПОЛНЕНЫ ДЕРЕВЯННЫМИ ПЕРЕПЛЕТАМИ.

ДВЕРЬ ДЕРЕВЯННАЯ.

ПЕРЕГОРОДКИ КОМНАТЫ ДЕЖКРНОГО ФАНЕРНЫЕ.

ВНУТРЕННЯЯ ОТДЕЛКА – ПРОСТАЯ ШТУКАТУРКА С ВОДОЭМУЛЬСИОННОЙ ОКРАСКОЙ.

ПОТОЛОК – КЛЕЕВАЯ ПОБЕЛКА

ВОКРУГ ЗДАНИЯ НАСОСНОЙ СТАНЦИИ ЧАСТИЧНО СОХРАНИЛАСЬ БЕТОННАЯ ОТМОСТКА ШИРИНОЙ 0,5 М.

ПРОЕКТНЫЕ РЕШЕНИЯ

РЕМОНТ СУЩЕСТВУЮЩЕЙ НАСОСНОЙ СТАНЦИИ ЗАКЛЮЧАЕТСЯ В СЛЕДУЮЩЕМ:

НАРУЖНАЯ ОТДЕЛКА – ШТУКАТУРКА КАРНИЗА, ОКРАШИВАНИЕ ФАСАДНОЙ КРАСКОЙ.

ВНУТРЕННЯЯ ОТДЕЛКА:

ПОДЗЕМНАЯ ЧАСТЬ – СТЕНЫ ОКРАШИВАЮТСЯ ВЛАГОСТОЙКОЙ КРАСКОЙ.

НАДЗЕМНАЯ ЧАСТЬ – СТЕНЫ ОКРАШИВАЮТСЯ КЛЕЕВОЙ ОКРАСКОЙ, ПОТОЛКИ КЛЕЕВОЙ ПОБЕЛКОЙ.

ЗАМЕНА ОКНОН НА ПЛАСТИКОВЫЕ ИНДИВИДУАЛЬНЫЕ.

ДВЕРИ – НАРУЖНАЯ МЕТАЛЛИЧЕСКАЯ ИНДИВИДУАЛЬНАЯ, ВНУТРЕННЯЯ ДЕРЕВЯННАЯ ПО ГОСТ 14624-84.

ПОКРЫТИЕ ПОЛА МАШИННОГО ЗАЛА КЕРАМИЧЕСКОЙ ПЛИТКОЙ ПО ГОСТ 6787-2001.

УСТРОЙСТВО ДРЕНАЖНОГО ПРИЯМКА БЕТОН КЛАССА В7.5.

ДЕМОНТАЖ ДВУХ ФУНДАМЕНТОВ.

УСТРОЙСТВО ФУНДАМЕНТА ПОД БАКТЕРИЦИДНУЮ УСТАНОВКУ БЕТОН КЛАССА С12/15.

ПОМЕЩЕНИЕ ДЛЯ ДЕЖУРНОГО ОГОРАЖИВАЕТСЯ ВИТРАЖАМИ ИЗ ПВХ, ПЕРЕКРЫВАЕТСЯ ДЕРЕВЯННЫМ ЩИТОМ С УТЕПЛЕНИЕМ ИЗ МИНВАТНОЙ ПЛИТЫ ОБЪЕМНЫМ ВЕСОМ 140 кг/м3. ТОЛЩ. 60 ММ.

ПРЕДУСМОТРЕН ДЕМОНТАЖ И МОНТАЖ МЕТАЛЛИЧЕСКОЙ ПЛОЩАДКИ И ЛЕСТНИЦЫ.

ВОКРУГ ЗДАНИЯ НАСОСНОЙ СТАНЦИИ УСТРАИВАЕТСЯ БЕТОННАЯ ОТМОСТКА ШИРИНОЙ 1,0 М БЕТОН КЛАССА В 12.5. С УКЛОНОМ ОТ НАРУЖНОЙ СТЕНЫ.

СОГЛАСОВАНО

ВЗАМ. ИНВ. №

ПОДП. И ДАТА

ИНВ. № ПОДЛ.

ИЗМ.	КОЛ.УЧ.	ЛИСТ	№ДОК.	ПОДП.	ДАТА	20.030-НРС-3-ПЗ		
						РЕКОНСТРУКЦИЯ ВОДОПРОВОДА С.ЧАПАЕВО АКЖАИКСКОГО РАЙОНА ЗКО		
РАЗРАБ.		ШИДАЕВА			12.20	НАСОСНАЯ СТАНЦИЯ 2-ГО ПОДЪЕМА	СТАДИЯ	ЛИСТ	ЛИСТОВ
Н. КОНТР.		ИСКЕНДИРОВА			12.20		РП	1	3
ГИП		ШИДАЕВА			12.20				
						ПОЯСНИТЕЛЬНАЯ ЗАПИСКА	ТОО "УРАЛВОДПРОЕКТ" Г. УРАЛЬСК		

ФОРМАТ А2

АНТИКОРРОЗИЙНАЯ ЗАЩИТА

СТАЛЬНЫЕ ЭЛЕМЕНТЫ ОЧИСТИТЬ ОТ РЖАВЧИНЫ И ОКРАСИТЬ ЗА 2 РАЗА ЭМАЛЬЮ ПФ 115 ГОСТ 6465-76 ПО ГРУНТОВКЕ ПФ 0142.

ПРОТИВОПОЖАРНЫЕ МЕРОПРИЯТИЯ

ВСЕ ДЕРЕВЯННЫЕ ЭЛЕМЕНТЫ ДОЛЖНЫ БЫТЬ ПРОПИТАНЫ АНТИПИРЕНОМ С ПОГЛОЩЕНИЕМ СОЛЕЙ ОТ МАССЫ КАЖДОГО ЭЛЕМЕНТА ИЛИ ОБРАБОТАНЫ ОГНЕЗАЩИТНЫМ ФОСФАТНЫМ ПОКРЫТИЕМ

ПРИ ПРОИЗВОДСТВЕ РАБОТ РУКОВОДСТВОВАТЬСЯ УКАЗАНИЯМИ СНИП РК 1.03-05-2001 "ОХРАНА ТРУДА И ТЕХНИКА БЕЗОПАСНОСТИ В СТРОИТЕЛЬСТВЕ".

ТЕХНОЛОГИЧЕСКАЯ ЧАСТЬ

НАСОСНАЯ СТАНЦИЯ 2-ГО ПОДЪЕМА ПРЕДНАЗНАЧЕНА ДЛЯ ХОЗЯЙСТВЕННО-ПИТЬЕВОГО И ПРОТИВОПОЖАРНОГО ВОДОСНАБЖЕНИЯ С. ЧАПАЕВО. ЗАБОР ВОДЫ НАСОСАМИ, ОСУЩЕСТВЛЯЕТСЯ ИЗ ТРЕХ РЕЗЕРВУАРОВ ЧИСТОЙ ВОДЫ ОБЩЕЙ ЕМКОСТЬЮ 2500 М3

ОТМЕТКА НУЛЯ НАСОСНОЙ СТАНЦИИ – ВЕРХ МОНТАЖНОЙ ПЛОЩАДКИ СООТВЕТСТВУЕТ АБСОЛЮТНОЙ ОТМЕТКЕ 15,80.

ОТНОСИТЕЛЬНАЯ ОТМЕТКА ПРОЕКТНОГО ПОЛА МАШИННОГО ЗАЛА -2,60 М.

ВСЕ СУЩЕСТВУЮЩЕЕ ТЕХНОЛОГИЧЕСКОЕ ОБОРУДОВАНИЕ, ТРУБОПРОВОДНАЯ ОБВЯЗКА И АРМАТУРА ДЕМОНТИРУЮТСЯ

В МАШИННОМ ЗАЛЕ УСТАНАВЛИВАЮТСЯ ДВЕ ГРУППЫ НАСОСОВ – ХОЗ-ПИТЬЕВЫЕ И ПОЖАРНЫЕ.

НАСОСЫ НАХОДЯТСЯ ПОД ЗАЛИВОМ. ОТНОСИТЕЛЬНАЯ ОТМЕТКА ОСИ НАСОСОВ -2,11 М.

ДЛЯ ПОДАЧИ ВОДЫ НА ХОЗЯЙСТВЕННО-ПИТЬЕВОЕ ВОДОСНАБЖЕНИЕ В СЕТЬ И ВОДОНАПОРНУЮ БАШНЮ ПРЕДУСМАТРИВАЕТСЯ НАСОСНАЯ УСТАНОВКА AKVA E 3 CR 45-3 ФИРМЫ GRUNDFOS.
В УСТАНОВКУ ВХОДЯТ 3 НАСОСА (2 РАБОЧИХ И 1 РЕЗЕРВНЫЙ), В КОМПЛЕКТЕ СО ШКАФОМ УПРАВЛЕНИЯ, ЗАПОРНОЙ АРМАТУРОЙ, ОБРАТНЫМИ КЛАПАНАМИ, КОЛЛЕКТОРАМИ.
ПРОИЗВОДИТЕЛЬНОСТЬ КАЖДОГО НАСОСА Q=41,4 М3/Ч, НАПОР Н=60 М.

ДЛЯ ПОДАЧИ ВОДЫ НА ПОЖАРОТУШЕНИЕ ПРЕДУСМАТРИВАЕТСЯ НАСОСНАЯ УСТАНОВКА AKVA 2 CR 95-3-2 ФИРМЫ GRUNDFOS.
В УСТАНОВКУ ВХОДЯТ 2 НАСОСА (1 РАБОЧИЙ И 1 РЕЗЕРВНЫЙ), В КОМПЛЕКТЕ СО ШКАФОМ УПРАВЛЕНИЯ, ЗАПОРНОЙ АРМАТУРОЙ, ОБРАТНЫМИ КЛАПАНАМИ, КОЛЛЕКТОРАМИ.
ПРОИЗВОДИТЕЛЬНОСТЬ НАСОСА Q=81 М3/Ч, НАПОР Н=60 М.

ДЛЯ ОБЕЗЗАРАЖИВАНИЯ ВОДЫ, ПОСТУПАЮЩЕЙ К ПОТРЕБИТЕЛЮ В ЗДАНИИ НАСОСНОЙ СТАНЦИИ НА НАПОРНОЙ ЛИНИИ ХОЗ-ПИТЬЕВЫХ НАСОСОВ ПРЕДУСМОТРЕНА УСТАНОВКА УЛЬТРАФИОЛЕТОВОГО ОБЕЗЗАРАЖИВАНИЯ ПИТЬЕВОЙ ВОДЫ. ОДВ100.

ТРУБОПРОВОДЫ В НАСОСНОЙ СТАНЦИИ ЗАПРОЕКТИРОВАНЫ ИЗ СТАЛЬНЫХ ТРУБ ЭЛЕКТРОСВАРНЫХ ТРУБ ПО ГОСТ 10704-91.

ОТ РЕЗЕРВУАРОВ В НАСОСНУЮ СТАНЦИЮ ВОДА ПОСТУПАЕТ ПО ДВУМ ВСАСЫВАЮЩИМ ЛИНИЯМ, ДИАМЕТРОМ 273Х5,5 ММ.

НАПОРНЫЕ ЛИНИИ ДИАМЕТРОМ 219Х5,5 – 2 ШТ.

СБРОС ДРЕНАЖНЫХ ВОД ИЗ ПРИЯМКА ПРЕДУСМОТРЕН НАСОСОМ ГНОМ 10-6 НА ОТМОСТКУ.

МОНТАЖ И ДЕМОНТАЖ ОБОРУДОВАНИЯ В ЗДАНИИ НАСОСНОЙ СТАНЦИИ ПРЕДУСМАТРИВАЕТСЯ С ПОМОЩЬЮ СУЩЕСТВУЮЩЕЙ РУЧНОЙ ТАЛИ Г/П 1 Т.

РАБОТА НАСОСОВ

РАБОТА ХОЗЯЙСТВЕННО-ПИТЬЕВЫХ НАСОСОВ АВТОМАТИЗИРОВАНА В ЗАВИСИМОСТИ ОТ ДАВЛЕНИЯ В ВОДОПРОВОДНОЙ СЕТИ И УРОВНЕЙ ВОДЫ В РЧВ. ПРИ АВАРИЙНОМ ОТКЛЮЧЕНИИ РАБОЧЕГО НАСОСА ПРЕДУСМОТРЕНО АВТОМАТИЧЕСКОЕ ВКЛЮЧЕНИЕ РЕЗЕРВНОГО С АНАЛОГИЧНОЙ АВТОМАТИКОЙ. ЗАЩИТА ОТ СУХОГО ХОДА ПРИНЯТА ПО УРОВНЮ ВОДЫ В РЕЗЕРВУАРАХ.

ПРИ ДОСТИЖЕНИИ ДАВЛЕНИЯ В НАПОРНОМ ТРУБОПРОВОДЕ ВЫШЕ 0,60 МПА НАСОС ОТКЛЮЧАЕТСЯ, ПРИ СНИЖЕНИИ ДАВЛЕНИЯ ДО 0,2 МПА НАСОС ВКЛЮЧАЕТСЯ.

ТАКЖЕ ПРИ СРАБОТКЕ ВОДЫ В РЕЗЕРВУАРЕ ДО ПОЖАРНОГО УРОВНЯ ХОЗПИТЬЕВОЙ НАСОС ОТКЛЮЧАЕТСЯ. ПОСЛЕ ЗАКРЫТИЯ ВСЕХ ЭЛЕКТРОЗАДВИЖЕК НА ОТВОДЯЩИХ ТРУБОПРОВОДАХ РЕЗЕРВУАРОВ.

ПРИ АВАРИИ ДОЛЖНА СНИМАТЬСЯ БЛОКИРОВКА, ЗАПРЕЩАЮЩАЯ СРАБОТКУ АВАРИЙНОГО ОБЪЕМА, И ХОЗ.-ПИТЬЕВОЙ НАСОС ОТКАЧИВАЕТ ВОДУ ДО ПОЖАРНОГО УРОВНЯ И ОТКЛЮЧАЕТСЯ.

В СЛУЧАЕ ПОЖАРА ДОЛЖНА СНИМАТЬСЯ БЛОКИРОВКА, ЗАПРЕЩАЮЩАЯ СРАБОТКУ ПОЖАРНОГО ОБЪЕМА, И ВКЛЮЧАТЬСЯ ПОЖАРНЫЙ НАСОС ОТКАЧИВАЮЩИЙ ВОДУ ДО МИНИМАЛЬНОГО УРОВНЯ.
ВКЛЮЧЕНИЕ И ОТКЛЮЧЕНИЕ НАСОСОВ ПРЕДУСМОТРЕНО КАК АВТОМАТИЧЕСКИ, ТАК И ВРУЧНУЮ.

ИЗМ.	КОЛ.УЧ.	ЛИСТ	N°ДОК.	ПОДП.	ДАТА	20.030-НРС-3-ПЗ			
						РЕКОНСТРУКЦИЯ ВОДОПРОВОДА С.ЧАПАЕВО АКЖАИКСКОГО РАЙОНА ЗКО			
РАЗРАБОТАЛ		КАЖМУХАНОВ			12.20	НАСОСНАЯ СТАНЦИЯ 2-ГО ПОДЪЕМА	СТАДИЯ	ЛИСТ	ЛИСТОВ
Н. КОНТР.		ИСКЕНДИРОВА			12.20		РП	2	
ГИП		ШИДАЕВА			12.20	ПОЯСНИТЕЛЬНАЯ ЗАПИСКА	ТОО "УРАЛВОДПРОЕКТ" Г. УРАЛЬСК		

ВЗАМ. ИНВ. N° | ПОДП. И ДАТА | ИНВ. N° ПОДЛ.

ФОРМАТ А3

САНИТАРНО–ТЕХНИЧЕСКАЯ ЧАСТЬ

ВОДОПРОВОД

ПОТРЕБЛЕНИЕ ВОДЫ ПЕРСОНАЛОМ И ЗАБОР ПРОБ ОСУЩЕСТВЛЯЕТСЯ ОТ ВОДОРАЗБОРНОГО КРАНА, УСТАНОВЛЕННОГО НА ПОДАЮЩИХ ЛИНИЯХ.

СТОК ДРЕНАЖНЫХ ВОД ОСУЩЕСТВЛЯЕТСЯ ПО УКЛОНУ ПОЛА В ПРИЯМОК.

УДАЛЕНИЕ ДРЕНАЖНЫХ ВОД И СТОКОВ ИЗ ПРИЯМКА ПРОИЗВОДИТСЯ ДРЕНАЖНЫМ НАСОСОМ ГНОМ 10–6, КОТОРЫЙ ВКЛЮЧАЕТСЯ ВРУЧНУЮ. РЕЗЕРВНЫЙ НАСОС ХРАНИТЬСЯ НА СКЛАДЕ.

ОТОПЛЕНИЕ

ИСТОЧНИКОМ ТЕПЛА ЯВЛЯЕТСЯ ЭЛЕКТРОЭНЕРГИЯ.

В КАЧЕСТВЕ НАГРЕВАТЕЛЬНЫХ ЭЛЕКТРОПРИБОРОВ ПРИНЯТЫ ЭЛЕКТРОПЕЧИ ПЭТ–4

В МАШИННОМ ЗАЛЕ НАСОСНОЙ ОТОПЛЕНИЕ ЗАПРОЕКТИРОВАНО НА ВНУТРЕННЮЮ ТЕМПЕРАТУРУ $t_{вн.}=+5^{\circ}C$,

В ПОМЕЩЕНИИ ДЕЖУРНОГО НА $t_{вн.}=+20^{\circ}C$

ПРЕДУСМОТРЕНО АВТОРЕГУЛИРОВАНИЕ И ЗАЗЕМЛЕНИЕ ЭЛЕКТРО–НАГРЕВАТЕЛЕЙ.

ВЕНТИЛЯЦИЯ

В ЗДАНИИ НАСОСНОЙ СТАНЦИИ ПРЕДУСМОТРЕНА ЕСТЕСТВЕННАЯ ВЕНТИЛЯЦИЯ. ВЫТЯЖКА ОСУЩЕСТВЛЯЕТСЯ ЧЕРЕЗ ДЕФЛЕКТОР, ПРИТОК ВОЗДУХА В ПОМЕЩЕНИЕ ЧЕРЕЗ ФОРТОЧКИ И ДВЕРИ.

ИНВ. N° ПОДЛ.	ПОДП. И ДАТА	ВЗАМ. ИНВ. N°

ИЗМ.	КОЛ.УЧ.	ЛИСТ	N°ДОК.	ПОДП.	ДАТА	20.030–НРС–3–ПЗ			
						РЕКОНСТРУКЦИЯ ВОДОПРОВОДА С.ЧАПАЕВО АКЖАИКСКОГО РАЙОНА ЗКО			
РАЗРАБОТАЛ		КАЖМУХАНОВ			12.20	НАСОСНАЯ СТАНЦИЯ 2–ГО ПОДЬЕМА	СТАДИЯ	ЛИСТ	ЛИСТОВ
Н. КОНТР.		ИСКЕНДИРОВА			12.20		РП	3	
ГИП		ШИДАЕВА			12.20				
						ПОЯСНИТЕЛЬНАЯ ЗАПИСКА	ТОО "УРАЛВОДПРОЕКТ" Г. УРАЛЬСК		

ФОРМАТ А3

ОСНОВНЫЕ ПОКАЗАТЕЛИ ПО ЧЕРТЕЖАМ ОТОПЛЕНИЯ И ВЕНТИЛЯЦИИ

НАИМЕНОВАНИЕ ПОМЕЩЕНИЯ	ОБЪЕМ, $м^3$	ПЕРИОД ГОДА ПРИ tн, °С	РАСХОД ТЕПЛА, Вт,(ккал/ч)				РАСХОД ХОЛОДА, Вт, (ККАЛ/Ч)	УСТАНОВЛЕННАЯ МОЩНОСТЬ ЭЛЕКТРОДВИГАТЕЛЕЙ, кВт,
			НА ОТОПЛЕНИЕ	НА ВЕНТИЛЯЦИЮ	НА ГОРЯЧЕЕ ВОДОСНАБЖЕНИЕ	ОБЩИЙ		
НАСОСНАЯ СТАНЦИЯ	400	−29,6	13620 (11710)	–	–	13620 (11710)	–	–

ВЕДОМОСТЬ ОСНОВНЫХ КОМПЛЕКТОВ РАБОЧИХ ЧЕРТЕЖЕЙ

МАРКА	НАИМЕНОВАНИЕ	ПРИМЕЧАНИЕ
АС	АРХИТЕКТУРНО-СТРОИТЕЛЬНЫЕ РЕШЕНИЯ	
ТХ	ТЕХНОЛОГИЯ ПРОИЗВОДСТВА	
ОВ	ОТОПЛЕНИЕ И ВЕНТИЛЯЦИЯ	
ЭМ	ЭЛЕКТРОСИЛОВОЕ ОБОРУДОВАНИЕ	

ВЕДОМОСТЬ РАБОЧИХ ЧЕРТЕЖЕЙ ОСНОВНОГО КОМПЛЕКТА ОВ

ЛИСТ	НАИМЕНОВАНИЕ	ПРИМЕЧАНИЕ
1	ОБЩИЕ ДАННЫЕ	
2	ПЛАН РАЗМЕЩЕНИЯ ОТОПИТЕЛЬНОГО ОБОРУДОВАНИЯ.	
	СХЕМА ВЕ.	

ВЕДОМОСТЬ ССЫЛОЧНЫХ И ПРИЛАГАЕМЫХ ДОКУМЕНТОВ

ОБОЗНАЧЕНИЕ	НАИМЕНОВАНИЕ	ПРИМЕЧАНИЕ
	ССЫЛОЧНЫЕ ДОКУМЕНТЫ	
СН РК 4.02-01-2011 СП РК 4.02-101-2012	ОТОПЛЕНИЕ, ВЕНТИЛЯЦИЯ И КОНДИЦИОНИРОВАНИЕ	
СН РК 4.01-02-2013 СП РК 4.01-102-2013	ВНУТРЕННИЕ САНИТАРНО-ТЕХНИЧЕСКИЕ СИСТЕМЫ	
СЕРИЯ 4.901-8 в. 1	ТРУБОПРОВОДНАЯ АРМАТУРА	
СЕРИЯ 4.494-69	ДЕТАЛИ КРЕПЛЕНИЯ САНИТАРНО-ТЕХНИЧЕСКИХ	
	ПРИБОРОВ И АРМАТУРЫ	
СЕРИЯ 5.904-51	ЗОНТЫ И ДЕФЛЕКТОРЫ ВЕНТИЛЯЦИОННЫХ СИСТЕМ	
СЕРИЯ 5.904-45	УЗЛЫ ПРОХОДА ВЕНТИЛЯЦИЕННЫХ ШАХТ ЧЕРЕЗ	
	ПОКРЫТИЯ ЗДАНИЙ. УЗЛЫ ПРОХОДА ОБЩЕГО НАЗНАЧЕНИЯ	
	ПРИЛАГАЕМЫЕ ДОКУМЕНТЫ	
20.030-НРС-3-ОВ.СО	СПЕЦИФИКАЦИЯ ОБОРУДОВАНИЯ ИЗДЕЛИЙ И	
	МАТЕРИАЛОВ СИСТЕМ ОТОПЛЕНИЯ И ВЕНТИЛЯЦИИ.	

ОБЩИЕ УКАЗАНИЯ

1 ПРОЕКТ ОТОПЛЕНИЯ ВЫПОЛНЕН СОГЛАСНО ЗАДАНИЮ НА ПРОЕКТИРОВАНИЕ, В СООТВЕТСТВИИ С СН РК 4.02-01-2011 И СП РК 4.02-101-2012.

2 ОТОПЛЕНИЕ ОСУЩЕСТВЛЯЕТСЯ ОТ ЭЛЕКТРОКОНВЕКТОРОВ ПЭТ-4, ОБЩЕЙ МОЩНОСТЬЮ 14 кВт.

3 ВЕНТИЛЯЦИЯ ЗАПРОЕКТИРОВАНА ПРИТЧНО-ВЫТЯЖНАЯ С ЕСТЕСТВЕННЫМ ПОБУЖДЕНИЕМ.

4 ПРОИЗВОДСТВО И ПРИЕМКУ РАБОТ ВЫПОЛНЯТЬ В СООТВЕТСТВИИ С СН РК 4.01-02-2013 И СП РК 4.01-102-2013.

НАСТОЯЩИЙ ПРОЕКТ СООТВЕТСТВУЕТ ТРЕБОВАНИЯМ ЭКОЛОГИЧЕСКИХ, САНИТАРНО-ГИГИЕНИЧЕСКИХ, ПРОТИВОПОЖАРНЫХ И ДРУГИХ НОРМ, ДЕЙСТВУЮЩИХ НА ТЕРРИТОРИИ РЕСПУБЛИКИ КАЗАХСТАН И ОБЕСПЕЧИВАЕТ БЕЗОПАСНУЮ ДЛЯ ЖИЗНИ И ЗДОРОВЬЯ ЛЮДЕЙ ЭКСПЛУАТАЦИЮ ОБЪЕКТА.

ГЛАВНЫЙ ИНЖЕНЕР ПРОЕКТА ШИДАЕВА И.Г.

ВЗАМ. ИНВ. N° | ПОДП.И ДАТА | ИНВ. N° ПОДЛ.

ИЗМ.	КОЛ.УЧ.	ЛИСТ	N°ДОК.	ПОДП.	ДАТА
ИСПОЛНИТ.		ШИДАЕВА			12.20
Н.КОНТРОЛЬ		ИСКЕНДИРОВА			12.20
ГИП		ШИДАЕВА			12.20

20.030-НРС-3-ОВ

РЕКОНСТРУКЦИЯ ВОДОПРОВОДА В С. ЧАПАЕВО АКЖАИКСКОГО РАЙОНА ЗКО

НАСОСНАЯ СТАНЦИЯ 2-ГО ПОДЪЕМА

СТАДИЯ	ЛИСТ	ЛИСТОВ
РП	1	2

ОБЩИЕ ДАННЫЕ

ТОО "Уралводпроект" г.Уральск

ФОРМАТ А3

ПЛАН НА ОТМ. −2,60
М 1:50

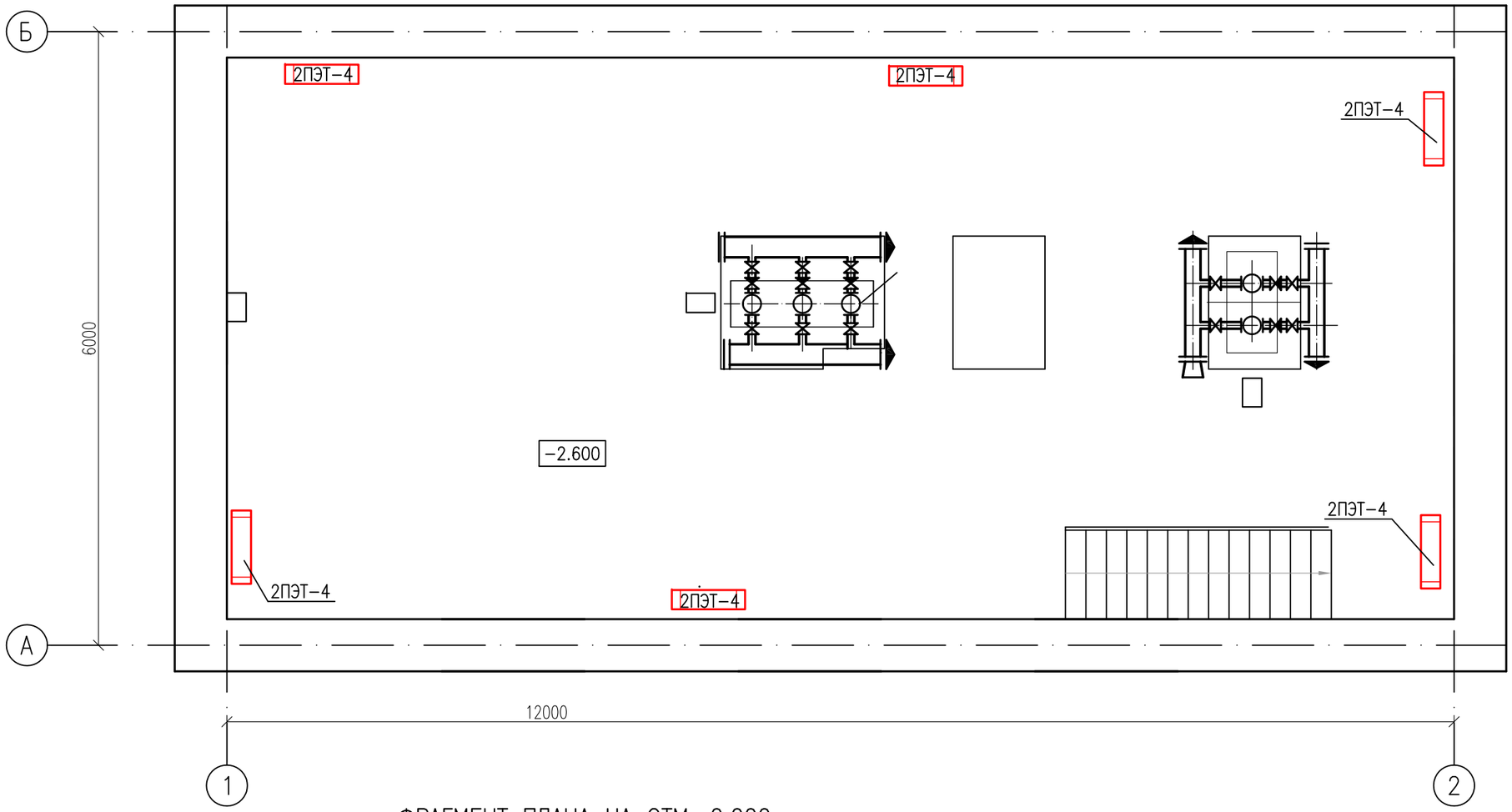

1−1

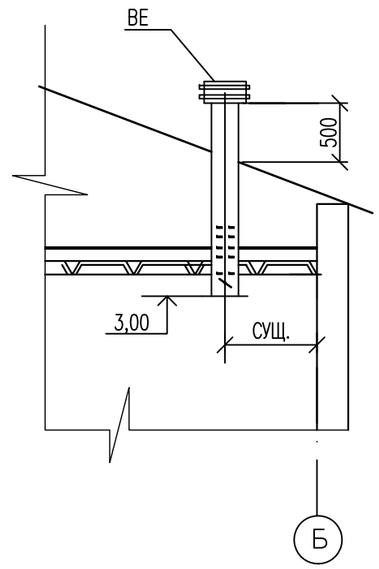

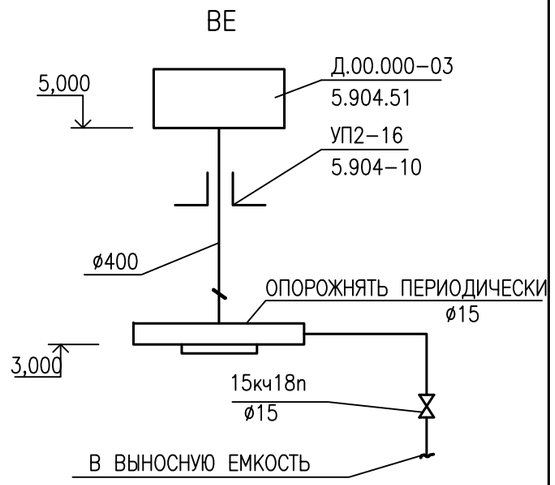

ФРАГМЕНТ ПЛАНА НА ОТМ. 0,000

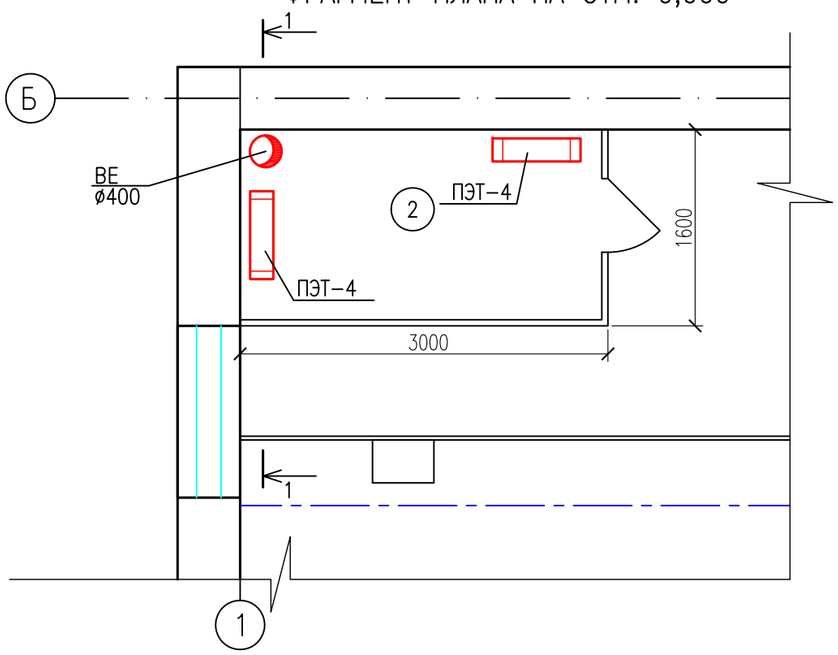

ИЗМ.	КОЛ.УЧ.	ЛИСТ	N°ДОК.	ПОДП.	ДАТА
РАЗРАБ.		ШИДАЕВА			12.20
Н. КОНТР.		ИСКЕНДИРОВА			12.20
ГИП		ШИДАЕВА			12.20

20.030−НРС−3−ОВ

РЕКОНСТРУКЦИЯ ВОДОПРОВОДА В С. ЧАПАЕВО АКЖАИКСКОГО РАЙОНА ЗКО

НАСОСНАЯ СТАНЦИЯ 2−ГО ПОДЪЕМА

СТАДИЯ	ЛИСТ	ЛИСТОВ
РП	3	

ПЛАН РАЗМЕЩЕНИЯ ОТОПИТЕЛЬНОГО ОБОРУДОВАНИЯ. СХЕМА ВЕ.

URALVODPROECT

ТОО "УРАЛВОДПРОЕКТ" Г. УРАЛЬСК

ВЗАМ. ИНВ. N°

ПОДП.И ДАТА

ИНВ. N° ПОДЛ.

ФОРМАТ А3

Позиция	Наименование и техническая характеристика	Тип, марка обозначение документа, опросного листа	КОД ПРОДУКЦИИ	ПОСТАВЩИК	Единица измерения	Количество	Масса единицы, кг	Примечания
1	2	3	4	5	6	7	8	9
	ОТОПЛЕНИЕ							
	1 ЭЛЕКТРОКОНВЕКТОРЫ ПЭТ-4, N=1 кВт				ШТ	14	4,6	
	ВЕНТИЛЯЦИЯ							
	1 ДЕФЛЕКТОР ø200 Д.00.000-03	СЕРИЯ 5.904.51			ШТ	1	7,5	
	2 ВЕНТИЛЬ ЗАПОРНЫЙ МУФТОВЫЙ Ду15	15кч18п			ШТ	1	0,7	
	3 ВОЗДУХОВОД ИЗ ЛИСТОВОЙ СТАЛИ δ =0,6 L=2000 СЕЧ. ø400	ГОСТ 19903-2015			$м^2$	2,5	5,3	
	4 УЗЕЛ ПРОХОДА С УТЕПЛЕННЫМ КЛАПАНОМ	УП2-16 5.904-10			ШТ	1	124,4	
	5 ОКРАСКА ВОЗДУХОВОДА МАСЛЯНОЙ КРАСКОЙ ЗА 2 РАЗА				$м^2$	2,5		

Взам.инв.N

Подп. и дата

Инв.N подл.

ИЗМ.	КОЛ.УЧ.	ЛИСТ	N°ДОК.	ПОДП.	ДАТА
ИСПОЛНИТ.		ШИДАЕВА			12.20
Н. КОНТРОЛЬ		ИСКЕНДИРОВА			12.20
ГИП		ШИДАЕВА			12.20

20.030-НРС-3-ОВ.СО

РЕКОНСТРУКЦИЯ ВОДОПРОВОДА В С. ЧАПАЕВО АКЖАИКСКОГО РАЙОНА ЗКО

НАСОСНАЯ СТАНЦИЯ 2-ГО ПОДЪЕМА

СТАДИЯ	ЛИСТ	ЛИСТОВ
РП	1	1

СПЕЦИФИКАЦИЯ ОБОРУДОВАНИЯ, ИЗДЕЛИЙ И МАТЕРИАЛОВ СИСТЕМ ОТОПЛЕНИЯ И ВЕНТИЛЯЦИИ.

URALVODPROECT

ТОО "Уралводпроект" г.Уральск