ТОО "УРАЛВОДПРОЕКТ"

РЕКОНСТРУКЦИЯ ВОДОПРОВОДА С.ЧАПАЕВО АКЖАИКСКОГО РАЙОНА ЗКО

НАСОСНАЯ СТАНЦИЯ 2-ГО ПОДЪЕМА

20.030

АЛЬБОМ

2021 Г

НАСОСНАЯ СТАНЦИЯ 2-ГО ПОДЪЕМА

АЛЬБОМ I

ПЗ	ПОЯСНИТЕЛЬНАЯ ЗАПИСКА
АС	АРХИТЕКТУРНО-СТРОИТЕЛЬНАЯ ЧАСТЬ
ТХ	ТЕХНОЛОГИЧЕСКАЯ ЧАСТЬ
ОВ	ОТОПЛЕНИЕ И ВЕНТИЛЯЦИЯ
ЭМ	ЭЛЕКТРОСИЛОВОЕ ОБОРУДОВАНИЕНИЕ

ИЗМ.	КОЛ.УЧ.	ЛИСТ	N°ДОК.	ПОДП.	ДАТА
РАЗРАБОТАЛ		КАЖМУХАНОВ			12.20
Н. КОНТР.		ИСКЕНДИРОВА			12.20
ГИП		ШИДАЕВА			12.20

20.030-НРС-3-ПЗ

РЕКОНСТРУКЦИЯ ВОДОПРОВОДА С.ЧАПАЕВО АКЖАИКСКОГО РАЙОНА ЗКО

ПЛОЩАДКА НАПОРНО-РЕГУЛИРУЮЩИХ СООРУЖЕНИЙ

СТАДИЯ	ЛИСТ	ЛИСТОВ
РП	000	

НАСОСНАЯ СТАНЦИЯ 2-ГО ПОДЪЕМА

URALVODPROEKT

ТОО "УРАЛВОДПРОЕКТ" Г. УРАЛЬСК

ФОРМАТ А3

МАРКА	НАИМЕНОВАНИЕ	СТР.
	СОДЕРЖАНИЕ	2
ПЗ	ПОЯСНИТЕЛЬНАЯ ЗАПИСКА	3–5
	АРХИТЕКТУРНО-СТРОИТЕЛЬНЫЕ РЕШЕНИЯ	
АС–1	ОБЩИЕ ДАННЫЕ. (НАЧАЛО)	6
АС–2	ОБЩИЕ ДАННЫЕ. (ОКОНЧАНИЕ)	7
АС–3	ФАСАДЫ. ВЕДОМОСТЬ ОТДЕЛКИ ПОМЕШЕНИЙ.	8
АС–4	ПЛАН. (СУЩЕСТВУЮЩЕЕ ПОЛОЖЕНИЕ)	9
АС–5	ПЛАН НА ОТМЕТКЕ 0,000. (ПРОЕКТИРУЕМЫЙ)	10
АС–6	ПЛАН НА ОТМЕТКЕ –2,600. ЭКСПЛИКАЦИЯ ПОЛОВ. СПЕЦИФИКАЦИИ.	11
АС–7	РАЗРЕЗ 1–1. РАЗРЕЗ 3–3.	12
АС–8	РАЗРЕЗ 2–2. РАЗРЕЗ 4–4.	13
АС–9	ЩИТ ПЕРЕКРЫТИЯ ДЕЖУРНОЙ КОМНАТЫ. СПЕЦИФИКАЦИЯ.	14
АС–10	ПЛОЩАДКА С ЛЕСТНИЦЕЙ. РАЗРЕЗ 1–1.	15
АС–11	РАЗРЕЗ 2–2. СПЕЦИФИКАЦИЯ.	16
АС–12	ВЕДОМОСТЬ ОБЪЕМОВ РАБОТ.	17
	ТЕХНОЛОГИЯ ПРОИЗВОДСТВА	
ТХ–1	ОБЩИЕ ДАННЫЕ	18
ТХ–2	ПЛАН РАЗМЕЩЕНИЯ ОБОРУДОВАНИЯ (СУЩЕСТВУЮЩЕЕ ПОЛОЖЕНИЕ).	19
	ВЕДОМОСТЬ ОБЪЕМОВ РАБОТ ПО ДЕМОНТАЖУ	
ТХ–3	ПЛАН РАЗМЕЩЕНИЯ ПРОЕКТИРУЕМОГО ОБОРУДОВАНИЯ	20
ТХ–4	РАЗРЕЗЫ 1–1	21
ТХ–5	РАЗРЕЗ 2–2. СПЕЦИФИКАЦИЯ ОБОРУДОВАНИЯ	22
ТХ–6	СХЕМЫ	23
	СПЕЦИФИКАЦИЯ ОБОРУДОВАНИЯ,ИЗДЕЛИЙ И МАТЕРИАЛОВ ТЕХНОЛОГИЧЕСКОГО РАЗДЕЛА	24–25

МАРКА	НАИМЕНОВАНИЕ	СТР.
	ОТОПЛЕНИЕ И ВЕНТИЛЯЦИЯ	
ОВ–1	ОБЩИЕ ДАННЫЕ	26
ОВ–2	ПЛАН РАЗМЕЩЕНИЯ ОТОПИТЕЛЬНОГО ОБОРУДОВАНИЯ.	27
	СХЕМА ВЕ.	
СО	СПЕЦИФИКАЦИЯ ОБОРУДОВАНИЯ, ИЗДЕЛИЙ И	28
	МАТЕРИАЛОВ СИСТЕМ ОТОПЛЕНИЯ И ВЕНТИЛЯЦИИ.	
	ЭЛЕКТРОСИЛОВОЕ ОБОРУДОВАНИЕ	
ЭМ–1	ОБЩИЕ ДАННЫЕ	29
ЭМ–2	ОДНОЛИНЕЙНАЯ СХЕМА РУ–0,4кВ	30
ЭМ–3	СХЕМА ЭЛЕКТРИЧЕСКАЯ ПРИНЦИПИАЛЬНАЯ УПРАВЛЕНИЯ ЭЛЕКТРОЗАДВИЖКОЙ Э31–Э36.	31
ЭМ–4	СХЕМА ЭЛЕКТРИЧЕСКАЯ ПРИНЦИПИАЛЬНАЯ УПРАВЛЕНИЯ ЭЛЕКТРОЗАДВИЖКОЙ Э37.	32
ЭМ–5	СХЕМА ЭЛЕКТРИЧЕСКАЯ ПРИНЦИПИАЛЬНАЯ УПРАВЛЕНИЯ ЭЛЕКТРОПЕЧАМИ ЕК1–ЕК6.	33
ЭМ–6	СХЕМА ЭЛЕКТРИЧЕСКАЯ ПРИНЦИПИАЛЬНАЯ УПРАВЛЕНИЯ ЭЛЕКТРОПЕЧАМИ ЕК3–ЕК12	34
ЭМ–7	ПЛАН РАЗМЕЩЕНИЯ СИЛОВОГО ЭЛЕКТРООБОРУДОВАНИЯ НА ОТМ. 0,000. МАСШТАБ 1:50	35
ЭМ–8	ПЛАН РАЗМЕЩЕНИЯ СИЛОВОГО ЭЛЕКТРООБОРУДОВАНИЯ НА ОТМ. –2,600. МАСШТАБ 1:50	36
ЭМ–9	ПЛАН ОСВЕЩЕНИЯ НА ОТМ. 0,000. МАСШТАБ 1:50.	37
ЭМ–10	ПЛАН ОСВЕЩЕНИЯ НА ОТМ. –2,600. МАСШТАБ 1:50.	38
ЭМ–11	КАБЕЛЬНО–ТРУБНЫЙ ЖУРНАЛ (НАЧАЛО).	39
ЭМ–12	КАБЕЛЬНО–ТРУБНЫЙ ЖУРНАЛ (ОКОНЧАНИЕ).	40
ЭМ.СО	СПЕЦИФИКАЦИЯ ОБОРУДОВАНИЯ, ИЗДЕЛИЙ И МАТЕРИАЛОВ	41–42

ВЗАМ. ИНВ. №

ПОДП.И ДАТА

ИНВ. № ПОДЛ.

ФОРМАТ А3

ОБЩИЕ ДАННЫЕ

НАСТОЯЩИЙ ПРОЕКТ ВОДОПРОВОДНОЙ НАСОСНОЙ СТАНЦИИ ПРЕДНАЗНАЧАЕТСЯ ДЛЯ ЦЕЛЕЙ ХОЗЯЙСТВЕННО–ПИТЬЕВОГО И ПРОТИВОПОЖАРНОГО ВОДОСНАБЖЕНИЯ И ВЫПОЛНЕН НА ОСНОВЕ СУЩЕСТВУЮЩЕГО И ДЕЙСТВУЮЩЕГО ЗДАНИЯ НАСОСНОЙ СТАНЦИИ

ПРОЕКТ РАЗРАБОТАН ДЛЯ СЛЕДУЮЩИХ ПРИРОДНО–КЛИМАТИЧЕСКИХ УСЛОВИЙ:

- СНЕГОВАЯ НАГРУЗКА – 70 КГС/М2
- СКОРОСТНОЙ НАПОР ВЕТРА – 38 КГС/М2
- ТЕМПЕРАТУРА ХОЛОДНОГО ВОЗДУХА НАИБОЛЕЕ ХОЛОДНОЙ ПЯТИДНЕВКИ –31°

ЗДАНИЕ СТАНЦИИ ОТНОСИТСЯ КО II УРОВНЮ ОТВЕТСТВЕННОСТИ, СТЕПЕНЬ ОГНЕСТОЙКОСТИ И ДОЛГОВЕЧНОСТИ II, КАТЕГОРИЯ ПО ПОЖАРНОЙ БЕЗОПАСНОСТИ–Д.

СУЩЕСТВУЮЩЕЕ НА ПЛОЩАДКЕ ЗДАНИЕ НАСОСНОЙ СТАНЦИИ В УДОВЛЕТВОРИТЕЛЬНОМ СОСТОЯНИИ.

В ПРОЕКТЕ ПРЕДУСМАТРИВАЕТСЯ РЕМОНТ ЗДАНИЯ С ЗАМЕНОЙ ОСНОВНОГО ТЕХНОЛОГИЧЕСКОГО ОБОРУДОВАНИЯ.

ЗДАНИЕ ОТАПЛИВАЕМОЕ, ВЕНТИЛИРУЕМОЕ, С ЭЛЕКТРИЧЕСКИМ ОСВЕЩЕНИЕМ, СИЛОВЫМ ЭЛЕКТРООБОРУДОВАНИЕМ. ИМЕЕТСЯ ПОМЕЩЕНИЕ ДЛЯ ПЕРСОНАЛА.

АРХИТЕКТУРНО–СТРОИТЕЛЬНАЯ ЧАСТЬ

ЗДАНИЕ КИРПИЧНОЕ ПРЯМОУГОЛЬНОЕ РАЗМЕРАМИ В ПЛАНЕ 6,0х12,0 М, С ЗАГЛУБЛЕННЫМ МАШИННЫМ ЗАЛОМ НА ОТМ. –2,640 М.

ВЫСОТА ДО НИЗА ПЛИТ ПЕРЕКРЫТИЯ ОКОЛО 3,0 М.

СОСТОЯНИЕ КОНСТРУКЦИЙ УДОВЛЕТВОРИТЕЛЬНОЕ. В ПРОЕКТЕ ПРЕДУСМАТРИВАЕТСЯ РЕМОНТ ВНУТРЕННЕЙ И НАРУЖНОЙ ОТДЕЛКИ, ОТМОСТКИ, ДЕМОНТАЖ СУЩЕСТВУЮЩИХ ФУНДАМЕНТОВ ПОД ОБОРУДОВАНИЕ, МОНТАЖ ФУНДАМЕНТОВ ПОД ПРОЕКТИРУЕМОЕ ОБОРУДОВАНИЕ. ПРЕДУСМАТРИВАЕТСЯ УСТРОЙСТВО ДРЕНАЖНОГО ПРИЯМКА ДЛЯ СБОРА ДРЕНАЖНЫХ СТОКОВ.

СУЩЕСТВУЮЩЕЕ ПОЛОЖЕНИЕ

ФУНДАМЕНТЫ ПОД СТЕНЫ – ЛЕНТОЧНЫЕ, ИЗ СБОРНЫХ БЕТОННЫХ БЛОКОВ.

ФУНДАМЕНТЫ ПОД ОБОРУДОВАНИЕ ВЫПОЛНЕНЫ ИЗ БЕТОНА

СТЕНЫ ВЫПОЛНЕНЫ ИЗ СИЛИКАТНОГО КИРПИЧА, УТЕПЛЕНЫ СНАРУЖИ ДО КАРНИЗА ПЕНОПЛАСТОМ ТОЛЩИНОЙ 3 СМ С ДЕКОРАТИВНОЙ ШТУКАТУРКОЙ.

ПЕРЕМЫЧКИ НАД ПРОЕМАМИ – СБОРНЫЕ ЖЕЛЕЗОБЕТОННЫЕ.

ПОКРЫТИЕ – ИЗ Ж/Б ПЛИТ.

УТЕПЛИТЕЛЬ КРОВЛИ – МИН. ВАТНАЯ ПЛИТА.

КРОВЛЯ ДВУХСКАТНАЯ СТРОПИЛЬНОЙ СИСТЕМЫ, ПОКРЫТИЕ ПРОФЛИСТОМ.

ОКОННЫЕ ПРОЕМЫ ЗАПОЛНЕНЫ ДЕРЕВЯННЫМИ ПЕРЕПЛЕТАМИ.

ДВЕРЬ ДЕРЕВЯННАЯ.

ПЕРЕГОРОДКИ КОМНАТЫ ДЕЖКРНОГО ФАНЕРНЫЕ.

ВНУТРЕННЯЯ ОТДЕЛКА – ПРОСТАЯ ШТУКАТУРКА С ВОДОЭМУЛЬСИОННОЙ ОКРАСКОЙ.

ПОТОЛОК – КЛЕЕВАЯ ПОБЕЛКА

ВОКРУГ ЗДАНИЯ НАСОСНОЙ СТАНЦИИ ЧАСТИЧНО СОХРАНИЛАСЬ БЕТОННАЯ ОТМОСТКА ШИРИНОЙ 0,5 М.

ПРОЕКТНЫЕ РЕШЕНИЯ

РЕМОНТ СУЩЕСТВУЮЩЕЙ НАСОСНОЙ СТАНЦИИ ЗАКЛЮЧАЕТСЯ В СЛЕДУЮЩЕМ:

НАРУЖНАЯ ОТДЕЛКА – ШТУКАТУРКА КАРНИЗА, ОКРАШИВАНИЕ ФАСАДНОЙ КРАСКОЙ.

ВНУТРЕННЯЯ ОТДЕЛКА:

ПОДЗЕМНАЯ ЧАСТЬ – СТЕНЫ ОКРАШИВАЮТСЯ ВЛАГОСТОЙКОЙ КРАСКОЙ.

НАДЗЕМНАЯ ЧАСТЬ – СТЕНЫ ОКРАШИВАЮТСЯ КЛЕЕВОЙ ОКРАСКОЙ, ПОТОЛКИ КЛЕЕВОЙ ПОБЕЛКОЙ.

ЗАМЕНА ОКНОН НА ПЛАСТИКОВЫЕ ИНДИВИДУАЛЬНЫЕ.

ДВЕРИ – НАРУЖНАЯ МЕТАЛЛИЧЕСКАЯ ИНДИВИДУАЛЬНАЯ, ВНУТРЕННЯЯ ДЕРЕВЯННАЯ ПО ГОСТ 14624–84.

ПОКРЫТИЕ ПОЛА МАШИННОГО ЗАЛА КЕРАМИЧЕСКОЙ ПЛИТКОЙ ПО ГОСТ 6787–2001.

УСТРОЙСТВО ДРЕНАЖНОГО ПРИЯМКА БЕТОН КЛАССА В7.5.

ДЕМОНТАЖ ДВУХ ФУНДАМЕНТОВ.

УСТРОЙСТВО ФУНДАМЕНТА ПОД БАКТЕРИЦИДНУЮ УСТАНОВКУ БЕТОН КЛАССА С12/15.

ПОМЕЩЕНИЕ ДЛЯ ДЕЖУРНОГО ОГОРАЖИВАЕТСЯ ВИТРАЖАМИ ИЗ ПВХ, ПЕРЕКРЫВАЕТСЯ ДЕРЕВЯННЫМ ЩИТОМ С УТЕПЛЕНИЕМ ИЗ МИНВАТНОЙ ПЛИТЫ ОБЪЕМНЫМ ВЕСОМ 140 кг/м3. ТОЛЩ. 60 ММ.

ПРЕДУСМОТРЕН ДЕМОНТАЖ И МОНТАЖ МЕТАЛЛИЧЕСКОЙ ПЛОЩАДКИ И ЛЕСТНИЦЫ.

ВОКРУГ ЗДАНИЯ НАСОСНОЙ СТАНЦИИ УСТРАИВАЕТСЯ БЕТОННАЯ ОТМОСТКА ШИРИНОЙ 1,0 М БЕТОН КЛАССА В 12.5. С УКЛОНОМ ОТ НАРУЖНОЙ СТЕНЫ.

ИЗМ.	КОЛ.УЧ.	ЛИСТ	N°ДОК.	ПОДП.	ДАТА
РАЗРАБ.		ШИДАЕВА			12.20
Н. КОНТР.		ИСКЕНДИРОВА			12.20
ГИП		ШИДАЕВА			12.20

20.030–НРС–3–ПЗ

РЕКОНСТРУКЦИЯ ВОДОПРОВОДА С.ЧАПАЕВО АКЖАИКСКОГО РАЙОНА ЗКО

НАСОСНАЯ СТАНЦИЯ 2–ГО ПОДЬЕМА

СТАДИЯ	ЛИСТ	ЛИСТОВ
РП	1	3

ПОЯСНИТЕЛЬНАЯ ЗАПИСКА

ТОО "УРАЛВОДПРОЕКТ" Г. УРАЛЬСК

ВЗАМ. ИНВ. N° | ПОДП. И ДАТА | ИНВ. N° ПОДЛ.

ФОРМАТ А2

АНТИКОРРОЗИЙНАЯ ЗАЩИТА

СТАЛЬНЫЕ ЭЛЕМЕНТЫ ОЧИСТИТЬ ОТ РЖАВЧИНЫ И ОКРАСИТЬ ЗА 2 РАЗА ЭМАЛЬЮ ПФ 115 ГОСТ 6465-76 ПО ГРУНТОВКЕ ПФ 0142.

ПРОТИВОПОЖАРНЫЕ МЕРОПРИЯТИЯ

ВСЕ ДЕРЕВЯННЫЕ ЭЛЕМЕНТЫ ДОЛЖНЫ БЫТЬ ПРОПИТАНЫ АНТИПИРЕНОМ С ПОГЛОЩЕНИЕМ СОЛЕЙ ОТ МАССЫ КАЖДОГО ЭЛЕМЕНТА ИЛИ ОБРАБОТАНЫ ОГНЕЗАЩИТНЫМ ФОСФАТНЫМ ПОКРЫТИЕМ

ПРИ ПРОИЗВОДСТВЕ РАБОТ РУКОВОДСТВОВАТЬСЯ УКАЗАНИЯМИ СНИП РК 1.03-05-2001 "ОХРАНА ТРУДА И ТЕХНИКА БЕЗОПАСНОСТИ В СТРОИТЕЛЬСТВЕ".

ТЕХНОЛОГИЧЕСКАЯ ЧАСТЬ

НАСОСНАЯ СТАНЦИЯ 2-ГО ПОДЪЕМА ПРЕДНАЗНАЧЕНА ДЛЯ ХОЗЯЙСТВЕННО-ПИТЬЕВОГО И ПРОТИВОПОЖАРНОГО ВОДОСНАБЖЕНИЯ С. ЧАПАЕВО. ЗАБОР ВОДЫ НАСОСАМИ, ОСУЩЕСТВЛЯЕТСЯ ИЗ ТРЕХ РЕЗЕРВУАРОВ ЧИСТОЙ ВОДЫ ОБЩЕЙ ЕМКОСТЬЮ 2500 М3

ОТМЕТКА НУЛЯ НАСОСНОЙ СТАНЦИИ – ВЕРХ МОНТАЖНОЙ ПЛОЩАДКИ СООТВЕТСТВУЕТ АБСОЛЮТНОЙ ОТМЕТКЕ 15,80.

ОТНОСИТЕЛЬНАЯ ОТМЕТКА ПРОЕКТНОГО ПОЛА МАШИННОГО ЗАЛА -2,60 М.

ВСЕ СУЩЕСТВУЮЩЕЕ ТЕХНОЛОГИЧЕСКОЕ ОБОРУДОВАНИЕ, ТРУБОПРОВОДНАЯ ОБВЯЗКА И АРМАТУРА ДЕМОНТИРУЮТСЯ

В МАШИННОМ ЗАЛЕ УСТАНАВЛИВАЮТСЯ ДВЕ ГРУППЫ НАСОСОВ – ХОЗ-ПИТЬЕВЫЕ И ПОЖАРНЫЕ.

НАСОСЫ НАХОДЯТСЯ ПОД ЗАЛИВОМ. ОТНОСИТЕЛЬНАЯ ОТМЕТКА ОСИ НАСОСОВ -2,11 М.

ДЛЯ ПОДАЧИ ВОДЫ НА ХОЗЯЙСТВЕННО-ПИТЬЕВОЕ ВОДОСНАБЖЕНИЕ В СЕТЬ И ВОДОНАПОРНУЮ БАШНЮ ПРЕДУСМАТРИВАЕТСЯ НАСОСНАЯ УСТАНОВКА AKVA E 3 CR 45-3 ФИРМЫ GRUNDFOS.
В УСТАНОВКУ ВХОДЯТ 3 НАСОСА (2 РАБОЧИХ И 1 РЕЗЕРВНЫЙ), В КОМПЛЕКТЕ СО ШКАФОМ УПРАВЛЕНИЯ, ЗАПОРНОЙ АРМАТУРОЙ, ОБРАТНЫМИ КЛАПАНАМИ, КОЛЛЕКТОРАМИ.
ПРОИЗВОДИТЕЛЬНОСТЬ КАЖДОГО НАСОСА Q=41,4 М3/Ч, НАПОР Н=60 М.

ДЛЯ ПОДАЧИ ВОДЫ НА ПОЖАРОТУШЕНИЕ ПРЕДУСМАТРИВАЕТСЯ НАСОСНАЯ УСТАНОВКА AKVA 2 CR 95-3-2 ФИРМЫ GRUNDFOS.
В УСТАНОВКУ ВХОДЯТ 2 НАСОСА (1 РАБОЧИЙ И 1 РЕЗЕРВНЫЙ), В КОМПЛЕКТЕ СО ШКАФОМ УПРАВЛЕНИЯ, ЗАПОРНОЙ АРМАТУРОЙ, ОБРАТНЫМИ КЛАПАНАМИ, КОЛЛЕКТОРАМИ.
ПРОИЗВОДИТЕЛЬНОСТЬ НАСОСА Q=81 М3/Ч, НАПОР Н=60 М.

ДЛЯ ОБЕЗЗАРАЖИВАНИЯ ВОДЫ, ПОСТУПАЮЩЕЙ К ПОТРЕБИТЕЛЮ В ЗДАНИИ НАСОСНОЙ СТАНЦИИ НА НАПОРНОЙ ЛИНИИ ХОЗ-ПИТЬЕВЫХ НАСОСОВ ПРЕДУСМОТРЕНА УСТАНОВКА УЛЬТРАФИОЛЕТОВОГО ОБЕЗЗАРАЖИВАНИЯ ПИТЬЕВОЙ ВОДЫ. ОДВ100.

ТРУБОПРОВОДЫ В НАСОСНОЙ СТАНЦИИ ЗАПРОЕКТИРОВАНЫ ИЗ СТАЛЬНЫХ ТРУБ ЭЛЕКТРОСВАРНЫХ ТРУБ ПО ГОСТ 10704-91.

ОТ РЕЗЕРВУАРОВ В НАСОСНУЮ СТАНЦИЮ ВОДА ПОСТУПАЕТ ПО ДВУМ ВСАСЫВАЮЩИМ ЛИНИЯМ, ДИАМЕТРОМ 273Х5,5 ММ.

НАПОРНЫЕ ЛИНИИ ДИАМЕТРОМ 219Х5,5 – 2 ШТ.

СБРОС ДРЕНАЖНЫХ ВОД ИЗ ПРИЯМКА ПРЕДУСМОТРЕН НАСОСОМ ГНОМ 10-6 НА ОТМОСТКУ.

МОНТАЖ И ДЕМОНТАЖ ОБОРУДОВАНИЯ В ЗДАНИИ НАСОСНОЙ СТАНЦИИ ПРЕДУСМАТРИВАЕТСЯ С ПОМОЩЬЮ СУЩЕСТВУЮЩЕЙ РУЧНОЙ ТАЛИ Г/П 1 Т.

РАБОТА НАСОСОВ

РАБОТА ХОЗЯЙСТВЕННО-ПИТЬЕВЫХ НАСОСОВ АВТОМАТИЗИРОВАНА В ЗАВИСИМОСТИ ОТ ДАВЛЕНИЯ В ВОДОПРОВОДНОЙ СЕТИ И УРОВНЕЙ ВОДЫ В РЧВ. ПРИ АВАРИЙНОМ ОТКЛЮЧЕНИИ РАБОЧЕГО НАСОСА ПРЕДУСМОТРЕНО АВТОМАТИЧЕСКОЕ ВКЛЮЧЕНИЕ РЕЗЕРВНОГО С АНАЛОГИЧНОЙ АВТОМАТИКОЙ. ЗАЩИТА ОТ СУХОГО ХОДА ПРИНЯТА ПО УРОВНЮ ВОДЫ В РЕЗЕРВУАРАХ.

ПРИ ДОСТИЖЕНИИ ДАВЛЕНИЯ В НАПОРНОМ ТРУБОПРОВОДЕ ВЫШЕ 0,60 МПА НАСОС ОТКЛЮЧАЕТСЯ, ПРИ СНИЖЕНИИ ДАВЛЕНИЯ ДО 0,2 МПА НАСОС ВКЛЮЧАЕТСЯ.

ТАКЖЕ ПРИ СРАБОТКЕ ВОДЫ В РЕЗЕРВУАРЕ ДО ПОЖАРНОГО УРОВНЯ ХОЗПИТЬЕВОЙ НАСОС ОТКЛЮЧАЕТСЯ. ПОСЛЕ ЗАКРЫТИЯ ВСЕХ ЭЛЕКТРОЗАДВИЖЕК НА ОТВОДЯЩИХ ТРУБОПРОВОДАХ РЕЗЕРВУАРОВ.

ПРИ АВАРИИ ДОЛЖНА СНИМАТЬСЯ БЛОКИРОВКА, ЗАПРЕЩАЮЩАЯ СРАБОТКУ АВАРИЙНОГО ОБЪЕМА, И ХОЗ.-ПИТЬЕВОЙ НАСОС ОТКАЧИВАЕТ ВОДУ ДО ПОЖАРНОГО УРОВНЯ И ОТКЛЮЧАЕТСЯ.

В СЛУЧАЕ ПОЖАРА ДОЛЖНА СНИМАТЬСЯ БЛОКИРОВКА, ЗАПРЕЩАЮЩАЯ СРАБОТКУ ПОЖАРНОГО ОБЪЕМА, И ВКЛЮЧАТЬСЯ ПОЖАРНЫЙ НАСОС ОТКАЧИВАЮЩИЙ ВОДУ ДО МИНИМАЛЬНОГО УРОВНЯ.
ВКЛЮЧЕНИЕ И ОТКЛЮЧЕНИЕ НАСОСОВ ПРЕДУСМОТРЕНО КАК АВТОМАТИЧЕСКИ, ТАК И ВРУЧНУЮ.

ИЗМ.	КОЛ.УЧ.	ЛИСТ	N°ДОК.	ПОДП.	ДАТА	20.030-НРС-3-ПЗ			
						РЕКОНСТРУКЦИЯ ВОДОПРОВОДА С.ЧАПАЕВО АКЖАИКСКОГО РАЙОНА ЗКО			
РАЗРАБОТАЛ		КАЖМУХАНОВ			12.20	НАСОСНАЯ СТАНЦИЯ 2-ГО ПОДЪЕМА	СТАДИЯ	ЛИСТ	ЛИСТОВ
Н. КОНТР.		ИСКЕНДИРОВА			12.20		РП	2	
ГИП		ШИДАЕВА			12.20	ПОЯСНИТЕЛЬНАЯ ЗАПИСКА	ТОО "УРАЛВОДПРОЕКТ" Г. УРАЛЬСК		

ВЗАМ. ИНВ. N° | ПОДП. И ДАТА | ИНВ. N° ПОДЛ.

ФОРМАТ А3

САНИТАРНО–ТЕХНИЧЕСКАЯ ЧАСТЬ

ВОДОПРОВОД

ПОТРЕБЛЕНИЕ ВОДЫ ПЕРСОНАЛОМ И ЗАБОР ПРОБ ОСУЩЕСТВЛЯЕТСЯ ОТ ВОДОРАЗБОРНОГО КРАНА, УСТАНОВЛЕННОГО НА ПОДАЮЩИХ ЛИНИЯХ.

СТОК ДРЕНАЖНЫХ ВОД ОСУЩЕСТВЛЯЕТСЯ ПО УКЛОНУ ПОЛА В ПРИЯМОК.

УДАЛЕНИЕ ДРЕНАЖНЫХ ВОД И СТОКОВ ИЗ ПРИЯМКА ПРОИЗВОДИТСЯ ДРЕНАЖНЫМ НАСОСОМ ГНОМ 10–6, КОТОРЫЙ ВКЛЮЧАЕТСЯ ВРУЧНУЮ. РЕЗЕРВНЫЙ НАСОС ХРАНИТЬСЯ НА СКЛАДЕ.

ОТОПЛЕНИЕ

ИСТОЧНИКОМ ТЕПЛА ЯВЛЯЕТСЯ ЭЛЕКТРОЭНЕРГИЯ.

В КАЧЕСТВЕ НАГРЕВАТЕЛЬНЫХ ЭЛЕКТРОПРИБОРОВ ПРИНЯТЫ ЭЛЕКТРОПЕЧИ ПЭТ–4

В МАШИННОМ ЗАЛЕ НАСОСНОЙ ОТОПЛЕНИЕ ЗАПРОЕКТИРОВАНО НА ВНУТРЕННЮЮ ТЕМПЕРАТУРУ $t_{вн.}=+5^{\circ}C$,

В ПОМЕЩЕНИИ ДЕЖУРНОГО НА $t_{вн.}=+20^{\circ}C$

ПРЕДУСМОТРЕНО АВТОРЕГУЛИРОВАНИЕ И ЗАЗЕМЛЕНИЕ ЭЛЕКТРО–НАГРЕВАТЕЛЕЙ.

ВЕНТИЛЯЦИЯ

В ЗДАНИИ НАСОСНОЙ СТАНЦИИ ПРЕДУСМОТРЕНА ЕСТЕСТВЕННАЯ ВЕНТИЛЯЦИЯ. ВЫТЯЖКА ОСУЩЕСТВЛЯЕТСЯ ЧЕРЕЗ ДЕФЛЕКТОР, ПРИТОК ВОЗДУХА В ПОМЕЩЕНИЕ ЧЕРЕЗ ФОРТОЧКИ И ДВЕРИ.

ИНВ. N° ПОДЛ.	ПОДП. И ДАТА	ВЗАМ. ИНВ. N°

ИЗМ.	КОЛ.УЧ.	ЛИСТ	N°ДОК.	ПОДП.	ДАТА	20.030–НРС–3–ПЗ			
						РЕКОНСТРУКЦИЯ ВОДОПРОВОДА С.ЧАПАЕВО АКЖАИКСКОГО РАЙОНА ЗКО			
РАЗРАБОТАЛ		КАЖМУХАНОВ			12.20	НАСОСНАЯ СТАНЦИЯ 2–ГО ПОДЬЕМА	СТАДИЯ	ЛИСТ	ЛИСТОВ
Н. КОНТР.		ИСКЕНДИРОВА			12.20		РП	3	
ГИП		ШИДАЕВА			12.20				
						ПОЯСНИТЕЛЬНАЯ ЗАПИСКА	ТОО "УРАЛВОДПРОЕКТ" Г. УРАЛЬСК		

ФОРМАТ А3

ВЕДОМОСТЬ ОСНОВНЫХ КОМПЛЕКТОВ РАБОЧИХ ЧЕРТЕЖЕЙ

МАРКА	НАИМЕНОВАНИЕ	ПРИМЕЧАНИЕ
АС	АРХИТЕКТУРНО-СТРОИТЕЛЬНЫЕ РЕШЕНИЯ	
ТХ	ТЕХНОЛОГИЯ ПРОИЗВОДСТВА	
ЭМ	ЭЛЕКТРОСИЛОВОЕ ОБОРУДОВАНИЕ	

ВЕДОМОСТЬ РАБОЧИХ ЧЕРТЕЖЕЙ ОСНОВНОГО КОМПЛЕКТА АС

ЛИСТ	НАИМЕНОВАНИЕ	ПРИМЕЧАНИЕ
1	ОБЩИЕ ДАННЫЕ. (НАЧАЛО)	
2	ОБЩИЕ ДАННЫЕ. (ОКОНЧАНИЕ)	
3	ФАСАДЫ. ВЕДОМОСТЬ ОТДЕЛКИ ПОМЕШЕНИЙ.	
4	ПЛАН. (СУЩЕСТВУЮЩЕЕ ПОЛОЖЕНИЕ)	
5	ПЛАН НА ОТМЕТКЕ 0,000. (ПРОЕКТИРУЕМЫЙ)	
6	ПЛАН НА ОТМЕТКЕ -2,600. ЭКСПЛИКАЦИЯ ПОЛОВ. СПЕЦИФИКАЦИИ.	
7	РАЗРЕЗ 1-1. РАЗРЕЗ 3-3.	
8	РАЗРЕЗ 2-2. РАЗРЕЗ 4-4.	
9	ЩИТ ПЕРЕКРЫТИЯ ДЕЖУРНОЙ КОМНАТЫ. СПЕЦИФИКАЦИЯ.	
10	ПЛОЩАДКА С ЛЕСТНИЦЕЙ. РАЗРЕЗ 1-1.	
11	РАЗРЕЗ 2-2. СПЕЦИФИКАЦИЯ.	
12	ВЕДОМОСТЬ ОБЪЕМОВ РАБОТ.	

ВЕДОМОСТЬ СПЕЦИФИКАЦИЙ

ЛИСТ	НАИМЕНОВАНИЕ	ПРИМЕЧАНИЕ
4	СПЕЦИФИКАЦИЯ ЭЛЕМЕНТОВ ПЕРЕМЫЧЕК.СПЕЦИФИКАЦИЯ ЭЛЕМЕНТОВ ЗАПОЛНЕНИЯ ПРОЕМОВ	
7	СПЕЦИФИКАЦИЯ СБОРНЫХ ЖЕЛЕЗОБЕТОННЫХ БЛОКОВ И МАТЕРИАЛОВ	
8	СПЕЦИФИКАЦИЯ НА АРМИРОВАНИЕ КЛАДКИ	
9	СПЕЦИФИКАЦИЯ ПЛИТ ПОКРЫТИЯ. СПЕЦИФИКАЦИЯ НА АНКЕРЫ	
11	СПЕЦИФИКАЦИЯ	
12	СПЕЦИФИКАЦИЯ	
13	СПЕЦИФИКАЦИЯ	

ТЕХНИКО-ЭКОНОМИЧЕСКИЕ ПОКАЗАТЕЛИ

	НАИМЕНОВАНИЕ	ЕД. ИЗМ.	КОЛ-ВО	ПРИМЕЧАНИЕ
1	ПЛОЩАДЬ ЗАСТРОЙКИ	$м^2$	84,8	
2	СТРОИТЕЛЬНЫЙ ОБЪЕМ	$м^3$	347,5	
3	ОБЩАЯ ПЛОЩАДЬ	$м^2$	65,9	
4	РАСЧЕТНАЯ ПЛОЩАДЬ	$м^2$	65,9	

НАСТОЯЩИЙ ПРОЕКТ СООТВЕТСТВУЕТ ТРЕБОВАНИЯМ ЭКОЛОГИЧЕСКИХ, САНИТАРНО-ГИГИЕНИЧЕСКИХ, ПРОТИВОПОЖАРНЫХ И ДРУГИХ НОРМ, ДЕЙСТВУЮЩИХ НА ТЕРРИТОРИИ РЕСПУБЛИКИ КАЗАХСТАН И ОБЕСПЕЧИВАЕТ БЕЗОПАСНУЮ ДЛЯ ЖИЗНИ И ЗДОРОВЬЯ ЛЮДЕЙ ЭКСПЛУАТАЦИЮ ОБЪЕКТА.

ГЛАВНЫЙ ИНЖЕНЕР ПРОЕКТА ШИДАЕВА И.Г.

ВЗАМ. ИНВ. N° | ПОДП. И ДАТА | ИНВ. N° ПОДЛ.

ИЗМ.	КОЛ.УЧ.	ЛИСТ	N°ДОК.	ПОДП.	ДАТА
РАЗРАБОТАЛ		КАЖМУХАНОВ			12.20
Н. КОНТР.		ИСКЕНДИРОВА			12.20
ГИП		ШИДАЕВА			12.20

20.030-НРС-3-АС

РЕКОНСТРУКЦИЯ ВОДОПРОВОДА С.ЧАПАЕВО АКЖАИКСКОГО РАЙОНА ЗКО

НАСОСНАЯ СТАНЦИЯ 2-ГО ПОДЬЕМА

СТАДИЯ	ЛИСТ	ЛИСТОВ
РП	1	12

ОБЩИЕ ДАННЫЕ (НАЧАЛО)

ТОО "УРАЛВОДПРОЕКТ" Г. УРАЛЬСК

URALVODPROEKT

ФОРМАТ А3

ВЕДОМОСТЬ ССЫЛОЧНЫХ ДОКУМЕНТОВ

ОБОЗНАЧЕНИЕ	НАИМЕНОВАНИЕ	ПРИМЕЧАНИЕ
	ССЫЛОЧНЫЕ ДОКУМЕНТЫ	
СНиП РК 4.01-02-2009	ВОДОСНАБЖЕНИЕ, НАРУЖНЫЕ СЕТИ И СООРУЖЕНИЯ.	
СН РК 3.02-27-2013 СП РК 3.02-127-2013	ПРОИЗВОДСТВЕННЫЕ ЗДАНИЯ	
СП РК 2.04-01-2017	СТРОИТЕЛЬНАЯ КЛИМАТОЛОГИЯ И ГЕОФИЗИКА	
МСН 2.04-02-2004 СН РК 2.04-03-2011	ТЕПЛОВАЯ ЗАЩИТА ЗДАНИЙ	
СН РК 2.04-04-2013 СП РК 2.04-107-2013	СТРОИТЕЛЬНАЯ ТЕПЛОТЕХНИКА	
СН РК 3.02-37-2013 СП РК 3.02-137-2013	КРЫШИ И КРОВЛИ	
СН РК 3.02-36-2012 СП РК 3.02-136-2012	ПОЛЫ	
СН РК 2.04-05-2014 СП РК 2.04-108-2014	ИЗОЛЯЦИОННЫЕ И ОТДЕЛОЧНЫЕ ПОКРЫТИЯ	
СНиП РК 5.04-23-2002	СТАЛЬНЫЕ КОНСТРУКЦИИ	
СН РК 2.01-01-2013 СП РК 2.01-101-2013	ЗАЩИТА СТРОИТЕЛЬНЫХ КОНСТРУКЦИЙ ОТ КОРРОЗИИ	
ГОСТ 14624-84	ДВЕРИ ДЕРЕВЯННЫЕ ДЛЯ ПРОИЗВОДСТВЕННЫХ ЗДАНИЙ ТИПЫ, КОНСТРУКЦИЯ, РАЗМЕРЫ	
ГОСТ 12506-81	ОКНА ДЕРЕВЯННЫЕ ДЛЯ ПРОИЗВОДСТВЕННЫХ ЗДАНИЙ ТИПЫ, КОНСТРУКЦИЯ, РАЗМЕРЫ	

ОБЩИЕ УКАЗАНИЯ

1 РАБОЧИЙ ПРОЕКТ ВЫПОЛНЕН НА ОСНОВАНИИ ТЕХНИЧЕСКОГО ЗАДАНИЯ НА ПРОЕКТИРОВАНИЕ.
2 УРОВЕНЬ ОТВЕТСТВЕННОСТИ ЗДАНИЯ – II.
3 КАТЕГОРИЯ ЗДАНИЯ ПО ВЗРЫВОПОЖАРНОЙ И ПОЖАРНОЙ БЕЗОПАСНОСТИ – Д.
4 СТЕПЕНЬ ОГНЕСТОЙКОСТИ ЗДАНИЯ – II.
5 КЛАСС ФУНКЦИОНАЛЬНОЙ ПОЖАРНОЙ ОПАСНОСТИ ЗДАНИЯ – Ф5.1.
6 ГРУНТ В ОСНОВАНИИ – СУГЛИНОК ТЯЖЕЛЫЙ ПЕСЧАНИСТЫЙ.
СО СЛЕДУЮЩИМИ ХАРАКТЕРИСТИКАМИ: γ =1.59ГС/СМ3, α =22°, С=70КГС/СМ2
ГРУНТЫ ПРОСАДОЧНЫЕ I ТИПА.

ВЗАМ. ИНВ. N°
ПОДП. И ДАТА
ИНВ. N° ПОДЛ.

ИЗМ.	КОЛ.УЧ.	ЛИСТ	N°ДОК.	ПОДП.	ДАТА
РАЗРАБОТАЛ		КАЖМУХАНОВ			12.20
Н. КОНТР.		ИСКЕНДИРОВА			12.20
ГИП		ШИДАЕВА			12.20

20.030-НРС-3-АС

РЕКОНСТРУКЦИЯ ВОДОПРОВОДА С.ЧАПАЕВО АКЖАИКСКОГО РАЙОНА ЗКО

НАСОСНАЯ СТАНЦИЯ 2-ГО ПОДЪЕМА

СТАДИЯ	ЛИСТ	ЛИСТОВ
РП	2	

ОБЩИЕ ДАННЫЕ (ОКОНЧАНИЕ)

ТОО "УРАЛВОДПРОЕКТ" Г. УРАЛЬСК

ФОРМАТ А3

ФАСАД В ОСЯХ 1–2

(ПРОЕКТИРУЕМЫЙ)

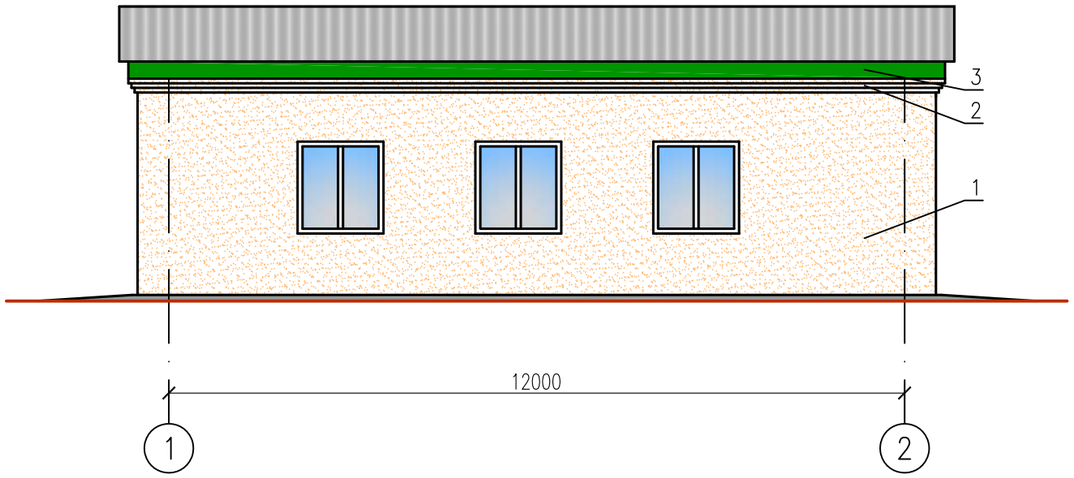

ФАСАД В ОСЯХ А–Б

(ПРОЕКТИРУЕМЫЙ)

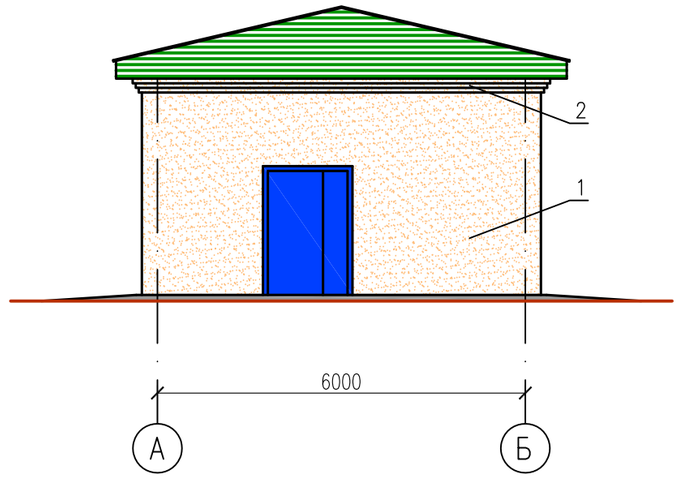

ВЕДОМОСТЬ ОТДЕЛКИ ФАСАДОВ

ПОЗ. ОТДЕЛКИ	НАИМЕНОВАНИЕ ЭЛЕМЕНТА ФАСАДА	НАИМЕНОВАНИЕ МАТЕРИАЛА ОТДЕЛКИ	НАИМЕНОВАНИЕ И НОМЕР ЭТАЛОНА ЦВЕТА ИЛИ ОБРАЗЕЦ КОЛЕРА	ПРИМЕЧАНИЯ
1	НАРУЖНАЯ СТЕНА	СУЩЕСТВУЮЩАЯ ОТДЕЛКА	ПОКРАСКА ФАСАДНОЙ КРАСКОЙ ЗА 2 РАЗА –118,5М2	
2	КАРНИЗ	ШТУКАТУРКА	ПОКРАСКА ФАСАДНОЙ КРАСКОЙ ЗА 2 РАЗА –11,7М2	
3	СТОЛЯРНЫЕ ИЗДЕЛИЯ	ПОКРАСКА МАСЛЯНОЙ КРАСКОЙ ЗА 2 РАЗА		

ПРИМЕЧАНИЯ

1 ОТКОСЫ ОШТУКАТУРИВАЮТСЯ И ОКРАШИВАЮТСЯ ФАСАДНОЙ КРАСКОЙ. ОТЛИВЫ ПРЕДУСМОТРЕТЬ СТАЛЬНЫЕ ОКРАШЕННЫЕ ШИРИНОЙ 270 ММ ПО ГОСТ 19903–74 – 5,2 ПМ.

ВЗАМ. ИНВ. N°

ПОДП. И ДАТА

ИНВ. N° ПОДЛ.

ИЗМ.	КОЛ.УЧ.	ЛИСТ	N°ДОК.	ПОДП.	ДАТА
РАЗРАБОТАЛ		КАЖМУХАНОВ			12.20
Н. КОНТР.		ИСКЕНДИРОВА			12.20
ГИП		ШИДАЕВА			12.20

20.030–НРС–3–АС

РЕКОНСТРУКЦИЯ ВОДОПРОВОДА С.ЧАПАЕВО АКЖАИКСКОГО РАЙОНА ЗКО

НАСОСНАЯ СТАНЦИЯ 2–ГО ПОДЬЕМА

СТАДИЯ	ЛИСТ	ЛИСТОВ
РП	3	

ФАСАДЫ.

ВЕДОМОСТЬ ОТДЕЛКИ ПОМЕШЕНИЙ.

URALVODPROEKT

ТОО "УРАЛВОДПРОЕКТ" Г. УРАЛЬСК

ФОРМАТ А3

ПЛАН НА ОТМ. 0.000
(СУЩЕСТВУЮЩЕЕ ПОЛОЖЕНИЕ)

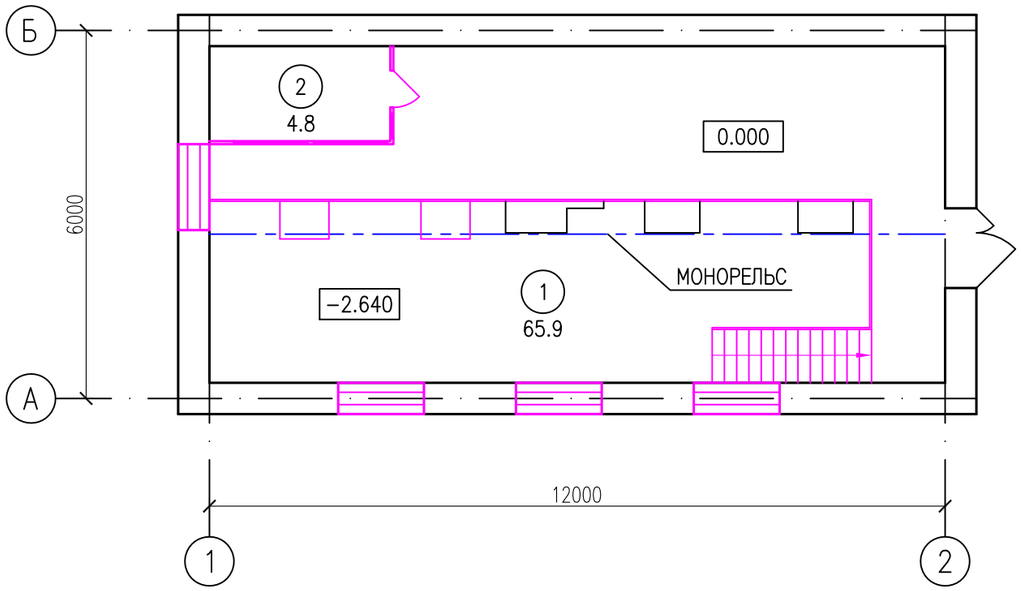

ПЛАН НА ОТМ. −2.640
(СУЩЕСТВУЮЩЕЕ ПОЛОЖЕНИЕ)

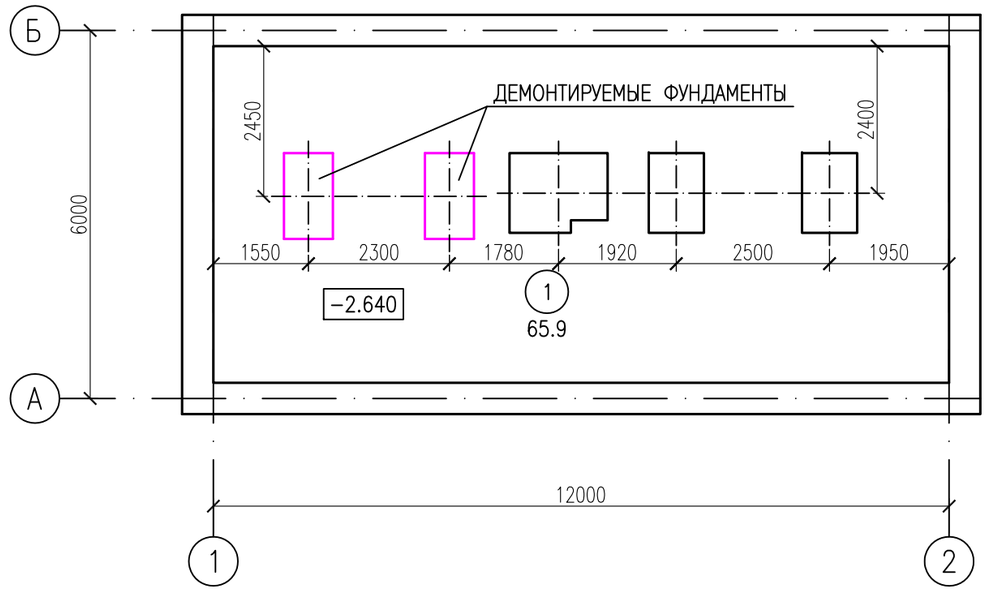

ЭКСПЛИКАЦИЯ ПОМЕЩЕНИЙ

N° ПО ПЛАНУ	НАИМЕНОВАНИЕ	ПЛОЩАДЬ М2	КАТЕГОРИЯ ПРОИЗВОДСТВА ПО ВЗРЫВНОЙ, ВЗРЫВНО-ПОЖАРНОЙ И ПОЖАРНО ОПАСНОЙ
1	МАШИННЫЙ ЗАЛ	65,9	Д
2	ПОМЕЩЕНИЕ ДЕЖУРНОГО	4,8	Д

ВЕДОМОСТЬ ОТДЕЛКИ ПОМЕЩЕНИЙ

НАИМЕНОВАНИЕ ИЛИ НОМЕР ПОМЕЩЕНИЯ	ПОТОЛОК		СТЕНЫ И ПЕРЕГОРОДКИ		ПРИМЕЧАНИЯ
	ПЛО-ЩАДЬ М2	ВИД ОТДЕЛКИ	ПЛО-ЩАДЬ М2	ВИД ОТДЕЛКИ	
МАШИННЫЙ ЗАЛ	65,9	ЗАТИРКА, КЛЕЕВАЯ ПОБЕЛКА	92,5	БЕТОНИРОВАНИЕ, ЗАТИРКА, ОКРАСКА ВЛАГОСТОЙКИМИ КРАСКАМИ	ПОДЗЕМНАЯ ЧАСТЬ
			100,4	ШТУКАТУРКА, ЗАТИРКА, ОКРАСКА КЛЕЕВЫМИ КРАСКАМИ	НАДЗЕМНАЯ ЧАСТЬ
ПОМЕЩЕНИЕ ДЕЖУРНОГО	4,8	ШПАКЛЕВКА "АЛИНЕКС", ГРУНТОВКА ОКРАСКА ВОДОЭМУЛЬСИОННОЙ КРАСКОЙ.	15,0	ШТУКАТУРКА, ЗАТИРКА, ОКРАСКА КЛЕЕВЫМИ КРАСКАМИ	

УСЛОВНЫЕ ОБОЗНАЧЕНИЯ

– ДЕМОНТИРУЕМЫЕ ОКНА

– ДЕМОНТИРУЕМЫЕ ФУНДАМЕНТЫ

– ДЕМОНТИРУЕМЫЕ ПЕРЕГОРОДКИ

ИЗМ.	КОЛ.УЧ.	ЛИСТ	N°ДОК.	ПОДП.	ДАТА
РАЗРАБОТАЛ		КАЖМУХАНОВ			12.20
Н. КОНТР.		ИСКЕНДИРОВА			12.20
ГИП		ШИДАЕВА			12.20

20.030−НРС−3−АС

РЕКОНСТРУКЦИЯ ВОДОПРОВОДА С.ЧАПАЕВО АКЖАИКСКОГО РАЙОНА ЗКО

НАСОСНАЯ СТАНЦИЯ 2−ГО ПОДЬЕМА

СТАДИЯ	ЛИСТ	ЛИСТОВ
РП	4	

ПЛАН. (СУЩЕСТВУЮЩЕЕ ПОЛОЖЕНИЕ)

ТОО "УРАЛВОДПРОЕКТ" Г. УРАЛЬСК

ВЗАМ. ИНВ. N° | ПОДП. И ДАТА | ИНВ. N° ПОДЛ.

ФОРМАТ А3

ПЛАН
(ПРОЕКТИРУЕМЫЙ)

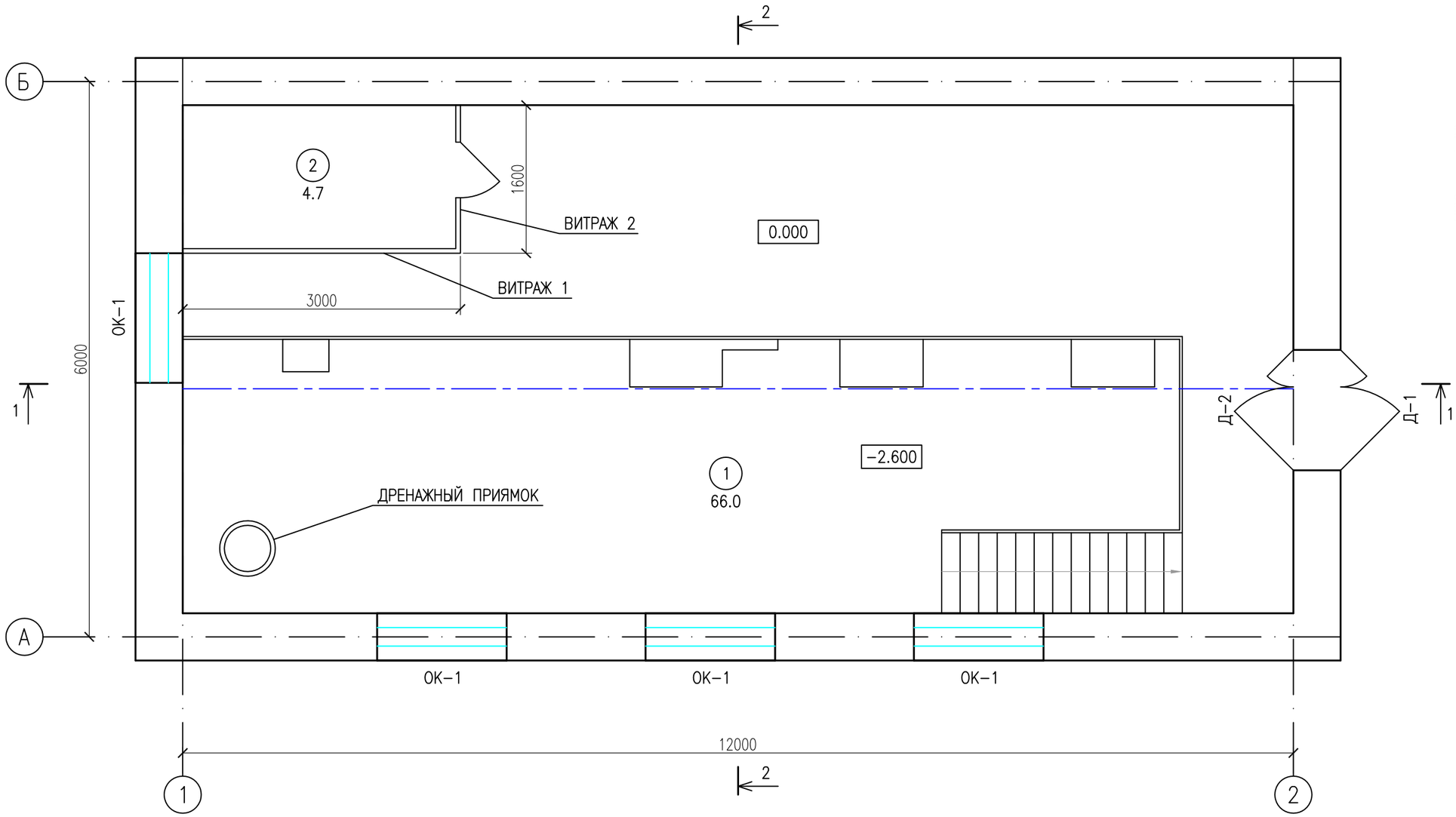

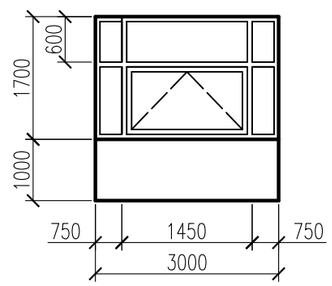

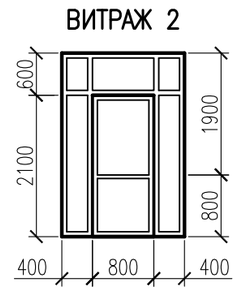

ПРИМЕЧАНИЯ

1 РАЗРЕЗ 1-1 СМОТРЕТЬ ЛИСТ 7, РАЗРЕЗ 2-2 СМОТРЕТЬ ЛИСТ 8.

ЭКСПЛИКАЦИЯ ПОМЕЩЕНИЙ

N° ПО ПЛАНУ	НАИМЕНОВАНИЕ	ПЛОЩАДЬ М2	КАТЕГОРИЯ ПРОИЗВОДСТВА ПО ВЗРЫВНОЙ, ВЗРЫВНО-ПОЖАРНОЙ И ПОЖАРНО ОПАСНОЙ
1	МАШИННЫЙ ЗАЛ	65,9	Д
2	ПОМЕЩЕНИЕ ДЕЖУРНОГО	4,8	Д

ИЗМ.	КОЛ.УЧ.	ЛИСТ	N°ДОК.	ПОДП.	ДАТА
РАЗРАБОТАЛ		КАЖМУХАНОВ			12.20
Н. КОНТР.		ИСКЕНДИРОВА			12.20
ГИП		ШИДАЕВА			12.20

20.030-НРС-3-АС

РЕКОНСТРУКЦИЯ ВОДОПРОВОДА С.ЧАПАЕВО АКЖАИКСКОГО РАЙОНА ЗКО

НАСОСНАЯ СТАНЦИЯ 2-ГО ПОДЪЕМА

СТАДИЯ	ЛИСТ	ЛИСТОВ
РП	5	

ПЛАН НА ОТМЕТКЕ 0,000.
(ПРОЕКТИРУЕМЫЙ)

ТОО "УРАЛВОДПРОЕКТ" Г. УРАЛЬСК

ВЗАМ. ИНВ. N° | ПОДП. И ДАТА | ИНВ. N° ПОДЛ.

ФОРМАТ А3

ПЛАН НА ОТМ. −2.600
(ПРОЕКТИРУЕМЫЙ)

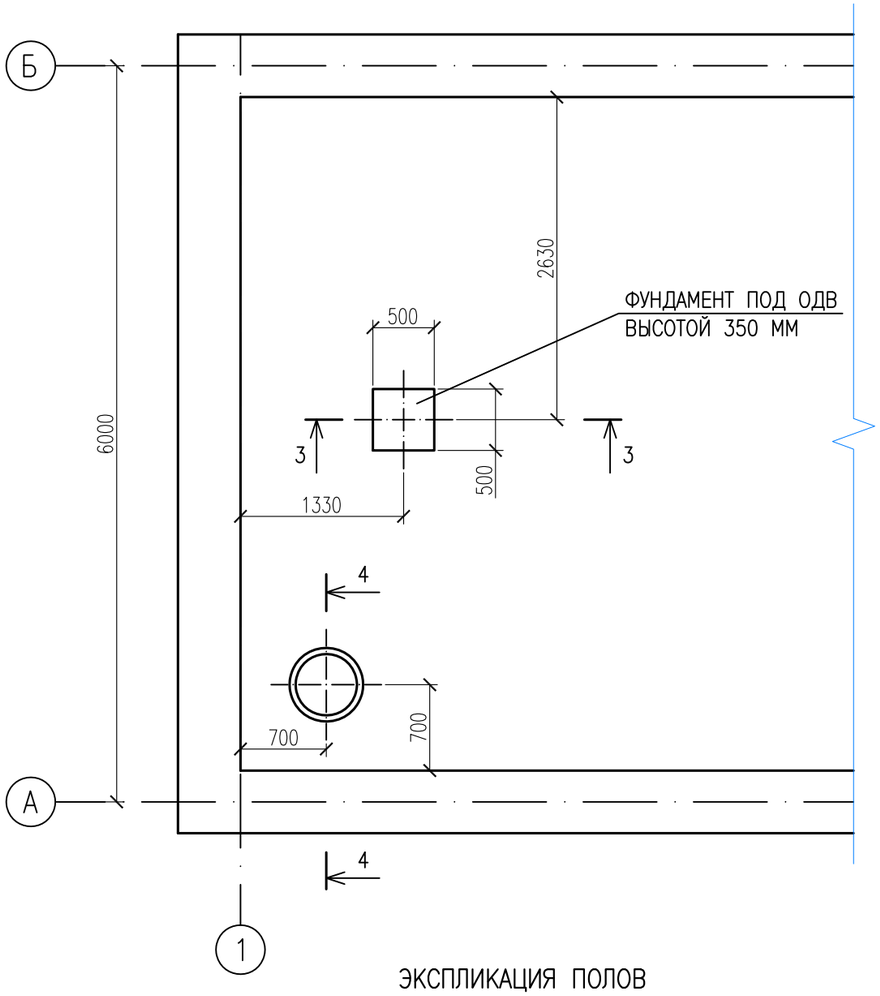

СПЕЦИФИКАЦИЯ ЭЛЕМЕНТОВ ЗАПОЛНЕНИЯ ПРОЕМОВ

ПОЗ.	ОБОЗНАЧЕНИЕ	НАИМЕНОВАНИЕ	КОЛ.	МАССА, ЕД. КГ	ПРИМЕЧАНИЯ
		ОКНА			
ОК−1	ГОСТ 30674−99	ОП 1500−1300	4		
		ДВЕРИ НАРУЖНЫЕ			
Д−1	ГОСТ 31173−2003	ДСН ДКН 2100−1270	1		
		ДВЕРИ ВНУТРЕННИЕ			
Д−2	ГОСТ 14624−84	ДВГ 21−13 П	1		

ЭКСПЛИКАЦИЯ ПОЛОВ

НОМЕР ПОМЕЩЕНИЯ	ТИП ПОЛА ПО ПРОЕКТУ	СХЕМА ПОЛА	ДАННЫЕ ЭЛЕМЕНТОВ ПОЛА (НАИМЕНОВАНИЕ, ТОЛЩИНА, ОСНОВАНИЕ И ДР.), ММ	ПЛОЩАДЬ М2
1	1	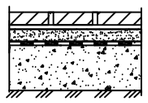	НОВОЕ ПОКРЫТИЕ: − КЕРАМИЧЕСКАЯ ПЛИТКА ГОСТ 6787−2001 −13 − ЦЕМ. СТЯЖКА М150 −27	59,6
2	2		НОВОЕ ПОКРЫТИЕ: − ЛИНОЛЕУМ − ПЛИТА ДРЕВЕСНО−СТРУЖЕЧНАЯ ГОСТ 10632−2014 −15	4,8

ПРИМЕЧАНИЯ

1 ПРИЯМОК ПРЕДУСМОТРЕН НА СЛУЧАЙ АВАРИЙНОЙ СИТУАЦИИ.
2 ПРИЯМОК ВЫПОЛНЕН ИЗ БЕТОНА В10 НА СУЛЬФАТОСТОЙКОМ ЦЕМЕНТЕ ПО ВОДОПРОНИЦАЕМОСТИ W6.
3 УКЛОН ПОЛА ВЫПОЛНИТЬ К ПРИЯМКУ.
4 ДЛЯ КРЕПЛЕНИЯ ОКОННЫХ И ДВЕРНЫХ ЗАПОЛНЕНИЙ В ПРОЕМЫ СТЕН ЗАЛОЖИТЬ АНТИСЕПТИРОВАННЫЕ ДЕРЕВЯННЫЕ ПРОБКИ 250*120*88 ПО 4 ШТУКИ НА ПРОЕМ.
5 РАЗРЕЗ 3−3 СМОТРЕТЬ ЛИСТ 7, РАЗРЕЗ 4−4 СМОТРЕТЬ ЛИСТ 8.

ИЗМ.	КОЛ.УЧ.	ЛИСТ	N°ДОК.	ПОДП.	ДАТА
РАЗРАБОТАЛ		КАЖМУХАНОВ			12.20
Н. КОНТР.		ИСКЕНДИРОВА			12.20
ГИП		ШИДАЕВА			12.20

20.030−НРС−3−АС

РЕКОНСТРУКЦИЯ ВОДОПРОВОДА С.ЧАПАЕВО АКЖАИКСКОГО РАЙОНА ЗКО

НАСОСНАЯ СТАНЦИЯ 2−ГО ПОДЪЕМА

СТАДИЯ	ЛИСТ	ЛИСТОВ
РП	6	

ПЛАН НА ОТМЕТКЕ −2,600.
ЭКСПЛИКАЦИЯ ПОЛОВ. СПЕЦИФИКАЦИИ.

ТОО "УРАЛВОДПРОЕКТ" Г. УРАЛЬСК

ВЗАМ. ИНВ. N° | ПОДП. И ДАТА | ИНВ. N° ПОДЛ.

ФОРМАТ А3

РАЗРЕЗ 1–1
(ПРОЕКТИРУЕМЫЙ)

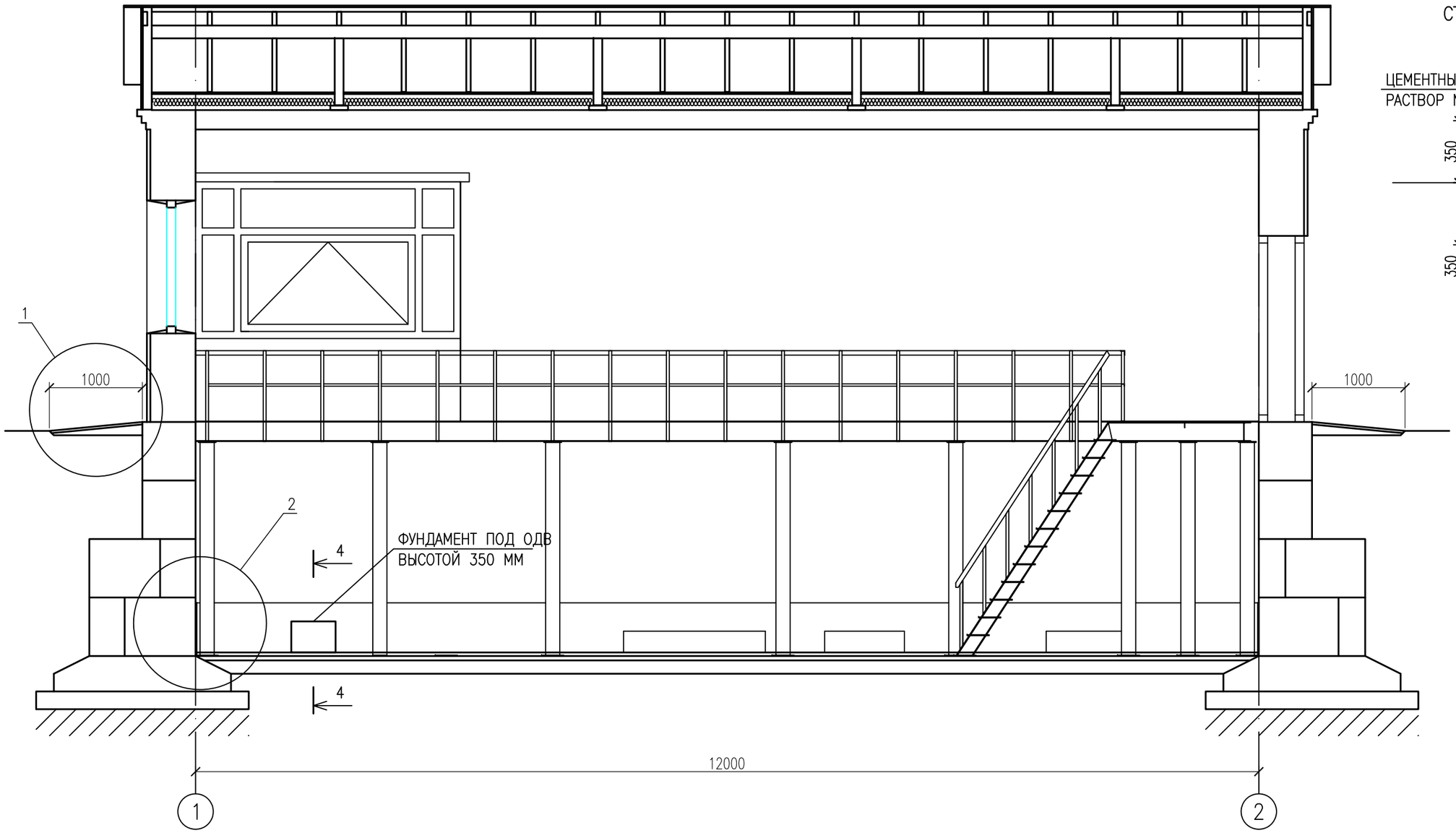

СТОЛБИК ПОД УОВ
3 – 3

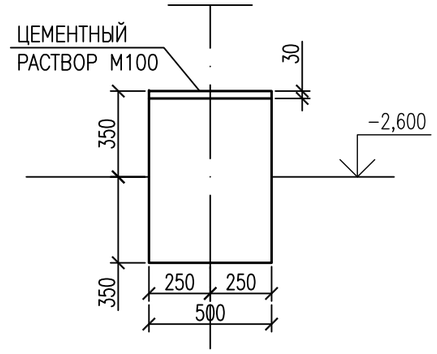

1

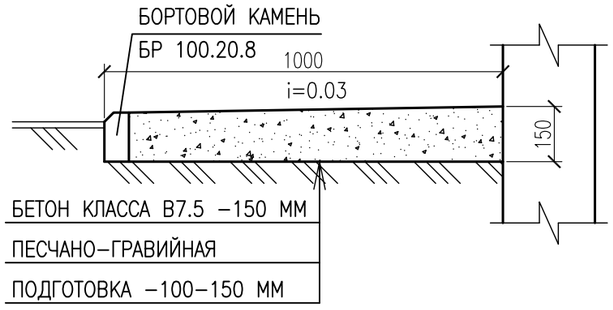

ПРИМЕЧАНИЯ
1 ДАННЫЙ ЛИСТ ЧИТАТЬ СОВМЕСТНО С ЛИСТАМИ 5, 6.

ИЗМ.	КОЛ.УЧ.	ЛИСТ	N°ДОК.	ПОДП.	ДАТА
РАЗРАБОТАЛ		КАЖМУХАНОВ			12.20
Н. КОНТР.		ИСКЕНДИРОВА			12.20
ГИП		ШИДАЕВА			12.20

20.030–НРС–3–АС

РЕКОНСТРУКЦИЯ ВОДОПРОВОДА С.ЧАПАЕВО
АКЖАИКСКОГО РАЙОНА ЗКО

НАСОСНАЯ СТАНЦИЯ 2–ГО ПОДЬЕМА

СТАДИЯ	ЛИСТ	ЛИСТОВ
РП	7	

РАЗРЕЗ 1–1.
РАЗРЕЗ 3–3.

ТОО "УРАЛВОДПРОЕКТ" Г. УРАЛЬСК
URALVODPROEKT

ВЗАМ. ИНВ. N°
ПОДП. И ДАТА
ИНВ. N° ПОДЛ.

ФОРМАТ А3

РАЗРЕЗ 2–2
(ПРОЕКТИРУЕМЫЙ)

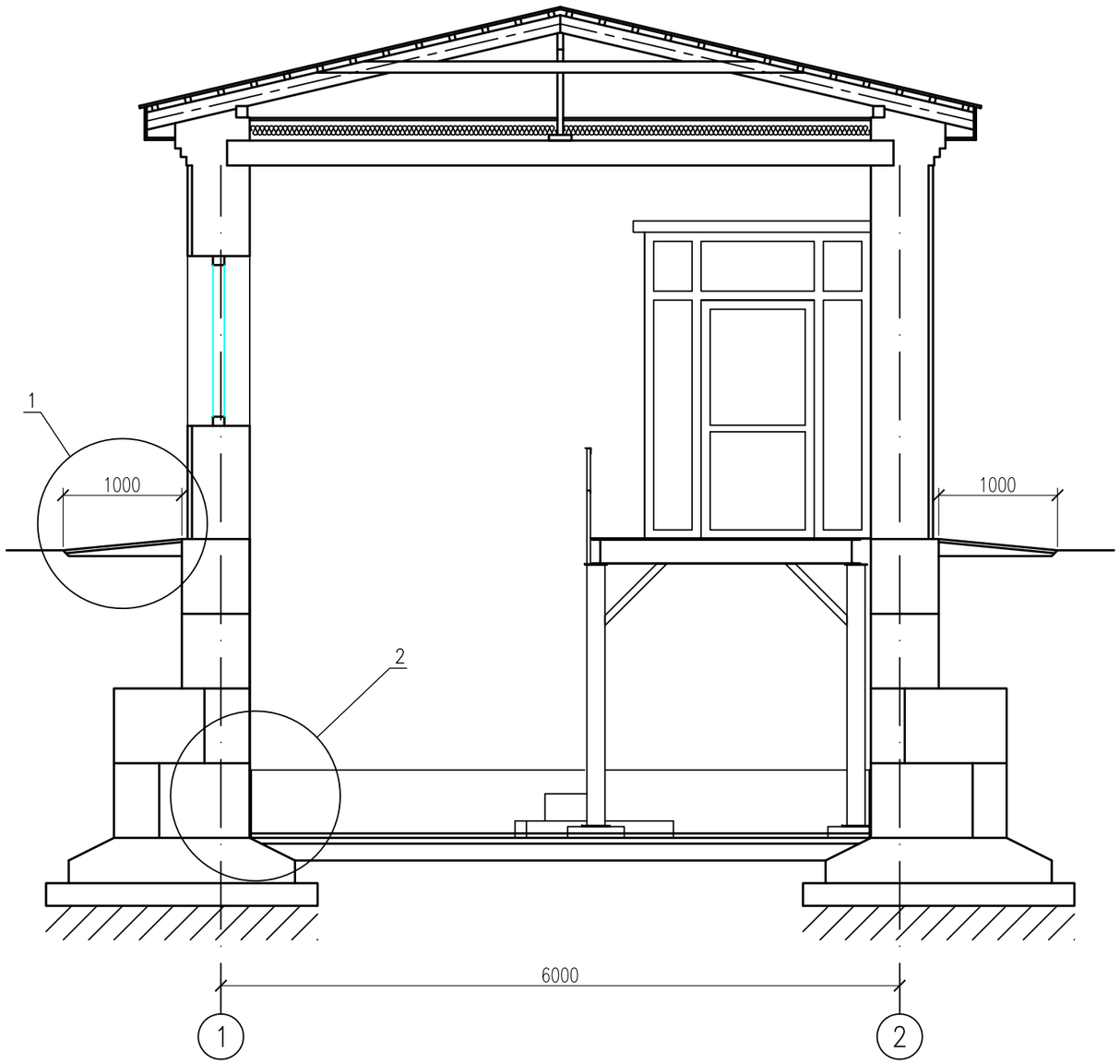

2

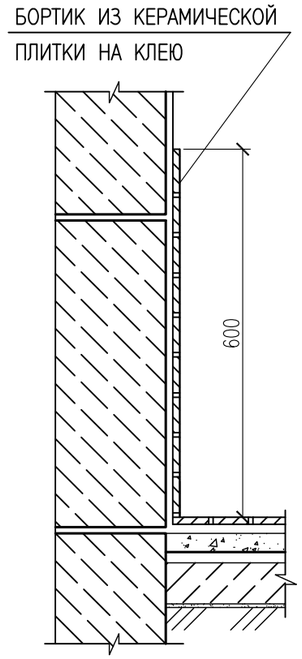

ДРЕНАЖНЫЙ ПРИЯМОК
4 – 4

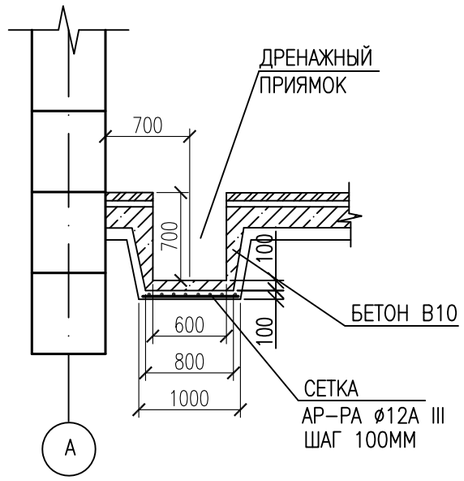

ПРИМЕЧАНИЯ

1 ДЛЯ ЗАЩИТЫ ОТ РАЗЛИВА ВОДЫ, ПО ПЕРИМЕТРУ ПРИМЫКАНИЯ ПОЛА К СТЕНАМ УСТРАЙВАЕТСЯ БОРТИК ИЗ КЕРАМИЧЕСКОЙ ПЛИТКИ НА КЛЕЮ ВЫСАТОЙ 0,6М.

2 ПО ПЕРИМЕТРУ ЗДАНИЯ УСТРАИВАЕТСЯ ОТМОСТКА ШИРИНОЙ 1,0 М.

3 ДАННЫЙ ЛИСТ ЧИТАТЬ С ЛИСТАМИ 5, 6.

ИЗМ.	КОЛ.УЧ.	ЛИСТ	N°ДОК.	ПОДП.	ДАТА
РАЗРАБОТАЛ		КАЖМУХАНОВ			12.20
Н. КОНТР.		ИСКЕНДИРОВА			12.20
ГИП		ШИДАЕВА			12.20

20.030–НРС–3–АС

РЕКОНСТРУКЦИЯ ВОДОПРОВОДА С.ЧАПАЕВО АКЖАИКСКОГО РАЙОНА ЗКО

НАСОСНАЯ СТАНЦИЯ 2–ГО ПОДЬЕМА

СТАДИЯ	ЛИСТ	ЛИСТОВ
РП	8	

РАЗРЕЗ 2–2.
РАЗРЕЗ 4–4.

ТОО "УРАЛВОДПРОЕКТ" Г. УРАЛЬСК

ВЗАМ. ИНВ. N° | ПОДП. И ДАТА | ИНВ. N° ПОДЛ.

ФОРМАТ А3

ЩИТ ПЕРЕКРЫТИЯ ДЕЖУРНОЙ КОМНАТЫ

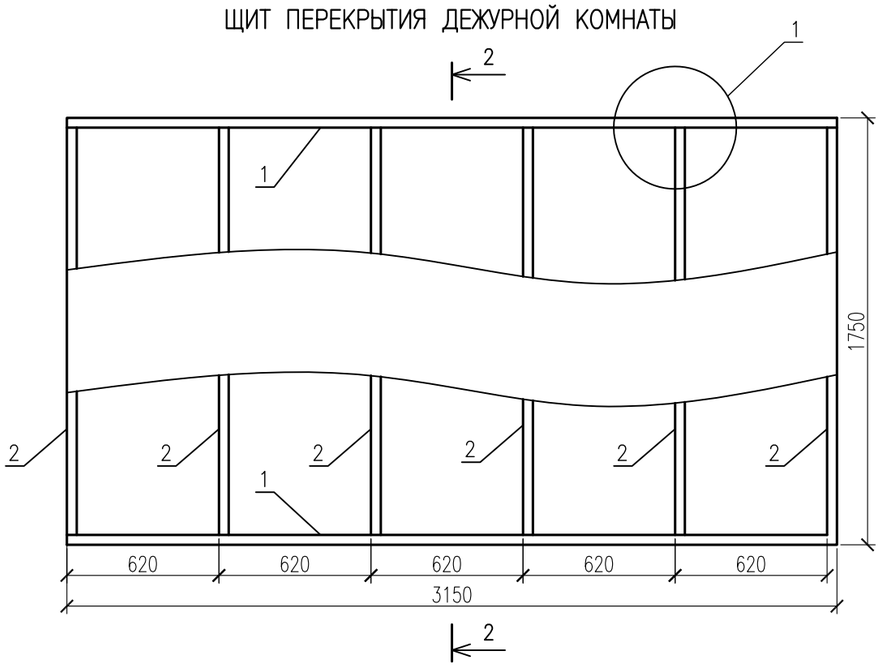

2 – 2

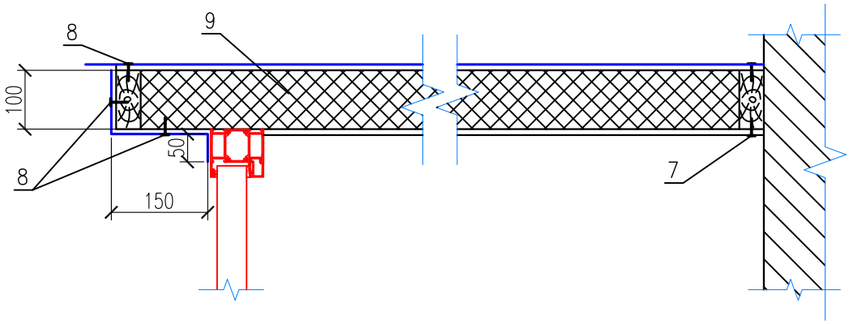

СПЕЦИФИКАЦИЯ

ПОЗ.	ОБОЗНАЧЕНИЕ	НАИМЕНОВАНИЕ	КОЛ.	ОБЪЕМ ЕД. КГ	ПРИМЕЧА-НИЕ
1	ГОСТ 24454-80*	БРУС 40х100 ММ L=3150 ММ $М^3$	2	0,013	
2	ГОСТ 24454-80*	БРУС 40х100 ММ L=1650 ММ $М^3$	6	0,007	
		ИТОГО:		0,07	
3	ГОСТ 6266-97	ОБШИВКА, ГКЛ t=12,5ММ $М^2$	4,60		
4	ГОСТ 14918-80	ОЦИНКОВАННАЯ КРОВЕЛЬНАЯ СТАЛЬ b-0.8 4900Х300мм $М^2$	1,23		
5	ГОСТ 14918-80	ОЦИНКОВАННАЯ КРОВЕЛЬНАЯ СТАЛЬ b-0.8 3200Х1800мм $М^2$	5,76		
6		САМОРЕЗ 100	24		
7		САМОРЕЗ 3,2х32	24		
8		САМОРЕЗ КРОВЕЛЬНЫЙ	42		
9	ГОСТ 9773-2012	ПЛИТА МИН. ВАТНАЯ П-140 (НГ) t=60ММ $М^3$	0,4		

УЗЕЛ 1

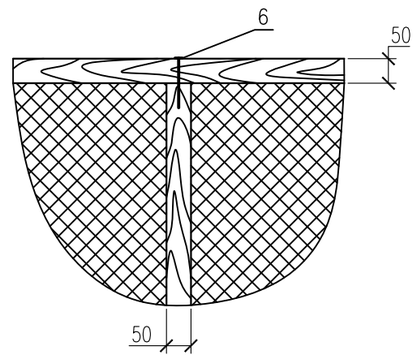

ПРИМЕЧАНИЯ

1 ДЕРЕВЯННЫЕ ЭЛЕМЕНТЫ СОПРИКАСАЮЩИЕСЯ С КИРПИЧНОЙ КЛАДКОЙ, ТЩАТЕЛЬНО АНТИСЕПТИРОВАТЬ И ИЗОЛИРОВАТЬ ПРОКЛАДКОЙ ИЗ 2-Х СЛОЕВ ТОЛЯ.
ЭЛЕКТРОДЫ ТИПА Э42 ПО ГОСТ 9467-75.

3 МЕТАЛЛИЧЕСКИЕ ЭЛЕМЕНТЫ ПОКРЫТЬ ЭМАЛЬЮ ПФ 115 ГОСТ 6465-76 В ДВА СЛОЯ ПО ГРУНТОВКЕ ПФ 0142.

ИЗМ.	КОЛ.УЧ.	ЛИСТ	N°ДОК.	ПОДП.	ДАТА
РАЗРАБОТАЛ		КАЖМУХАНОВ			12.20
Н. КОНТР.		ИСКЕНДИРОВА			12.20
ГИП		ШИДАЕВА			12.20

20.030-НРС-3-АС

РЕКОНСТРУКЦИЯ ВОДОПРОВОДА С.ЧАПАЕВО АКЖАИКСКОГО РАЙОНА ЗКО

НАСОСНАЯ СТАНЦИЯ 2-ГО ПОДЬЕМА

СТАДИЯ	ЛИСТ	ЛИСТОВ
РП	9	

ЩИТ ПЕРЕКРЫТИЯ ДЕЖУРНОЙ КОМНАТЫ. СПЕЦИФИКАЦИЯ.

ТОО "УРАЛВОДПРОЕКТ" Г. УРАЛЬСК

ВЗАМ. ИНВ. N° | ПОДП. И ДАТА | ИНВ. N° ПОДЛ.

ФОРМАТ А3

СХЕМА РАСПОЛОЖЕНИЯ ЭЛЕМЕНТОВ ПЛОЩАДКИ С ЛЕСТНИЦЕЙ

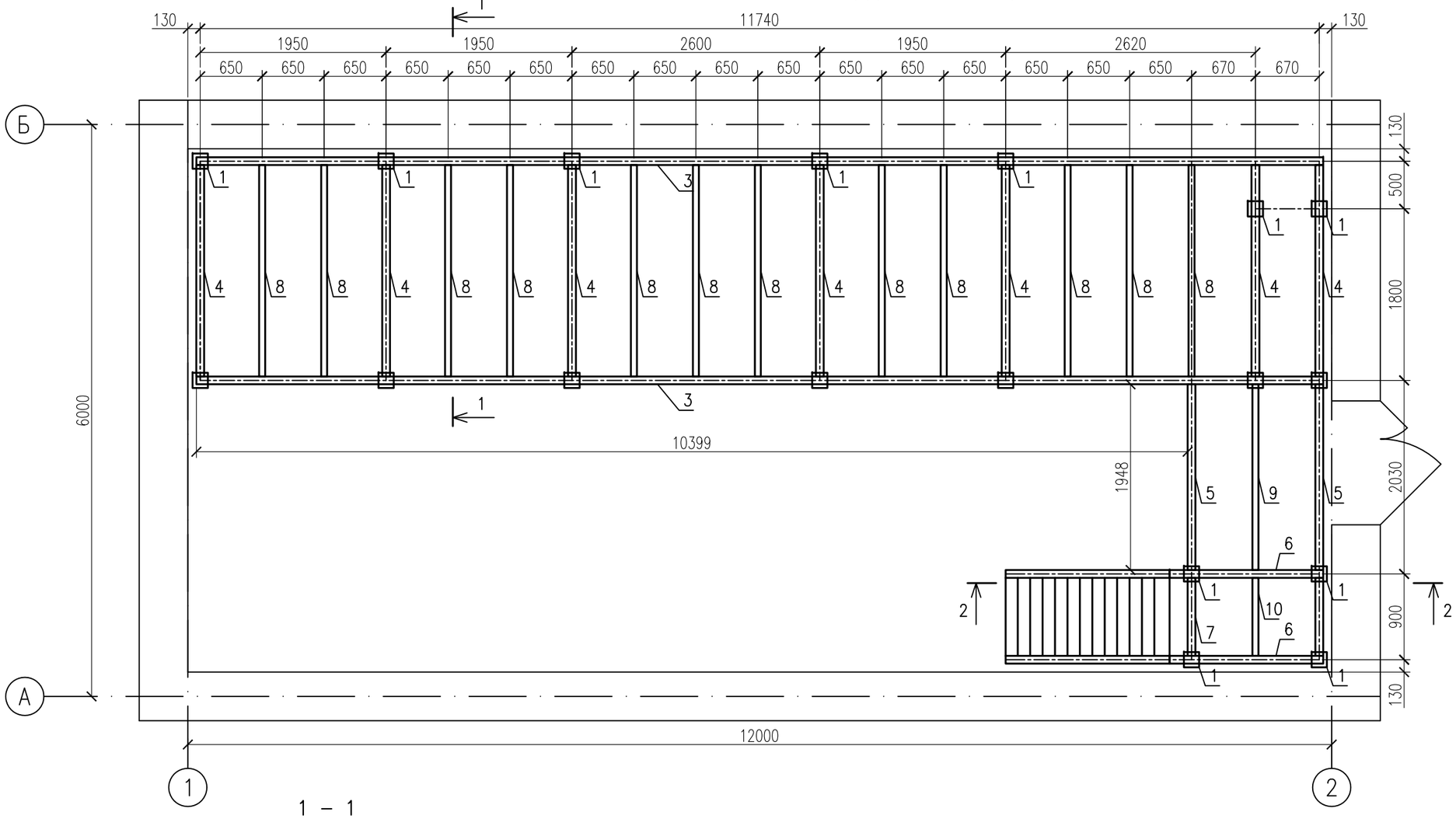

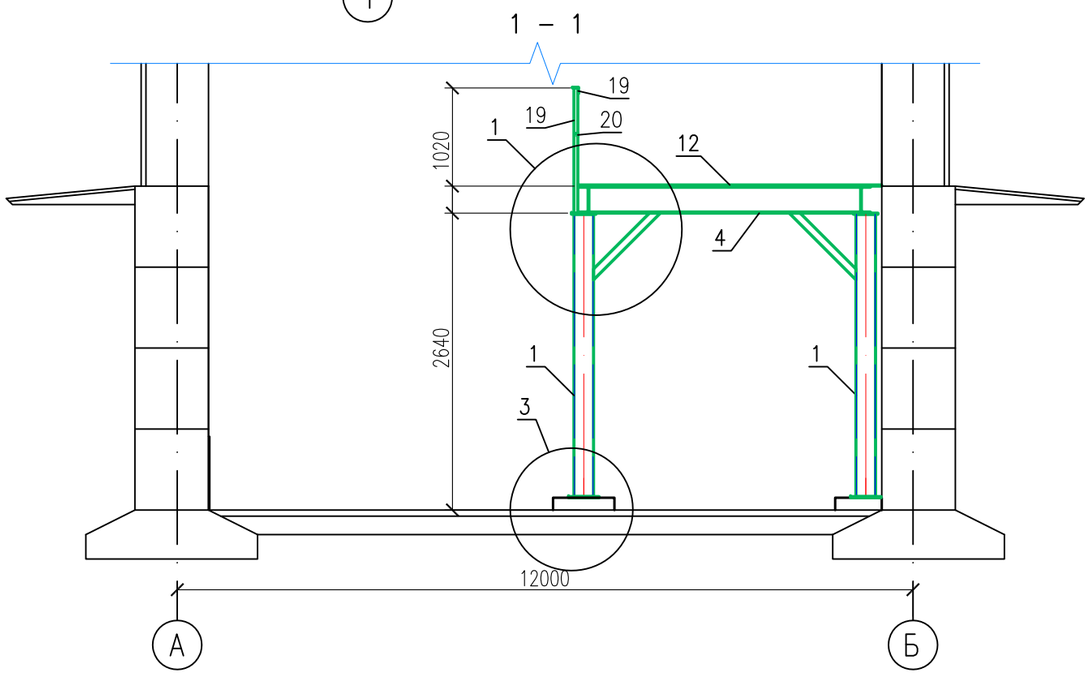

ПРИМЕЧАНИЯ

1 СВАРКУ ПРОИЗВОДИТЬ НЕПРЕРЫВНЫМ ШВОМ ПО КОНТУРУ ПРИЛЕГАНИЯ ДЕТАЛЕЙ.

2 СВАРНЫЕ ШВЫ ПО ГОСТ 5264–80, КАТЕТ ШВА РАВЕН НАИМЕНЬШЕЙ ТОЛЩИНЕ СВАРИВАЕМЫХ ДЕТАЛЕЙ. ЭЛЕКТРОДЫ ТИПА Э42 ПО ГОСТ 9467–75.

3 МЕТАЛЛИЧЕСКИЕ ЭЛЕМЕНТЫ ПОКРЫТЬ ЭМАЛЬЮ ПФ 115 ГОСТ 6465–76 В ДВА СЛОЯ ПО ГРУНТОВКЕ ПФ 0142.

3 РАЗРЕЗ 2–2 СМОТРЕТЬ ЛИСТ 11.

ИЗМ.	КОЛ.УЧ.	ЛИСТ	N°ДОК.	ПОДП.	ДАТА
РАЗРАБОТАЛ		КАЖМУХАНОВ			12.20
Н. КОНТР.		ИСКЕНДИРОВА			12.20
ГИП		ШИДАЕВА			12.20

20.030–НРС–3–АС

РЕКОНСТРУКЦИЯ ВОДОПРОВОДА С.ЧАПАЕВО АКЖАИКСКОГО РАЙОНА ЗКО

НАСОСНАЯ СТАНЦИЯ 2–ГО ПОДЬЕМА

СТАДИЯ	ЛИСТ	ЛИСТОВ
РП	10	

ПЛОЩАДКА С ЛЕСТНИЦЕЙ.

ТОО "УРАЛВОДПРОЕКТ" Г. УРАЛЬСК

ВЗАМ. ИНВ. N° | ПОДП. И ДАТА | ИНВ. N° ПОДЛ.

ФОРМАТ А3

2 – 2

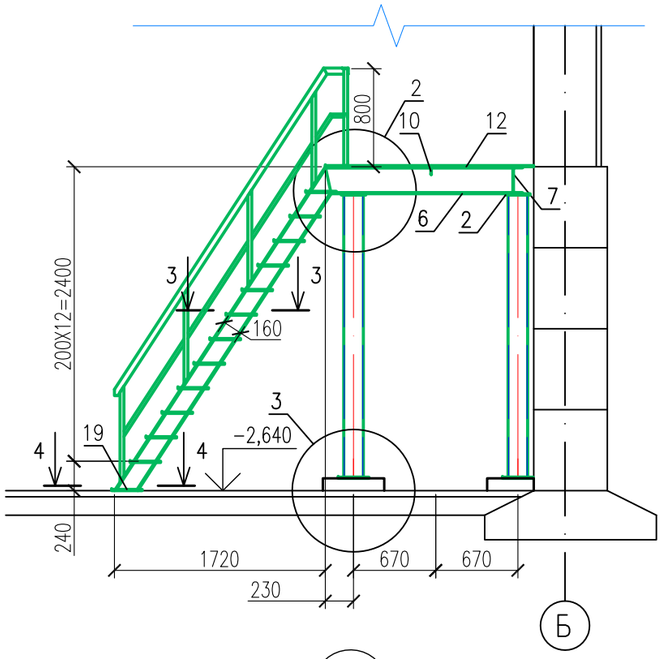

1

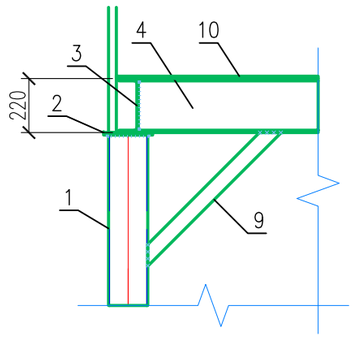

2

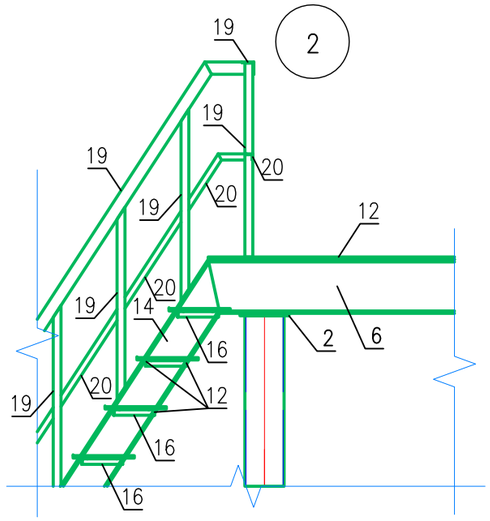

3 – 3

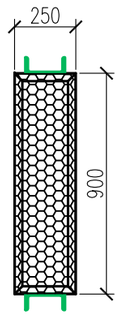

4 – 4

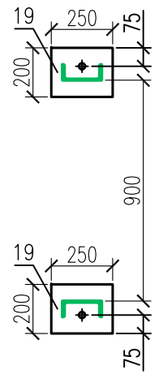

3

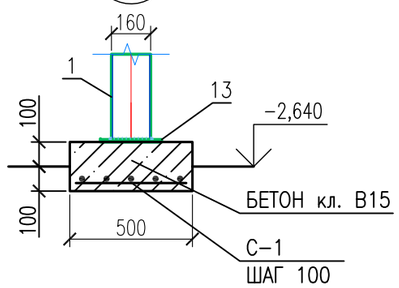

ПРИМЕЧАНИЯ

1 1. ДАННЫЙ ЛИСТ ЧИТАТЬ С ЛИСТОМ 10.

СПЕЦИФИКАЦИЯ

ПОЗ.	ОБОЗНАЧЕНИЕ	НАИМЕНОВАНИЕ	КОЛ.	МАССА ЕД. КГ	ПРИМЕЧА-НИЕ
		ПЛОЩАДКА			
1	ГОСТ 30245–2012	Гн.□ 160x4 L=2300мм ШТ.	16	44,32	
2	ГОСТ 19904–90	–200x200x10 ШТ.	16	3,14	
3	ГОСТ 8240–97	ШВЕЛЛЕР N22 L=11900мм ШТ.	2	250,0	
4	ГОСТ 8240–97	ШВЕЛЛЕР N22 L=2220мм ШТ.	7	46,62	
5	ГОСТ 8240–97	ШВЕЛЛЕР N22 L=1950мм ШТ.	2	40,95	
6	ГОСТ 8240–97	ШВЕЛЛЕР N22 L=1610мм ШТ.	2	33,81	
7	ГОСТ 8240–97	ШВЕЛЛЕР N22 L=820мм ШТ.	2	17,22	
8	ГОСТ 8509–93	L 63x5 L=2300мм ШТ.	12	11,06	
9	ГОСТ 8509–93	L 63x5 L=1950мм ШТ.	1	9,38	
10	ГОСТ 8509–93	L 63x5 L=820мм ШТ.	1	3,94	
11	ГОСТ 8509–93	L 63x5 L=770мм ШТ.	16	3,70	
12	ГОСТ 8568–77	РИФЛЕННАЯ СТАЛЬ t=6мм $м^2$	29,0	50,1	
13	ГОСТ 19904–90	–250x250x10 ШТ.	16	4,91	
С–1	ГОСТ 34028–2016	ПРУТОК МД–12Х11700–ОМ1–ОВ2–А400 ГОСТ 34028–2016 L=450 ШТ.	160	0,4	
		ЛЕСТНИЦА			
14	ГОСТ 8240–97	ШВЕЛЛЕР N16 L=3150мм ШТ.	2	44,73	
15	ГОСТ 8510–86*	L 50x32x3 L=900мм ШТ.	24	1,71	
16	ГОСТ 8510–86*	L 50x32x3 L=250мм ШТ.	24	0,48	
17	ГОСТ 8568–77	–250x5 L=900мм ШТ.	12	9,4	
18	ГОСТ 19904–90	–250x200x10 ШТ.	2	3,93	
		ПЕРИЛА			
19	ГОСТ 8510–86*	L 50x32x3 М	48,6	92,34	
20	ГОСТ 8510–86*	L 25x16x3 М	19	17,29	

ИЗМ.	КОЛ.УЧ.	ЛИСТ	N°ДОК.	ПОДП.	ДАТА
РАЗРАБОТАЛ		КАЖМУХАНОВ			12.20
Н. КОНТР.		ИСКЕНДИРОВА			12.20
ГИП		ШИДАЕВА			12.20

20.030–НРС–3–АС

РЕКОНСТРУКЦИЯ ВОДОПРОВОДА С.ЧАПАЕВО АКЖАИКСКОГО РАЙОНА ЗКО

НАСОСНАЯ СТАНЦИЯ 2–ГО ПОДЬЕМА

СТАДИЯ	ЛИСТ	ЛИСТОВ
РП	11	

СПЕЦИФИКАЦИЯ

ТОО "УРАЛВОДПРОЕКТ" Г. УРАЛЬСК

ВЗАМ. ИНВ. N° | ПОДП. И ДАТА | ИНВ. N° ПОДЛ.

ФОРМАТ А3

ВЕДОМОСТЬ ОБЪЕМОВ РАБОТ

N П/П	НАИМЕНОВАНИЕ РАБОТ	ЕД. ИЗМ.	КОЛ.	ПРИМЕЧ.
	ФУНДАМЕНТЫ			
1	ДЕМОНТАЖ СУЩЕСТВУЮЩИХ ФУНДАМЕНТОВ ПОД ОБОРУДОВАНИЕ	$м^3$	1,6	
2	УСТРОЙСТВО ОСНОВАНИЯ ПОД ПРОЕКТИРУЕМЫЙ ФУНДАМЕНТ ПОД ОДВ	$м^3$	0,05	
	ИЗ ПГС ТОЛЩ.10СМ			
3	УСТРОЙСТВО МОНОЛИТНОГО ФУНДАМЕНТА ПОД ОДВ ИЗ БЕТОНА С12/15	$м^3$	0,18	
	ПЛОЩАДКА			
4	ДЕМОНТАЖ СУЩЕСТВУЮЩИХ ПЕРИЛ	КГ	93,00	
5	ДЕМОНТАЖ СУЩЕСТВУЮЩИХ СТОЕК ПЛОЩАДКИ	КГ	364,00	
6	ДЕМОНТАЖ СУЩЕСТВУЮЩЕЙ ЖЕЛЕЗОБЕТОННОЙ ПЛОЩАДКИ	$м^3$	7,5	
	ОТМОСТКА			
7	ДЕМОНТАЖ СУЩЕСТВУЮЩЕЙ БЕТОННОЙ ОТМОСТКИ	$м^3$	6,0	
8	УСТРОЙСТВО БЕТОННОЙ ОТМОСТКИ В12,5	$м^3$	6,5	
9	ОБВОДКА ОТМОСТКИ БОРТОВЫМ КАМНЕМ БР 100.20.8	ШТ	47	
10	УСТРОЙСТВО ПЕСЧАНО-ГРАВИЙНОЙ ПОДГОТОВКИ	$м^3$	5,4	
	ДРЕНАЖНЫЙ ПРИЯМОК			
11	ВЫЕМКА ГРУНТА ПОД ПРИЯМОК	$м^3$	1,0	
12	УСТРОЙСТВО Ж/БЕТОННОГО ПРИЯМКА ИЗ БЕТОНА В10	$м^3$	0,8	
13	СЕТКА ИЗ АРМАТУРЫ ø12А III		19,54	
	ОТДЕЛОЧНЫЕ РАБОТЫ			
14	ОЧИСТКА СТЕН ОТ СТАРОЙ ПОБЕЛКИ И ШТУКАТУРКИ	$м^2$	197,0	
15	ОЧИСТКА ПОТОЛКА ОТ СТАРОЙ ПОБЕЛКИ	$м^2$	65,90	
	УСТРОЙСТВО КРЕПЛЕНИЯ ЩИТА ПЕРЕКРЫТИЯ ДЕЖУРНОЙ КОМНАТЫ			
16	АНКЕРНЫЙ БОЛТ Ø=8ММ С РЕЗБОЙ М8. L=250ММ.	ШТ	8	
17	ГАЙКА М8	ШТ	8	
18	ШАЙБА ДИАМ. 8ММ	ШТ	8	

ВЕДОМОСТЬ ОБЪЕМОВ РАБОТ

N П/П	НАИМЕНОВАНИЕ РАБОТ	ЕД. ИЗМ.	КОЛ.	ПРИМЕЧ.
	ПРОЧИЕ РАБОТЫ			
19	УСТРОЙСТВО ВИТРАЖЕЙ ИЗ АЛЮМИНИЕВЫХ ПРОФИЛЕЙ	$м^2$	12,5	
	В Т.Ч. СТЕКЛОПАКЕТ ОДНОКАМЕРНЫЙ	$м^2$	2,46	
	ДВЕРЬ ГЛУХАЯ ИЗ АЛЮМИНИЕВЫХ ПРОФИЛЕЙ	ШТ/$м^2$	1/1,68	
19	УСТРОЙСТВО ОТВЕРСТИЙ В ФУНДАМЕНТЕ ПОД ТЕХНОЛОГИЧЕСКИЕ	$м^3$	1,7	СМ. МАРКУ ТХ
	ТРУБОПРОВОДЫ Ø300 4ШТ.			
20	ДЕМОНТАЖ СУЩЕСТВУЮЩИХ ДЕРЕВЯННЫХ ПЕРЕГОРОДОК	$м^2$	12,5	
21	ДЕМОНТАЖ СУЩЕСТВУЮЩИХ ДЕРЕВЯННЫХ ОКОН	$м^2$	7,8	
22	УСТРОЙСТВО БОРТИКА ПО ПЕРИМЕТРУ ПРИМЫКАНИЯ ПОЛА К СТЕНАМ	$м^2$	21,0	
	ИЗ КЕРАМИЧЕСКОЙ ПЛИТКИ НА КЛЕЮ ВЫСАТОЙ 0,6М.			

ВЗАМ. ИНВ. N°

ПОДП. И ДАТА

ИНВ. N° ПОДЛ.

ИЗМ.	КОЛ.УЧ.	ЛИСТ	N°ДОК.	ПОДП.	ДАТА
РАЗРАБОТАЛ		КАЖМУХАНОВ			12.20
Н. КОНТР.		ИСКЕНДИРОВА			12.20
ГИП		ШИДАЕВА			12.20

20.030-НРС-3-АС

РЕКОНСТРУКЦИЯ ВОДОПРОВОДА С.ЧАПАЕВО АКЖАИКСКОГО РАЙОНА ЗКО

НАСОСНАЯ СТАНЦИЯ 2-ГО ПОДЪЕМА

СТАДИЯ	ЛИСТ	ЛИСТОВ
РП	12	

ВЕДОМОСТЬ ОБЪЕМОВ РАБОТ.

URALVODPROEKT

ТОО "УРАЛВОДПРОЕКТ" Г. УРАЛЬСК

ФОРМАТ А3