ТОО «УРАЛВОДПРОЕКТ»

Реконструкция водопровода в с. Чапаево Акжаикского района ЗКО

Рабочий проект

Площадка напорно-регулирующих сооружений

20.030-НРС

Том 3

Согласовано:

Разработал		
Проверил		
Норм.контр		

Взам. инв. №

Подп. и дата

Инв. № подл.

Главный инженер проекта **И.Г. Шидаева**

2021 г.

СОСТАВ ПРОЕКТА

Номер тома	Обозначение	Наименование
Том 1	Пояснительная записка	20,030 - ПЗ
Том 2	Головной водозабор и подводящий водовод	20.030 – ГВ
Том 3	Площадка напорно-регулирующих сооружений	20.030 – НРС
Том 4	Поселковая водопроводная сеть	20.030 – ПС
Том 5	Электроснабжение	20.030 - ЭС
Том 6	Сводный сметный расчет	20.030 - ССР
Том 6.1	Объектные и локальные сметы по водоснабжению	20.030 – ОС
Том 6.2	Объектные и локальные сметы по электроснабжению	20.030 – ОС
Том 7	Охрана окружающей среды	20.030 – ООС
Том 8	Проект организации строительства	20.030-ПОС
	Материалы, хранящиеся в архиве института	
Том 9	Топографо-геодезические материалы	20.030 - ТГИ
Том 10	Инженерно-геологические изыскания	20.030 - ИГИ

Согласовано:

Разработал

Проверил

Норм.контр

Взам. инв. №

Подп. и дата

Инв. № подл.

Изм.	Кол.уч	Лист	№ док.	Подп.	Дата	20.030-НРС		
ГИП		Шидаева И.				Пояснительная записка	Стадия: РП	Лист: 2 / Листов: 44
Норм.конт		Искендирова					ТОО «Уралводпроект» г. Уральск	

В составлении проекта принимали участие:		
ГИП		И.Г. Шидаева
Инженер I категории		А.Г. Поддубный
Инженер		С.Е. Кажымуханов
Группа электроэнергетики		
Инженер-электрик		Г.Г. Кенжегалиев
Сметная группа:		
Ведущий инженер		З.М. Прилепина
Инженер		Н.Д. Мухамбеткалиева
Отдел ООС		
Нач. отдела		А.Ж. Габдуллина
Инженер-эколог		А.А. Арман

СИТУАЦИОННЫЙ ПЛАН

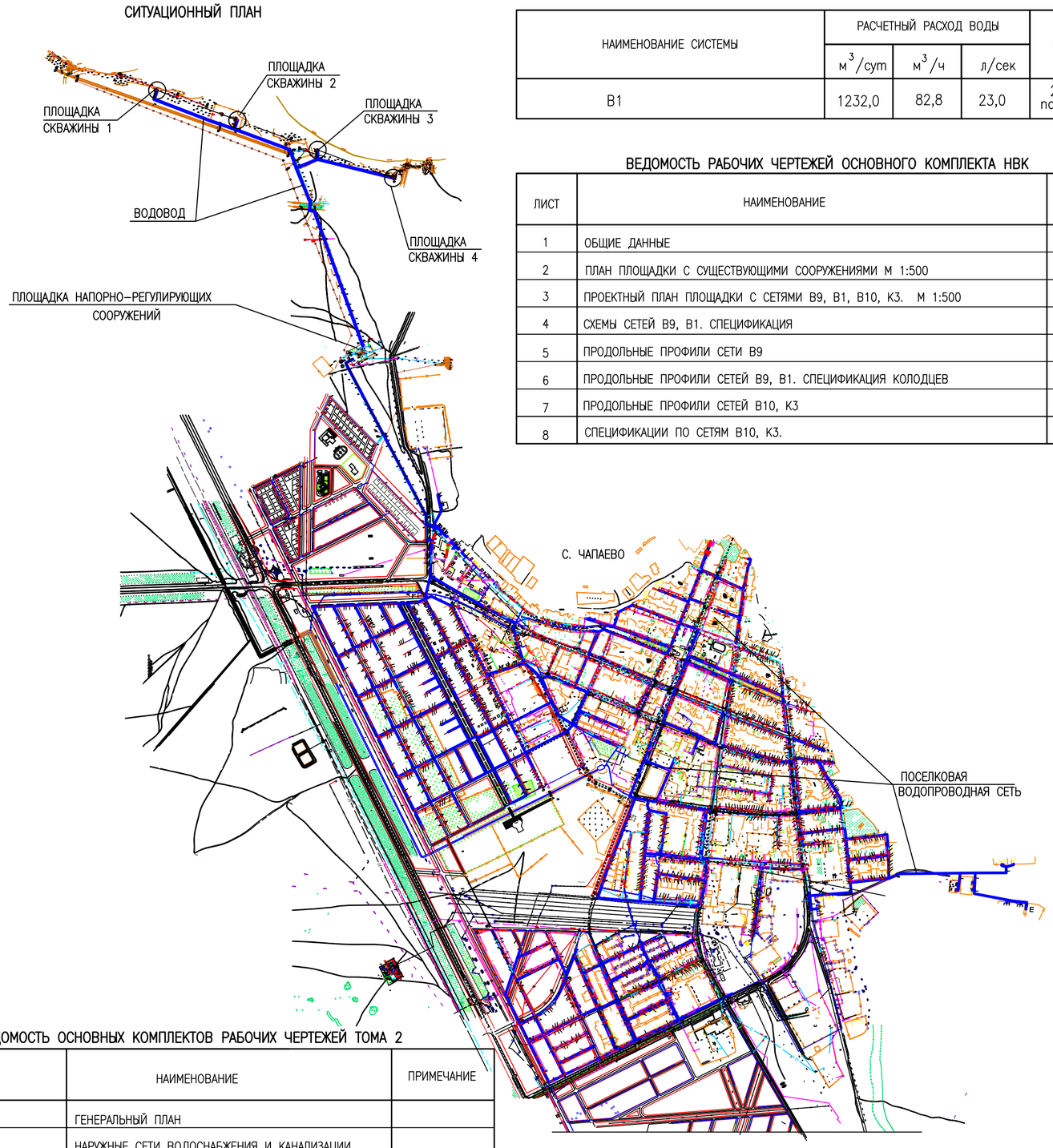

ОСНОВНЫЕ ПОКАЗАТЕЛИ ПО СИСТЕМЕ ВОДОСНАБЖЕНИЯ

НАИМЕНОВАНИЕ СИСТЕМЫ	РАСЧЕТНЫЙ РАСХОД ВОДЫ			ПРИМЕЧАНИЕ
	$м^3$/сут	$м^3$/ч	л/сек	
В1	1232,0	82,8	23,0	20 л/сек на пожаротушение

ВЕДОМОСТЬ РАБОЧИХ ЧЕРТЕЖЕЙ ОСНОВНОГО КОМПЛЕКТА НВК

ЛИСТ	НАИМЕНОВАНИЕ	ПРИМЕЧАНИЕ
1	ОБЩИЕ ДАННЫЕ	
2	ПЛАН ПЛОЩАДКИ С СУЩЕСТВУЮЩИМИ СООРУЖЕНИЯМИ М 1:500	
3	ПРОЕКТНЫЙ ПЛАН ПЛОЩАДКИ С СЕТЯМИ В9, В1, В10, К3. М 1:500	
4	СХЕМЫ СЕТЕЙ В9, В1. СПЕЦИФИКАЦИЯ	
5	ПРОДОЛЬНЫЕ ПРОФИЛИ СЕТИ В9	
6	ПРОДОЛЬНЫЕ ПРОФИЛИ СЕТЕЙ В9, В1. СПЕЦИФИКАЦИЯ КОЛОДЦЕВ	
7	ПРОДОЛЬНЫЕ ПРОФИЛИ СЕТЕЙ В10, К3	
8	СПЕЦИФИКАЦИИ ПО СЕТЯМ В10, К3.	

ВЕДОМОСТЬ ОСНОВНЫХ КОМПЛЕКТОВ РАБОЧИХ ЧЕРТЕЖЕЙ ТОМА 2

МАРКА	НАИМЕНОВАНИЕ	ПРИМЕЧАНИЕ
ГП	ГЕНЕРАЛЬНЫЙ ПЛАН	
НВК	НАРУЖНЫЕ СЕТИ ВОДОСНАБЖЕНИЯ И КАНАЛИЗАЦИИ	

ВЕДОМОСТЬ ССЫЛОЧНЫХ И ПРИЛАГАЕМЫХ ДОКУМЕНТОВ

ОБОЗНАЧЕНИЕ	НАИМЕНОВАНИЕ	ПРИМЕЧАНИЕ
	ССЫЛОЧНЫЕ ДОКУМЕНТЫ	
СНиП РК 4.01-02-2009	ВОДОСНАБЖЕНИЕ. НАРУЖНЫЕ СЕТИ И СООРУЖЕНИЯ	
СН РК 4.01-03-2011	ВОДООТВЕДЕНИЕ. НАРУЖНЫЕ СЕТИ И СООРУЖЕНИЯ	
СН РК 4.01-03-2013	НАРУЖНЫЕ СЕТИ И СООРУЖЕНИЯ ВОДОСНАБЖЕНИЯ	
СП РК 4.01-103-2013	И КАНАЛИЗАЦИИ	
СН РК 4.01-05-2002	ИНСТРУКЦИЯ ПО ПРОЕКТИРОВАНИЮ И МОНТАЖУ СЕТЕЙ	
	ВОДОСНАБЖЕНИЯ И КАНАЛИЗАЦИИ ИЗ ПЛАСТМАССОВЫХ ТРУБ	
ГОСТ 18599-2001	ТРУБЫ НАПОРНЫЕ ИЗ ПОЛИЭТИЛЕНА. ТЕХНИЧЕСКИЕ УСЛОВИЯ	
ГОСТ 10704-91	ТРУБЫ СТАЛЬНЫЕ ЭЛЕКТРОСВАРНЫЕ ПРЯМОШОВНЫЕ	
	СОРТАМЕНТ	
СЕРИЯ 4.901-8 В.1	ТРУБОПРОВОДНАЯ АРМАТУРА	
ТП 901-09-11.84	КОЛОДЦЫ ВОДОПРОВОДНЫЕ	
ТП 902-09-22.84	КОЛОДЦЫ КАНАЛИЗАЦИОННЫЕ	
	ПРИЛАГАЕМЫЕ ДОКУМЕНТЫ	
20.030-НРС-1, 1А	РЕЗЕРВУАР ДЛЯ ВОДЫ ЕМК. 500 И 1000 $м^3$	
	(РЕКОНСТРУКЦИЯ)	
20.030-НРС-2	РЕЗЕРВУАР ДЛЯ ВОДЫ ЕМК. 1000 $м^3$	
	КЛИМАТИЧЕСКИХ ПОДРАЙОНОВ С ОБЫЧНЫМИ	
	ГЕОЛОГИЧЕСКИМИ УСЛОВИЯМИ	
	АЛЬБОМ I ПОЯСНИТЕЛЬНАЯ ЗАПИСКА (ПЗ)	
	ТЕХНОЛОГИЧЕСКИЕ РЕШЕНИЯ (ТХ)	
	АРХИТЕКТУРНО-СТРОИТЕЛЬНОЕ РЕШЕНИЕ (АС)	
20.030-НРС-1, 1А, 2-УФП	УПРОЩЕННЫЙ ФИЛЬТР-ПОГЛОТИТЕЛЬ.	
20.030-НРС-3	НАСОСНАЯ СТАНЦИЯ 2-ГО ПОДЪЕМА. АЛЬБОМ.	
20.030-НРС-НВК	КЛАПАН-ЗАХЛОПКА.	
20.030-НРС-8	УБОРНАЯ НА ОДНО ОЧКО	
20.030-НРС-НВК.СО	СПЕЦИФИКАЦИИ ОБОРУДОВАНИЯ, ИЗДЕЛИЙ И МАТЕРИАЛОВ	3 ЛИСТА
	МАРКИ НВК	

ОБЩИЕ УКАЗАНИЯ

1 ЧЕРТЕЖИ РАЗРАБОТАНЫ НА ОСНОВАНИИ ТЕХНИЧЕСКОГО ЗАДАНИЯ НА ПРОЕКТИРОВАНИЕ, ИНЖЕНЕРНО-ГЕОЛОГИЧЕСКОГО ОТЧЕТА, НА ТОПОСЪЕМКЕ, ВЫПОЛНЕННОЙ В 2020 Г. ТОО "УРАЛВОДПРОЕКТ", В СООТВЕТСТВИИ СО СНиП РК 4.01-02-2009 "ВОДОСНАБЖЕНИЕ. НАРУЖНЫЕ СЕТИ И СООРУЖЕНИЯ",

2 ГРУНТЫ НА ПЛОЩАДКЕ СТРОИТЕЛЬСТВА СУПЕСИ ПРОСАДОЧНЫЕ I ТИПА.

3 ВСЕ БЕТОННЫЕ РАБОТЫ ВЫПОЛНЯТЬ НА СУЛЬФАТОСТОЙКОМ ЦЕМЕНТЕ. ЖЕЛЕЗОБЕТОННЫЕ ИЗДЕЛИЯ ВЫПОЛНЯТЬ ИЗ БЕТОНА МАРКИ W_6 И ИЗОЛИРОВАТЬ. ПРЕДУСМОТРЕТЬ АНТИКОРРОЗИЙНУЮ ЗАЩИТУ СТАЛЬНЫХ КОНСТРУКЦИЙ.

4 НАРУЖНЫЕ СЕТИ ВОДОПРОВОДА ЗАПРОЕКТИРПОВАНЫ ИЗ СТАЛЬНЫХ ТРУБ ПО ГОСТ 10704-91, И ПОЛИЭТИЛЕНОВЫХ ТРУБ ПО ГОСТ 18599-2001.

5 ВЫПОЛНЯЮТСЯ АКТЫ ОСВИДЕТЕЛЬСТВОВАНИЯ СКРЫТЫХ РАБОТ НА СЛЕДУЮЩИЕ ВИДЫ РАБОТ: ПОДГОТОВКА ОСНОВАНИЯ ПОД ТРУБОПРОВОД, УСТРОЙСТВО КОЛОДЦЕВ, ГЕРМЕТИЗАЦИЯ МЕСТ ПРОХОДА ТРУБОПРОВОДОВ ЧЕРЕЗ СТЕНКИ КОЛОДЦЕВ, УСТРОЙСТВО ФУТЛЯРОВ, ЗАСЫПКА ТРУБОПРОВОДОВ.

6 ПРОИЗВОДСТВО И ПРИЕМКУ РАБОТ ВЫПОЛНЯТЬ В СООТВЕТСТВИИ С СП РК 4.01-103-2013.

СОГЛАСОВАНО

ИНЖ. АС	ПОДУБНЫЙ	12.20
ИНЖ. ЭМ	КЕНЖЕГАЛИЕВ	12.20
ИНЖ. НВ	ШИДАЕВА	12.20

Взам. инв.N

Подпись и дата

Инв. N подл.

НАСТОЯЩИЙ ПРОЕКТ СООТВЕТСТВУЕТ ТРЕБОВАНИЯМ ЭКОЛОГИЧЕСКИХ, САНИТАРНО-ГИГИЕНИЧЕСКИХ, ПРОТИВОПОЖАРНЫХ И ДРУГИХ НОРМ, ДЕЙСТВУЮЩИХ НА ТЕРРИТОРИИ РЕСПУБЛИКИ КАЗАХСТАН И ОБЕСПЕЧИВАЕТ БЕЗОПАСНУЮ ДЛЯ ЖИЗНИ И ЗДОРОВЬЯ ЛЮДЕЙ ЭКСПЛУАТАЦИЮ ОБЪЕКТА.

ГЛАВНЫЙ ИНЖЕНЕР ПРОЕКТА ШИДАЕВА И.Г.

ИЗМ.	КОЛ.УЧ.	ЛИСТ	N ДОК.	ПОДП.	ДАТА
ИСПОЛНИТ.		ШИДАЕВА			06.19
Н. КОНТРОЛЬ		ИСКЕНДИРОВА			06.19
ГИП		ШИДАЕВА			06.19

20.030-НРС-НВК

РЕКОНСТРУКЦИЯ ВОДОПРОВОДА В С. ЧАПАЕВО АКЖАИКСКОГО РАЙОНА ЗКО

ПЛОЩАДКА НАПОРНО-РЕГУЛИРУЮЩИХ СООРУЖЕНИЙ

СТАДИЯ	ЛИСТ	ЛИСТОВ
РП	1	8

ОБЩИЕ ДАННЫЕ

ТОО "Уралводпроект" г.Уральск

ФОРМАТ А2

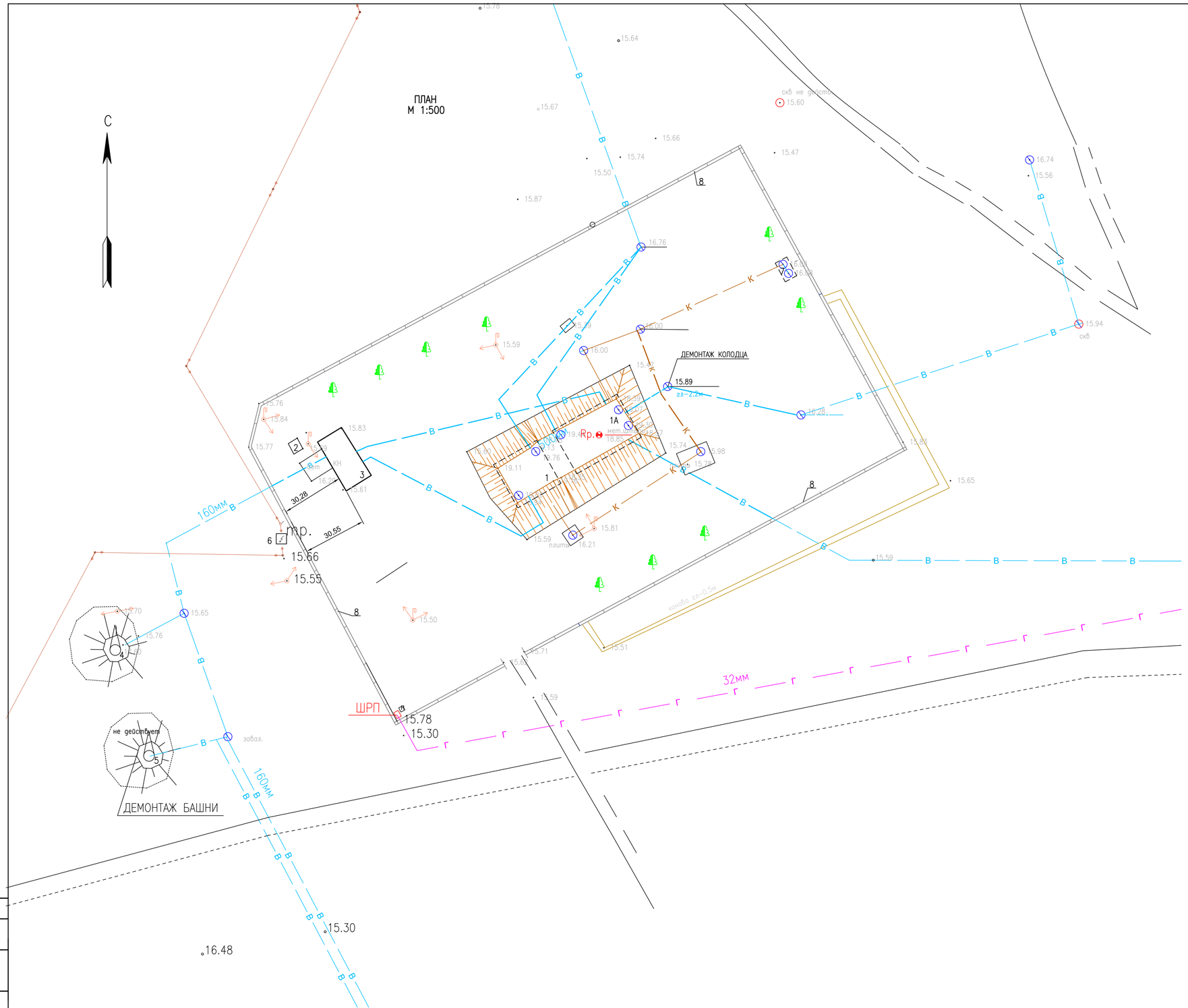

ЭКСПЛИКАЦИЯ СУЩЕСТВУЮЩИХ ЗДАНИЙ И СООРУЖЕНИЙ

№ ПО ПЛАНУ	НАИМЕНОВАНИЕ ЗДАНИЙ И СООРУЖЕНИЙ	ПРИМЕЧАНИЕ
1	РЕЗЕРВУАРЫ ЧИСТОЙ ВОДЫ ЕМК. 500 $м^3$	
1А	РЕЗЕРВУАРЫ ЧИСТОЙ ВОДЫ ЕМК. 1000 $м^3$	
2	ДИЗЕЛЬНАЯ ЭЛЕКТРОСТАНЦИЯ	ВРЕМЕННОЕ ХРАНЕНИЕ
3	НАСОСНАЯ СТАНЦИЯ 2-ГО ПОДЪЕМА	
4	ВОДОНАПОРНАЯ БАШНЯ ЕМК. 50 $м^3$	
5	ВОДОНАПОРНАЯ БАШНЯ ЕМК. 50 $м^3$	РАЗРУШЕНА
6	ТРАНСФОРМАТОРНАЯ ПОДСТАНЦИЯ	
7	ВЫГРЕБ	
8	ЖЕЛЕЗОБЕТОННОЕ ОГРАЖДЕНИЕ	

ВЕДОМОСТЬ ОБЪЕМОВ РАБОТ ПО ДЕМОНТАЖУ

ПОЗ.	НАИМЕНОВАНИЕ РАБОТ	ЕДИН. ИЗМ.	КОЛ-ВО	ПРИМЕНЕНИЕ
1	ДЕМОНАЖ ВОДОНАПОРНОЙ БАШНИ V=50$м^3$ H=18М:	ШТ	1	
	А) КОНСТРУКЦИЙ СТАЛЬНЫХ	Т	6,8	
	Б) КОНСТРУКЦИЙ БЕТОННЫХ И ЖЕЛЕЗОБЕТОННЫХ	$м^3$	20,0	
2	ДЕМОНАЖ ВОДОПРОВОДНЫХ КОЛОДЦЕВ	ШТ/$м^3$	1/1,8	
3	ДЕМОНАЖ ЗАДВИЖКИ Д 150	ШТ	1	
4	ДЕМОНАЖ ЗАДВИЖКИ Д 100	ШТ	1	
5	ДЕМОНАЖ ТРУБ ВОДОПРОВОДА ПЭ Д 90	М	300	
6	ДЕМОНАЖ ТРУБ ВОДОПРОВОДА ПЭ Д 160	М	20	
7	ДЕМОНАЖ ТРУБ КАНАЛИЗАЦИИ ПЭ Д 90	М	33	

УСЛОВНЫЕ ОБОЗНАЧЕНИЯ:

- В — ВОДОПРОВОД СУЩЕСТВУЮЩИЙ
- В — ВОДОПРОВОД СУЩЕСТВУЮЩИЙ, ПОДЛЕЖАЩИЙ ДЕМОНТАЖУ
- К — КАНАЛИЗАЦИЯ ПРОИЗВОДСТВЕННАЯ СУЩЕСТВУЮЩАЯ
- К — КАНАЛИЗАЦИЯ ПРОИЗВОДСТВЕННАЯ СУЩЕСТВУЮЩАЯ, ПОДЛЕЖАЩАЯ ДЕМОНТАЖУ
- КОЛОДЦЫ СУЩЕСТВУЮЩИЕ
- Г — ГАЗОПРОВОД СУЩЕСТВУЮЩИЙ

ИЗМ.	КОЛ.УЧ	ЛИСТ	N ДОК.	ПОДП.	ДАТА
РАЗРАБ.		ШИДАЕВА			12.20
Н. КОНТР.		ИСКЕНДИРОВА			12.20
ГИП		ШИДАЕВА			12.20

20.030-НРС-НВК

РЕКОНСТРУКЦИЯ ВОДОПРОВОДА В С. ЧАПАЕВО АКЖАИКСКОГО РАЙОНА ЗКО

ПЛОЩАДКА НАПОРНО-РЕГУЛИРУЮЩИХ СООРУЖЕНИЙ

СТАДИЯ	ЛИСТ	ЛИСТОВ
РП	2	

ПЛАН ПЛОЩАДКИ С СУЩЕСТВУЮЩИМИ СООРУЖЕНИЯМИ М 1:500

ТОО "Уралводпроект" г.Уральск

Взам. инв.N | Подпись и дата | Инв. N подл.

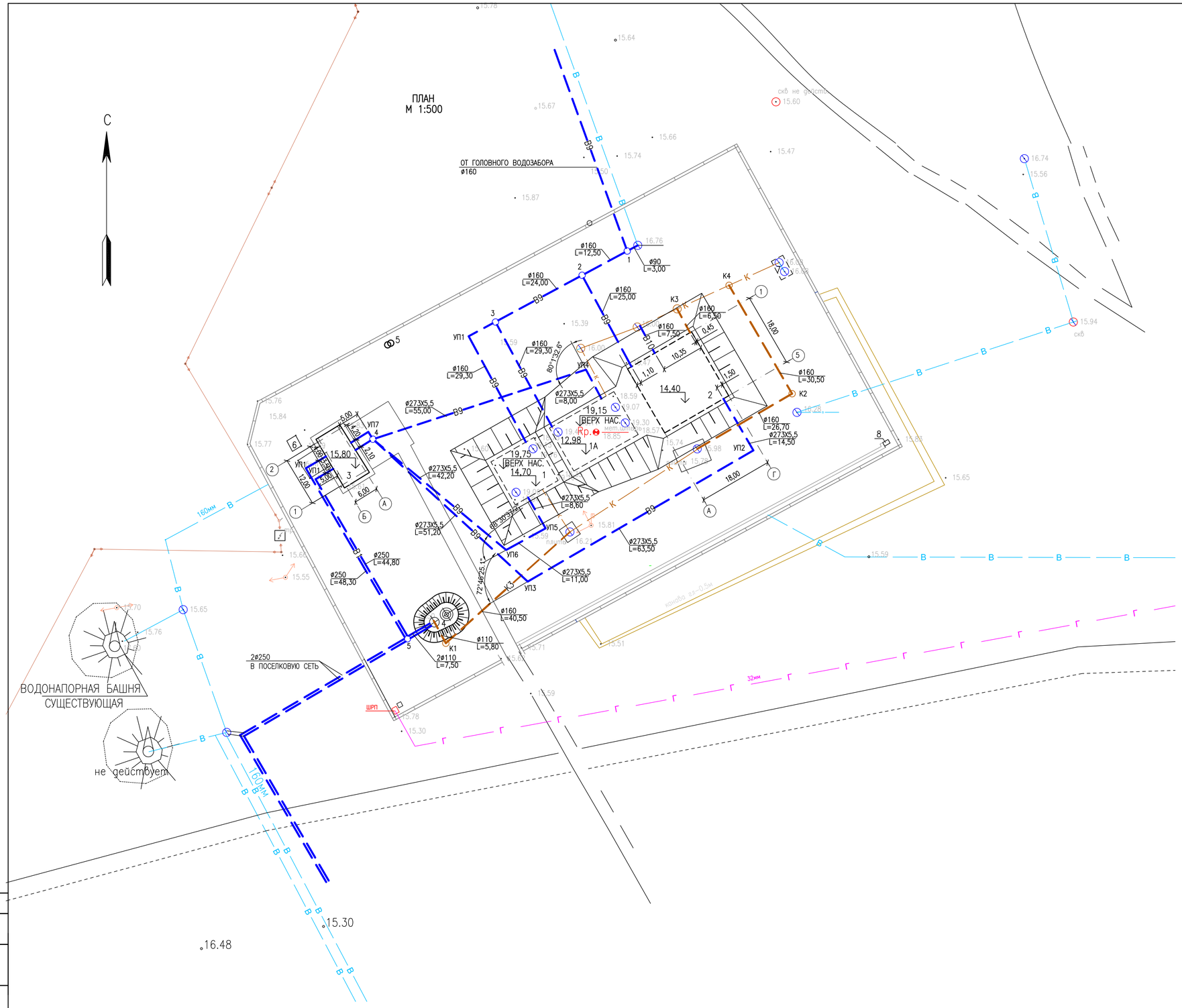

ЭКСПЛИКАЦИЯ ЗДАНИЙ И СООРУЖЕНИЙ

№ ПО ПЛАНУ	НАИМЕНОВАНИЕ ЗДАНИЙ И СООРУЖЕНИЙ	ПРИМЕЧАНИЕ
1	РЕЗЕРВУАРЫ ЧИСТОЙ ВОДЫ ЕМК. 500 $м^3$	СУЩЕСТВУЮЩИЙ
1А	РЕЗЕРВУАРЫ ЧИСТОЙ ВОДЫ ЕМК. 1000 $м^3$	СУЩЕСТВУЮЩИЙ
2	РЕЗЕРВУАРЫ ЧИСТОЙ ВОДЫ ЕМК. 1000 $м^3$	ПРОЕКТИРУЕМЫЙ
3	НАСОСНАЯ СТАНЦИЯ 2-ГО ПОДЪЕМА	СУЩЕСТВУЮЩАЯ
4	ВОДОНАПОРНАЯ БАШНЯ ЕМК. 50 $м^3$	ПРОЕКТИРУЕМАЯ
5	ТРАНСФОРМАТОРНАЯ ПОДСТАНЦИЯ	ПРОЕКТИРУЕМАЯ
6	ДИЗЕЛЬНАЯ ЭЛЕКТРОСТАНЦИЯ	ПРОЕКТИРУЕМАЯ
7	ВЫГРЕБ	СУЩЕСТВУЮЩИЙ
8	УБОРНАЯ НА ОДНО ОЧКО	

УСЛОВНЫЕ ОБОЗНАЧЕНИЯ:

- В — ВОДОПРОВОД СУЩЕСТВУЮЩИЙ
- В9 — ВОДОПРОВОД ПОДЗЕМНОЙ ВОДЫ ПРОЕКТИРУЕМЫЙ
- В1 — ВОДОПРОВОД ХОЗЯЙСТВЕННО-ПИТЬЕВОЙ ПРОЕКТИРУЕМЫЙ
- К — КАНАЛИЗАЦИЯ ПРОИЗВОДСТВЕННАЯ СУЩЕСТВУЮЩАЯ
- К3 — КАНАЛИЗАЦИЯ ПРОИЗВОДСТВЕННАЯ ПРОЕКТИРУЕМАЯ
- В10 — ВОДОПРОВОД ПЕРЕЛИВНОЙ ВОДЫ
- 1 — КОЛОДЦЫ ВОДОПРОВОДНЫЕ ПРОЕКТИРУЕМЫЕ
- 1К — КОЛОДЦЫ КАНАЛИЗАЦИОННЫЕ ПРОЕКТИРУЕМЫЕ

ИЗМ.	КОЛ.УЧ.	ЛИСТ	№ДОК.	ПОДП.	ДАТА
РАЗРАБ.		ШИДАЕВА			12.20
Н. КОНТР.		ИСКЕНДИРОВА			12.20
ГИП		ШИДАЕВА			12.20

20.030-НРС-НВК

РЕКОНСТРУКЦИЯ ВОДОПРОВОДА В С. ЧАПАЕВО АКЖАИКСКОГО РАЙОНА ЗКО

ПЛОЩАДКА НАПОРНО-РЕГУЛИРУЮЩИХ СООРУЖЕНИЙ

СТАДИЯ	ЛИСТ	ЛИСТОВ
РП	3	

ПРОЕКТНЫЙ ПЛАН ПЛОЩАДКИ С СЕТЯМИ В9, В1, В10, К3. М 1:500

ТОО "Уралводпроект" г.Уральск

Инв. N подл. | Подпись и дата | Взам. инв.N

СХЕМА ПОДВОДЯЩЕГО ВОДОВОДА

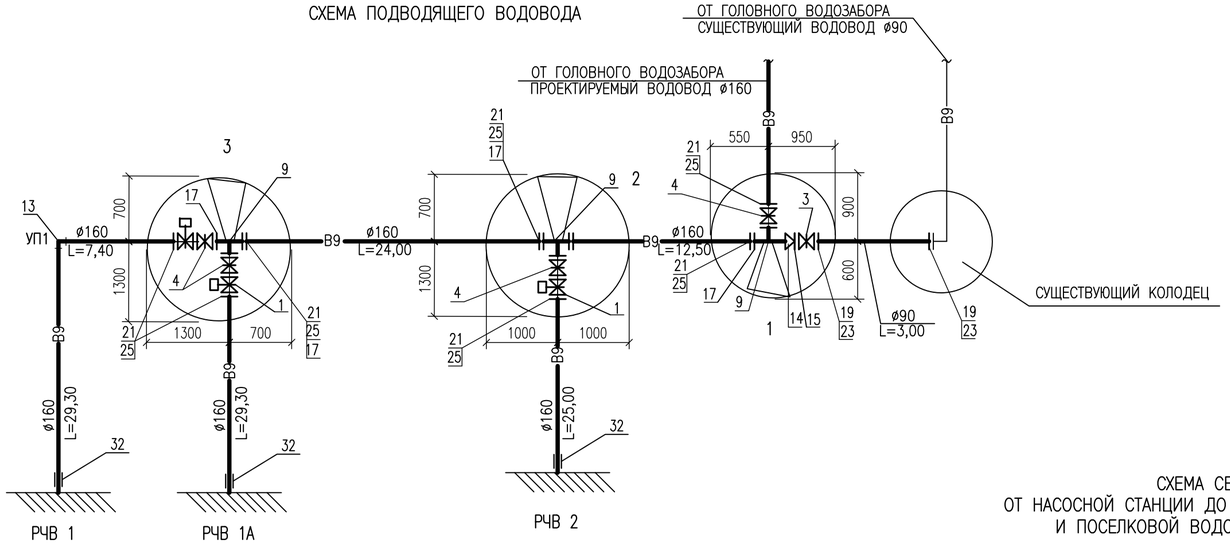

СХЕМА СЕТИ В1
ОТ НАСОСНОЙ СТАНЦИИ ДО ВОДОНАПОРНОЙ БАШНИ И ПОСЕЛКОВОЙ ВОДОПРОВОДНОЙ СЕТИ

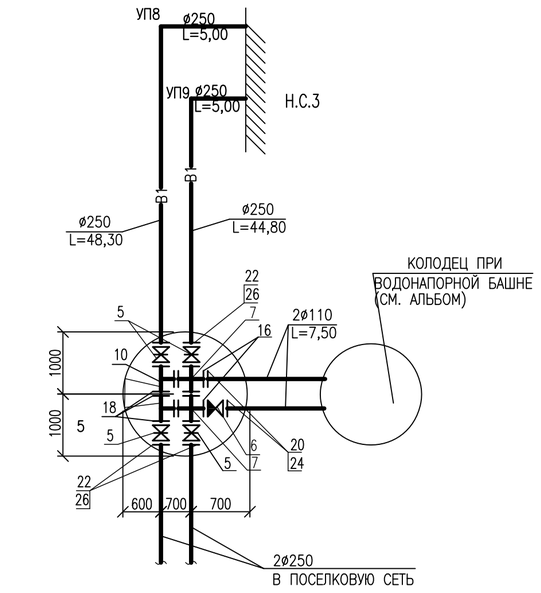

СХЕМА ПОДАЮЩЕГО ВОДОПРОВОДА ОТ РЕЗЕРВУАРОВ ДО НАСОСНОЙ СТАНЦИИ

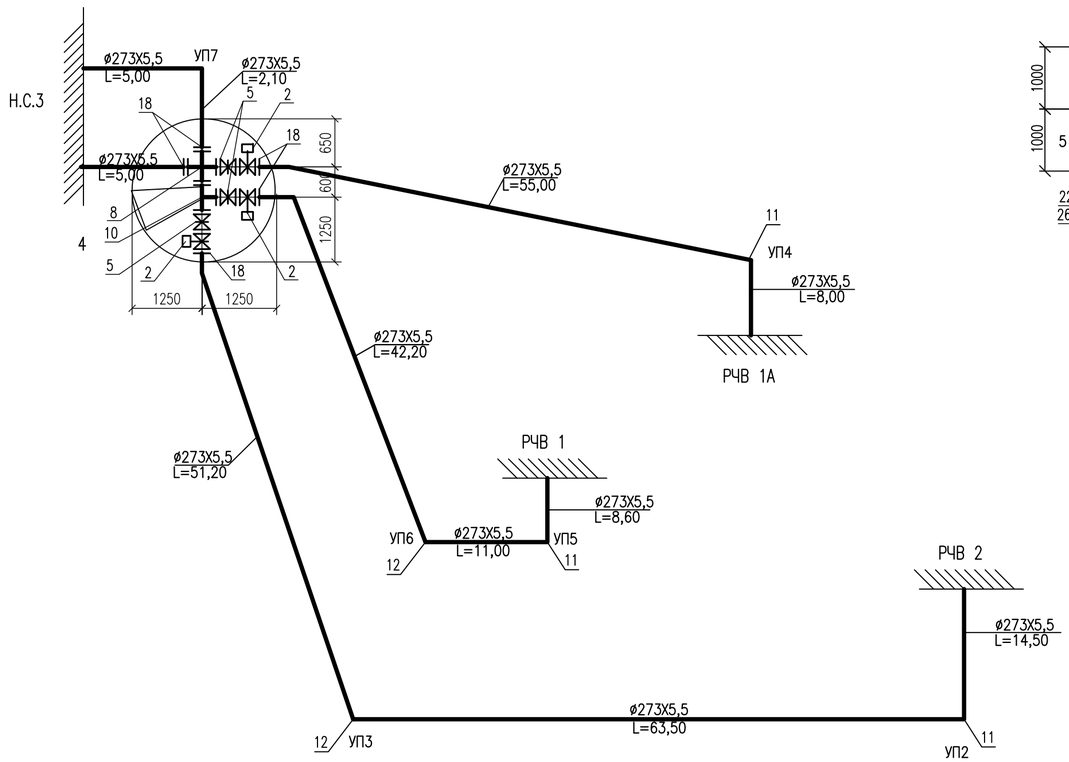

СПЕЦИФИКАЦИЯ ТРУБ, АРМАТУРЫ И ФАСОННЫХ ЧАСТЕЙ

N П.П	ОБОЗНАЧЕНИЕ	НАИМЕНОВАНИЕ	КОЛ-ВО	МАССА ЕД.,КГ	ПРИМЕ-ЧАНИЕ
		B9, B1			
1	ГОСТ 5762-2002	ЗАДВИЖКА С ОБРЕЗИНЕННЫМ КЛИНОМ			
		ЧУГУННАЯ DN 150, PN 10 УПРАВЛЕНИЕ	3	98	ШТ
		ЭЛЕКТРОДВИГАТЕЛЬ			
2	ГОСТ 5762-2002	ЗАДВИЖКА С ОБРЕЗИНЕННЫМ КЛИНОМ			
		ЧУГУННАЯ DN 250, PN 10 УПРАВЛЕНИЕ	3	175,5	ШТ
		ЭЛЕКТРОДВИГАТЕЛЬ			
3	ГОСТ 5762-2002	ЗАДВИЖКА С ОБРЕЗИНЕННЫМ КЛИНОМ			
	30ч39р	DN 80, PN 10 УПРАВЛЕНИЕ ШТУРВАЛ	1	18	ШТ
4	ГОСТ 5762-2002	ЗАДВИЖКА С ОБРЕЗИНЕННЫМ КЛИНОМ			
	30ч39р	DN 150, PN 10 УПРАВЛЕНИЕ ШТУРВАЛ	6	39	ШТ
5	ГОСТ 5762-2002	ЗАДВИЖКА С ОБРЕЗИНЕННЫМ КЛИНОМ			
	30ч39р	DN 250, PN 10 УПРАВЛЕНИЕ ШТУРВАЛ	7	91	ШТ
6	ГОСТ 33423-2015	КЛАПАН ОБРАТНЫЙ ФЛАНЦЕВЫЙ			
	16ч6р	DN 100, PN 16	1	31,2	ШТ
7	ГОСТ 10704-91 ИЗГОТОВИТЬ ПО МЕСТУ	КРЕСТ СВАРНОЙ Д273Х5,5-108Х4,0	2	35,0	ШТ
8	ГОСТ 10704-91 ИЗГОТОВИТЬ ПО МЕСТУ	КРЕСТ СВАРНОЙ Д273Х5,5	1	45,9	ШТ
9	ГОСТ 10704-91 ИЗГОТОВИТЬ ПО МЕСТУ	ТРОЙНИК СВАРНОЙ ПРОХОДНОЙ Д159Х5,5	3	16,6	ШТ
10	ГОСТ 10704-91 ИЗГОТОВИТЬ ПО МЕСТУ	ТРОЙНИК СВАРНОЙ ПРОХОДНОЙ Д273Х5,5	3	34,4	ШТ
11	ГОСТ 10704-91 ИЗГОТОВИТЬ ПО МЕСТУ	ОТВОД СВАРНОЙ 90° Д273Х5,5	3	22,9	ШТ
12	ГОСТ 10704-91 ИЗГОТОВИТЬ ПО МЕСТУ	ОТВОД СВАРНОЙ 60° Д273Х5,5	3	22,9	ШТ
13	ГОСТ 18599-2001	ОТВОД ПОЛИЭТИЛЕНОВЫЙ HDPE100 90° SDR17 DN160	7		ШТ
14	ГОСТ 10704-91 ИЗГОТОВИТЬ ПО МЕСТУ	ПЕРЕХОД СВАРНОЙ Д159Х5,5-89Х5	1	6,2	ШТ
15	ГОСТ 12820-80	ФЛАНЦЫ СТАЛЬНЫЕ 1-80-10 ст.25	1	3,19	ШТ
16	ГОСТ 12820-80	ФЛАНЦЫ СТАЛЬНЫЕ 1-100А-10 ст.25	2	3,96	ШТ
17	ГОСТ 12820-80	ФЛАНЦЫ СТАЛЬНЫЕ 1-150Б-10 ст.25	8	6,62	ШТ
18	ГОСТ 12820-80	ФЛАНЦЫ СТАЛЬНЫЕ 1-250-10 ст.25	24	10,65	ШТ
19	ГОСТ 12822-80	ФЛАНЕЦ СВОБОДНЫЙ 1-80-10 СТ.25	2	3,77	ШТ
20	ГОСТ 12822-80	ФЛАНЕЦ СВОБОДНЫЙ 1-100А-10 СТ.25	2	4,55	ШТ
21	ГОСТ 12822-80	ФЛАНЕЦ СВОБОДНЫЙ 1-150Б-10 СТ.25	8	7,5	ШТ
22	ГОСТ 12822-80	ФЛАНЕЦ СВОБОДНЫЙ 1-250-10 СТ.25	4	11,3	ШТ
23	ГОСТ 18599-2001	ВТУЛКА ПОД ФЛАНЕЦ HDPE100 SDR17 D90	2		ШТ
24	ГОСТ 18599-2001	ВТУЛКА ПОД ФЛАНЕЦ HDPE100 SDR17 D110	2		ШТ
25	ГОСТ 18599-2001	ВТУЛКА ПОД ФЛАНЕЦ HDPE100 SDR17 D160	8		ШТ
26	ГОСТ 18599-2001	ВТУЛКА ПОД ФЛАНЕЦ HDPE100 SDR17 D250	4		ШТ
27	ГОСТ 10704-91	ТРУБЫ СТАЛЬНЫЕ ЭЛЕКТРОСВАРНЫЕ Д 273Х5,5	270	36,28	М
28	ГОСТ 18599-2001	ТРУБА ПОЛИЭТИЛЕНОВАЯ ПЭ100 SDR26-90Х3,5	3		М
29	ГОСТ 18599-2001	ТРУБА ПОЛИЭТИЛЕНОВАЯ ПЭ100 SDR26-110Х4,2	15		М
30	ГОСТ 18599-2001	ТРУБА ПОЛИЭТИЛЕНОВАЯ ПЭ100 SDR17-160Х9,5	130		М
31	ГОСТ 18599-2001	ТРУБА ПОЛИЭТИЛЕНОВАЯ ПЭ100 SDR26-250Х9,6	103		М
32	ГОСТ 18599-2001	ПЕРЕХОД ПОЛИЭТИЛЕН-СТАЛЬ D160/159	3		ШТ

ИЗМ.	КОЛ.УЧ.	ЛИСТ	N ДОК.	ПОДП.	ДАТА
ИСПОЛНИТ.		ШИДАЕВА			06.19
Н. КОНТРОЛЬ		ИСКЕНДИРОВА			06.19
ГИП		ШИДАЕВА			06.19

20.030-НРС-НВК

РЕКОНСТРУКЦИЯ ВОДОПРОВОДА В С. ЧАПАЕВО АКЖАИКСКОГО РАЙОНА ЗКО

ПЛОЩАДКА НАПОРНО-РЕГУЛИРУЮЩИХ СООРУЖЕНИЙ	СТАДИЯ	ЛИСТ	ЛИСТОВ
	РП	4	

СХЕМЫ СЕТЕЙ В9, В1.

ТОО "Уралводпроект" г.Уральск

URALVODPROECT

ФОРМАТ А2

СОГЛАСОВАНО

Взам. инв. N

Подпись и дата

Инв. N подл.

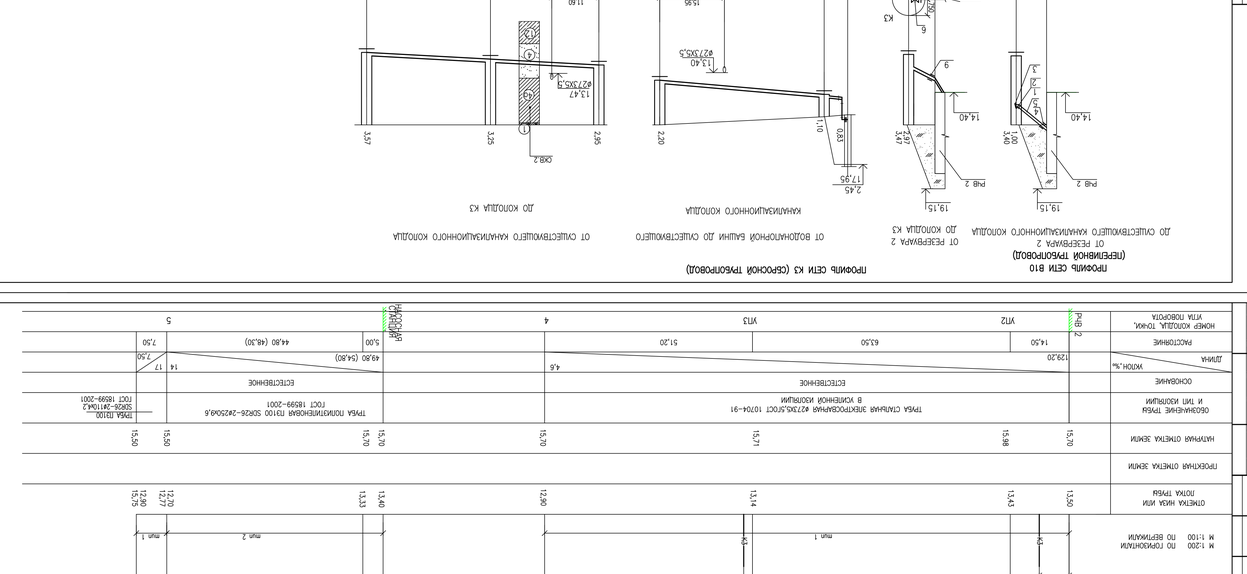
ПРОФИЛЬ СЕТИ В10
(ПЕРЕПАВОЧНЫЙ ТРУБОПРОВОД)
ОТ РЕСЕФВАРА 2
ДО СУЩЕСТВУЮЩЕГО КАНАЛИЗАЦИОННОГО КОЛОДЦА
ПРОФИЛЬ СЕТИ К3 (СБРОСНОЙ ТРУБОПРОВОД)
ОТ ВОДОНАПОРНОЙ БАШНИ ДО СУЩЕСТВУЮЩЕГО КАНАЛИЗАЦИОННОГО КОЛОДЦА
ДО КОЛОДЦА К3
ОТ РЕСЕФВАРА 2
ДО КОЛОДЦА К3
СЕЧЕНИЕ ТРАНШЕЕ
тип I
СЕЧЕНИЕ ТРАНШЕЕ
тип II
УСЛОВНЫЕ ОБОЗНАЧЕНИЯ ГРАНТОВ
ПРИМЕЧАНИЯ
УКАЗАНИЯ
20.0.30-НРС-НВК
РЕЖОНСТРУКЦИЯ ВОДОПРОВОДА В С. ЧАПАЕВО
АКСАЙСКОГО РАЙОНА ЗАО

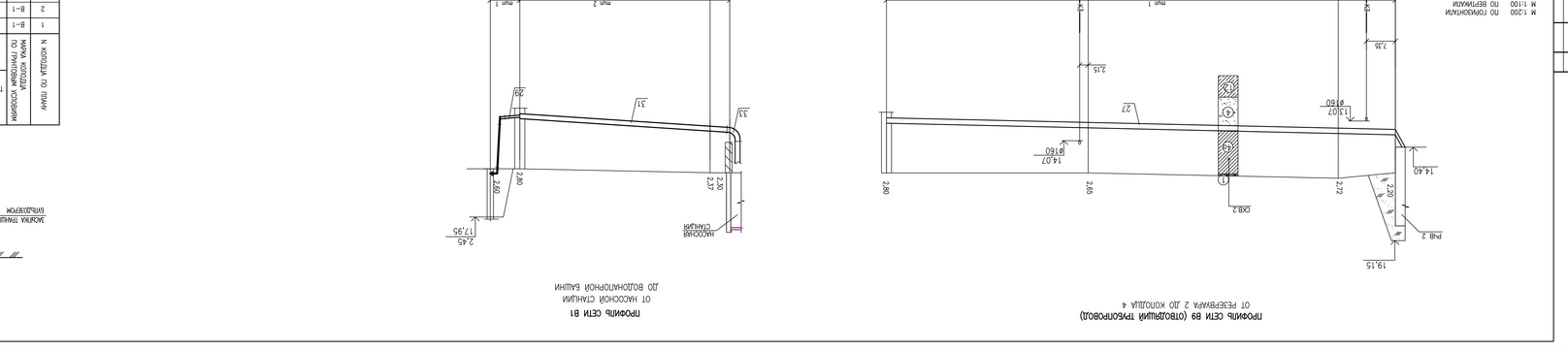
ПРОФИЛЬ СЕТИ В9 (ПОДЛЕЖАЩИЙ ТРЕБОПРОВОД)
ОТ РЕСЕФВАРА 2 ДО КОЛОДЦА 4
ПРОФИЛЬ СЕТИ В1
ОТ НАСОСНОЙ СТАНЦИИ
ДО ВОДОНАПОРНОЙ БАШНИ
СЕЧЕНИЕ ТРАНШЕЕ
тип I
СЕЧЕНИЕ ТРАНШЕЕ
тип II
СВОДНЫЙ ПОКАЗАТЕЛЬ ПО ОБЪЕКТУ
ПРИМЕЧАНИЯ
20.0.30-НРС-НВК
РЕЖОНСТРУКЦИЯ ВОДОПРОВОДА В С. ЧАПАЕВО
АКСАЙСКОГО РАЙОНА ЗАО

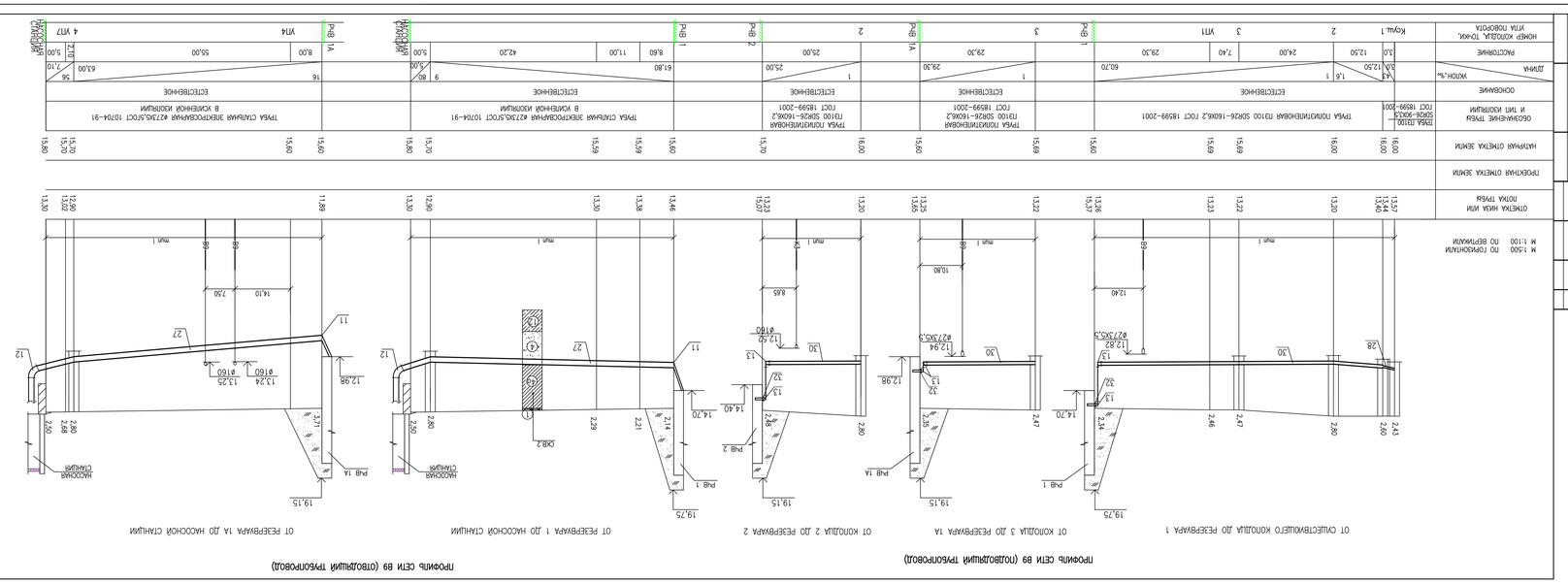
ПРОФИЛЬ СЕТИ В9 (ПОДЛЕЖАЩИЙ ТРЕБОПРОВОД)
ОТ СУЩЕСТВУЮЩЕГО КОЛОДЦА ДО РЕСЕФВАРА 1
ОТ КОЛОДЦА 2 ДО РЕСЕФВАРА 2
ОТ КОЛОДЦА 3 ДО РЕСЕФВАРА 1А
ОТ РЕСЕФВАРА 1А ДО НАСОСНОЙ СТАНЦИИ
ОТ РЕСЕФВАРА 1 ДО НАСОСНОЙ СТАНЦИИ
УСЛОВНЫЕ ОБОЗНАЧЕНИЯ ГРАНТОВ
СЕЧЕНИЕ ТРАНШЕЕ
тип I
СЕЧЕНИЕ ТРАНШЕЕ
тип II
СВОДНЫЙ ПОКАЗАТЕЛЬ ПО ОБЪЕКТУ
ПРИМЕЧАНИЯ
20.0.30-НРС-НВК
РЕЖОНСТРУКЦИЯ ВОДОПРОВОДА В С. ЧАПАЕВО
АКСАЙСКОГО РАЙОНА ЗАО

СПЕЦИФИКАЦИЯ ТРУБ, АРМАТУРЫ И ФАСОННЫХ ЧАСТЕЙ

N П.П	ОБОЗНАЧЕНИЕ	НАИМЕНОВАНИЕ	КОЛ-ВО	МАССА ЕД.,КГ	ПРИМЕ-ЧАНИЕ
		В10 (ПЕРЕЛИВНОЙ ТРУБОПРОВОД)			
1	ГОСТ 12822-80	ФЛАНЕЦ СВОБОДНЫЙ 1-150А-10 СТ.25	1	7,5	ШТ
2	ГОСТ 18599-2001	ВТУЛКА ПОД ФЛАНЕЦ SDR17	1		ШТ
		HDPE100 Д160			
3	ПРИЛАГАЕМ. ДОКУМЕНТЫ	КЛАПАН-ЗАХЛОПКА Д 150	1	12,8	ШТ
4	ГОСТ 18599-2001	ПЕРЕХОД ПОЛИЭТИЛЕН-СТАЛЬ D160	1		ШТ
5	ГОСТ 18599-2001	ТРУБА ПОЛИЭТИЛЕНОВАЯ ПЭ100			
		SDR26-160X6,2	8		М
		К3 (СБРОСНОЙ ТРУБОПРОВОД)			
6	ГОСТ 5762-2002	ЗАДВИЖКА С ОБРЕЗИНЕННЫМ КЛИНОМ			
		DN 150, PN 10 УПРАВЛЕНИЕ ШТУРВАЛ	1	31,7	ШТ
7	ГОСТ 12822-80	ФЛАНЕЦ СВОБОДНЫЙ 1-150А-10 СТ.25	1	7,5	ШТ
8	ГОСТ 18599-2001	ВТУЛКА ПОД ФЛАНЕЦ SDR17	1		ШТ
		ПЭ100 Д160			
9	ГОСТ 18599-2001	ПЕРЕХОД ПОЛИЭТИЛЕН-СТАЛЬ D160	1		ШТ
10	ГОСТ 18599-2001	ТРУБА ПОЛИЭТИЛЕНОВАЯ ПЭ100			
		SDR26-160X6,2	105		М
11	ГОСТ 18599-2001	ТРУБА ПОЛИЭТИЛЕНОВАЯ ПЭ100			
		SDR26-110X4,2	6		М

СПЕЦИФИКАЦИЯ СБОРНЫХ ЖЕЛЕЗОБЕТОННЫХ ЭЛЕМЕНТОВ И БЕТОНА НА КАНАЛИЗАЦИОННЫЕ КОЛОДЦЫ

N КОЛОДЦА ПО ПЛАНУ	МАРКА КОЛОДЦА ПО ГРУНТОВЫМ УСЛОВИЯМ	МАРКА КОЛОДЦА	ДИАМЕТР КОЛОДЦА, $Д_к$ ММ.	ПОЛНАЯ ГЛУБИНА H_1ММ.	ВЫСОТА РАБОЧЕЙ ЧАСТИ, $H_р$ ММ.	ГЛУБИНА ЛОТКА, $H_л$, ММ	ВЫСОТА ГОРЛОВИНЫ, $H_г$ММ.	РАСХОД МАТЕРИАЛОВ																
								ОБЪЕМ БЕТОНА В15 НА ЛОТОК, М3.	ДНИЩЕ		РАБОЧАЯ ЧАСТЬ				ПЛИТА ПЕРЕКРЫТИЯ		ГОРЛОВИНА				КИРПИЧНАЯ КЛАДКА, РЯД.	ТИП ЛЮКА
									СБОРНЫЕ ЖЕЛЕЗОБЕТОННЫЕ ЭЛЕМЕНТЫ, СЕРИЯ 3.900-1-14, ВЫПУСК 1; 3.006.1-2/82, ВЫПУСК 2-2														
									ПН 10	ПН 15	КС 10.6-С	КС 10.9-С	КС 15.6-С	КС 15.9-С	1ПП 10-1	1ПП 15-1	2ПП 15-1	К06	КС 7.3-С	КС 7.9-С	ПП10-2		
К1	I	КСП-2	1000	1100	900	200	330	0,36	1	–	–	1	–	–	1	–	1	1	–	–	–	–	Л
К2	I	КСП-5	1500	3250	2400	200	700	0,52	–	1	–	–	1	2	–	1	–	1	1	–	–	1	Л
К3	I	КСУ1-5	1500	3470	2400	200	930	0,52	–	1	–	–	1	2	–	1	–	1	2	–	–	–	Л
К4	I	КСУ1-5	1500	3570	2700	200	710	0,52	–	1	–	–		3	–	1	–	1	1	–	–	1	Л
	ВСЕГО							1,92	1	3	–	1	2	7	1	3	–	4	4	–	–	2	

СОГЛАСОВАНО

ВЗАМ. ИНВ. N°

ПОДП. И ДАТА

ИНВ. N° ПОДЛ.

ИЗМ.	КОЛ.УЧ.	ЛИСТ	N°ДОК.	ПОДП.	ДАТА
ИСПОЛНИТ.		ШИДАЕВА			06.19
Н. КОНТРОЛЬ		ИСКЕНДИРОВА			06.19
ГИП		ШИДАЕВА			06.19

20.030-НРС-НВК

РЕКОНСТРУКЦИЯ ВОДОПРОВОДА В С. ЧАПАЕВО АКЖАИКСКОГО РАЙОНА ЗКО

ПЛОЩАДКА НАПОРНО-РЕГУЛИРУЮЩИХ СООРУЖЕНИЙ

СТАДИЯ	ЛИСТ	ЛИСТОВ
РП	8	

СПЕЦИФИКАЦИИ ПО СЕТЯМ В10, К3

ТОО "Уралводпроект" г.Уральск

ФОРМАТ А3

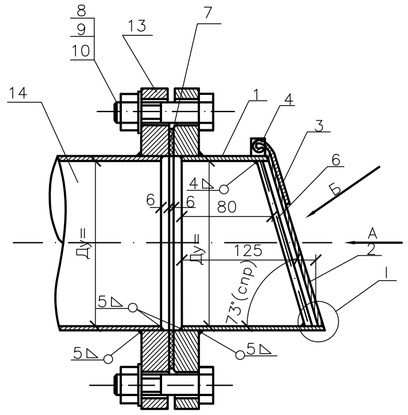

УЗЕЛ I

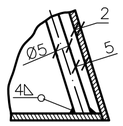

УЗЕЛ II

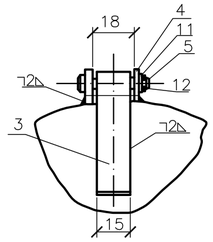

ВИД А (КРЫШКА УСЛОВНО НЕ ПОКАЗАНА)

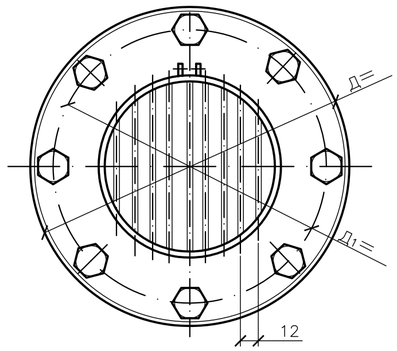

ДЕТАЛЬ ПОЗ. 3

▽1

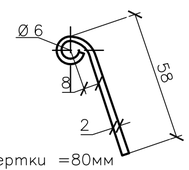

Lразвертки =80мм

ДЕТАЛЬ ПОЗ 4

▽1(▽)

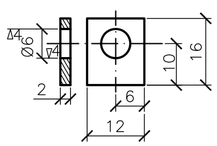

ВИД Б

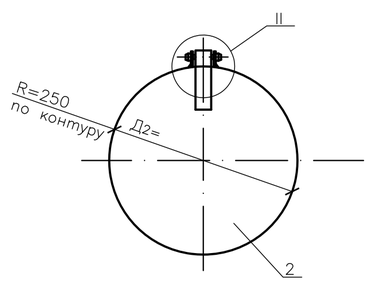

ДЕТАЛЬ ПОЗ. 5

▽3(▽)

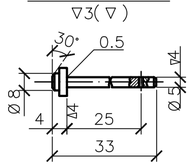

СПЕЦИФИКАЦИЯ

ПОЗ.	ОБОЗНАЧЕНИЕ	НАИМЕНОВАНИЕ	КОЛ.	ОБЪЕМ ЕД. КГ	ПРИМЕЧА-НИЕ
1	ГОСТ 8732-78	ТРУБА L=0.125М	1	2.14	
2	ЛИСТ В2 ГОСТ 19903-2015 / СТ3 ГОСТ 16523-97	КРЫШКА	1	0.35	
3	ЛИСТ В2 ГОСТ 19903-2015 / СТ3 ГОСТ 16523-97	СКОБА	1	0.02	
4	ЛИСТ В2 ГОСТ 19903-2015 / СТ3 ГОСТ 16523-97	УШКО	2	0.003	
5	КРУГ 8 ГОСТ 2590-2016 / СТ3 ГОСТ 380-2005	ОСЬ	1	0.13	
6	КРУГ 8 ГОСТ 2590-2016 / СТ3 ГОСТ 380-2005	ПРУТ РЕШЕТКИ Lобщ=0.85, 1.5, 3.5, 5.2, 7.4	1.5М	–	
7	РЕЗИНА ТЕХНИЧЕСКАЯ ГОСТ 7338-90	ПРОКЛАДКА Ø148/108, Ø202/159, Ø258/219, Ø312/275, Ø365/3256=3ММ	1	0.07	
8	ГОСТ7798-70	БОЛТ М16х50; М16х55;М16х60; М16х65;М20х70	8	0.122	
9	ГОСТ ISO 8673-2014	ГАЙКА М16.5; М20.5	8	0.033	
10	ГОСТ11371-78*	ШАЙБА М16-011; М20-011	8	0.0113	
11	ГОСТ11371-78*	ШАЙБА 5-011	1	0.0007	
12	ГОСТ397-79*	ШПЛИНТ 1.2х10-0.01	1	0.0001	
13	ГОСТ 33259-2015	ФЛАНЕЦ Ру=2.5КГС/СМ Ду100; 150;200; 250;300	2	3.43	
14	ГОСТ 8732-78	ПАТРУБОК L=0.5м	1	8.78	
	ИТОГО:			19.797	

ПРИМЕЧАНИЯ:

1. СВАРКУ ПРОИЗВЕСТИ ЭЛЕКТРОДАМИ ТИПА Э-42 ГОСТ9467-75
2. ПРЕДЕЛЬНЫЕ ОТКЛОНЕНИЯ РАЗМЕРОВ ± ½ ДОПУСКА 8КЛ.
3. УШКО ПОЗ.4 ПРИВАРИТЬ К ТРУБЕ ПОЗ.1 В СБОРЕ С КРЫШКОЙ ПОЗ.2
4. КЛАПАН ПОСЛЕ СВАРКИ ОКРАСИТЬ АСФАЛЬТОВЫМ ЛАКОМ В 3 СЛОЯ
5. Д И Д¹ СООТВЕТСТВЕННО НАРУЖНЫЙ ДИАМЕТР ФЛАНЦА ПОЗ.13 И ЦЕНТРОВОЙ ДИАМЕТР БОЛТОВОГО СОЕДИНЕНИЯ ПРОСТАВЛЯЕТСЯ ПРИ ПРИВЯЗКЕ
6. Д² – ДИАМЕТР КРЫШКИ ПРОСТАВЛЯЕТСЯ ПРИ ПРИВЯЗКЕ ПО НАРУЖНОМУ ДИАМЕТРУ ТРУБЫ
7. ВСЕГО КЛАПАНОВ-ЗАХЛОПОК – ШТ

ИЗМ.	КОЛ.УЧ.	ЛИСТ	N*ДОК.	ПОДП.	ДАТА
РАЗРАБОТАЛ		КАЖМУХАНОВ			12.20
Н. КОНТР.		ИСКЕНДИРОВА			12.20
ГИП		ШИДАЕВА			12.20

20.030-НРС-НВК

РЕКОНСТРУКЦИЯ ВОДОПРОВОДА С.ЧАПАЕВО АКЖАИКСКОГО РАЙОНА ЗКО

КЛАПАН-ЗАХЛОПКА Ду 150

СТАДИЯ	ЛИСТ	ЛИСТОВ
РП	1	1

ВИД А, Б, УЗЛЫ I, II

ТОО "УРАЛВОДПРОЕКТ" Г. УРАЛЬСК

ФОРМАТ А3

ВЗАМ. ИНВ. N°

ПОДП. И ДАТА

ИНВ. N° ПОДЛ. XXXXXX

ПОЗИЦИЯ	НАИМЕНОВАНИЕ И ТЕХНИЧЕСКАЯ ХАРАКТЕРИСТИКА	ТИП,МАРКА, ОБОЗНАЧЕНИЕ ДОКУМЕНТА, ОПРОСНОГО ЛИСТА	КОД ПРОДУКЦИИ	ПОСТАВЩИК	ЕДИНИЦА ИЗМЕРЕНИЯ	КОЛИ-ЧЕСТВО	МАССА ЕДИНИЦЫ КГ	ПРИМЕЧАНИЕ
	2	3	4	5	6	7	8	9
	В9, В1							
1	ЗАДВИЖКА С ОБРЕЗИНЕННЫМ КЛИНОМ ЧУГУННАЯ DN 150, PN 10 УПРАВЛЕНИЕ	ГОСТ 5762-2002						
	ЭЛЕКТРОДВИГАТЕЛЬ				ШТ	3	98	
2	ЗАДВИЖКА С ОБРЕЗИНЕННЫМ КЛИНОМ ЧУГУННАЯ DN 250, PN 10 УПРАВЛЕНИЕ	ГОСТ 5762-2002						
	ЭЛЕКТРОДВИГАТЕЛЬ				ШТ	3	175,5	
3	ЗАДВИЖКА С ОБРЕЗИНЕННЫМ КЛИНОМ DN 80, PN 10 УПРАВЛЕНИЕ ШТУРВАЛ	ГОСТ 5762-2002 30ч39р			ШТ	1	18	
4	ЗАДВИЖКА С ОБРЕЗИНЕННЫМ КЛИНОМ	ГОСТ 5762-2002						
	DN 150, PN 10 УПРАВЛЕНИЕ ШТУРВАЛ	30ч39р			ШТ	6	39	
5	ЗАДВИЖКА С ОБРЕЗИНЕННЫМ КЛИНОМ DN 250, PN 10 УПРАВЛЕНИЕ ШТУРВАЛ	ГОСТ 5762-2002 30ч39р			ШТ	7	91	
6	КЛАПАН ОБРАТНЫЙ ФЛАНЦЕВЫЙ DN 100, PN 16	ГОСТ 33423-2015 16ч6р			ШТ	1	31,2	
7	КРЕСТ СВАРНОЙ Д273Х5,5-108Х4,0	ГОСТ 10704-91			ШТ	2	35,0	ИЗГОТОВИТЬ ПО МЕСТУ
8	КРЕСТ СВАРНОЙ Д273Х5,5	ГОСТ 10704-91			ШТ	1	45,9	ИЗГОТОВИТЬ ПО МЕСТУ
9	ТРОЙНИК СВАРНОЙ ПРОХОДНОЙ Д159Х5,5	ГОСТ 10704-91			ШТ	3	16,6	ИЗГОТОВИТЬ ПО МЕСТУ
10	ТРОЙНИК СВАРНОЙ ПРОХОДНОЙ Д273Х5,5	ГОСТ 10704-91			ШТ	3	34,4	ИЗГОТОВИТЬ ПО МЕСТУ
11	ОТВОД СВАРНОЙ 90° Д273Х5,5	ГОСТ 10704-91			ШТ	3	22,9	ИЗГОТОВИТЬ ПО МЕСТУ
12	ОТВОД СВАРНОЙ 60° Д273Х5,5	ГОСТ 10704-91			ШТ	3	22,9	ИЗГОТОВИТЬ ПО МЕСТУ
13	ОТВОД ПОЛИЭТИЛЕНОВЫЙ ПЭ100 90° SDR17 DN160	ГОСТ 18599-2001			ШТ	1		
14	ПЕРЕХОД СВАРНОЙ Д159Х5,5-89Х5	ГОСТ 10704-91			ШТ	1	6,2	ИЗГОТОВИТЬ ПО МЕСТУ
15	ФЛАНЦЫ СТАЛЬНЫЕ 1-80-10 ст.25	ГОСТ 12820-80			ШТ	1	3,19	
16	ФЛАНЦЫ СТАЛЬНЫЕ 1-100А-10 ст.25	ГОСТ 12820-80			ШТ	2	3,96	
17	ФЛАНЦЫ СТАЛЬНЫЕ 1-150Б-10 ст.25	ГОСТ 12820-80			ШТ	8	6,62	
18	ФЛАНЦЫ СТАЛЬНЫЕ 1-250-10 ст.25	ГОСТ 12820-80			ШТ	24	10,65	
19	ФЛАНЕЦ СВОБОДНЫЙ 1-80-10 СТ.25	ГОСТ 12822-80			ШТ	2	3,77	
20	ФЛАНЕЦ СВОБОДНЫЙ 1-100А-10 СТ.25	ГОСТ 12822-80			ШТ	2	4,55	

1 СПЕЦИФИКАЦИЯ ОБОРУДОВАНИЯ, ИЗДЕЛИЙ И МАТЕРИАЛОВ ЯВЛЯЕТСЯ ПРИЛОЖЕНИЕМ К ОСНОВНОМУ КОМПЛЕКТУ ЧЕРТЕЖЕЙ МАРКИ НВ

СОГЛАСОВАНО

ВЗАМ. ИНВ. N°

ПОДП. И ДАТА

ИНВ. N° ПОДЛ.

ИЗМ.	КОЛ.	ЛИСТ	N°ДОК.	ПОДПИСЬ	ДАТА
РАЗРАБОТАЛ		КАЖМУХАНОВ			11.20
Н. КОНТР.		ИСКЕНДИРОВА			11.20
ГИП		ШИДАЕВА			11.20

20.030-НРС-НВК.СО

РЕКОНСТРУКЦИЯ ВОДОПРОВОДА В С. ЧАПАЕВО АКЖАИКСКОГО РАЙОНА ЗКО

ПЛОЩАДКА НАПОРНО-РЕГУЛИРУЮЩИХ СООРУЖЕНИЙ

СТАДИЯ	ЛИСТ	ЛИСТОВ
РП	1	3

СПЕЦИФИКАЦИЯ ОБОРУДОВАНИЯ, ИЗДЕЛИЙ И МАТЕРИАЛОВ МАРКИ НВ

ТОО "УРАЛВОДПРОЕКТ" Г. УРАЛЬСК

URALVODPROEKT

ФОРМАТ А3

ПОЗИЦИЯ	НАИМЕНОВАНИЕ И ТЕХНИЧЕСКАЯ ХАРАКТЕРИСТИКА	ТИП,МАРКА, ОБОЗНАЧЕНИЕ ДОКУМЕНТА, ОПРОСНОГО ЛИСТА	КОД ПРОДУКЦИИ	ПОСТАВЩИК	ЕДИНИЦА ИЗМЕРЕНИЯ	КОЛИ-ЧЕСТВО	МАССА ЕДИНИЦЫ КГ	ПРИМЕЧАНИЕ
21	ФЛАНЕЦ СВОБОДНЫЙ 1-150Б-10 СТ.25	ГОСТ 12822-80			ШТ	8	7,5	
22	ФЛАНЕЦ СВОБОДНЫЙ 1-250-10 СТ.25	ГОСТ 12822-80			ШТ	4	11,3	
23	ВТУЛКА ПОД ФЛАНЕЦ ПЭ100 SDR17 D90	ГОСТ 18599-2001			ШТ	2		
24	ВТУЛКА ПОД ФЛАНЕЦ ПЭ100 SDR17 D110	ГОСТ 18599-2001			ШТ	2		
25	ВТУЛКА ПОД ФЛАНЕЦ ПЭ100 SDR17 D160	ГОСТ 18599-2001			ШТ	8		
26	ВТУЛКА ПОД ФЛАНЕЦ ПЭ100 SDR17 D250	ГОСТ 18599-2001			ШТ	4		
27	ТРУБЫ СТАЛЬНЫЕ ЭЛЕКТРОСВАРНЫЕ Д 273Х5,5	ГОСТ 10704-91			М	270	36,28	
28	ТРУБА ПОЛИЭТИЛЕНОВАЯ ПЭ100 SDR26-90Х3,5	ГОСТ 18599-2001			М	3		
29	ТРУБА ПОЛИЭТИЛЕНОВАЯ ПЭ100 SDR26-110Х4,2	ГОСТ 18599-2001			М	15		
30	ТРУБА ПОЛИЭТИЛЕНОВАЯ ПЭ100 SDR17-160Х9,5	ГОСТ 18599-2001			М	130		
31	ТРУБА ПОЛИЭТИЛЕНОВАЯ ПЭ100 SDR26-250Х9,6	ГОСТ 18599-2001			М	103		
32	ПЕРЕХОД ПОЛИЭТИЛЕН-СТАЛЬ D160	ГОСТ 18599-2001			ШТ	3		
	КОЛОДЦЫ КРУГЛЫЕ ИЗ СБОРНЫХ ЖЕЛЕЗОБЕТОННЫХ ЭЛЕМЕНТОВ Д 1500ММ	ТП 901-09-11.84			ШТ	1		
	КОЛОДЦЫ КРУГЛЫЕ ИЗ СБОРНЫХ ЖЕЛЕЗОБЕТОННЫХ ЭЛЕМЕНТОВ Д 2000ММ	ТП 901-09-11.84			ШТ	3		
	КОЛОДЦЫ КРУГЛЫЕ ИЗ СБОРНЫХ ЖЕЛЕЗОБЕТОННЫХ ЭЛЕМЕНТОВ Д 2500ММ	ТП 901-09-11.84			ШТ	1		
	ЛЮК ЧУГУННЫЙ ТИП "Л"	ГОСТ 3634-99			ШТ	5		
	ИЗОЛЯЦИЯ НАРУЖНОЙ ПОВЕРХНОСТИ КОЛОДЦЕВ ГОРЯЧЕЙ	ГОСТ 6617-76						
	БИТУМНОЙ МАСТИКОЙ ЗА 2 РАЗА	ГОСТ 30693-200			М2	146		
	ИЗОЛЯЦИЯ УСИЛЕННАЯ БИТУМНАЯ-РЕЗИНОВАЯ СТАЛЬНЫХ ФАСОННЫХ ЧАСТЕЙ	ГОСТ 9.602-2016						
	Д 100	ГОСТ 30693-200			М	1		
	Д 150	ГОСТ 30693-200			М	3		
	Д 250	ГОСТ 30693-200			М	275		

1 СПЕЦИФИКАЦИЯ ОБОРУДОВАНИЯ, ИЗДЕЛИЙ И МАТЕРИАЛОВ ЯВЛЯЕТСЯ ПРИЛОЖЕНИЕМ К ОСНОВНОМУ КОМПЛЕКТУ ЧЕРТЕЖЕЙ МАРКИ НВК

СОГЛАСОВАНО

ВЗАМ. ИНВ. N°

ПОДП. И ДАТА

ИНВ. N° ПОДЛ.

ИЗМ.	КОЛ.	ЛИСТ	NДОК	ПОДП	ДАТА

ПОЗИЦИЯ	НАИМЕНОВАНИЕ И ТЕХНИЧЕСКАЯ ХАРАКТЕРИСТИКА	ТИП,МАРКА, ОБОЗНАЧЕНИЕ ДОКУМЕНТА, ОПРОСНОГО ЛИСТА	КОД ПРОДУКЦИИ	ПОСТАВЩИК	ЕДИНИЦА ИЗМЕРЕНИЯ	КОЛИ-ЧЕСТВО	МАССА ЕДИНИЦЫ КГ	ПРИМЕЧАНИЕ
	В10 (ПЕРЕЛИВНОЙ ТРУБОПРОВОД)							
1	ФЛАНЕЦ СВОБОДНЫЙ 1-150А-10 СТ.25	ГОСТ 12822-80			ШТ	1	7,5	
2	ВТУЛКА ПОД ФЛАНЕЦ SDR17 ПЭ100 Д160	ГОСТ 18599-2001			ШТ	1		
3	КЛАПАН-ЗАХЛОПКА Д 150	ПРИЛАГАЕМ. ДОКУМЕНТЫ			ШТ	1	12,8	
4	ПЕРЕХОД ПОЛИЭТИЛЕН-СТАЛЬ D160	ГОСТ 18599-2001			ШТ	1		
5	ТРУБА ПОЛИЭТИЛЕНОВАЯ ПЭ100 SDR26-160Х6,2	ГОСТ 18599-2001			М	8		
	К3 (СБРОСНОЙ ТРУБОПРОВОД)							
6	ЗАДВИЖКА С ОБРЕЗИНЕННЫМ КЛИНОМ DN 150, PN 10 УПРАВЛЕНИЕ ШТУРВАЛ	ГОСТ 5762-2002						
					ШТ	1	31,7	
7	ФЛАНЕЦ СВОБОДНЫЙ 1-150А-10 СТ.25	ГОСТ 12822-80			ШТ	1	7,5	
8	ВТУЛКА ПОД ФЛАНЕЦ SDR17 ПЭ100 Д160	ГОСТ 18599-2001			ШТ	1		
9	ПЕРЕХОД ПОЛИЭТИЛЕН-СТАЛЬ D160	ГОСТ 18599-2001			ШТ	1		
10	ТРУБА ПОЛИЭТИЛЕНОВАЯ HDPE100 SDR26-160Х6,2	ГОСТ 18599-2001			М	105		
11	ТРУБА ПОЛИЭТИЛЕНОВАЯ ПЭ100 SDR26-110Х4,2	ГОСТ 18599-2001			М	6		
	КОЛОДЦЫ КРУГЛЫЕ ИЗ СБОРНЫХ ЖЕЛЕЗОБЕТОННЫХ ЭЛЕМЕНТОВ Д 1000ММ	ТП 901-09-11.84			ШТ	1		
	КОЛОДЦЫ КРУГЛЫЕ ИЗ СБОРНЫХ ЖЕЛЕЗОБЕТОННЫХ ЭЛЕМЕНТОВ Д 1500ММ	ТП 901-09-11.84			ШТ	3		
	ЛЮК ЧУГУННЫЙ ТИП "Л"	ГОСТ 3634-99			ШТ	4		
	ИЗОЛЯЦИЯ НАРУЖНОЙ ПОВЕРХНОСТИ КОЛОДЦЕВ ГОРЯЧЕЙ	ГОСТ 6617-76						
	БИТУМНОЙ МАСТИКОЙ ЗА 2 РАЗА	ГОСТ 30693-200			М2	122		

1 СПЕЦИФИКАЦИЯ ОБОРУДОВАНИЯ, ИЗДЕЛИЙ И МАТЕРИАЛОВ ЯВЛЯЕТСЯ ПРИЛОЖЕНИЕМ К ОСНОВНОМУ КОМПЛЕКТУ ЧЕРТЕЖЕЙ МАРКИ НВК

СОГЛАСОВАНО

ВЗАМ. ИНВ. N°

ПОДП. И ДАТА

ИНВ. N° ПОДЛ.

ИЗМ.	КОЛ.	ЛИСТ	NДОК	ПОДП	ДАТА