ВЕДОМОСТЬ ОСНОВНЫХ КОМПЛЕКТОВ РАБОЧИХ ЧЕРТЕЖЕЙ

МАРКА	НАИМЕНОВАНИЕ	ПРИМЕЧАНИЕ
ГП	ГЕНЕРАЛЬНЫЙ ПЛАН	
НВ	НАРУЖНЫЕ СЕТИ ВОДОСНАБЖЕНИЯ	

ВЕДОМОСТЬ РАБОЧИХ ЧЕРТЕЖЕЙ ОСНОВНОГО КОМПЛЕКТА ГП

ЛИСТ	НАИМЕНОВАНИЕ	ПРИМЕЧАНИЕ
1	ОБЩИЕ ДАННЫЕ	
2	ПЛАН ПРИВЯЗКИ ПЛОЩАДОК М 1:5000	
3	РАЗБИВОЧНЫЙ ПЛАН ПЛАН ОРГАНИЗАЦИИ РЕЛЬЕФА С ЭЛЕМЕНТАМИ	
	БЛАГОУСТРОЙСТВА. М 1:200	
4	ОГРАЖДЕНИЕ. ПЛАН. ВИДЫ А, Б. СПЕЦИФИКАЦИЯ	
5	ОГРАЖДЕНИЕ. УЗЛЫ И ДЕТАЛИ	

ВЕДОМОСТЬ ССЫЛОЧНЫХ И ПРИЛАГАЕМЫХ ДОКУМЕНТОВ

ОБОЗНАЧЕНИЕ	НАИМЕНОВАНИЕ	ПРИМЕЧАНИЕ
	ССЫЛОЧНЫЕ ДОКУМЕНТЫ	
СНиП РК 4.01–02–2009	ВОДОСНАБЖЕНИЕ. НАРУЖНЫЕ СЕТИ И СООРУЖЕНИЯ	
СН РК 3.01–03–2011	ГЕНЕРАЛЬНЫЕ ПЛАНЫ ПРОМЫШЛЕННЫХ ПРЕДПРИЯТИЙ	
СП РК 3.01–103–2012	ГЕНЕРАЛЬНЫЕ ПЛАНЫ ПРОМЫШЛЕННЫХ ПРЕДПРИЯТИЙ	
СП РК 3.02–142–2014	ПРОЕКТИРОВАНИЕ ОГРАЖДЕНИЙ ПЛОЩАДОК И УЧАСТКОВ ПРЕДПРИЯТИЙ, ЗДАНИЙ И СООРУЖЕНИЙ	
САН ПИН	САНИТАРНО–ЭПИДЕМИОЛОГИЧЕСКИЕ ТРЕБОВАНИЯ К	
УТВЕРЖДЕНЫ ПРИКАЗОМ	ВОДОИСТОЧНИКАМ, МЕСТАМ ВОДОЗАБОРА ДЛЯ	
МИНИСТРА НАЦИОНАЛЬНОЙ	ХОЗЯЙСТВЕННО–ПИТЬЕВЫХ ЦЕЛЕЙ, ХОЗЯЙСТВЕННО–	
ЭКОНОМИКИ РК 16 МАРТА 2015 Г.	ПИТЬЕВОМУ ВОДОСНАБЖЕНИЮ И МЕСТАМ КУЛЬТУРНО–	
N° 209	БЫТОВОГО ВОДОПОЛЬЗОВАНИЯ И БЕЗОПАСНОСТИ ВОДНЫХ	
	ОБЬЕКТОВ	

ОБЩИЕ УКАЗАНИЯ

1 РАБОЧИЙ ПРОЕКТ ВЫПОЛНЕН НА ОСНОВАНИИ ТЕХНИЧЕСКОГО ЗАДАНИЯ НА ПРОЕКТИРОВАНИЕ.

2 ПРОЕКТ РАЗРАБОТАН НА ОСНОВЕ ГЕОДЕЗИЧЕСКОЙ СЬЕМКИ И ГЕОЛОГИЧЕСКИХ ИЗЫСКАНИЙ, ВЫПОЛНЕННЫХ ТОО "УРАЛВОДПРОЕКТ"В 2020 ГОДУ.

3 СИСТЕМА ВЫСОТ – БАЛТИЙСКАЯ. СИСТЕНМА КООРДИНАТ 1963 Г.

НАСТОЯЩИЙ ПРОЕКТ СООТВЕТСТВУЕТ ТРЕБОВАНИЯМ ЭКОЛОГИЧЕСКИХ, САНИТАРНО–ГИГИЕНИЧЕСКИХ, ПРОТИВОПОЖАРНЫХ И ДРУГИХ НОРМ, ДЕЙСТВУЮЩИХ НА ТЕРРИТОРИИ РЕСПУБЛИКИ КАЗАХСТАН И ОБЕСПЕЧИВАЕТ БЕЗОПАСНУЮ ДЛЯ ЖИЗНИ И ЗДОРОВЬЯ ЛЮДЕЙ ЭКСПЛУАТАЦИЮ ОБЬЕКТА.

ГЛАВНЫЙ ИНЖЕНЕР ПРОЕКТА ШИДАЕВА

ВЗАМ. ИНВ. N° | ПОДП. И ДАТА | ИНВ. N° ПОДЛ.

ИЗМ.	КОЛ.УЧ.	ЛИСТ	N°ДОК.	ПОДП.	ДАТА
РАЗРАБ.		ПОДДУБНЫЙ			11.20
ПРОВЕР.		ШИДАЕВА			11.20
Н. КОНТР.		ИСКЕНДИРОВА			11.20
ГИП		ШИДАЕВА			11.20

20.030–ПС–ГП

РЕКОНСТРУКЦИЯ ВОДОПРОВОДА В С. ЧАПАЕВО АКЖАИКСКОГО РАЙОНА ЗКО

ВОДОНАПОРНАЯ БАШНЯ

СТАДИЯ	ЛИСТ	ЛИСТОВ
РП	1	5

ОБЩИЕ ДАННЫЕ
ПЛОЩАДКА СКВАЖИНЫ N3

ТОО "УРАЛВОДПРОЕКТ" Г. УРАЛЬСК

ФОРМАТ А3

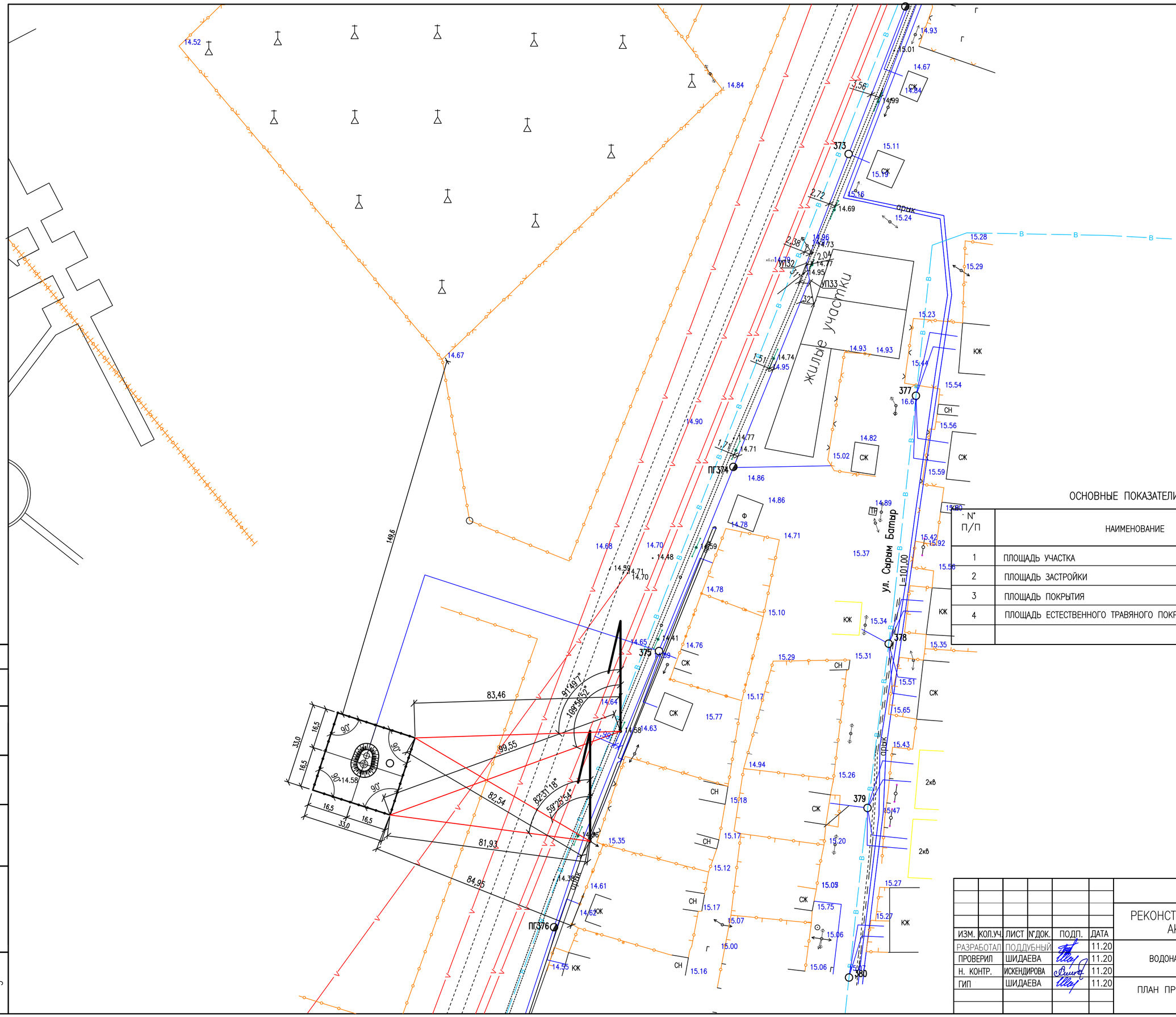

ОСНОВНЫЕ ПОКАЗАТЕЛИ ПО ГЕНПЛАНУ УЧАСТКА

N° П/П	НАИМЕНОВАНИЕ		
1	ПЛОЩАДЬ УЧАСТКА	M^2	1089
2	ПЛОЩАДЬ ЗАСТРОЙКИ	M^2	6
3	ПЛОЩАДЬ ПОКРЫТИЯ	M^2	144
4	ПЛОЩАДЬ ЕСТЕСТВЕННОГО ТРАВЯНОГО ПОКРОВА	M^2	939

ИНВ. N° ПОДЛ.	ПОДП. И ДАТА	ВЗАМ. ИНВ. N°
3		

ИЗМ.	КОЛ.УЧ.	ЛИСТ	N°ДОК.	ПОДП.	ДАТА
РАЗРАБОТАЛ		ПОДДУБНЫЙ			11.20
ПРОВЕРИЛ		ШИДАЕВА			11.20
Н. КОНТР.		ИСКЕНДИРОВА			11.20
ГИП		ШИДАЕВА			11.20

20.030–ГВ–ГП

РЕКОНСТРУКЦИЯ ВОДОПРОВОДА В С. ЧАПАЕВО АКЖАИКСКОГО РАЙОНА ЗКО

ВОДОНАПОРНАЯ БАШНЯ

СТАДИЯ	ЛИСТ	ЛИСТОВ
РП	2	

ПЛАН ПРИВЯЗКИ ПЛОЩАДКИ
М1:1000.

ТОО "Уралводпроект" г.Уральск

ФОРМАТ А0

ПЛАН
М 1:200

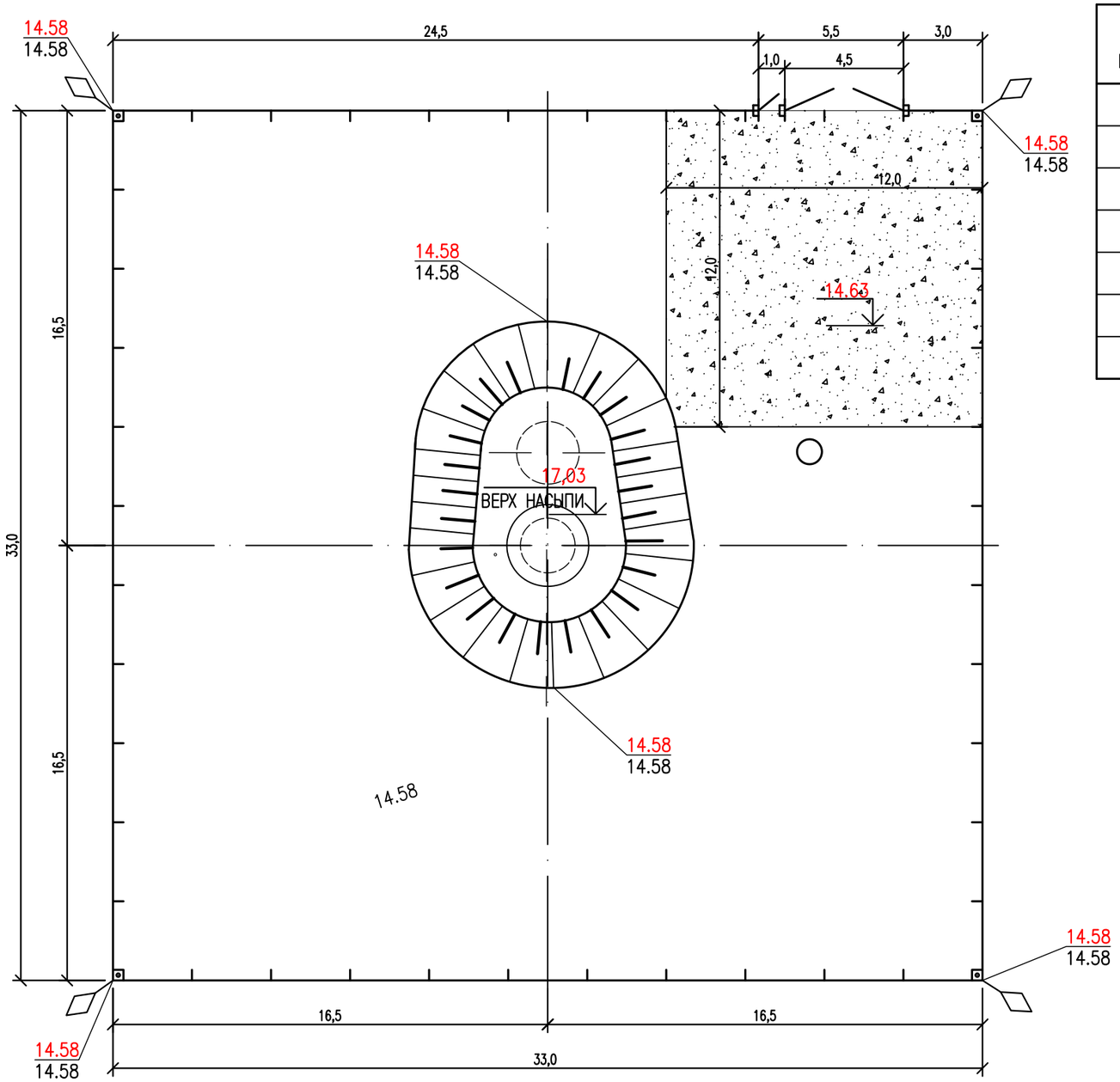

ВЕДОМОСТЬ ОБЪЕМОВ РАБОТ ПО ЗОНЕ САНОХРАНЫ

N п/п	НАИМЕНОВАНИЕ РАБОТ	ЕД. ИЗМ.	КОЛ-ВО	ПРИМЕЧАНИЕ
1	СНЯТИЕ И ВОССТАНОВЛЕНИЕ РАСТИТЕЛЬНОГО СЛОЯ	$м^3$	20	
2	УСТРОЙСТВО ЧЕРНОГО ПОКРЫТИЯ	$м^2$	144	
	А) ГРАВИЙНО-ПЕСЧАНАЯ ПОДГОТОВКА ТОЛЩ. 8 СМ	$м^3$	11,5	
	Б) ЧЕРНОЕ ПОКРЫТИЕ ТОЛЩ. 7 СМ	$м^3$	10,1	
3	УСТРОЙСТВО ОГРАЖДЕНИЯ	М	126,5	СМ. ЛИСТ ПС-ГП-4
4	УСТРОЙСТВО ВОРОТ ВР-1 С КАЛИТКОЙ К-1	ШТ	1	СМ. ЛИСТ ПС-ГП-4
5	УСТРОЙСТВО ПРЕДУПРЕЖДАЮЩИЙ ЗНАКОВ	ШТ	4	

КОНСТРУКЦИЯ ПОКРЫТИЯ

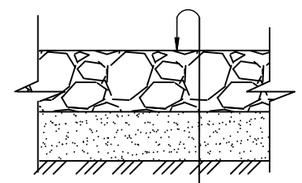

ЩЕБЕНЬ ПО СТ РК 1215-2003 – 7,0 СМ
ПРОПИТАННЫЙ БИТУМОМ МАРКИ БНД 70/100
ПО СТ РК 1373-2013
ГРАВИЙНО-ПЕСЧАНАЯ ПОДГОТОВКА – 8.0 СМ
УПЛОТНЕННЫЙ ГРУНТ (К=0,98)

УСЛОВНЫЕ ОБОЗНАЧЕНИЯ:

- ГЛУХОЕ ОГРАЖДЕНИЕ
- ВОРОТА С КАЛИТКОЙ
- ПРЕДУПРЕЖДАЮЩИЕ ЗНАКИ
- ТВЕРДОЕ ПОКРЫТИЕ

ИЗМ.	КОЛ.УЧ.	ЛИСТ	N ДОК.	ПОДП.	ДАТА
РАЗРАБОТАЛ		ПОДДУБНЫЙ			11.20
ПРОВЕРИЛ		ШИДАЕВА			11.20
Н. КОНТР.		ИСКЕНДИРОВА			11.20
ГИП		ШИДАЕВА			11.20

20.030-ПС-ГП

РЕКОНСТРУКЦИЯ ВОДОПРОВОДА В С. ЧАПАЕВО АКЖАИКСКОГО РАЙОНА ЗКО

ВОДОНАПОРНАЯ БАШНЯ

СТАДИЯ	ЛИСТ	ЛИСТОВ
РП	3	

РАЗБИВОЧНЫЙ ПЛАН ПЛОЩАДКИ И ПЛАН ОРГАНИЗАЦИИ РЕЛЬЕФА С ЭЛЕМЕНТАМИ БЛАГОУСТРОЙСТВА М1:200.

ТОО "Уралводпроект" г.Уральск

ВЗАМ. ИНВ. N° | ПОДП. И ДАТА | ИНВ. N° ПОДЛ.

ФОРМАТ А1

ПЛАН

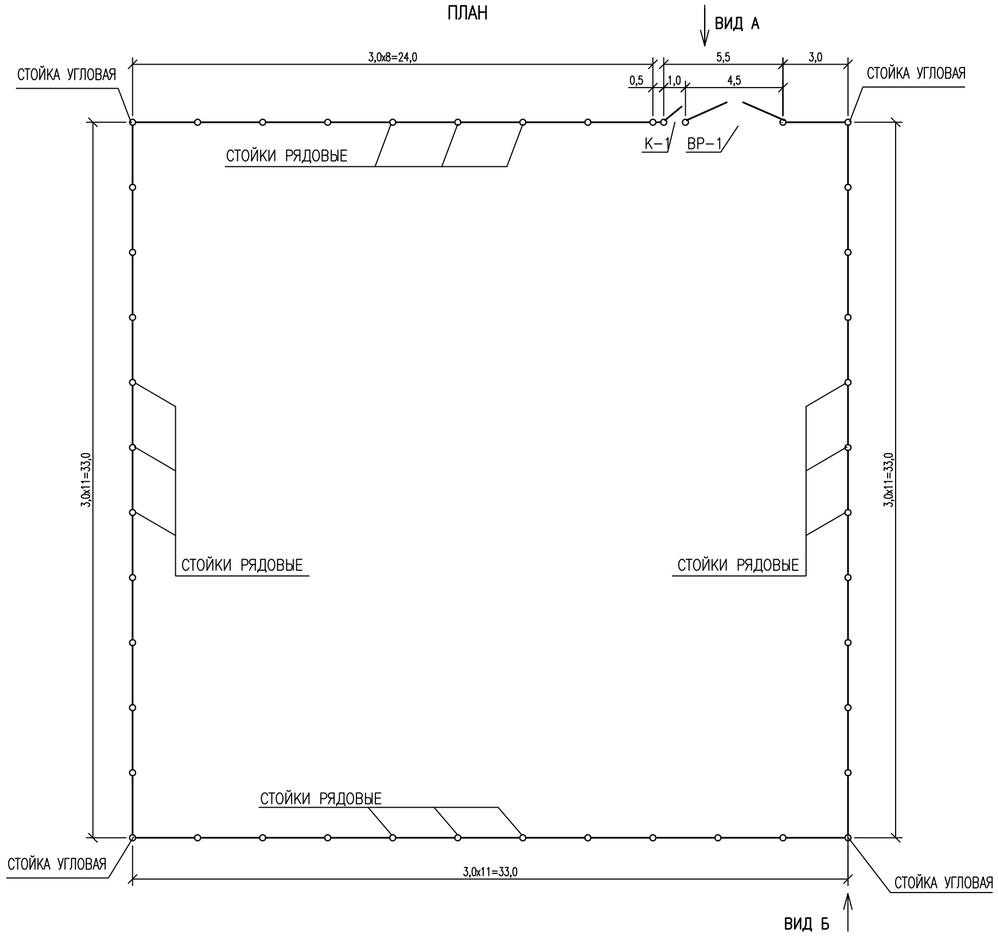

ВИД А

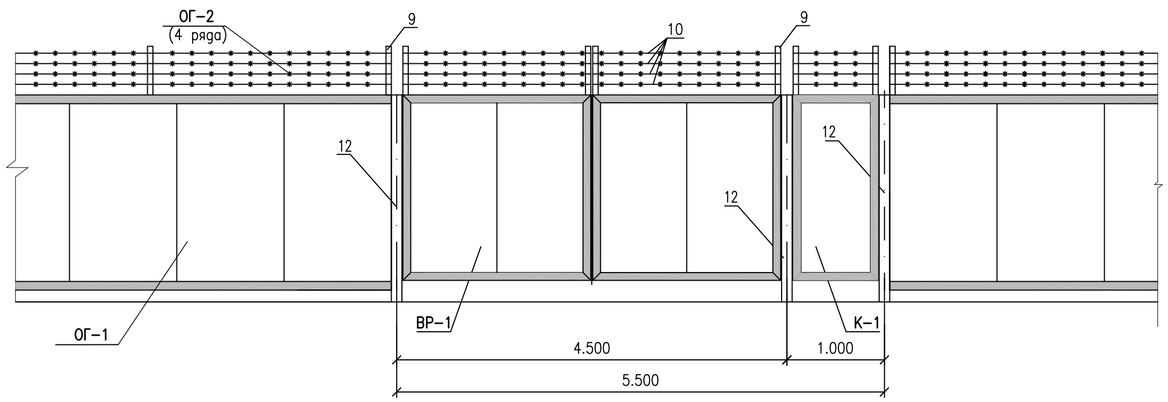

ВИД Б

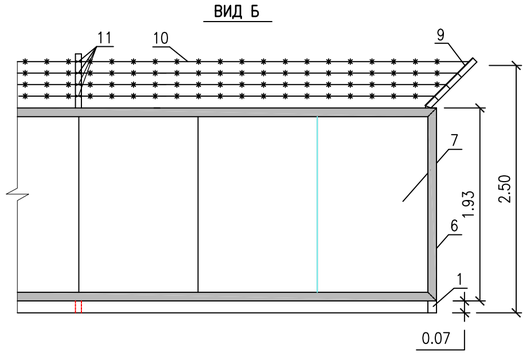

СПЕЦИФИКАЦИЯ

МАРКА, ПОЗ.		ОБОЗНАЧЕНИЕ	НАИМЕНОВАНИЕ	КОЛ.	МАССА ЕД.,КГ	ПРИМЕ-ЧАНИЕ
ОГ-1			ОГРАЖДЕНИЯ ОГ-1 (П.М)	126,5		
	1	ГОСТ 10704-91	ТРУБА ø108Х5 L=2700	42	34,290	ШТ
	2	ГОСТ 19903-74	ЛИСТ 3Х110Х110	42	0,285	ШТ
	3	ГОСТ 19903-74	ЛИСТ 3Х150Х150	42	0,530	ШТ
	4	ГОСТ 8509-93	УГОЛОК 40Х4, L=50	200	0,121	ШТ
	5	ГОСТ 8509-93	УГОЛОК 40Х4	506	2,420	П.М.
	6	ГОСТ 8509-93	УГОЛОК 50Х5 L=1930	4	7,276	ШТ
	7	ГОСТ 24045-2010	С10-1100-0.7 L=1920	127	13.728	ШТ
	8		ЗАКЛЕПКА КОМБИНИР. 4Х18	1524		ШТ
ОГ-2			НАСАДКА ИЗ КОЛЮЧЕЙ ПРОВОЛКИ ОГ-2 (П.М)	132		П.М.
	9	ГОСТ 8509-93	УГОЛОК 50Х5 L=700	50	2,639	ШТ
	10	ГОСТ 285-69	ПРОВОЛКА КОЛЮЧАЯ КЦ	528		4 РЯДА/П.М.
	11	ГОСТ 3282-74	ПРОВОЛКА Ø3,0	30		П.М.
ВР-1			ВОРОТА ВР-1	1		
	12	ГОСТ 10704-91	ТРУБА ø159Х5 L=2800	2	53,172	ШТ
	13	ГОСТ 19903-74*	ЛИСТ 3Х165Х165	2	0,641	ШТ
	14	ГОСТ 19903-74*	ЛИСТ 3Х200Х200	2	0,942	ШТ
	15	ГОСТ 8506-93	УГОЛОК 63Х6	22	5,72	П.М.
	16	ГОСТ 2590-2006	КРУГ Ø40 L=200	4	1,974	ШТ
	17	ГОСТ 2590-2006	КРУГ Ø40 L=100	4	0,987	ШТ
	18	ГОСТ 19903-74*	ЛИСТ 6Х160Х80	8	0,603	ШТ
	19	ГОСТ 24045-2010	С10-1100-0,7 L=1920	4	13,728	ШТ
	20	ГОСТ 19903-74*	ЛИСТ 6Х160Х100	2	0,754	ШТ
	21		ЗАКЛЕПКА КОМБИНИР. 4Х18	68		ШТ
К-1			КАЛИТКА К-1	1		
	12	ГОСТ 10704-91	ТРУБА 159Х5 L=2800	1	53,172	ШТ
	13	ГОСТ 19903-74*	ЛИСТ 3Х165Х165	1	0,641	ШТ
	14	ГОСТ 19903-74*	ЛИСТ 3Х200Х200	1	0,942	ШТ
	15	ГОСТ 8506-93	УГОЛОК 63Х6	7	5,72	П.М.
	16	ГОСТ 2590-2006	КРУГ Ø40 L=200	2	1,974	ШТ
	17	ГОСТ 2590-2006	КРУГ Ø40 L=100	2	0,99	ШТ
	18	ГОСТ 19903-74*	ЛИСТ 6Х60Х80	4	0,603	ШТ
	19	ГОСТ 24045-2010	С10-1100-0,7 L=1920	1	13,728	ШТ
	20	ГОСТ 19903-74*	ЛИСТ 6Х160Х100	2	0,754	ШТ
	21		ЗАКЛЕПКА КОМБИНИР. 4Х18	20		ШТ
			МАТЕРИАЛЫ			
			БЕТОН КЛ.В12.5	12,7	М3	

ПРИМЕЧАНИЯ:

1. ПРИ ВЫПОЛНЕНИИ РАБОТ ПО УСТАНОВКЕ ОГРАЖДЕНИЯ ВСЕ ЕГО ОСНОВНЫЕ ПАРАМЕТРЫ (ОБЩАЯ ВЫСОТА, РАССТОЯНИЕ ОТ УРОВНЯ ЗЕМЛИ ДО НИЗА ОГРАЖДЕНИЯ И ДР.), НЕОБХОДИМО СОБЛЮДАТЬ, СОГЛАСНО РАБОЧИМ ЧЕРТЕЖАМ, НЕЗАВИСИМО ОТ ИЗМЕНЕНИЯ УКЛОНА ПОВЕРХНОСТИ ЗЕМЛИ.
2. ДАННЫЙ ЛИСТ СМОТРЕТЬ СОВМЕСТНО С ЛИСТОМ ГП-7.

ИЗМ.	КОЛ.УЧ.	ЛИСТ	N°ДОК.	ПОДП.	ДАТА
РАЗРАБОТАЛ		ПОДДУБНЫЙ			11.20
ПРОВЕРИЛ		ШИДАЕВА			11.20
Н. КОНТР.		ИСКЕНДИРОВА			11.20
ГИП		ШИДАЕВА			11.20

20.030-ПС-ГП

РЕКОНСТРУКЦИЯ ВОДОПРОВОДА В С. ЧАПАЕВО АКЖАИКСКОГО РАЙОНА ЗКО

ВОДОНАПОРНАЯ БАШНЯ

СТАДИЯ	ЛИСТ	ЛИСТОВ
РП	4	

ОГРАЖДЕНИЕ. ПЛАН. ВИДЫ А, Б. СПЕЦИФИКАЦИЯ

URALVODPROECT

ТОО "УРАЛВОДПРОЕКТ" Г. УРАЛЬСК

ВЗАМ. ИНВ. N°

ПОДП. И ДАТА

ИНВ. N° ПОДЛ.

ФОРМАТ А1

СТОЙКА ДЛЯ ВОРОТ И КАЛИТКИ

ИСПОЛНЕНИЕ I– КОЛИЧЕСТВО 1 ШТ.
ИСП. II – ЗЕРКАЛЬНОЕ ОТРАЖЕНИЕ КОЛ. 2 ШТ.

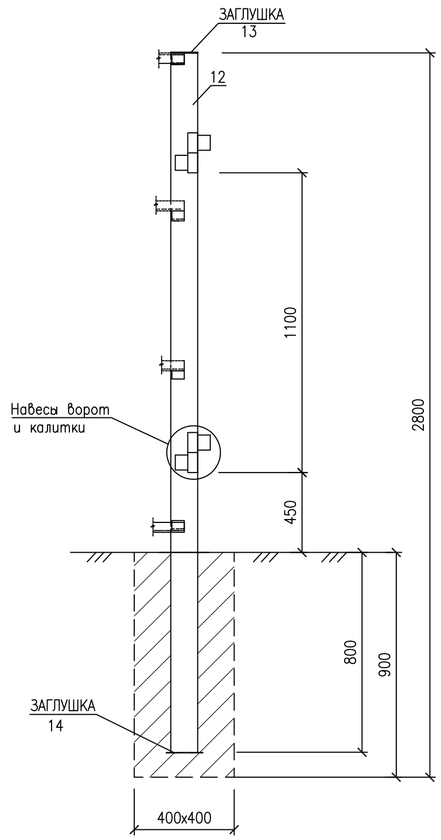

ОГРАЖДЕНИЕ ОГ–1

СТОЙКИ РЯДОВЫЕ

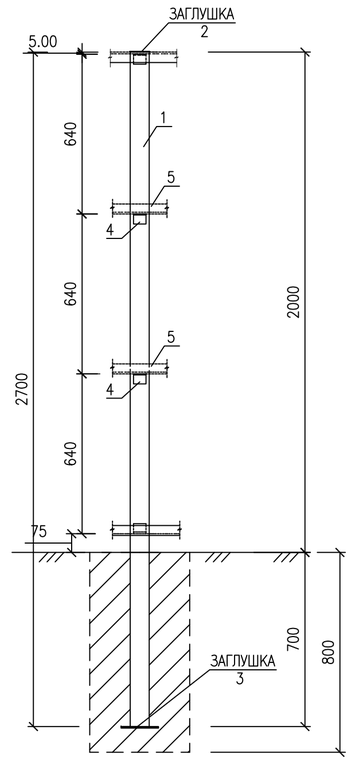

СТОЙКА УГЛОВАЯ

КОЛИЧЕСТВО 4ШТ.

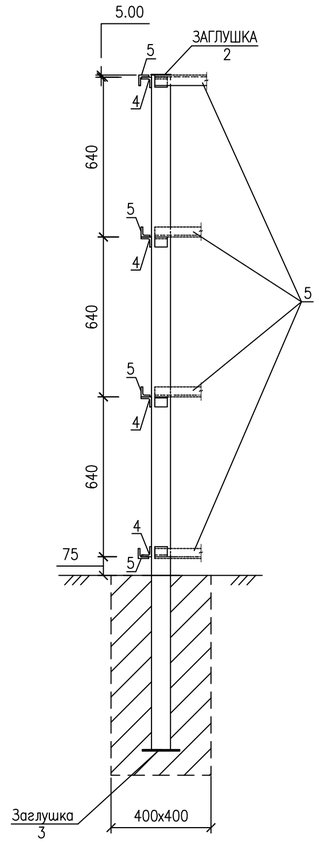

НАВЕСЫ ВОРОТ И КАЛИТКИ

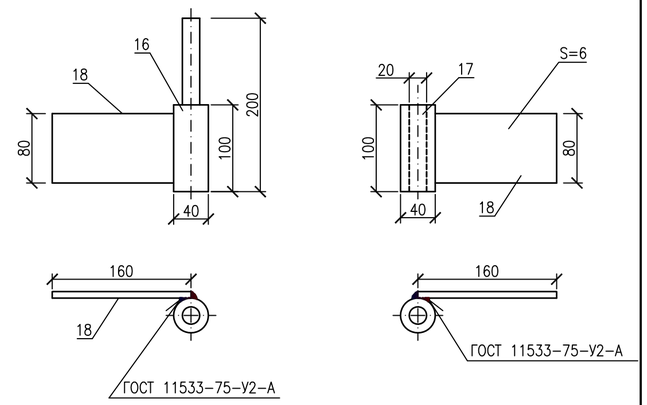

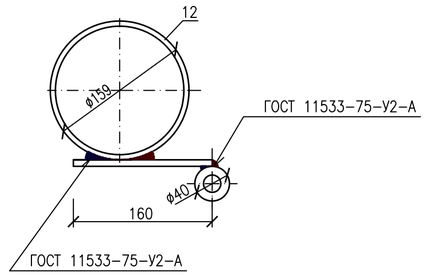

КОНСТРУКЦИЯ ВОРОТ

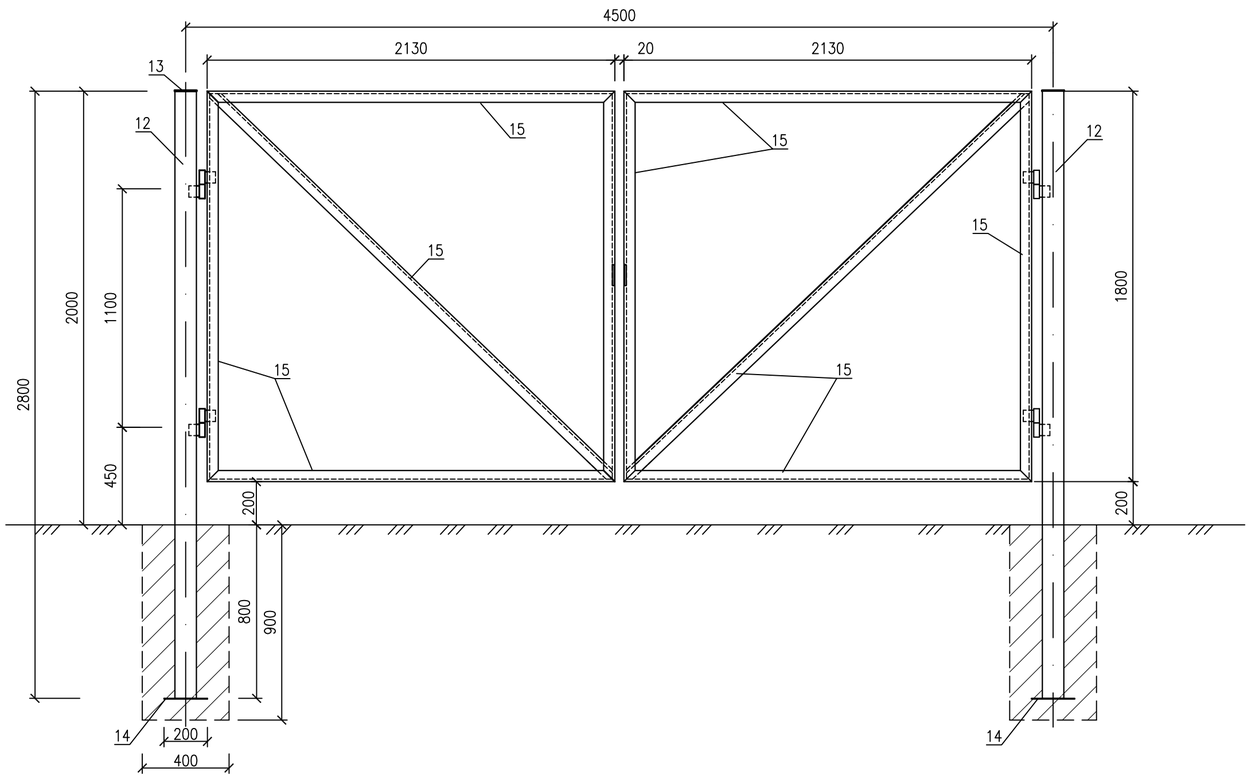

УШКО

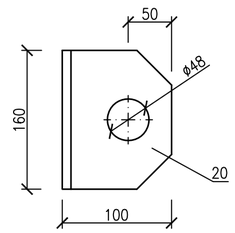

ИЗМ.	КОЛ.УЧ.	ЛИСТ	N°ДОК.	ПОДП.	ДАТА
РАЗРАБОТАЛ		ПОДДУБНЫЙ			11.20
ПРОВЕРИЛ		ШИДАЕВА			11.20
Н. КОНТР.		ИСКЕНДИРОВА			11.20
ГИП		ШИДАЕВА			11.20

20.030–ПС–ГП

РЕКОНСТРУКЦИЯ ВОДОПРОВОДА В С. ЧАПАЕВО АКЖАИКСКОГО РАЙОНА ЗКО

ВОДОНАПОРНАЯ БАШНЯ

СТАДИЯ	ЛИСТ	ЛИСТОВ
РП	5	

ОГРАЖДЕНИЕ.
УЗЛЫ И ДЕТАЛИ

URALVODPROECT

ТОО "УРАЛВОДПРОЕКТ" Г. УРАЛЬСК

ВЗАМ. ИНВ. N°

ПОДП. И ДАТА

ИНВ. N° ПОДЛ.

ФОРМАТ А3