Приложение 3
к приказу Министра
по инвестициям и развитию
Республики Казахстан
от 24 апреля 2017 года № 235

Декларация о соответствии

«___» _____ 2021 года

Подрядчик (генеральный подрядчик) Товарищество с ограниченной ответственностью «Фирма «Азия», ВКО, г.Семей, ул.Северная 4а
наименование организации, юридический адрес
в лице директора Дускужановой С. Ж.
фамилия, имя, отчество (при наличии) руководителя организации

по объекту: «Строительство 9-ти этажного жилого дома поз.6 по рабочему проекту «Разработка 20-ти проектов на строительство 9-ти этажных многоквартирных жилых домов в жилом районе Карагайлы г.Семей, ВКО» (без наружных инженерных сетей) поз.6
наименование, местонахождения объекта

заказчиком которого является: ГУ «Отдел строительства г.Семей, ВКО» в лице руководителя Жакаева Б.М.
наименование организации, фамилия, имя, отчество(при наличии) руководителя

удостоверяет, что:
1. Строительно – монтажные работы на объекте выполнены в соответствии с утвержденным проектом (проектно – сметной документацией), государственными нормативами в сфере архитектурной, градостроительной и строительной деятельности;

2. Субподрядные организации: ТОО «Технология Комфорта»
ТОО «Семейский Механический Завод»
наименование организации

3. Проект (проектно-сметная документация) ПК «Семейпроект», заказ №192
наименование проектной организации, номер проекта
утвержден(а) ГУ «Отдел строительства г.Семей, ВКО» от 30.09.2019
наименование организации утвердившей (переутвердившей) проект и дата утверждения

4. Объект (комплекс) имеет следующие основные технико-экономические показатели (мощность, производительность, производственная площадь, протяженность, вместимость, объем, пропускная способность, провозная

способность, число рабочих мест и тому подобное, заполняется по всем объектам:

Мощность, производительность и так далее	Единица измерения	По проекту		Фактически	
		общая (с учетом ранее принятых)	в том числе пускового комплекса или очереди	общая (с учетом ранее принятых)	в том числе пускового комплекса или очереди

Жилой дом имеет следующие показатели:

Показатели	Единица измерения	По проекту	Фактически
Общая площадь	метр в квадрате (далее–м^2)	5201,15	5201,15
Число этажей	этаж	9	9
Общий строительный объем	метр в кубе (далее–м^3)	18850,9	18850,9
В том числе подземной части	м^3	1553,86	1553,86
Площадь встроенных, встроенно-пристроенных и пристроенных помещений	м^2		

Показатели	По проекту			Фактически		
	число квартир	площадь квартир, м^2		число квартир	площадь квартир, м^2	
		общая	жилая		общая	жилая
Всего квартир, в том числе: однокомнатных двухкомнатных	72 18 18	3957,75 41,05 53,57	2160,54 19,05 31,08	72 18 18	3957,7 41,05 53,57	2160,5 19,05 31,08

двухкомнатных	18	60,14	32,1	18	60,14	32,1
трехкомнатных	9	64,88	37,6	9	64,88	37,6
трехкомнатных	9	65,35	38	9	65,35	38

5. Технологические и архитектурно-строительные решения по объекту характеризуется следующими данными:_

Здание жилого дома девятиэтажное, с подвалом и техническим этажом, состоит из двух блок-секций, с общими размерами в плане: 14,46х47,48 м. Высоты помещений: подвал – 1,40 – 2,57 м;1-9 этажи (жилые квартиры) – 2,50 м; технический этаж – 1,75 м.

В доме предусмотрены двойные тамбуры на входах здание; наружные стены с 1-9 этаж предусмотрены трехслойной конструкции с утеплением(средний слой) жесткими теплоизоляционными плитами IZOTERM толщиной 120 мм. Объемно-планировочные решения для каждой блок-секции приняты одинаковыми. Для каждой блок-секции предусматривается лестничная клетка с естественным освещением в наружных стенах типа Л1, лифт грузоподъем-ностью 630 кг (размеры шахты 2550х1850 мм) и собственная система мусороудаления (мусоропровод с поэтажными загрузочными клапанами и мусоросборная камера).

Ствол мусоропровода – дымогазоводонепроницаемый, взрывопожаробезопасный, звукоизолируемый размещается в отапливаемой лестничной площадке и не примыкает к жилым помещениям. Мусоросборная камера обеспечена самостоятельным входом, изолированным от входа в жилую блок-секцию. Габариты и планировка камеры приняты согласно применяемым контейнерам, и обеспечения возможности их обслуживания. Для транспортировки контейнеров предусмотрен пандус. Технические помещения, обеспечивающие нормальную эксплуатацию здания, располагаются в подвале и чердаке.

Для прокладки инженерных сетей предусмотрен подвал, разделенный противопожарными перегородками 1 типа посекционно с устройством в них противопожарных дверей, обеспечивающих сквозной проход вдоль здания.

Для вентиляции технического подполья предусмотрены продухи, общей площадью не менее 1/400 площади пола. На каждом этаже жилого дома запроектировано по четыре квартиры: одна однокомнатная, две двухкомнатные, одна трехкомнатная. В квартирах предусмотрены просторные прихожие, большие кухни, комфортные по площадям жилые комнаты и санитарные узлы. В каждой квартире предусмотрена лоджия или балкон.

Крыша – чердачная, плоская, с внутренним организованным водостоком. Чердак холодный, разделенный противопожарными перегородками 1 типа по секционно с устройством в них противопожарных дверей, обеспечивающих сквозной проход вдоль здания. Вентиляция чердачного пространства

предусмотрена через продухи в наружных стенах. Выход в чердачное пространство предусмотрен из лестничных клеток, на кровлю – по стационарным металлическим лестницам. На перепадах высот кровли предусмотрены пожарные лестницы.

Внутренняя отделка: стены – простая штукатурка, водоэмульсионная окраска, окраска эмалью, облицовка керамической плиткой; потолки – водоэмульсионная краска по выровненной поверхности; полы – линолеум, плитка керамическая, бетонные, железнение поверхности.

Наружная отделка: стены – с облицовочным слоем из лицевого силикатного кирпича, согласно цветового решения; ограждения балконов – металлические панели с полимерным покрытием; козырьки входов – металлочерепица, потолочные металлические, реечные панели с полимерным покрытием; входы в техподполье – оцинкованный профлист.

краткие технические характеристики по особенностям его размещения, по основным материалам и конструкциям, инженерному и технологическому оборудованию

6. На объекте установлено предусмотренное проектом оборудование в количестве согласно актам о его приемке после индивидуального испытания и комплексного опробования;

7. Мероприятия по охране труда, обеспечению взрывобезопасности, пожаробезопасности, охране окружающей природной среды и антисейсмические мероприятия, предусмотренные проектом выполнены;

8. Строительно-монтажные работы осуществлены в сроки:
начало работ декабрь 2019 г.;
месяц, год
окончание работ март 2021 г.;
месяц, год
при продолжительности строительства, месяц: 8;
по норме или по проекту организации строительства, месяц: 8;
фактически, месяц: 15 (с учетом технологического перерыва в зимний период, и согласно финансирования);

9. Примененные строительные материалы, конструкции, оборудование и изделия соответствуют требованиям проекта и государственных нормативов;

10. Исполнительная геодезическая съемка фактического положения подземных инженерных сетей и/или зданий (сооружений) выполнена (обязательное приложение к декларации о соответствии);

11. Наружные инженерные коммуникации (холодное и горячее водоснабжение, канализация, теплоснабжение, газоснабжение, электроснабжение и связь) обеспечивают нормальную эксплуатацию объекта,

что подтверждается поставщиками услуг по инженерному и коммунальному обеспечению.

Поставщики услуг по инженерному и коммунальному обеспечению:

Начальник Семей РЭС АО «ВК РЭК» Габбасов Аскар Сейткожанович

(наименование организации, фамилия, имя, отчество (при наличии), подпись руководителя)

«04» 03 2021 года

дата

Начальник ЦТО МС города Семей АО «Казахтелеком» Есенев Самат Газизович

(наименование организации, фамилия, имя, отчество (при наличии), подпись руководителя)

«__» _____ __ 2021 года М.П.

дата

Директор ГКП «СемейВодоканал» города Семей – Сагандыков Еркен Заманбекович

(наименование организации, фамилия, имя, отчество (при наличии), подпись руководителя)

«___» _____2021 года М.П.

И.о. директор ГКП «Теплокоммунэнерго» города Семей – Сарпеков Азат Толкынович

(наименование организации, фамилия, имя, отчество (при наличии), подпись руководителя)

«___» _____2021 года М.П.

12. Шумоизоляция здания соответствует требованиям санитарных норм и правил, что подтверждается органами государственного санитарно-эпидемиологического надзора

_____;

фамилия, имя, отчество (при наличии), подпись руководителя, дата

Место печати (при наличии)

13. Обеспечен доступ для маломобильных групп населения, что подтверждается органами социальной защиты населения_____;

фамилия, имя, отчество (при наличии), подпись руководителя, дата

Место печати(при наличии)

Подрядчик (генеральный подрядчик) считает объект «Строительство 9-ти этажного жилого дома поз.6

по рабочему проекту «Разработка 20-ти проектов на строительство 9-ти этажных многоквартирных жилых домов в жилом районе Карагайлы, г.Семей, ВКО» (без наружных инженерных сетей) поз.6
готовым к приемке в эксплуатацию,

наименование объекта (комплекса)

гарантирует качество выполненных строительно-монтажных и специальных работ, и принимает на себя обязательство устранять дефекты, возникшие по его вине при строительстве объекта согласно гарантийного срока в соответствии с законодательством Республики Казахстан.

Подрядчик (генеральный подрядчик) ТОО «Фирма «Азия»:

Директор Дускужанова С.Ж. _____

фамилия, имя, отчество (при наличии) руководителя, подпись, дата

М.П.

ҚР ДСМ ҚОҒАМДЫҚ ДЕНСАУЛЫҚ САҚТАУ КОМИТЕТІНІҢ «ҰЛТТЫҚ САРАПТАМА ОРТАЛЫҒЫ» ШЖҚ РМК ШЫҒЫС ҚАЗАҚСТАН ОБЛЫСЫ БОЙЫНША ФИЛИАЛЫНЫҢ СЕМЕЙ ҚАЛАЛЫҚ БӨЛІМШЕСІ
Шығыс № 399
«26» 03 2021 ж.

ТОО «Фирма Азия»

Адрес:

ВКО г.Семей ул.Северная 4а

Отделение ф. РГП на ПХВ «НЦЭ» КСЭК МЗ РК по г. Семей отвечает на ваше заявление Вход. № 38 от 26.03.2021 года,что лабораторно-инструментальные замеры шумоизоляции многоэтажного жилого дома по адресу жилой район Карагайлы,позиция 6 не проводит (нет прибора для проведения данного вида исследования). Просим Вас обратиться в ф. РГП на ПХВ «НЦЭ» КСЭК МЗ РК по г. Алматы, так как согласно приказа №89 от 22.01.2020г. замеры шумоизоляции жилых домов по ВКО проводят специалисты филиала по г.Алматы.

Начальник о.ф. РГП на ПХВ "НЦЭ"КСЭК МЗ РК ВКО по г.Семей Жакашев Б.И

«НАЦИОНАЛЬНЫЙ ЦЕНТР ЭКСПЕРТИЗЫ» БСН/БИН 150741016600

Исп: специалист СГЛ

Мукалиева Д.К.

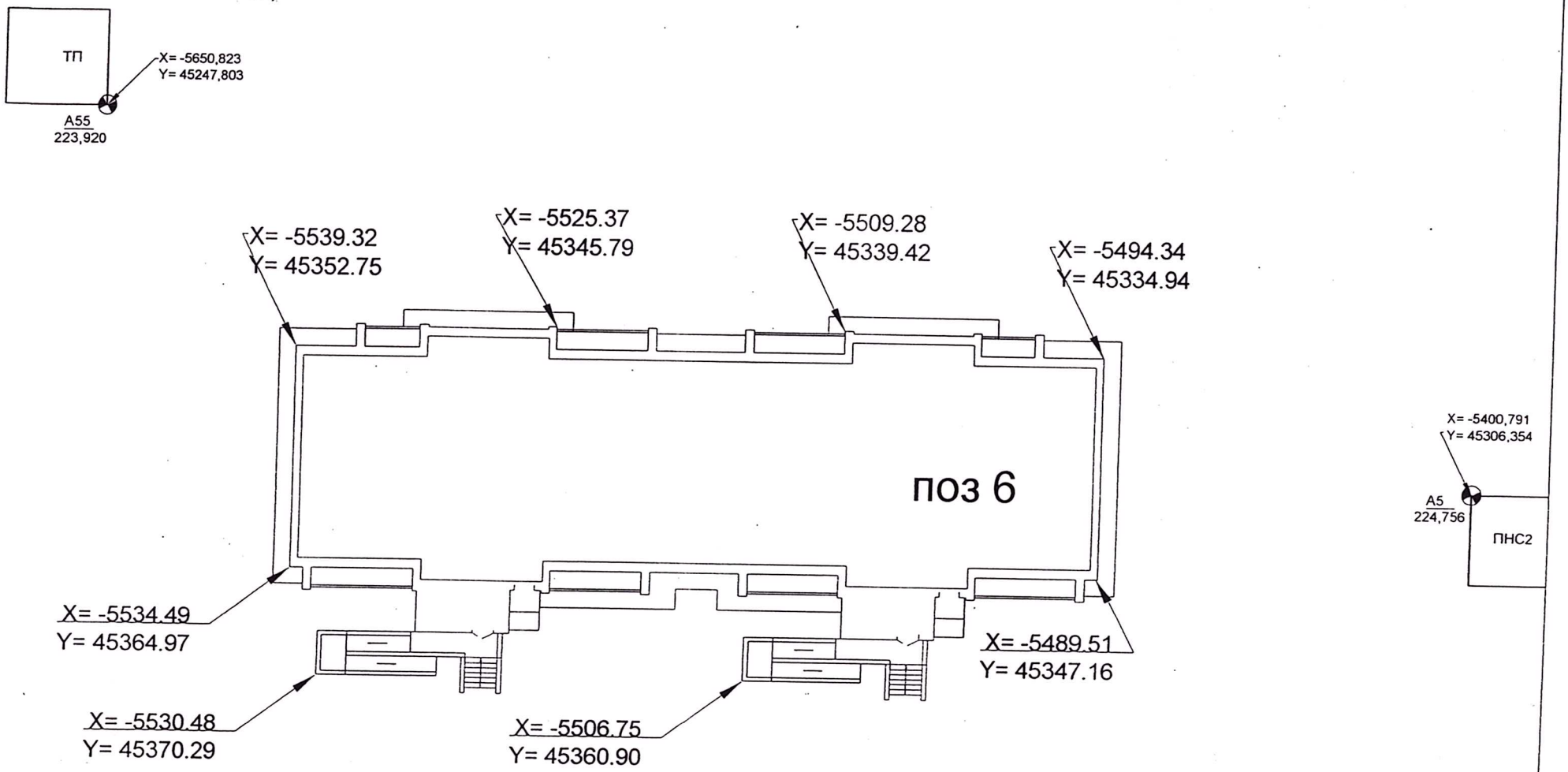

Примечание :
все значения даны в метрах

±0.00 = 223.65

A5 / 224,756 рабочие репера

ТОО "Фирма"Азия"				
Строительство многоквартирных домов в районе Карагайлы поз. № 6, г.Семей, ВКО				
Исполнительная геодезическая съемка фактического положения	Должность	ФИО	Дата	Подпись
	геодезист	Амиркамзаев Н.М.	16.03.21	