РЕСПУБЛИКА КАЗАХСТАН

Лицензия № 17021519

Заказчик: ГУ "Отдел строительства Кызылкогинского района"

Инв. №17-29/04/2020

ТОО "СПЕЦСТРОЙ СОГЛАСОВАНИЕ"

РАБОЧИЙ ПРОЕКТ

"Привязка ПСД на строительство спортивной площадки в с.Миялы и с.Сагиз Кызылкогинского района Атырауской области"

Месторасположение: с.Миялы, ул. А.Кунанбаева, уч.№94

Раздел ГП - Генеральный план

Директор ТОО "СпецСтрой Согласование" Биманов А.А.

г. Актобе, 2020 г.

ВЕДОМОСТЬ ОСНОВНЫХ КОМПЛЕКТОВ РАБОЧИХ ЧЕРТЕЖЕЙ

Обозначение	Наименование	Примечание
-ГП	Генеральный план	
-ЭН	Наружное электроосвещение	

ВЕДОМОСТЬ РАБОЧИХ ЧЕРТЕЖЕЙ ОСНОВНОГО КОМПЛЕКТА

Лист	Наименование	Примечание
ГП-1	Общие данные (начало)	
ГП-2	Ситуационный план	
ГП-3	Разбивочный план. М1:500	
ГП-4	План организации рельефа. М1:500	
ГП-5	План земляных масс. М1:500	
ГП-6	План благоустройства территории. М1:500	
ГП-7	Конструкции покрытий.	
ГП-8	Секции ограждения СО-1, СО-2, СО-3. Спецификация.	
ГП-9	Калитка К-1. Спецификация.	

ВЕДОМОСТЬ ССЫЛОЧНЫХ И ПРИЛАГАЕМЫХ ДОКУМЕНТОВ

Обозначение	Наименование	Примечание
	ССЫЛОЧНЫЕ ДОКУМЕНТЫ	
ГОСТ 21.508-93 (изд.2003г)	Правила выполнения рабочей документации генеральных планов предприятий, сооружений и жилищно-гражданских объектов	
СН РК 3.01-01-2013	Градостроительство, планировка и застройка городских и сельских населенных пунктов	
ГОСТ 6665-91 (изд.2004г)	Камни бортовые бетонные и железобетонные	
ГОСТ 21.204-93	СПДС. Условные и графические обозначения и изображения элементов генеральных планов и сооружений транспорта.	
СП РК 3.01-105-2013	Благоустройство населенных пунктов	

Настоящий проект разработан в соответствии с нормами и правилами, действующими на территории республики Казахстан и предусматривает мероприятия, обеспечивающие пожарную, взрывопожарную, экологическую и санитарно-гигиеническую безопасность для жизни и здоровья людей при правильной эксплуатации зданий и сооружений.

Главный инженер проекта Ерменов Г.К.

ТЕХНИКО-ЭКОНОМИЧЕСКИЕ ПОКАЗАТЕЛИ

№ по ГП	Наименование	Ед. изм	Кол-во	Примеч.
1.	Площадь участка	$м^2$	2400.0	
2.	Площадь застройки	$м^2$	1988.0	
3.	Площадь тротуарного покрытия	$м^2$	412.0	

1. Общие указания:

Генеральный план участка разработан на основании исходных данных и топосъемки, выполненной в июне 2020года ТОО "СпецСтройСогласование" и в соответствии с основными требованиями нормативных документов, действующих на территории Республики Казахстан, СН РК 3.01-01-2008 "Градостроительство планировка и застройка городских и сельских населенных пунктов",СН РК 3.06-01-2011 "Доступность зданий и сооружений для маломобильных групп",СП РК 3.01-105-2013 "Благоустройство населенных пунктов", ГОСТ 21.508 (СПДС) "Правила выполнения рабочих чертежей генеральных планов предприятий , сооружений и жилищно-гражданских объектов"

Проектом предусмотрено строительство спортивной площадки в с. Миялы Кызылкогинского района. Климатическая характеристика и основные климатические параметры, характерные для района строительства:

- климатический район по условиям строительства - IVГ;
- нормативное значение веса снегового покрова на $1м^2$ горизонтальной поверхности - 80 $кгс/м^2$ нормативное значение ветрового давления - 38 $кгс/м^2$;

Нормативная глубина сезонного промерзания грунтов в данном регионе составляет для: - суглинков и глин 1,17м - песков мелких и пылеватых 1,42 м - песков средних и крупных 1,53 м.

До начала строительства необходимо выполнить все работы подготовительного периода. Плодородный слой почвы снимается на глубину 15 см и складируется на период строительства.

Проект организации рельефа выполнен с учетом существующего рельефа методом проектных отметок. Отвод поверхностных вод предусмотрен уклоном площадки.

Размеры , отведенного участка для строительства спортивной площадки-40.0х60.0м.

На площадке расположены - футбольное поле с размерами 20.0х40.0м, совмещенное поле для игры в волейбол и баскетбол с размерами 36.0х17.0м, две площадки для тренажеров с размерами 16.0х28.0м. Территория по периметру имеет сетчатое ограждение высотой 2.0м с двумя калитками .

Все элементы малых архитектурных форм (урны, скамьи, спортивно-игровые комплексы) приняты согласно УСН РК 8.02-3.01-2019.

Система координат местная.

Система высот Балтийская 1977г.

При производстве работ необходимо вызвать представителей владельцев инженерных сетей.

Изм.	Кол. уч.	Лист	№ док	Подп.	Дата	17-29/04/2020-ГП			
						"Привязка ПСД на строительство спортивной площадки в с.Миялы и с.Сагиз Кызылкогинского района" Местоположение: с.Миялы, ул. А.Кунанбаева, уч.№94			
Исполнил		Бурумбаев		А.	06.20.	Спортивная площадка с.Миялы	Стадия	Лист	Листов
Проверил		Ширяева		Л.Н.	06.20.		РП	1	8
ГИП		Ерменов		Г.К.	06.20.	Общие данные .	ТОО "СпецСтрой Согласование" г.Актобе		

Формат А3

						17-29/04/2020-ГП		
						"Привязка ПСД на строительство спортивной площадки в с.Миялы и с.Сагиз Кызылкогинского района" Местоположение: с.Миялы, ул. А.Кунанбаева, уч.№94		
Изм.	Кол. уч.	Лист	№ док	Подп.	Дата			
Исполнил		Бурумбаев		А.	06.20.	Спортивная площадка с.Миялы	Стадия	Лист	Листов
Проверил		Ширяева		Л.Ш.	06.20.		РП	2	
ГИП		Ерменов		Г.К.	06.20.	Ситуационный план.	ТОО "СпецСтрой Согласование" г.Актобе		

Формат А3

ЭКСПЛИКАЦИЯ ЗДАНИЙ И СООРУЖЕНИЙ

Номер по генплану	Наименование	Координаты квадрата сетки
1	Футбольное поле (20.0х40.0м)	Sзастр. =800м2
2	Совмещенная площадка для игры в баскетбол и волейбол (17.0х36.0м)	Sзастр. =612.0м2
3	Спортивная площадка-2 шт (16.0х18.0м)	Sзастр. =2х288.0=576.0м2

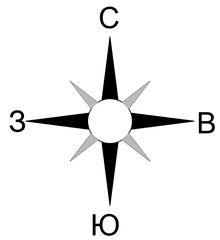

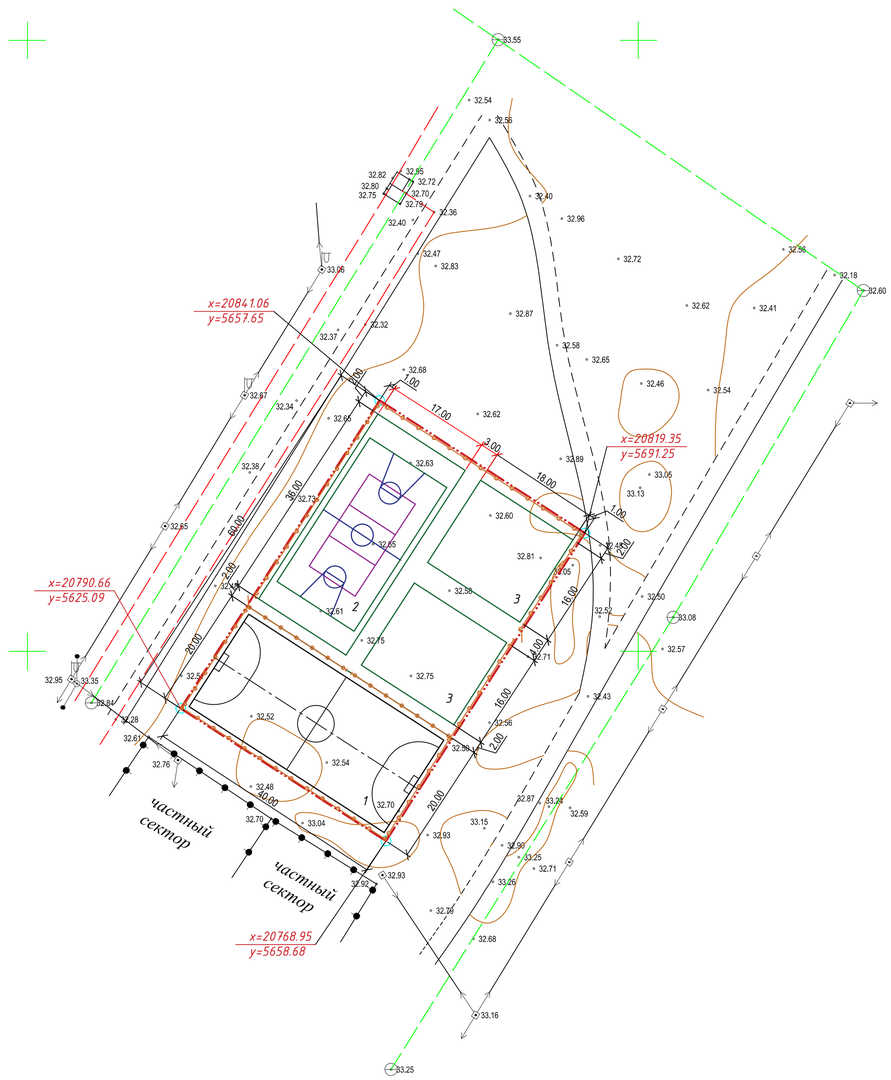

Условные обозначения

- газопровод подземный
- линия электропередач 0.4кВ
- водопровод
- граница проектируемого участка спортивной площадки
- ограждение территории
- 1 — спортивные площадки

Вниманию Заказчика, Подрядчика!

Во избежание порыва неучтенных на топосъемке инженерных сетей, перед началом производства любых земляных работ, для уточнения прохождения, необходимо вызвать представителей коммунальных служб.

Система координат местная
Система высот Балтийская 1977г.

Изм.	Кол. уч.	Лист	№ док.	Подп.	Дата	17-29/04/2020-ГП
						"Привязка ПСД на строительство спортивной площадки в с.Миялы и с.Сагиз Кызылкогинского района" Местоположение: с.Миялы, ул. А.Кунанбаева, уч.№94
Исполнил		Бурумбаев	А.		06.20.	Спортивная площадка с.Миялы
Проверил		Ширяева	Л.Н.		06.20.	Стадия: РП; Лист: 3; Листов:
ГИП		Ерменов	Г.К.		06.20.	Разбивочный план. М1:500

ТОО "СпецСтрой Согласование" г.Актобе

Формат А1

Согласовано

Взам. инв. №

Подпись и дата

Инв. № подл.

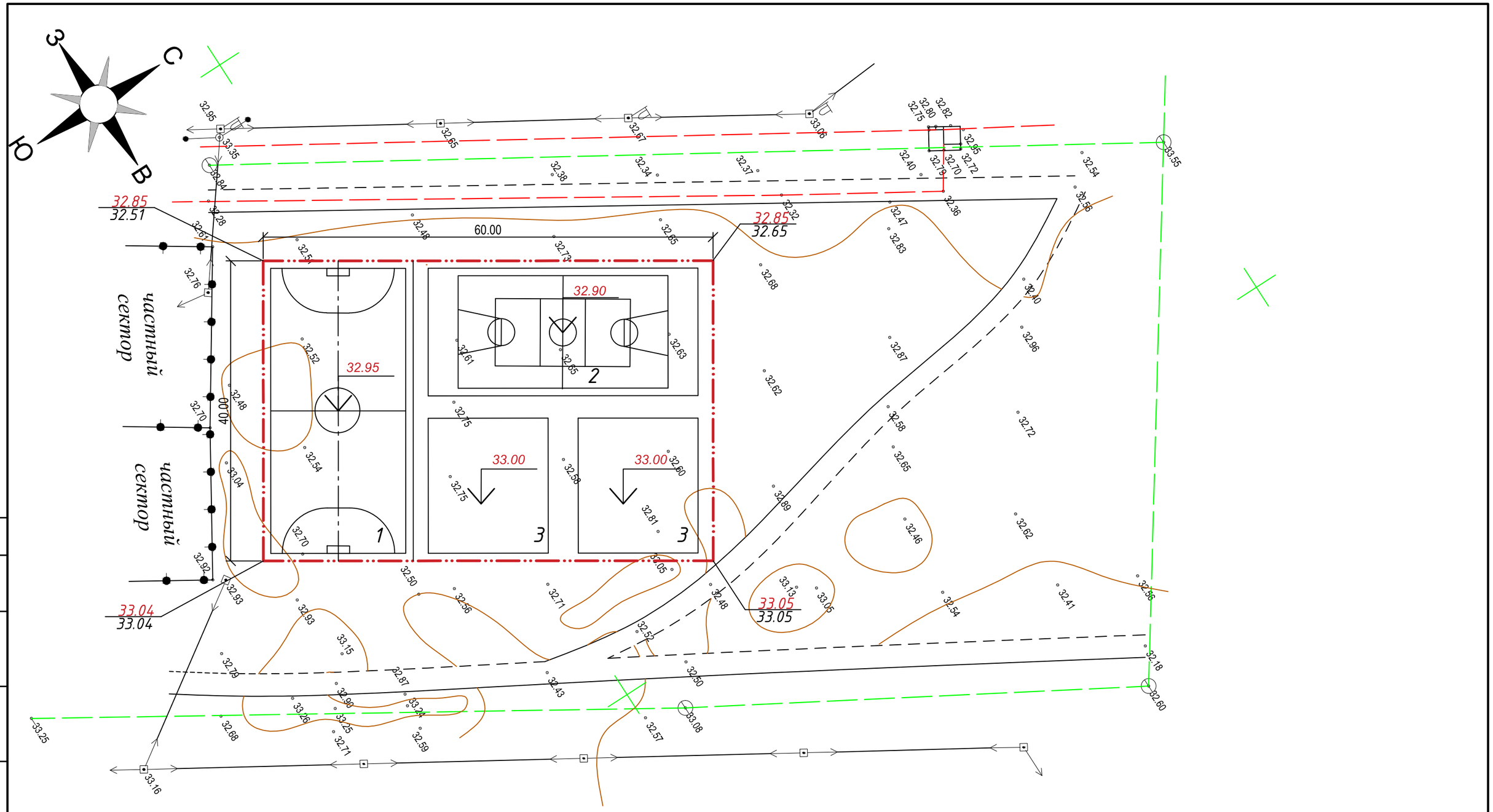

ЭКСПЛИКАЦИЯ ЗДАНИЙ И СООРУЖЕНИЙ

Номер по генплану	Наименование	Координаты квадрата сетки
1	Футбольное поле (20.0х40.0м)	Sзастр. =800м2
2	Совмещенная площадка для игры в баскетбол и волейбол (17.0х36.0м)	Sзастр. =612.0м2
3	Спортивная площадка-2 шт (16.0х18.0м)	Sзастр. =2х288.0=576.0м2

Изм.	Кол. уч.	Лист	№ док	Подп.	Дата
Исполнил		Бурумбаев	А.		06.20.
Проверил		Ширяева	Л.Н.		06.20.
ГИП		Ерменов	Г.К.		06.20.

17-29/04/2020-ГП

"Привязка ПСД на строительство спортивной площадки в с.Миялы и с.Сагиз Кызылкогинского района"
Местоположение: с.Миялы, ул. А.Кунанбаева, уч.№94

Спортивная площадка с.Миялы

Стадия	Лист	Листов
РП	4	

План организации рельефа.М1:500

ТОО "СпецСтрой Согласование" г.Актобе

Формат А3

Согласовано

Взам. инв. №

Подпись и дата

Инв. № подл.

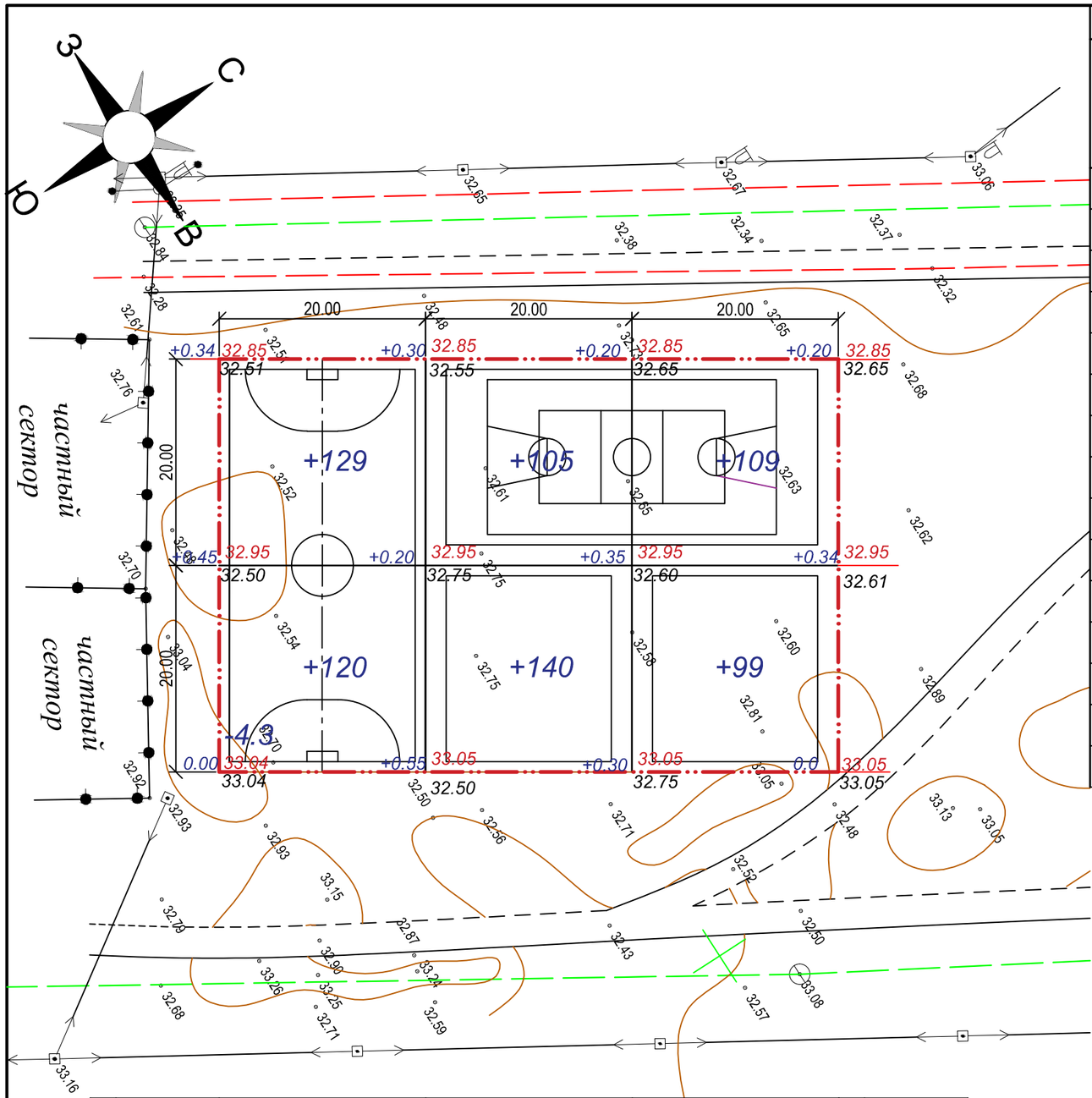

Ведомость объемов земляных работ

Наименование грунта	Количество м3				Примечание
	насыпь (+)	выемка (-)	насыпь (+)	выемка (-)	
1. Грунт планировки территории	702	-	-	-	
2. Вытесненный грунт, в т.ч. при устройстве		567.8			
а) подземных частей зданий (сооружений)	-	-	-	-	
б) автодорожных покрытий	-	-	-	-	
в) площадок, тротуаров		567.8			
г) плодородной почвы на участках озеления	-	-	-	-	
3. Поправка на уплотнение	7.1	-			
4. Всего пригодного грунта	709.1	567.8			
5. Недостаток (избыток) пригодного грунта	-	141.3			
6. Плодородный грунт, всего, вт.ч.	-	360			
а) используемый для озеленения территории	-	-	-	-	
б) избыток плодородного грунта	360				
7. Итого перерабатываемого грунта	1069.1	1069.1			

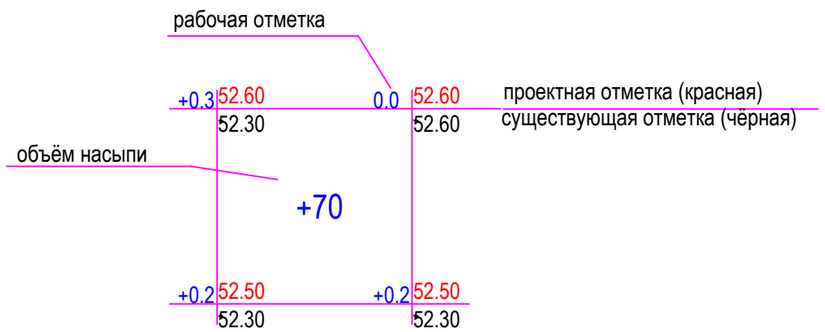

Итого,м3					Всего,м3	
	Насыпь(+)	+249	+245	+208		+702
	Выемка(-)	-	-	-		-

Изм.	Кол. уч.	Лист	№ док	Подп.	Дата
Исполнил		Бурумбаев А.			06.20.
Проверил		Ширяева Л.Н.			06.20.
ГИП		Ерменов Г.К.			06.20.

17-29/04/2020-ГП

"Привязка ПСД на строительство спортивной площадки в с.Миялы и с.Сагиз Кызылкогинского района"
Местоположение: с.Миялы, ул. А.Кунанбаева, уч.№94

Спортивная площадка с.Миялы

Стадия	Лист	Листов
РП	5	

План земляных масс.М1:500

ТОО "СпецСтрой Согласование" г.Актобе

Формат А3

План благоустройства территории.М1:500

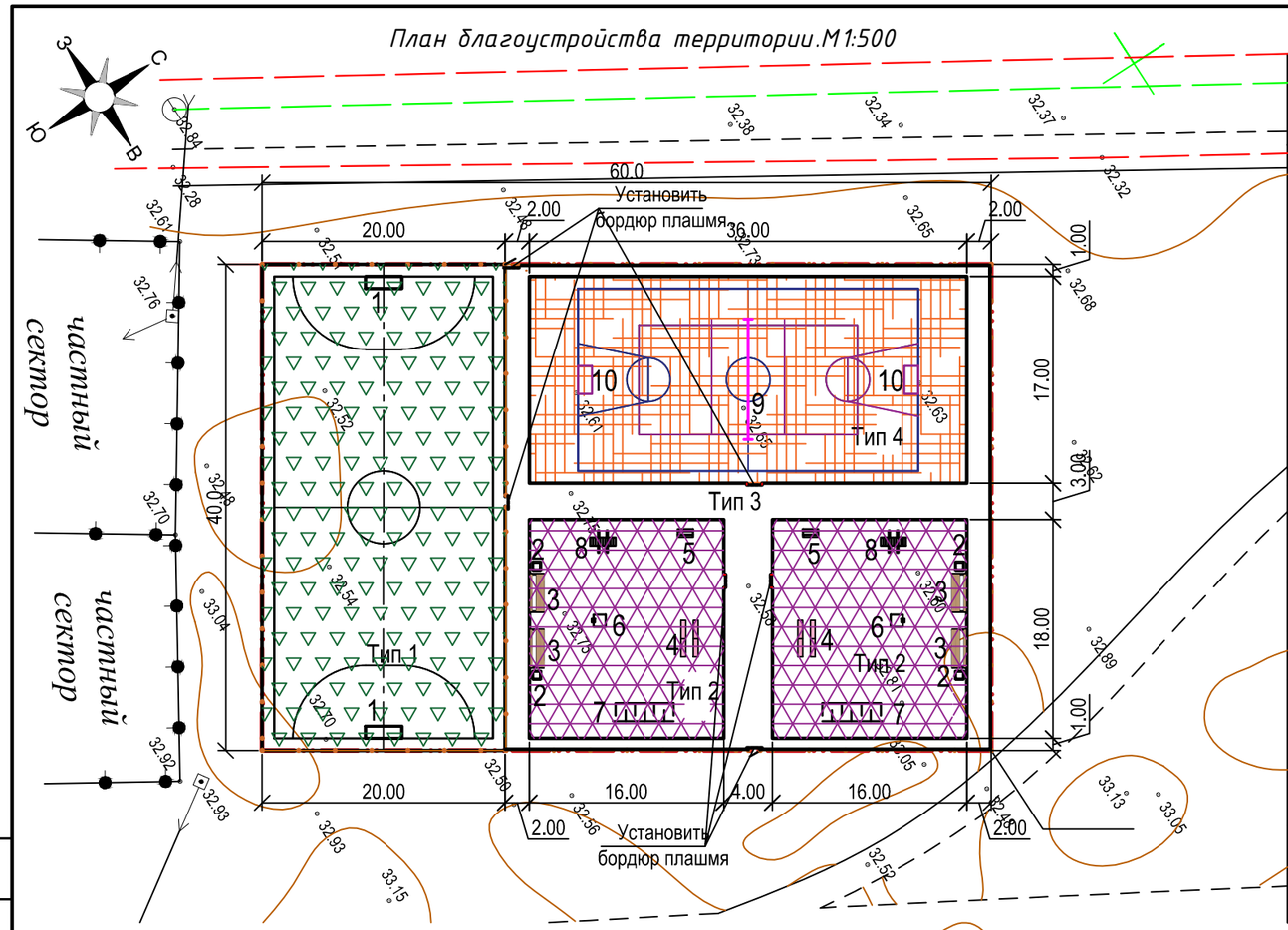

План ограждения территории.М1:500

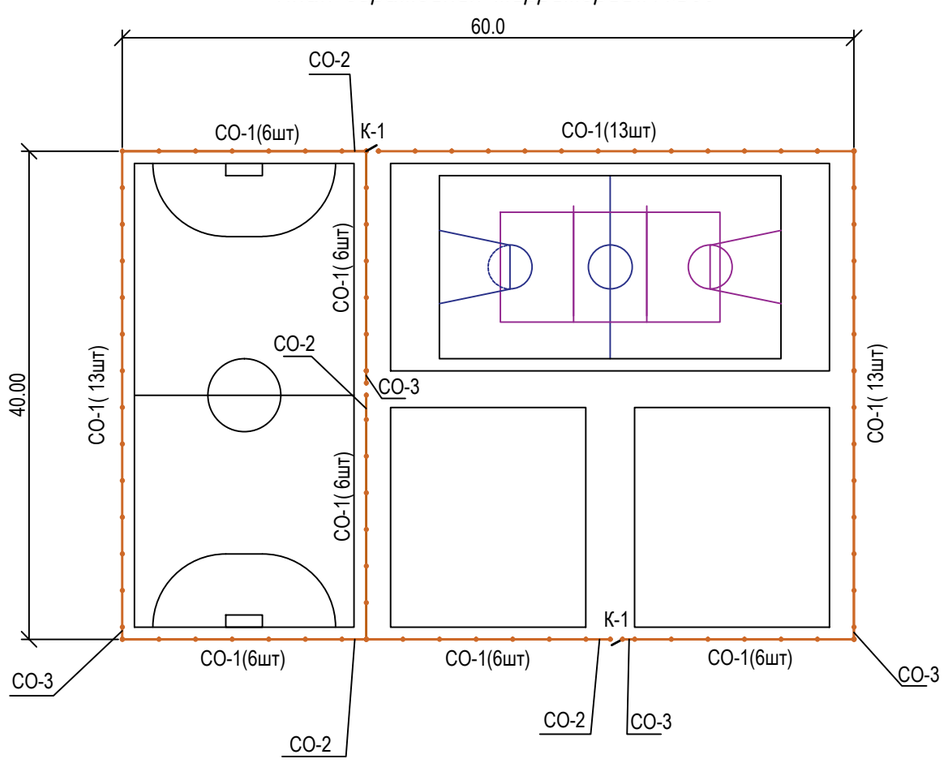

СПЕЦИФИКАЦИЯ

Поз.	Обозначение	Наименование	Кол.	Примеч.
1	8601--805-0101	Ворота футбольные	2	
2	8601-0303-0204	Урна "Сатурн"	4	
3	8601--0302-0308	Скамья дворовая	4	
4	8601--0213-0201	Брусья параллельные	2	
5	8601--0216-0106	Спортивный тренажер "Лыжный ход"	2	
6	8601--0216-0105	Спортивный тренажер "Тяга верхняя"	2	
7	8601--0213-0101	Брусья -лабиринт марка 1	2	
8	8601--0204-0201	Шведская стенка	2	
9	8601--0210-0103	Стойка волейбольные с сеткой	1	
10	8601--0216-0106	Стойка баскетбольная	2	
СО-1	ГП-8	Панель ограждения СО-1	75	
СО-2	ГП-8	Панель ограждения СО-2	4	
СО-3	ГП-9	Панель ограждения СО-3	4	
К-1	ГП-9	Калитка распашная	2	

ВЕДОМОСТЬ ТРОТУАРОВ, ДОРОЖЕК , ПЛОЩАДОК И ПРОЕЗДОВ

Поз.	Наименование	Тип	Площадь покрытия,м2	Примечание
1	Покрытие из искусственной травы монофиламентной h=22мм	1	800.0	
2	Резиновое покрытие спортивной площадки	2	612.0	
3	Тротуар с покрытием из брусчатки	3	412.0	
4	Бесшовное резиновое покрытие волейбольной площадки	4	576.0	
5	Бордюры БР 100.20.8, ГОСТ 6665-91	-	482	м.п.

Изм.	Кол. уч.	Лист	№ док	Подп.	Дата				
						17-29/04/2020-ГП			
						"Привязка ПСД на строительство спортивной площадки в с.Миялы и с.Сагиз Кызылкогинского района" Местоположение: с.Миялы, ул. А.Кунанбаева, уч.№94			
Исполнил		Бурумбаев		А.	06.20.	Спортивная площадка с.Миялы	Стадия	Лист	Листов
Проверил		Ширяева		Л.Н.	06.20.		РП	6	
ГИП		Ерменов		Г.К.	06.20.	План благоустройства территории.М1:500	ТОО "СпецСтрой Согласование" г.Актобе		

Формат А3

Согласовано

Взам. инв. №

Подпись и дата

Инв. № подл.

Конструкция покрытия спортивных площадок
Тип 2

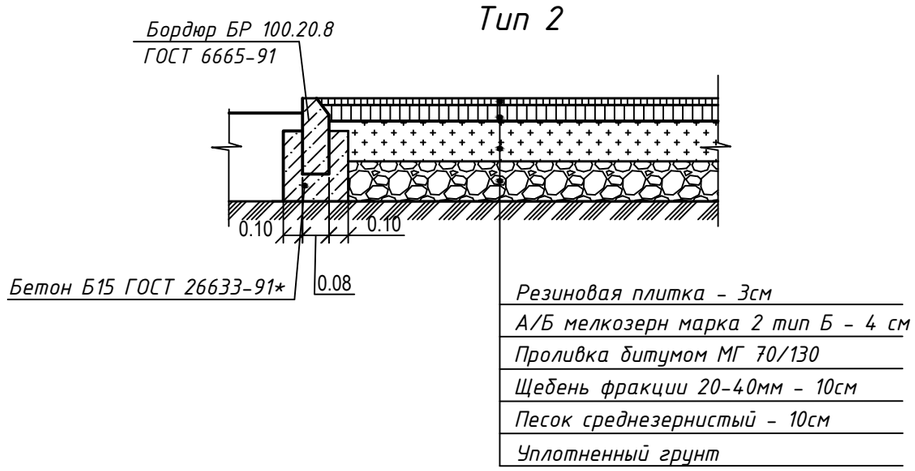

Конструкция покрытия футбольного поля
Тип 1

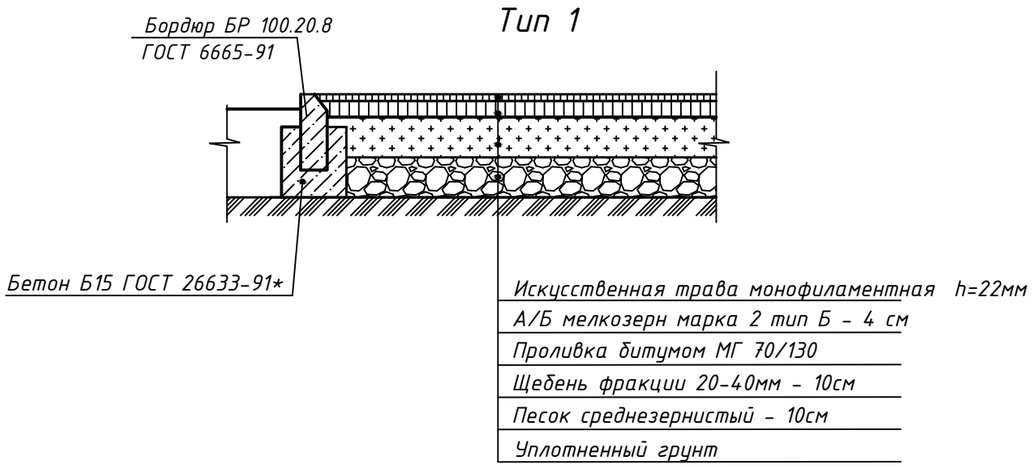

Конструкция дорожной одежды на тротуарах
Тип 3

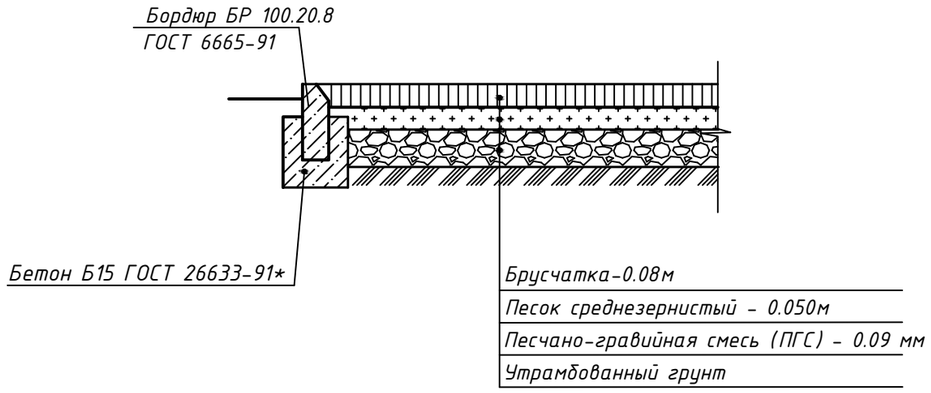

Конструкция покрытия волейбольного поля
Тип 4

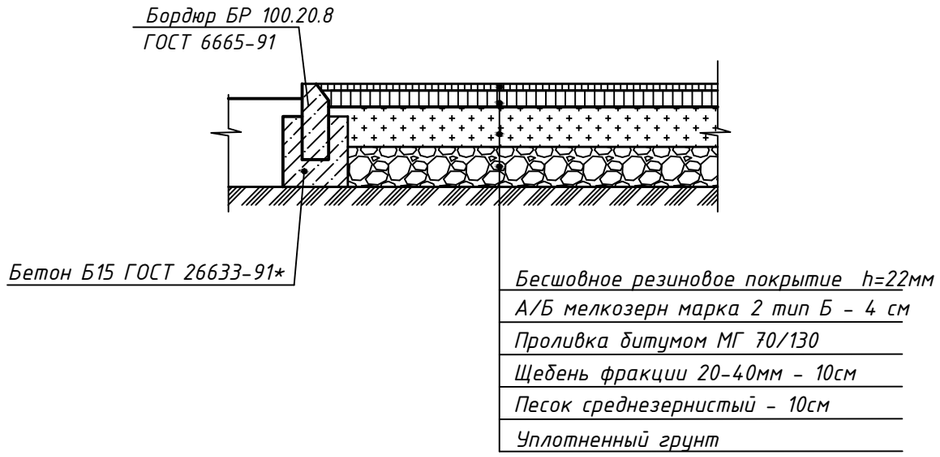

Согласовано

Взам. инв. №

Подпись и дата

Инв. № подл.

Изм.	Кол. уч.	Лист	№ док	Подп.	Дата	17-29/04/2020-ГП			
						"Привязка ПСД на строительство спортивной площадки в с.Миялы и с.Сагиз Кызылкогинского района" Местоположение: с.Миялы, ул. А.Кунанбаева, уч.№94			
Исполнил		Бурумбаев		А.	06.20.	Спортивная площадка с.Миялы	Стадия	Лист	Листов
Проверил		Ширяева		Л.Н.	06.20.		РП	7	
ГИП		Ерменов		Г.К.	06.20.	Конструкции покрытий.	ТОО "СпецСтрой Согласование" г.Актобе		

Формат А3

Секция ограждения

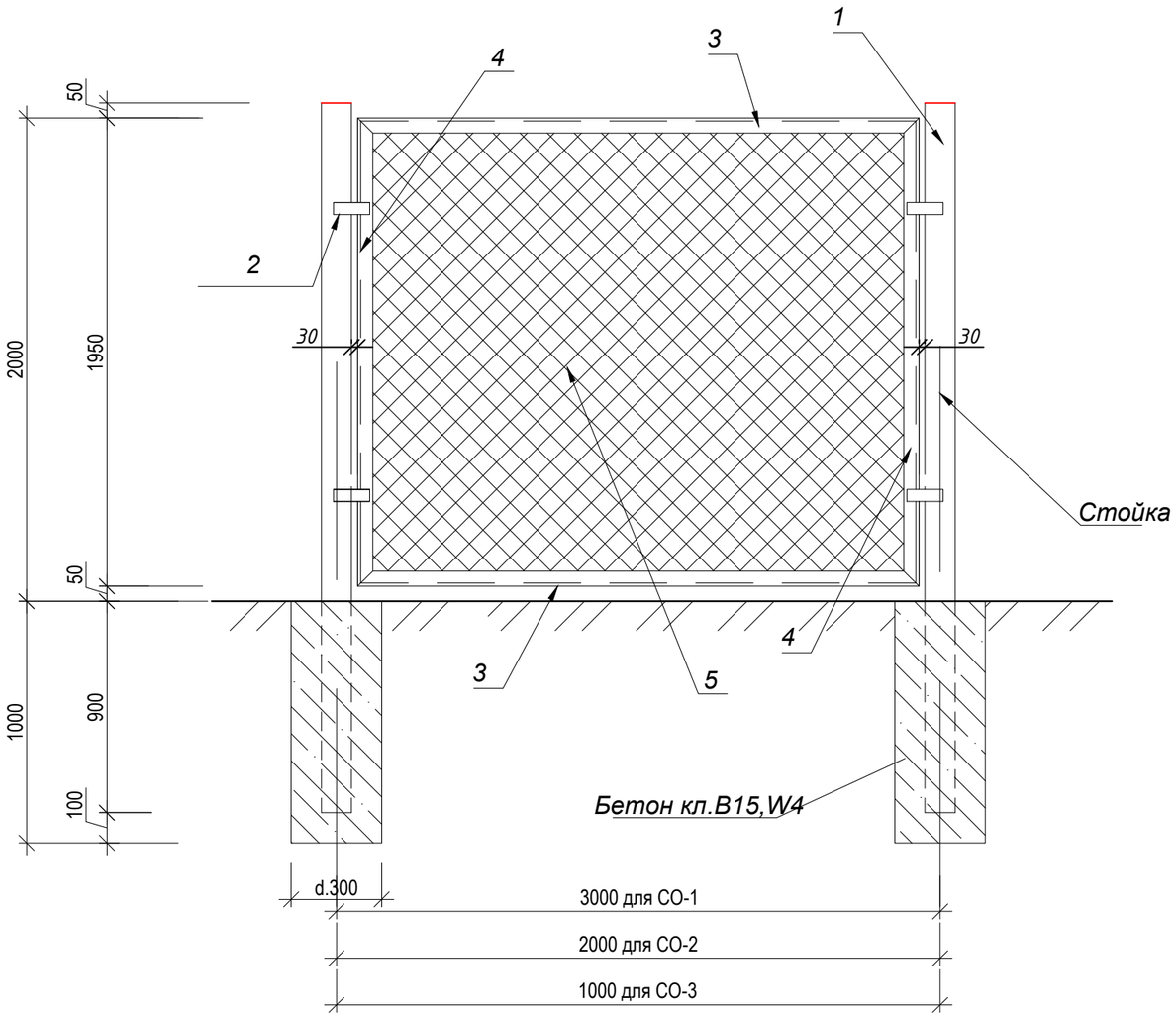

Узел крепления сетки

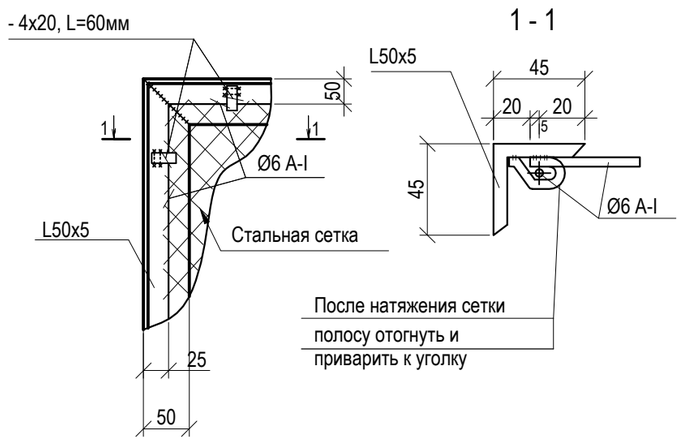

СПЕЦИФИКАЦИЯ

Марка поз.	Обозначение	Наименование	Кол. шт.	Масса ед. кг.	Приме-чание
		Секция СО-1			82.1
1	ГОСТ 10704-91	Труба Ø89х5 L=2900мм	1	30.0	30.0
2	ГОСТ 19903-2015	-50х5 L=100мм	4	0.2	0.8
3	ГОСТ 8509-93	Уголок 50х5 L= 2750мм	2	10.4	20.8
4	ГОСТ 8509-93	Уголок 50х5 L=1950мм	2	7.4	14.8
5	ГОСТ 5336-80	Сетка №50-3,0,(5.4 м2)	-	13.0	13.0
6	ГОСТ 34028-2016	Ар-ра Ø6АI L=9.4 м.п.	-	2.1	2.1
7	ГОСТ 19903-2015	-4х20 L=50мм	20	0.03	0.6
		Секция СО-2			69.12
1	ГОСТ 10704-91	Труба Ø89х5 L=2900мм	1	30.0	30.0
2	ГОСТ 19903-2015	-50х5 L=100мм	4	0.2	0.8
3	ГОСТ 8509-93	Уголок 50х5 L= 1750мм	2	6.6	13.2
4	ГОСТ 8509-93	Уголок 50х5 L=1950мм	2	7.4	14.8
5	ГОСТ 5336-80	Сетка №50-3,0,(3.4 м2)	-	8.2	8.2
6	ГОСТ 34028-2016	Ар-ра Ø6АI L=7.4 м.п.	-	1.64	1.64
7	ГОСТ 19903-2015	-4х20 L=50мм	16	0.03	0.48

1.Сварку металлоконструкций производить электродами Э42 по ГОСТ 9467-75*.
2.Высоту сварных швов принимать по наименьшей толщине свариваемых деталей.
3.Все металлические конструкции окрашиваются эмалью ПФ-115 ГОСТ 6465-76* за 2 раза по грунту ГФ-021 ГОСТ 25129-82*.

						17-29/04/2020-ГП
						"Привязка ПСД на строительство спортивной площадки в с.Миялы и с.Сагиз Кызылкогинского района"
Изм.	Кол. уч.	Лист	№ док.	Подп.	Дата	Местоположение: с.Миялы, ул. А.Кунанбаева, уч.№94
Исполнил		Бурумбаев А.			06.20.	Спортивная площадка с.Миялы — Стадия: РП; Лист: 8; Листов:
Проверил		Ширяева Л.Н.			06.20.	
ГИП		Ерменов Г.К.			06.20.	Секция ограждения СО-1,СО-2, СО-3. Спецификация. — ТОО "СпецСтрой Согласование" г.Актобе

Формат А3

Согласовано

Взам. инв. №

Подпись и дата

Инв. № подл.

Калитка К1.

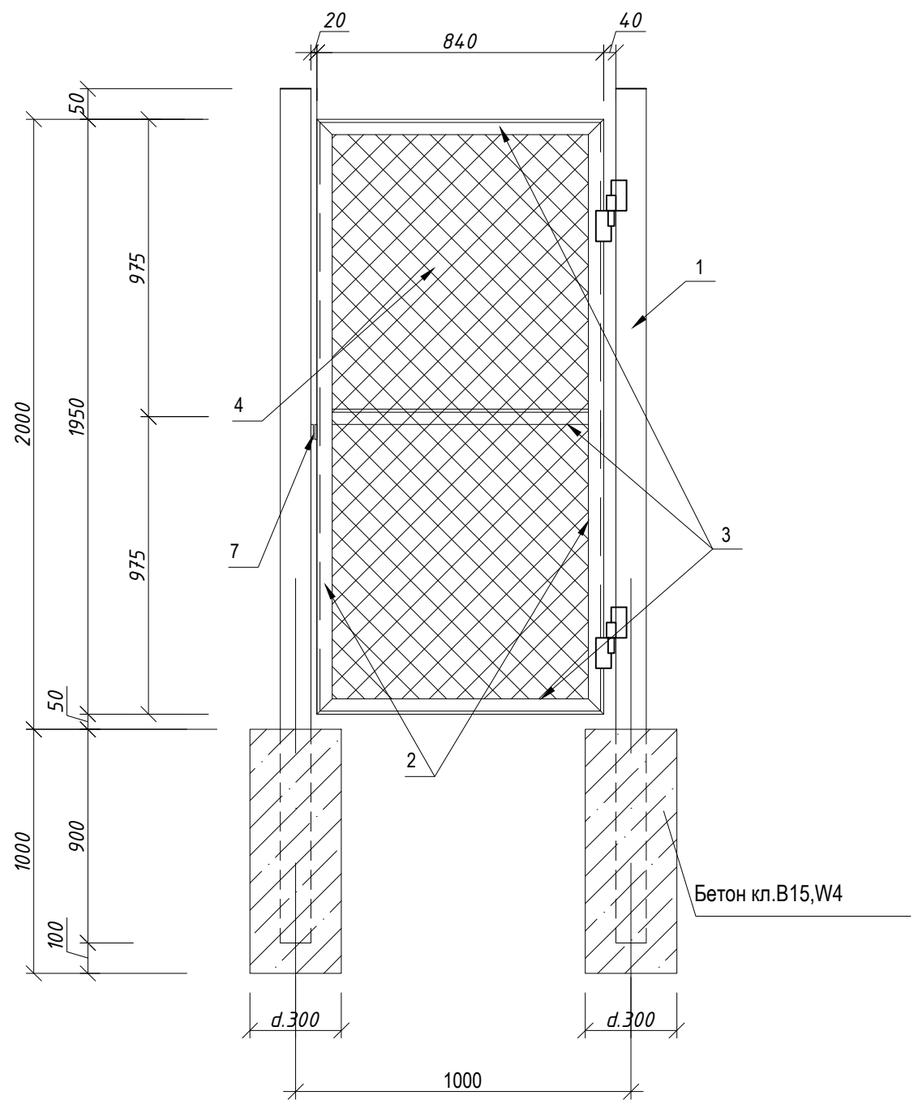

СПЕЦИФИКАЦИЯ

Марка поз.	Обозначение	Наименование	Кол. шт.	Масса ед. кг.	Приме-чание
		Секция СО-3			56.3
1	ГОСТ 10704-91	Труба Ø89х5 L=2900мм	1	30.0	30.0
2	ГОСТ 19903-2015	-50х5 L=100мм	4	0.2	0.8
3	ГОСТ 8509-93	Уголок 50х5 L= 750мм	2	2.8	5.6
4	ГОСТ 8509-93	Уголок 50х5 L=1950мм	2	7.4	14.8
5	ГОСТ 5336-80	Сетка №50-3,0,(1.5 м2)	-	3.6	3.6
6	ГОСТ 34028-2016	Ар-ра Ø6AI L=5.4 м.п.	-	1.2	1.2
7	ГОСТ 19903-2015	-4х20 L=50мм	10	0.03	0.3
		Калитка К-1			55.9
1	ГОСТ 10704-91	Труба Ø89х5 L=2900мм	1	30.0	30.0
2	ГОСТ 8509-93	Уголок 50х5 L= 840мм	3	2.8	5.6
3	ГОСТ 8509-93	Уголок 50х5 L=1950мм	2	7.4	14.8
4	ГОСТ 5336-80	Сетка №50-3,0,(1.6 м2)	-	3.6	3.6
5	ГОСТ 34028-2016	Ар-ра Ø6AI L=5.6 м.п.	-	1.2	1.2
6	ГОСТ 19903-2015	-4х20 L=50мм	10	0.03	0.3
7	ГОСТ 19903-2015	-50х5 L=100мм	2	0.2	0.4
		Материалы			
		Бетон кл.В15,W4 V=0.07 м3	85	-	6.0 м3

1.Сварку металлоконструкций производить электродами Э42 по ГОСТ 9467-75*.
2.Высоту сварных швов принимать по наименьшей толщине свариваемых деталей.
3.Все металлические конструкции окрашиваются эмалью ПФ-115 ГОСТ 6465-76* за 2 раза по грунту ГФ-021 ГОСТ 25129-82*.

Согласовано

Взам. инв. №

Подпись и дата

Инв. № подл.

Изм.	Кол. уч.	Лист	№ док	Подп.	Дата
Исполнил		Бурумбаев	А.		06.20.
Проверил		Ширяева	Л.Н.		06.20.
ГИП		Ерменов	Г.К.		06.20.

17-29/04/2020-ГП

"Привязка ПСД на строительство спортивной площадки в с.Миялы и с.Сагиз Кызылкогинского района"
Местоположение: с.Миялы, ул. А.Кунанбаева, уч.№94

Спортивная площадка с.Миялы

Стадия	Лист	Листов
РП	9	

Калитка К-1.
Спецификация.

ТОО "СпецСтрой Согласование"
г.Актобе

Формат А3