Приложение 3
к приказу Министра
по инвестициям и развитию
Республики Казахстан
от 24 апреля 2017 года № 235
форма

Декларация о соответствии

""24.07. 2021года

Подрядчик (генеральный подрядчик) ***ТОО «Алтын Айдарлы» Кызылординская область, г.Кызылорда, улица Алихан Бокейхан, 95***
наименование организации, юридический адрес

в лице***Егізбайұлы Ергали***
фамилия, имя, отчество (при наличии) руководителя организации

пообъекту:***«Строительство ИКИ к 3-этажному жилому дому по ул.Байконурова 28А г.Жезказган»***

наименование, местонахождения объекта

заказчиком которого является***ГУ «Отдел строительства города Жезказгана» руководитель Келмаганбетова Маруа Конилбаевна***
наименование организации, фамилия, имя, отчество(при наличии руководителя

удостоверяет,что:

1. Строительно – монтажные работы на объекте выполнены в соответствии с утвержденным проектом (проектно – сметной документацией), государственныминормативами в сфере архитектурной, градостроительной и строительной деятельности;

2. Субподрядные организации: ***ТОО «Акмешит Строй-Сервис»***
наименование организации
ТОО Фирма «МТО-Центр»
наименование организации

3. Проект (проектно-сметная документация)***ТОО «Дала-Центр», №2017-10-ГП, №2018-10-НВК, №2018-10-ТС, №2018-10-ТС.АС, №2018-10-НСС***
наименование проектной организации, номер проекта

утвержден(а)***Приказ ГУ «Отдел строительства г.Жезказгана» от 20 февраля 2019 года за №*** 11
наименование организации утвердившей (переутвердившей) проект датаутверждения

4. Объект (комплекс) имеет следующие основные технико-экономические показатели(мощность, производительность, производственная площадь, протяженность,вместимость, объем, пропускная способность, провозная способность, число рабочихмест и тому подобное, заполняется по всем объектам (кроме жилых домов) в единицах измерения соответственно целевой продукции или основным видам услуг):

Мощность, производительность и так далее	Единицаизмерения	Попроекту		Фактически	
		общая (с учетом ранее принятых)	в том числе пускового комплекса или очереди	общая (с учетом ранее принятых)	в том числе пускового комплекса или очереди
Сети водопровод	М/п	263		263	
Сети теплотрассы	М/п	271,8		271,8	
Сети канализации	М/п	129		129	
Сети телефонизации	М/п	225		225	

Жилой дом имеет следующие показатели:

Показатели	Единицаизмерения	Попроекту	Факти-чески
Общаяплощадь	метр в квадрате (далее–м2)		
Числоэтажей	этаж		
Общийстроительныйобъем	метр в кубе (далее–м3)		
В том числе подземной части	м3		
Площадь встроенных, встроенно- пристроенных и пристроенных помещений	м2		

Показатели	Попроекту			Фактически		
	числоквартир	площадьквартир, м2		числоквартир	площадьквартир, м2	
		общая	жилая		общая	жилая
Всего квартир, в том числе: однокомнатных двухкомнатных трехкомнатных четырехкомнатных и более						

5. Технологические и архитектурно-строительные решения по объекту характеризуются следующими данными:

Водоснабжение предусматривается от существующих сетей водоснабжения, расположенных по ул.Пушкина, диаметром 160мм. Расход воды на наружное пожаротушение составляет 15л/сек. Точка подключения существующий колодец.

Гарантированный напор – 0,21мПа. Протяженность водопровода - 120м.Сети водопровода изнапорных полиэтиленовых труб ПЭ100 SDR-17"питьевая" по СТ РК ИСО 4427-2004.

Отвод хоз-бытовых стоков по самотечному трубопроводу осуществляется в существующие сети бытовой канализации. Наружная канализация выполнено из полиэтиленовых труб с двухслойной профилированной стенкой «Корсис» диаметром 200мм, 160мм по ТУ2248-001-73011750-250. Протяженность канализационной сети - 129м. Колодцы на сети канализации приняты круглые по т.п.р. 902-09-22.84, альбом 2 из сборныхжелезобетонных элементов по серии 3.900.1-14.

Люки колодцев на участках без дорожных покрытий приняты на 5 см выше поверхности земли. Поверхность земли вокруг люков колодцев должна быть спланирована с уклоном 0,03 отколодца на 0,3м шире пазух.

Телефонизация выполнена на основании технических условий №5-084-18/Л от 23.07.18г. выданных АО «Казахтелеком» города Жезказган. Прокладка кабеля ТППэпЗ 20х2х0.4-315 выполненов трубе ПНДот муфты 2МРП 2/4, устраиваемой в колодце К-6, учтенного в проекте 2017-12-НСС «Развитие и обустройство инженерно-коммуникационной инфраструктуры (водоснабжение, канализация, теплоснабжение, сети связи) к многоэтажным жилым домам Западного жилого района г.Жезказган». Прокладка осуществлено одноканальной кабельной канализации (ПНД трубе д.110мм) до соединительной муфты в жилом доме №28А. В существующем колодце К-6 установлено разветвительная муфта 2МРП2/4. В местах пересечения с проездами, кабель защищается футляром из стальной трубы диаметром 150мм трубой. В качестве смотровых устройств кабельной канализации применены железобетонные колодцы кабельной связи ККСр-2, оснащенные ершами и кронштейнами для прокладки кабелей.

Тепловые сети выполнены из стальных электросварных труб ø219х6,0мм, ø159х6,0мм и ø57х3,5мм по ГОСТ 10704-91.Трубы проложены подземно в непроходных каналах.Теплоноситель - вода с параметрами 95-70°С.

Данный рабочий проект выполнен на основании рабочих чертежей марки ТС;Рабочим проектом раздела ТС.КЖ предусматривается строительствожелезобетонныхконструкций тепловых сетей от существующей тепловой камеры до проектируемого 3-этажного жилого дома. Все бетонные и железобетонные конструкции выполнены из бетона пониженной проницаемости марки W6 на сульфатостойком цементе по ГОСТ 22266-2013.Бетонирование тепловых камер выполнены в распор.Дренажный приямок выполнены монолитными из бетона класса В7,5.Монтаж трубопроводов производиться в соответствии со СНиП 3.05.03-85. Для компенсации теплового удлинения труб использованы осевые компенсационные (УКО). Изоляция трубопроводов принята матами из минеральной ваты по ГОСТ 21880-2011 б=60мм. Покровный слой для теплосети – стеклорубероид по ГОСТ 15879-70. Протяженность теплосети 715м (в двухтрубном исполнении).

краткие технические характеристики по особенностям его размещения, по основным материалам и конструкциям, инженерному и технологическому оборудованию

6. На объекте установлено предусмотренное проектом оборудование в количествесогласно актам о его приемке после индивидуального испытания и комплексногоопробования;

7. Мероприятия по охране труда, обеспечению взрывобезопасности, пожаробезопасности,охране окружающей природной среды и антисейсмические мероприятия, предусмотренныепроектом выполнены;

8. Строительно-монтажные работы осуществлены в сроки:

начало работ***июль 2020 г.***;
месяц, год

окончание работ ***июль2021 г.***;
месяц, год

при продолжительности строительства, месяц:
по норме или по проекту организации строительства 4 месяц;

фактически 12 месяц;

9. Примененные строительные материалы, конструкции, оборудование и изделиясоответствуют требованиям проекта и государственных нормативов;

10. Исполнительная геодезическая съемка фактического положения подземных инженерных сетей и/или зданий (сооружений) выполнена (обязательное приложениек декларации о соответствии);

11. Наружные инженерные коммуникации (холодное и горячее водоснабжение, канализация, теплоснабжение, газоснабжение, электроснабжение и связь) обеспечивают нормальную эксплуатацию объекта, чтоподтверждается поставщиками услуг по инженерному и коммунальному обеспечению.

Поставщики услуг по инженерному и коммунальному обеспечению:
"ТТВС" Алиев Ж.Н.
наименование организации, фамилия, имя, отчество(при наличии), подпись руководителя, дата Место печати(при наличии)

12. Шумоизоляция здания соответствует проекту и подтверждается экспертным заключением выдаваемым государственной организацией осуществляющей санитарно-эпидемиологическую экспертизу по результатам лабораторных замеровпроведенных аккредитованными испытательными лабораториями (центрами) (экспертное заключение прилагается);

13. Обеспечен доступ для маломобильных групп населения, что подтверждается

органами социальной защиты населения _____;

фамилия, имя, отчество (при наличии), подпись руководителя, дата
Место печати (при наличии)

Подрядчик (генеральный подрядчик) считает объект ***Завершенным «Строительство ИКИ к 3-этажному 18-квартирному жилому дому по ул.Байконурова 28А г.Жезказган»*** готовым к приемке в эксплуатацию,наименование объекта (комплекса) гарантирует качество выполненных строительно-монтажных и специальных работ, и принимает на себя обязательство устранять дефекты, возникшие по его вине пристроительстве объекта согласно гарантийного срока в соответствии с законодательством Республики Казахстан.

Подрядчик (генеральный подрядчик***ТОО «Алтын Айдарлы» директор Егізбайулы Ергали***

фамилия, имя, отчество (при наличии) руководителя, подпись, дата
Место печати (при наличии)

ҚАЗАҚСТАН РЕСПУБЛИКАСЫ ҚЫЗЫЛОРДА Қ.
ЖАУАПКЕРШІЛІГІ ШЕКТЕУЛІ СЕРІКТЕСТІГІ
"Алтын Айдарлы"
ТОВАРИЩЕСТВО С ОГРАНИЧЕННОЙ ОТВЕТСТВЕННОСТЬЮ
РЕСПУБЛИКА КАЗАХСТАН ГОРОД КЫЗЫЛОРДА

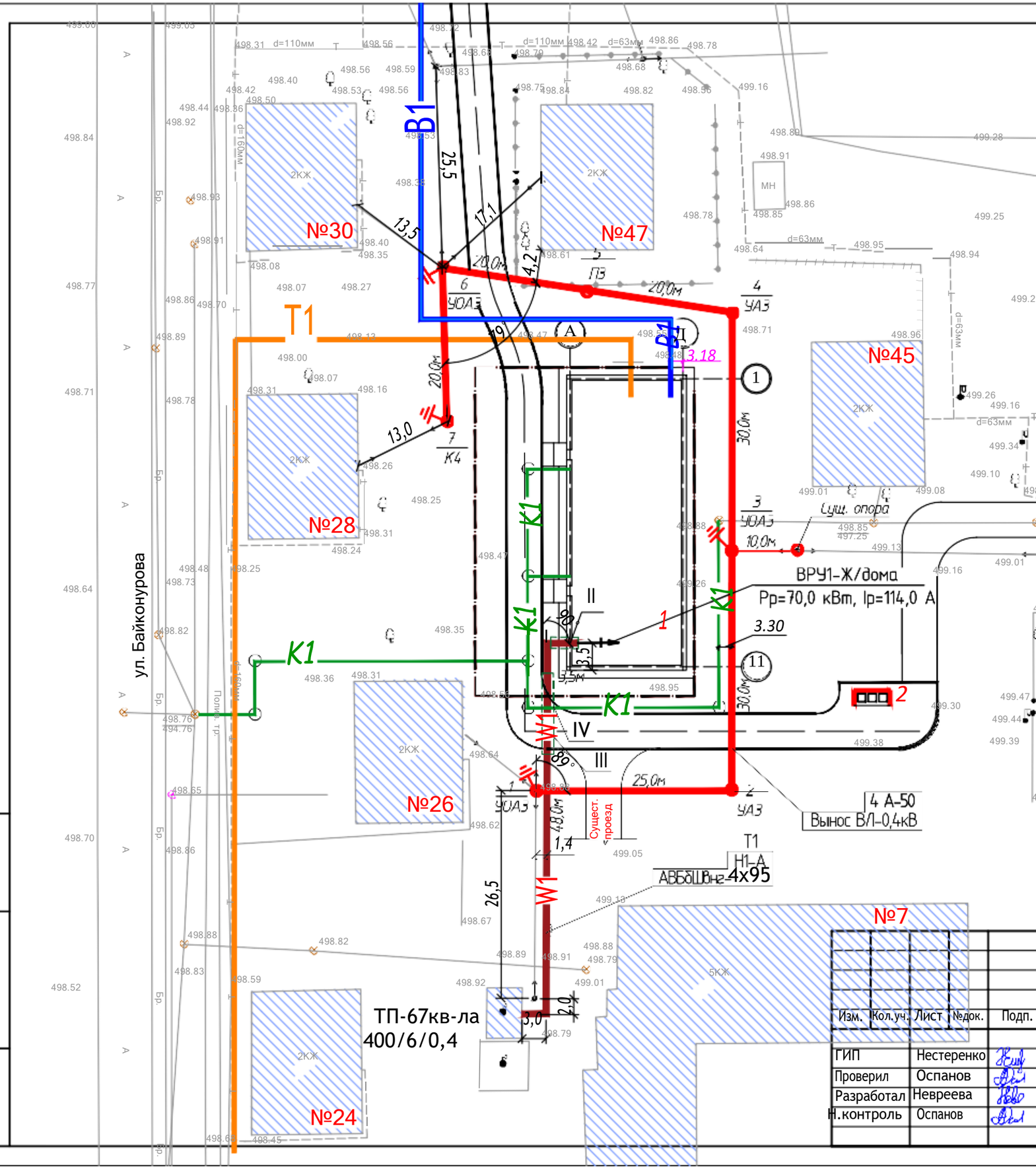

Условные обозначения

Обозначение	Наименование	Примечание
W1	Кабель 0,4кв проложенный в земле	
W1	Кабель защищен НД трубой	
ТП-67кв-ла 400/6/0,4	Существующая подстанция 6/0,4кВ	
4/УАЗ	ВЛ-0,4кВ на опорах	

Заземление опоры (б/м)

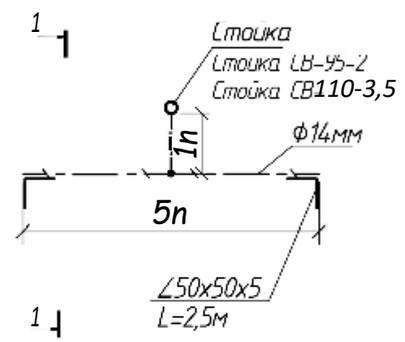

1-1 6/nf

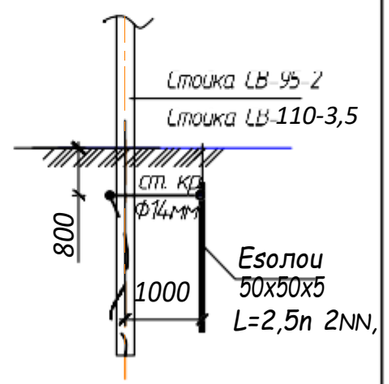

Изм.	Кол.уч.	Лист	№док.	Подп.	Дата
ГИП	Нестеренко				09.18
Проверил	Оспанов				09.18
Разработал	Невреева				09.18
Н.контроль	Оспанов				09.18

2018-15-ЭС

Строительство ИКИ к 3-этажному 18-квартирному жилому дому по ул.Байконурова 28А г.Жезказган (электроснабжение)

Наружные сети электроснабжения

Стадия	Лист	Листов
РП	2	

План КЛ-0.4, ВЛ-0,4кВ кВ 01:500.

ТОО"Дала-Центр"
Лицензия № 18007147 от 10.04.2018г.

Формат А3

Bsan, u+&, ¼

Hobn, u baNa

N+&, ¼ nobл,