Форма
в редакции приказа
Министра индустрии и
инфраструктурного
развития Республики
Казахстан
от 8 февраля 2021 года
№ 53

Утвержден
приказом Министра
по инвестициям и развитию
Республики Казахстан
от 24 апреля 2017 года
№ 234

Акт приемки объекта в эксплуатацию

«30» ноября 2021 г.

Заказчик **Коммунальное государственное учреждение «Отдел жилищно-коммунального хозяйства, пассажирского транспорта, автомобильных дорог, строительства, архитектуры и градостроительства Успенского района», БИН 000140002594, тел. 8 718 34 92567, Павлодарская область, Успенский район, с. Успенка, Ленина, 70**

фамилия, имя, отчество (при его наличии) ИИН, телефон – для физических лиц, наименование организации – для юридических лиц, БИН, телефон, почтовый индекс, область, город, район, населенный пункт, наименование улицы, номер дома/здания (стационарного помещения)

на основании:

Декларации о соответствии (прилагается) от «29» ноября **2021 г., ТОО «Компания НурайСтрой», директор Акмагамбетов Жанат Канатович,** ***Юридический адрес*****: Республика Казахстан, Восточно-Казахстанская область, город Усть-Каменогорск, улица Мызы, дом 13, нежилое помещение 1в, офис 204, БИН 040840003535, тел. +77019839492**,

дата подписания декларации, наименование подрядной (генподрядной) организации, фамилия, имя, отчество (при его наличии) руководителя, юридический адрес, БИН, телефон

Заключения о качестве строительно-монтажных работ (прилагается) от «29» ноября **2021 г, ТОО «Дирекция строящихся предприятий «СТРОЙИНТЕГРАЦИЯ», инженер по техническому надзору Шотпаев Ертай Санатканович, № KZ17VJE00030058 от 31.08.2017 г., БИН 080340021473, тел. 87019144587**,

дата заключения, наименование организации, фамилия, имя, отчество (при его наличии) экспертов технического надзора, № и дата получения аттестатов, БИН, телефон

Заключения о соответствии выполненных работ проекту (прилагается) от «28», ноября 2021 г, ТОО «Amanat Story KZ», авторский надзор Калиакбаров Дамир Ерланович, № 0031207 от 11.11.2016, БИН 081240002416, 87182312758,

дата подписания заключения, наименование организации, фамилия, имя, отчество (при его наличии) экспертов авторского надзора, № и дата получения аттестатов, БИН, телефон

произведя осмотр готовности предъявленного подрядчиком (генеральным подрядчиком) к приемке в эксплуатацию объекта: **Строительство наружной сети водопровода в с. Лозовое Успенского района Павлодарской области, второй- нормальный уровень ответственности**

наименование объекта, вид строительства (новое, расширение, реконструкция, техническое перевооружение, модернизация, капитальный ремонт) уровень ответственности, техническая и технологическая сложность объекта по адресу

Республика Казахстан, Павлодарская область, Успенский район, Лозовской с.о., с. Лозовое

(область, район, населенный пункт, микрорайон, квартал, улица, номер дома (корпуса)

проверив комплектность исполнительной технической документации, в том числе посредством электронного модуля исполнительной технической документации «__» _____ 20__ года,

дата ознакомления

подтверждает что:

1. Строительство объекта осуществлено на основании:

1) правоустанавливающего документа на земельный участок от "25" 04 2019 года №23, 24, 25;

документ, подтверждающий наступление юридических фактов (юридических составов), на основании которых возникают, изменяются или прекращаются права на земельный участок, в том числе договоры, решения судов, правовые акты исполнительных органов, свидетельство о праве на наследство, передаточный акт или разделительный баланс при реорганизации негосударственных юридических лиц, владеющих земельным участком на праве собственности или выкупивших право временного возмездного землепользования (аренды)

либо решения о реконструкции (перепланировке, переоборудовании) помещений (отдельных частей) существующих зданий от "___"_____20___года №_____;

наименование органа вынесшего решение

2) талона о приеме уведомления о начале строительно-монтажных работ **ГУ «Управление градостроительного и земельного контроля Павлодарской области», 08.04.2020, № KZ20REA00168125**

наименование органа принявшего уведомление, дата и № принятия талона

3) проекта (проектно-сметной документации) **ТОО «Amanat Story KZ», № 48-2018**

наименование проектной организации, номер проекта

утвержденного (й) **№ 48-2018, КГУ «Отдел жилищно-коммунального хозяйства, пассажирского транспорта, автомобильных дорог, строительства, архитектуры и градостроительства Успенского района», № 48 от 16.09.2019 г**;

дата и номер проекта, наименование организации утвердившей (пересутвердившей) проект и дата утверждения

2. Строительно-монтажные работы осуществлены в сроки:
начало работ **8.04.2020**;
месяц, год
окончание работ **30.11.2021**;
месяц, год
при продолжительности строительства, месяц: **6**
по норме или по проекту организации строительства, месяц: **6**;
фактически, месяц: **18,5**;

3. Объект (комплекс) имеет следующие основные технико-экономические показатели (мощность, производительность, производственная площадь, протяженность, вместимость, объем, пропускная способность, провозная способность, число рабочих мест и тому подобное, заполняется по всем объектам (кроме жилых домов) в единицах измерения соответственно целевой продукции или основным видам услуг):

Мощность, производительность и так далее	Единица измерения	По проекту		Фактически	
		общая (с учетом ранее принятых)	в том числе пускового комплекса или очереди	общая (с учетом ранее принятых)	в том числе пускового комплекса или очереди
Сети водопровода	м	17411	17411	17411	17411
Пожарные гидранты	шт	37	37	37	37
Насосная станция 1 подъема (2 шт)	м3/час	11,9	11,9	11,9	11,9
Насосная станция 2 подъема с учетом пожаротушения	м3/час	92,09	92,09	92,09	92,09
Сооружение водоподготовки	м3/час	9,0	9,0	9,0	9,0
Резервуар запаса воды (3 шт)	м3	300	300	300	300
Резервуар сбросных вод (2 шт)	м3	200	200	200	200

Выпуск продукции (оказания услуг), предусмотренной проектом в объеме, соответствующим нормам освоения проектных мощностей в начальный период_____;
факт начала выпуска продукции с указанием объема

4. Технологические и архитектурно-строительные решения по объекту характеризуются следующими данными: **водоснабжение выполнено из трех скважин №№ 20-21 и 21-21 с дебитом 25 л/с, насосами марки Willo (Германия), надземного исполнения в блочно-модульном здании. Вода со скважин попадает в установку водоподготовки для комбинированной очистки мембранами. Чистая вода после, очистки поступает в переливные резервуары, емкостью 3*100 м3 для накопления и дальнейшего использования, а грязная вода сбрасывается в резервуары емкостью 2*100 м3, после чего откачивается спецмашинами. Чистая вода с комплектной насосной станции второго подъема под напором поступает к потребителям. Протяженность сети 11718 м, из полиэтилена низкого давления SDR17, диаметром 180,160,140 и 90 мм. Для подвода к домам использованы трубы диаметром 63 и 25 мм, в количестве 5693 м, к 283 потребителям; Для тушения пожара предусмотрены 37 пожарных гидрантов. Всего на всей трассе смонтировано 195 колодцев;**

краткие технические характеристики по особенностям его размещения, по основным материалам и конструкциям, инженерному и технологическому оборудованию

5. На объекте установлено предусмотренное проектом оборудование в количестве **11 единиц**

согласно актам о его приемке после индивидуального испытания и комплексного опробования;

6. Наружные инженерные коммуникации (холодное и горячее водоснабжение, канализация, теплоснабжение, газоснабжение, электроснабжение и связь) обеспечивают нормальную эксплуатацию объекта (здания, сооружения, помещения) и приняты городскими эксплуатационными организациями;

7. Сметная стоимость по утвержденному проекту (проектной - сметной документации):

всего **892 814,915** тысяч тенге, в том числе строительно-монтажных работ **756 750,761** тысяч тенге, оборудования, инструмента и инвентаря **70 310,546** тысяч тенге;

8. Сметная стоимость основных фондов, принимаемых в эксплуатацию **777 276,650** тысяч тенге, в том числе:

стоимость строительно-монтажных работ **597 699,326** тысяч тенге;

стоимость оборудования, инструмента и инвентаря **146 655,851** тысяч тенге;

9. Доля местного содержания предусмотрена в проектно-сметной документации 100 % и фактически примерно 98 %

(на объектах, финансируемых за счет государственных инвестиций и средств квазигосударственного сектора);

10. Класс энергоэффективности здания _____;

11. Объект построен в соответствии с утвержденным проектом (проектно-сметной документацией) и требованиями государственных нормативных документов в области архитектуры, градостроительства и строительства.

РЕШИЛ: **Наружные сети водопровода в селе Лозовое Успенского района, Павлодарской области**

принять в эксплуатацию.

наименование объекта (комплекса)

Заказчик **Незнамова Елена Сергеевна**

фамилия, имя, отчество (при его наличии), подпись руководителя

Место печати (при наличии) _____

Технический надзор:

1) аттестованный (-ые) эксперт (-ы)

Инженер по техническому надзору Шотпаев Ертай Санатканович

(фамилия, имя, отчество (при его наличии) эксперта, специализация аттестата), подпись, дата

Место печати (при наличии) _____

2) аккредитованная организация

ТОО «ДСП «СТРОЙИНТЕГРАЦИЯ», руководитель регионального подразделения Омаров Тимур Акботаулы

(наименование организации)

имеющей в своем составе аттестованного (-ых) эксперта (-ов), фамилия, имя, отчество (при его наличии) руководителя, подпись, дата

Место печати (при наличии) _____

Инженер по техническому надзору Шотпаев Ертай Санатканович

(фамилия, имя, отчество (при его наличии) эксперта, специализация аттестата), подпись, дата

Место печати (при наличии) _____

Авторский надзор:

1) разработчик проекта

ТОО «Amanat Story KZ», директор Калиакбаров Дамир Ерланович

(наименование организации, фамилия, имя, отчество (при его наличии) должность), подпись

Место печати (при наличии) _____

2)организация **ТОО «Amanat Story KZ», директор Калиакбаров Дамир Ерланович**

наименование организации, фамилия, имя, отчество (при его наличии) руководителя, подпись, дата

Место печати (при наличии) _____

имеющей в своем составе аттестованного (-ых) эксперта (-ов) **ТОО «Amanat Story KZ», директор Калиакбаров Дамир Ерланович**

фамилия, имя, отчество (при его наличии) эксперта, специализация аттестата, подпись, дата

Место печати (при наличии) _____

3)аттестованный (-ые) эксперты (-ы) **ТОО «Amanat Story KZ», директор Калиакбаров Дамир Ерланович**

фамилия, имя, отчество (при его наличии) эксперта, специализация аттестата, подпись, дата

Место печати (при наличии) _____

Подрядчик (генеральный подрядчик) **Акмагамбетов Жанат Канатович**

фамилия, имя, отчество (при его наличии), подпись руководителя

Место печати (при наличии) _____

Приложение 13 к акту приемки объекта в эксплуатацию форма

Технические характеристики объекта (сети, водоводы, коллекторы и тому подобное)

№ п/п	Наименование	Единицы измерения	Количество, протяженность	Примечание
1	2	3	4	5
Водопровод				
1	Водоводы (общая протяженность)	м	11718	
	1) из стальных труб	м		
	2) из чугунных труб	м		
	3) из асбестоцементных труб	м		
	4) из железобетонных труб	м		
	5) из полиэтиленовых труб	м	11718	
2	Распределительная сеть (общая протяженность)	м	5693	
	1) из стальных труб	м		
	2) из чугунных труб	м		
	3) из асбестоцементных труб	м		
	4) из полиэтиленовых труб	м	5693	
	5)	м		
3	Прочие устройства			
	Смотровой колодец	шт	195	
	Задвижка d- 50	шт	6	
	" d- 80	шт	72	
	" d-100	шт	2	
	" d-125	шт	2	
	" d-150	шт	6	

	Вентили d- 25	шт	283	
	" d-	шт		
	" d-	шт		
	Кран d- 15	шт		
	" d- 40	шт		
	" d-	шт		
	Гидрант	шт	37	
	Водопроводный ввод	шт		
	Водоразборная колонка	шт		
	Стальной футляр	шт		
	Питьевой фонтанчик	шт		

Горизонтальный разрез колодца	Вертикальный разрез колодца
Масштаб _____	Масштаб _____
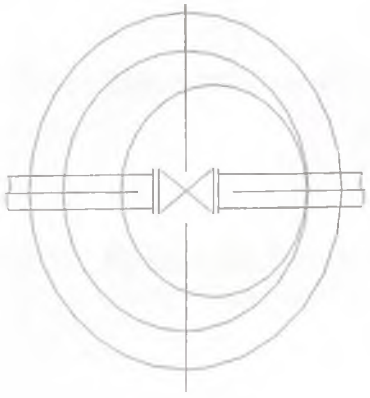	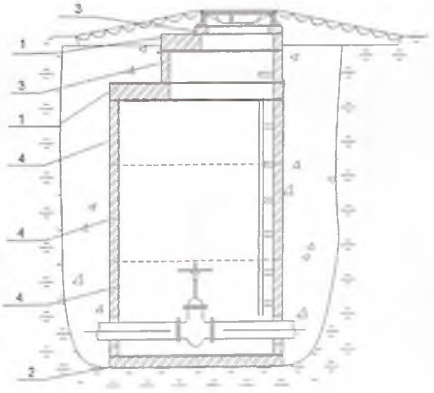

Спецификация

№ п/п	Наименование	Марка	Материал	Диаметр (размеры) (мм)	Количество	Примечание
1	Плита перекрытия	П21	ж/б	1200*2200	2	
	Плита перекрытия	ПП 10-1	ж/б	1000	2	
	Плита перекрытия	1ПП 20-1	ж/б	2000	17	
	Плита перекрытия	1ПП 15-1	ж/б	1500	177	
2	Плита днища	П 1	ж/б	2500*3000	1	
	Плита днища	ПН 15	ж/б	1500	175	
	Плита днища	ПН 20	ж/б	2000	19	
3	Кольцо опорное	КО 6	ж/б	600	196	
4	Кольцо стеновое	КС 10.6	ж/б	700 (Н-290)	125	
	Кольцо стеновое	КС 10.3	ж/б	1000 (Н-290)	59	
	Кольцо стеновое	КС 15.6	ж/б	1500 (Н-590)	48	
	Кольцо стеновое	КС 15.9	ж/б	1500 (Н-890)	300	
	Кольцо стеновое	КС 15.9А	ж/б	1500 (Н-890)	175	
	Кольцо стеновое	КС 20.6	ж/б	2000 (Н-590)	9	
	Кольцо стеновое	КС 20.9	ж/б	2000 (Н-890)	25	
	Кольцо стеновое	КС 20.9а	ж/б	2000 (Н-890)	17	

Схема привязки колодца к постоянным точкам-ориентирам

Прилагается

Заказчик **Незнамова Елена Сергеевна**

фамилия, имя, отчество (при его наличии), подпись руководителя

Место печати (при наличии)

Авторский надзор **Калиакбаров Дамир Ерлановнч**

фамилия, имя, отчество (при его наличии), подпись эксперта

Место печати (при наличии)