Приложение 1
к приказу Министра
индустрии и инфраструктурного
развития
Республики Казахстан
от «09» августа 2019 года №632

Утвержден
приказом Министра
по инвестициям и развитию
Республики Казахстан
от 24 апреля 2017 года № 234
форма

Акт приемки объекта в эксплуатацию

"20" декабря 2020 года

Заказчик ***Государственное коммунальное предприятие на праве хозяйственного ведения "Алматы Су" Управления энергоэффективности и инфраструктурного развития города Алматы, 50057, г.Алматы, Бостандыкский район, ул. Жарокова, 196***

фамилия, имя, отчество (при наличии) – для физических лиц, наименование организации – для юридических лиц, почтовый индекс, область, город, район, населенный пункт, наименование улицы, номер дома/здания (стационарного помещения)

на основании:

Декларации о соответствии (прилагается) ***«20» декабря 2020 года, ТОО «УМР-6», Директор Монид В.А., г. Алматы, Алатауский район, ул. Немировича-Данченко 18Б,***

дата декларации, наименование подрядной (генподрядной) организации, фамилия, имя, отчество (при наличии) руководителя, юридический адрес

Заключения о качестве строительно-монтажных работ (прилагается) ***«20» декабря 2020 г., ТОО «Музтау», эксперт Канатов С.А. KZ45VJE00013452 от 18.10.2015г.,***

дата заключения, наименование организации, фамилия, имя, отчество (при наличии) экспертов технического надзора, № и дата получения аттестатов

Заключения о соответствии выполненных работ проекту (прилагается) ***«20» декабря 2020 г., ТОО «Казахский Сантехпроект», ГИП Бекбергенов А.Н.***

дата заключения, наименование организации, фамилия, имя, отчество (при наличии) экспертов авторского надзора, № и дата получения аттестатов

произведя осмотр готовности предъявленного подрядчиком (генеральным подрядчиком) к приемке в эксплуатацию объекта: ***Реконструкция водопроводных сетей. Водопроводная сеть по ул. Физули, угол ул. Майлина по ул. Монтажная, ул. Тукая, ул. Норильская до ул.Поддубного 71 в Турксибском районе города Алматы, I-повышенный уровень ответственности, технический и (или) технологический сложный,***

наименование объекта, вид строительства (новое, расширение, реконструкция, техническое перевооружение, модернизация, капитальный ремонт), уровень ответственности, техническая и технологическая сложность объекта

по адресу ***Республика Казахстан, город Алматы, Турксибский район, ул. Физули, ул. Майлина, ул. Монтажная, ул. Тукая, ул. Норильская, ул.Поддубного.***

(область, район, населенный пункт, микрорайон, квартал, улица, номер дома (корпуса)

проверив комплектность исполнительной технической документации подтверждает, что:

1. Строительство объекта осуществлено на основании:

1) правоустанавливающего документа на земельный участок от ***"05" мая 2016*** года ***№2/173***; ***Акимат города Алматы***

документ, подтверждающий наступление юридических фактов (юридических составов), на основании которых возникают, изменяются или прекращаются права на земельный участок, в том числе договоры, решения судов, правовые акты исполнительных органов, свидетельство о праве на наследство, передаточный акт или разделительный баланс при реорганизации негосударственных юридических лиц, владеющих земельным участком на праве собственности или выкупивших право временного возмездного землепользования (аренды).

либо решения о реконструкции (перепланировке, переоборудовании) помещений (отдельных частей) существующих зданий от "___"_____ 20___ года №_____

наименование органа, вынесшего решение

2) талона о приеме уведомления о начале или прекращении осуществления деятельности или определенных действий ***KZ23REA00173018 от 18.05.2020года, KZ92REA00191467 от 01.09.2020года, Коммунальное государственное учреждение «Управление градостроительного контроля города Алматы».***

наименование органа, принявшего уведомление, дата выдачи талона

3) проекта (проектно-сметной документации)

ТОО «Казахский Сантехпроект» РП 4508-С31-НВ

наименование проектной организации, номер проекта

утвержденного(й) ***ГКП на ПХВ «Алматы Су» УЭиКХ г. Алматы, № 01/18 от 04.01.2019 г.;***

наименование организации утвердившей (переутвердившей) проект и дата утверждения

2. Строительно-монтажные работы осуществлены в сроки:

начало работ ***18 мая 2020 г.***;

месяц, год

окончание работ ***20 декабря 2020 г.***;

месяц, год

при продолжительности строительства, месяц:

по норме или по проекту организации строительства, месяц: ***4,0***;

фактически, месяц: ***7,1***;

3. Объект (комплекс) имеет следующие основные технико-экономические показатели (мощность, производительность, производственная площадь, протяженность, вместимость, объем, пропускная способность, провозная способность, число рабочих мест и тому подобное, заполняется по всем объектам (кроме жилых домов) в единицах измерения соответственно целевой продукции или основным видам услуг):

Мощность, производительность и так далее	Единица измерения	По проекту		Фактически	
		общая (с учетом ранее принятых)	в том числе пускового комплекса или очереди	общая (с учетом ранее принятых)	в том числе пускового комплекса или очереди
Протяженность трассы водоснабжения 2760м	м	Магистральная водопроводная сеть D=630x8,0 мм L=2760 м Водопроводная сеть (переключение) D=219x6,0 мм L=16 м		Магистральная водопроводная сеть D=630x8,0 мм L=2760 м В т.ч. между колодцами 2746,87 м, внутри колодцев 13,13 м Водопроводная сеть (переключение) D=219x6,0 мм L=16 м В т.ч. между колодцами 14,36 м, внутри колодцев 1,64 м.	

Выпуск продукции (оказания услуг), предусмотренной проектом в объеме, соответствующем нормам освоения проектных мощностей в начальный период_____;
факт начала выпуска продукции с указанием объема

Жилой дом имеет следующие показатели:

Показатели	Единица измерения	По проекту	Фактически
Общая площадь	метр в квадрате (далее – м2)		
Число этажей	этаж		
Общий строительный объем	метр в кубе (далее – м3)		
В том числе подземной части	м3		
Площадь встроенных, встроенно-пристроенных и пристроенных помещений	м2		

Показатели	По проекту			Фактически		
	число квартир	площадь квартир, м2		число квартир	площадь квартир, м2	
		общая	жилая		общая	жилая
Всего квартир, в том числе: однокомнатных двухкомнатных трехкомнатных четырехкомнатных и более						

4. Технологические и архитектурно-строительные решения по объекту характеризуются следующими данными:
При реконструкции замена существующего недействующего водопровода диаметром 600 мм по ул. Физули угол ул. Майлина, по ул. Монтажная, ул. Тукая, ул. Норильская до ул. Поддубного, с переключением существующих магистральных водопроводных сетей диаметром 200 мм. Магистральные водопроводные сети прокладываются по дорогам общего пользования с установкой колодцев с отключающей арматурой. Предусмотрено вскрытие и восстановление поврежденного асфальтового дорожного покрытия. Трубопроводы сети В1 (стальные электросварные по ГОСТ 10704-91) магистральные запроектированы из стальных электросварных труб диаметрами 630х8 мм, 219х6 мм с внутренним антикоррозийным покрытием заводского изготовления и наружной битумно-полимерной изоляцией типа «Весьма усиленная». Участки водопровода, проходящие под дорогой ул. Майлина (в двух местах), выполняются закрытым способом, методом продавливания в стальных футлярах, диаметрами 1000 х 10,0 мм, по ГОСТ 10704-91, с наружной битумно-полимерной изоляцией типа «Весьма усиленная» с заделкой концов футляра. В местах пересечения с канализацией (расположенной выше водопровода) при прокладке по застроенной территории, водопроводные участки заложены в стальные футляры диаметрами 820х10 мм, с наружной гидроизоляцией типа «Весьма усиленная» с заделкой концов футляра. На сетях предусмотрены водопроводные колодцы из сборных железобетонных элементов, выполненные с использованием решений типового проекта 901-09-11.84, по СТ РК 1971-2010, ГОСТ 8020-90, с антисейсмическими мероприятиями и отключающей арматурой. Глубина заложения водопроводной сети выполнена – 2,2 м от поверхности земли. По степени обеспеченности система водоснабжения относится к I категории;

краткие технические характеристики по особенностям его размещения, по основным материалам и конструкциям, инженерному и технологическому оборудованию

5. На объекте установлено предусмотренное проектом оборудование в количестве согласно актам о его приемке после индивидуального испытания и комплексного опробования;

6. Наружные инженерные коммуникации (холодное и горячее водоснабжение, канализация, теплоснабжение, газоснабжение, электроснабжение и связь) обеспечивают нормальную эксплуатацию объекта (здания, сооружения, помещения) и приняты городскими эксплуатационными организациями;

7. Сметная стоимость по утвержденному проекту (проектной-сметной документации): всего ***622 713,403*** тысяч тенге, в том числе строительно-монтажных работ ***553 664,303*** тысяч тенге, оборудования, инструмента и инвентаря ***34 899,49*** тысяч тенге;

8. Сметная стоимость основных фондов, принимаемых в эксплуатацию ***529 707,414*** тысяч тенге, в том числе: стоимость строительно-монтажных работ ***520 547,788*** тысяч тенге; стоимость
оборудования, инструмента и инвентаря ***9 159,626*** тысяч тенге;

9. Объект построен в соответствии с утвержденным проектом (проектно-сметной документацией) и требованиями государственных нормативных документов в области архитектуры, градостроительства и строительства.

РЕШИЛ: ***Реконструкция водопроводных сетей. Водопроводная сеть по ул. Физули, угол ул. Майлина по ул. Монтажная, ул. Тукая, ул. Норильская до ул.Поддубного 71 в Турксибском районе города Алматы***

наименование объекта (комплекса)

принять в эксплуатацию.

Заказчик
Директор департамента водопроводных сетей ГКП на ПХВ «Алматы Су» УЭиИР г.Алматы Нурке М.С.

фамилия, имя, отчество (при наличии), подпись руководителя Место печати (при наличии)

Технический надзор
Эксперт ТОО «Музтау»Канатов С.А.

фамилия, имя, отчество (при наличии), подпись эксперта Место печати (при наличии)

Авторский надзор
ГИП ТОО «Казахский Сантехпроект» Бекбергенов А.Н.

фамилия, имя, отчество (при наличии), подпись эксперта Место печати (при наличии)

Подрядчик (генеральный подрядчик)
Директор ТОО «УМР-6» Монид В.А.

фамилия, имя, отчество (при наличии), подпись руководителя Место печати (при наличии)

Приложение 13
к акту приемки объекта
в эксплуатацию
форма

Технические характеристики объекта
(сети, водоводы, коллекторы и тому подобное)

№ п/п	Наименование	Единицы измерения	Количество, протяженность	Примечание
1	2	3	4	5
Водопровод				
1	Водоводы (общая протяженность)	м	2 760	
	1) из стальных труб d630	м	2 760	D=630x8,0 мм.L=2760м В т.ч. между колодцами 2746,87 м, внутри колодцев 13,13 м
	2) из чугунных труб	м		
	3) из асбестоцементных труб	м		
	4) из железобетонных труб	м		
	5)	м		
2	Распределительная сеть (общая протяженность)	м		
	1) из стальных труб d219	м	16	D=219x6,0 мм L=16 м В т.ч. между колодцами 14,36 м, внутри колодцев 1,64 м.
	2) из чугунных труб	м		
	3) из асбестоцементных труб	м		
	4) из полиэтиленовых труб	м		
3	Прочие устройства			
	Смотровой колодец	шт	17	
	ВК- d -2м	шт	7	
	ВК- d-1,5м	шт	8	
	МК- d-1м	шт	2	
	Прямоугольный монолит (3x2x2,2)м	шт	2	
	Задвижка	шт	21	
	d-600	шт	8	
	" d-200	шт	5	
	" d-150	шт	2	
	" d-100		1	
	" d-50		5	
	Вентили d-25	шт	1	
	Кран d-	шт		
	Гидрант	шт		
	Водопроводный ввод	шт		
	Водоразборная колонка	шт		
	Стальной футляр d-1000	м	46,2	

	" d-820	м	218	
	Питьевой фонтанчик	шт		
Канализация				
1	Коллекторы (общая протяженность)	м		
	1) из керамических труб	м		
	2) из чугунных труб	м		
	3) из бетонных труб	м		
	4) из асбестоцементных труб	м		
	5) из железобетонных труб	м		
2	Канализационная сеть (общая протяженность)	м		
	1) из керамических труб	м		
	2) из чугунных труб	м		
	3) из бетонных труб	м		
	4) из асбестоцементных труб	м		
	5) из железобетонных труб	м		
3	Прочие устройства			
	Смотровой колодец	шт		
	Выпуск	шт		

Горизонтальный разрез колодца	Вертикальный разрез колодца
Масштаб _____	Масштаб _____

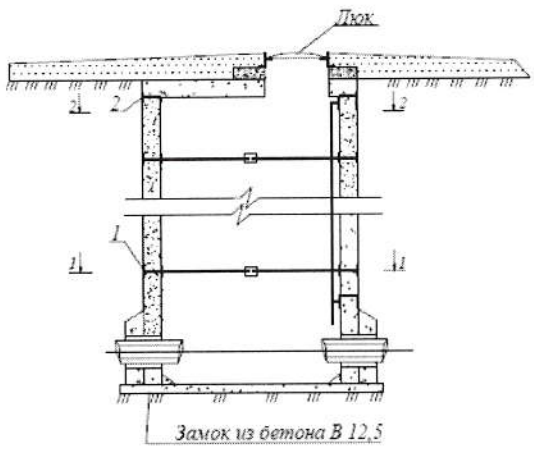

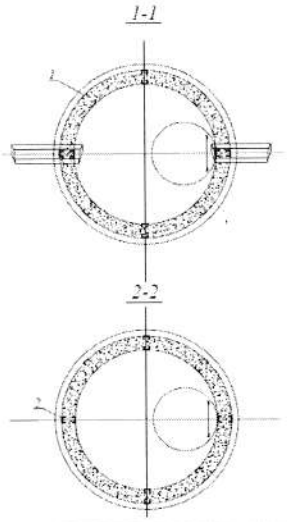

Спецификация

№ п/п	Наименование	Марка	Материал	Диаметр (мм) (размеры)	Количество	Примечание
1	Колодцы круглые из сборного железобетона Д=2 000мм	Т.П.Р 902-09-22.84	Железо бетон	2000	7	
2	Колодцы круглые из сборного железобетона Д=1 500мм	Т.П.Р 902-09-22.84	Железо бетон	1500	8	
3	Колодцы мокрые круглые из сборного железобетона Д=1 000мм	Т.П.Р 902-09-22.84	Железо бетон	1000	2	
4	Колодцы прямоугольные железобетонные	-	Железо бетон	3х2х2,2	2	

Схема привязки колодца к постоянным точкам-ориентирам

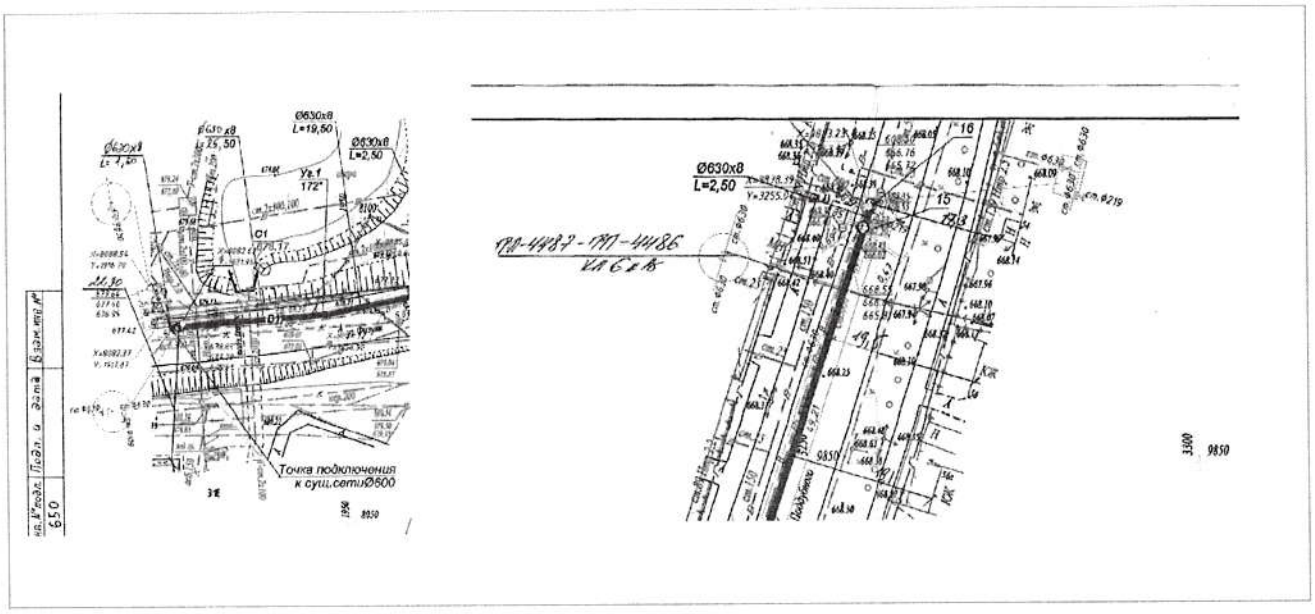

Заказчик

Директор департамента водопроводных сетей ГКП на ПХВ «Алматы Су» УЭиИР г.Алматы Нурке М.С.

фамилия, имя, отчество (при наличии), подпись руководителя Место печати (при наличии)

Авторский надзор

ГИП ТОО «Казахский Сантехпроект» Бекбергенов А.Н.

фамилия, имя, отчество (при наличии), подпись эксперта Место печати (при наличии)

Приложение 3
к приказу Министра
по инвестициям и развитию
Республики Казахстан
от 24 апреля 2017года № 235

форма

Декларация о соответствии

«20» декабря 2020 года

Подрядчик (генеральный подрядчик) ***Товарищество с ограниченной ответственностью «УМР-6», г. Алматы, Алатауский район, ул. Немировича-Данченко 18Б***

наименование организации, юридический адрес

в лице ***директора Монид Валерий Анатолевича***

фамилия, имя, отчество (при наличии) руководителя организации

по объекту: ***Реконструкция водопроводных сетей. Водопроводная сеть по ул. Физули, угол ул. Майлина по ул. Монтажная, ул. Тукая, ул. Норильская до ул.Поддубного 71 в Турксибском районе города Алматы, Республика Казахстан.***

наименование, местонахождения объекта

заказчиком которого является ***Государственное коммунальное предприятие на праве хозяйственного ведения "Алматы Су" Управления энергоэффективности и инфраструктурного развития города Алматы.***

наименование организации, фамилия, имя, отчество (при наличии) руководителя

удостоверяет, что:

1. Строительно - монтажные работы на объекте выполнены в соответствии с утвержденным проектом (проектно - сметной документацией), государственными нормативами в сфере архитектурной, градостроительной и строительной деятельности;

2. Субподрядные организации: ***АО «Алматыинжстрой» ГСЛ №04216 от 26.02.2001г.***

наименование организации

3. Проект (проектно-сметная документация) ***ТОО «Казахский Сантехпроект» РП 4508-С31***

наименование проектной организации, номер проекта

утвержден(а) ***ГКП на ПХВ "Алматы Су" УЭиКХ г. Алматы, № 01/18 от 04.01.2019 года;***

наименование организации, утвердившей (переутвердившей) проект и дата утверждения

4. Объект (комплекс) имеет следующие основные технико-экономические показатели (мощность, производительность, производственная площадь, протяженность, вместимость, объем, пропускная способность, провозная способность, число рабочих мест и тому подобное, заполняется по всем объектам (кроме жилых домов) в единицах измерения соответственно целевой продукции или основным видам услуг):

Мощность, производительность и так далее	Единица измерения	По проекту		Фактически	
		общая (с учетом ранее принятых)	в том числе пускового комплекса или очереди	общая (с учетом ранее принятых)	в том числе пускового комплекса или очереди
Протяженность трассы водоснабжения 2760м	м	Магистральная водопроводная сеть D=630x8,0 мм L=2760 м Водопроводная сеть (переключение) D=219x6,0 мм L=16 м		Магистральная водопроводная сеть D=630x8,0 мм L=2760 м В т.ч. между колодцами 2746,87 м, внутри колодцев 13,13 м Водопроводная сеть (переключение) D=219x6,0 мм L=16 м В т.ч. между колодцами 14,36 м, внутри колодцев 1,64 м.	

Жилой дом имеет следующие показатели:

Показатели	Единица измерения	По проекту	Фактически
Общая площадь	метр в квадрате (далее - $м^2$)		
Число этажей	этаж		
Общий строительный объем	метр в кубе (далее - $м^3$)		
В том числе подземной части	$м^3$		
Площадь встроенных, встроенно-пристроенных и пристроенных помещений	$м^2$		

Показатели	По проекту			Фактически		
	число квартир	площадь квартир, $м^2$		число квартир	площадь квартир, $м^2$	
		общая	жилая		общая	жилая
Всего квартир, в том числе: однокомнатных двухкомнатных трехкомнатных четырехкомнатных и более						

5. Технологические и архитектурно-строительные решения по объекту характеризуется следующими данными:

При реконструкции замена существующего недействующего водопровода диаметром 600 мм по ул. Физули угол ул. Майлина, по ул. Монтажная, ул. Тукая, ул. Норильская до ул. Поддубного, с переключением существующих магистральных водопроводных сетей диаметром 200 мм. Магистральные водопроводные сети прокладываются по дорогам общего пользования с установкой колодцев с отключающей арматурой. Предусмотрено вскрытие и восстановление поврежденного асфальтового дорожного покрытия. Трубопроводы сети В1 (стальные электросварные по ГОСТ 10704-91) магистральные запроектированы из стальных электросварных труб диаметрами 630х8 мм, 219х6 мм с внутренним антикоррозийным покрытием заводского изготовления и наружной битумно-полимерной изоляцией типа «Весьма усиленная». Участки водопровода, проходящие под дорогой ул. Майлина (в двух местах), выполняются закрытым способом, методом продавливания в стальных футлярах, диаметрами 1000 х 10,0 мм, по ГОСТ 10704-91, с наружной битумно-полимерной изоляцией типа «Весьма усиленная» с заделкой концов футляра. В местах пересечения с канализацией (расположенной выше водопровода) при прокладке по застроенной территории, водопроводные участки заложены в стальные футляры диаметрами 820х10 мм, с наружной гидроизоляцией типа «Весьма усиленная» с заделкой концов футляра. На сетях предусмотрены водопроводные колодцы из сборных железобетонных элементов, выполненные с использованием решений типового проекта 901-09-11.84, по СТ РК 1971-2010, ГОСТ 8020-90, с антисейсмическими мероприятиями и отключающей арматурой. Глубина заложения водопроводной сети выполнена – 2,2 м от поверхности земли. По степени обеспеченности система водоснабжения относится к I категории;

краткие технические характеристики по особенностям его размещения, по основным материалам и конструкциям, инженерному и технологическому оборудованию

6. На объекте установлено предусмотренное проектом оборудование в количестве согласно актам о его приемке после индивидуального испытания и комплексного опробования;

7. Мероприятия по охране труда, обеспечению взрывобезопасности, пожаробезопасности, охране окружающей природной среды и антисейсмические мероприятия, предусмотренные проектом выполнены;

8. Строительно-монтажные работы осуществлены в сроки:

начало работ ***18 мая 2020 г.;***
месяц, год

окончание работ ***20 декабря 2020 г.;***
месяц, год

при продолжительности строительства, месяц:

по норме или по проекту организации строительства, месяц: ***4,0;***

фактически, месяц: ***7,1;***

9. Примененные строительные материалы, конструкции, оборудование и изделия соответствуют требованиям проекта и государственных нормативов;

10. Исполнительная геодезическая съемка фактического положения подземных инженерных сетей и/или зданий (сооружений) выполнена (обязательное приложение к декларации о соответствии);

11. Наружные инженерные коммуникации (холодное и горячее водоснабжение, канализация, теплоснабжение, газоснабжение, электроснабжение и связь) обеспечивают нормальную эксплуатацию объекта, что подтверждается поставщиками услуг по инженерному и коммунальному обеспечению.
Поставщики услуг по инженерному и коммунальному обеспечению:

Государственное коммунальное предприятие на праве хозяйственного ведения "Алматы Су" Управления энергоэффективности и инфраструктурного развития города Алматы, в лице заместитель генерального директора-директора по производству Юсупов А.Ж.

наименование организации, фамилия, имя, отчество (при наличии),

подпись руководителя, дата Место печати (при наличии)

12. Шумоизоляция здания соответствует проекту и подтверждается экспертным заключением, выдаваемым государственной организацией, осуществляющей санитарно-эпидемиологическую экспертизу по результатам лабораторных замеров, проведенных аккредитованными испытательными лабораториями (центрами) (экспертное заключение прилагается);

13. Обеспечен доступ для маломобильных групп население, что подтверждается органами социальной защиты населения: ***Управление социального благосостояния города Алматы,***

заместитель руководителя А. Мухажанова

наименование организации, фамилия, имя, отчество (при наличии), подпись руководителя, дата, Место печати (при наличии)

подпись, дата

Подрядчик (генеральный подрядчик) ***ТОО «УМР-6»*** считает объект ***Реконструкция водопроводных сетей. Водопроводная сеть по ул. Физули, угол ул. Майлина по ул. Монтажная, ул. Тукая, ул. Норильская до ул.Поддубного, 71 в Турксибском районе города Алматы***

наименование объекта (комплекса)

готовым к приемке в эксплуатацию,

гарантирует качество выполненных строительно-монтажных и специальных работ,

и принимает на себя обязательство устранять дефекты, возникшие по его вине при строительстве объекта согласно гарантийного срока в соответствии с законодательством Республики Казахстан.

Подрядчик (генеральный подрядчик)

Директор ТОО «УМР-6» - Монид В.А.

фамилия, имя, отчество (при наличии) руководителя, подпись, дата Место печати (при наличии)

подпись, дата

Қазақстан Республикасы Алматы қаласы Жауапкершілігі шектеулі серіктестік * Рес.Казахстан г.Алматы Товарищество с ограниченной ответственностью * "УМР-6"

форма
Приложение 1
к приказу Министра
по инвестициям и развитию
Республики Казахстан
от 24 апреля 2017 года № 235

Заключение о качестве строительно-монтажных работ

«20» декабря 2020 года

Технический надзор
ТОО «Музтау», директор Кошенова Г.М. г.Алматы, Жетысуский район, Полежаева 16,
наименование организации, фамилия, имя, отчество (при наличии) руководителя, юридический адрес

в лице ***эксперта Канатова С.А. KZ45VJE00013452 от 18.10.2015***
фамилия, имя, отчество (при наличии) экспертов, № аттестатов, дата получения
действующего на основании ***договора №423 от 29.04.2020г.***
№ договора и дата
по объекту: ***Реконструкция водопроводных сетей. Водопроводная сеть по ул. Физули, угол ул. Майлина по ул. Монтажная, ул. Тукая, ул. Норильская до ул.Поддубного 71 в Турксибском районе города Алматы***
наименование и местонахождение объекта
заказчиком которого является ***Государственное коммунальное предприятие на праве хозяйственного ведения "Алматы Су" Управления энергоэффективности и инфраструктурного развития города Алматы, в лице директора департамента водопроводных сетей Нурке М.С.***
наименование организации, фамилия, имя, отчество (при наличии) руководителя
подтверждает, что:
1. Строительство объекта осуществлялось
1) подрядчиком (генеральным подрядчиком) ***ТОО «УМР-6» ГСЛ №16012940 от 10.08.2016г.***
наименование организации, № лицензии и дата получения
в лице ***директора Монид В.А.***
фамилия, имя, отчество (при наличии) руководителя
2) субподрядными организациями ***АО «Алматыинжстрой» ГСЛ №04216 от 26.02.2001г.***
наименование организации, № лицензии и дата получения
в лице ***генерального директора Чиликбаев А. К.***;
фамилия, имя, отчество (при наличии) руководителя
2. Строительно-монтажные работы осуществлены в сроки:

начало работ ***18 мая 2020 г.***;
месяц, год
окончание работ ***20 декабря 2020 г.***;
месяц, год
при продолжительности строительства, месяц:
по норме или по проекту организации строительства ***4,0*** месяц;
фактически ***7,1*** месяц;

3. Сметная стоимость по утвержденному проекту (проектно-сметной документации):
всего ***622 713,403*** тысяч тенге, в том числе строительно-монтажных работ ***553 664,303*** тысяч тенге, оборудования, инструмента и инвентаря ***34 899,49*** тысяч тенге;

4. Сметная стоимость основных фондов, принимаемых в эксплуатацию ***529 707,414*** тысяч тенге, в том числе:
стоимость строительно-монтажных работ ***520 547,788*** тысяч тенге;
стоимость оборудования, инструмента и инвентаря ***9 159,626*** тысяч тенге;

5. Объект построен в соответствии с проектом (проектно-сметной документацией)
ТОО «Казахский Сантехпроект» РП 4508-С31-НВ

наименование проектной организации, номер проекта

утвержденным(ой) ***ГКП на ПХВ «Алматы Су» УЭиКХ г. Алматы, № 01/18 от 04.01.2019 г.;***

наименование организации, утвердившей (переутвердившей) проект и дата утверждения

и требованиями государственных нормативных документов в области архитектуры, градостроительства и строительства;

6. Примененные строительные материалы, конструкции, оборудование и изделия соответствуют проекту и требованиям государственных нормативов;

7. Исполнительная техническая документация имеется в полном объеме;

8. Замечания, выданные техническим надзором в процессе строительства, устранены;

9. Завершенный строительством объект обеспечивает прочность, устойчивость и надежность на протяжении всего срока службы (эксплуатации, использования, применения) и соответствует требованиям государственных нормативов направленных на обеспечение интересов и безопасности собственников (пользователей) и общества в целом.

Технический надзор:
организация ***ТОО «Музтау», директор Кошенова Г.М.***

наименование организации, фамилия, имя, отчество (при наличии) руководителя, подпись, дата Место печати (при наличии)

эксперт(ы) по техническому надзору
Канатов С.А. KZ45VJE00013452 от 18.10.2015

фамилия, имя, отчество (при наличии) эксперта (экспертов) № аттестатов, подпись, дата Место печати (при наличии)

Приложение 2
к приказу Министра
по инвестициям и развитию
Республики Казахстан
от 24 апреля 2017 года № 235

форма

Заключение о соответствии выполненных работ проекту

«20» декабря 2020 года

Авторский надзор ***ТОО «Казахский Сантехпроект», директор Вахламов А.В. г.Алматы, Бостандыкский район, ул. Жандосова 2***
наименование организации, фамилия, имя, отчество (при наличии) руководителя

в лице ***ГИП Бекбергенов А.Н.***
фамилия, имя, отчество (при наличии) экспертов, № аттестатов и дата получения

действующего на основании ***Договора №214 от12.03.2020г.***
№ договора и дата

по объекту: ***Реконструкция водопроводных сетей. Водопроводная сеть по ул. Физули, угол ул. Майлина по ул. Монтажная, ул. Тукая, ул. Норильская до ул.Поддубного 71 в Турксибском районе города Алматы, Республика Казахстан.***
наименование и местонахождение объекта

заказчиком которого является ***Государственное коммунальное предприятие на праве хозяйственного ведения "Алматы Су" Управления энергоэффективности и инфраструктурного развития города Алматы.***
наименование организации, фамилия, имя, отчество (при наличии) руководителя

подтверждает, что:

1. Строительство объекта осуществлялось

1) подрядчиком (генеральным подрядчиком) ***ТОО «УМР-6» ГСЛ №16012940 от 10.08.2016г.***
наименование организации, № лицензии и дата получения

в лице ***директора Монид В.А.***
фамилия, имя, отчество (при наличии) руководителя

2) субподрядными организациями ***АО «Алматыинжстрой» ГСЛ №04216 от 26.02.2001г.***
наименование организации, № лицензии и дата получения

в лице ***генерального директора Чиликбаев А. К.***;
фамилия, имя, отчество (при наличии) руководителя

2. Строительно-монтажные работы осуществлены в сроки:

начало работ ***18 мая 2020 г.***;
месяц, год

окончание работ ***20 декабря 2020 г.***;
месяц, год

при продолжительности строительства, месяц:

по норме или по проекту организации строительства ***4,0*** месяц;
фактически, ***7,1*** месяц;

3. Примененные строительные материалы, конструкции, оборудование и изделия соответствуют требованиям проекта;

4. Замечания, выданные авторским надзором в процессе строительства, устранены;

5. Внесенные изменения в проект (проектно-сметную документацию) в процессе строительства выполнены в соответствии с требованиями нормативов в области архитектуры, градостроительства и строительства;

6. Объект построен в соответствии с проектом (проектно-сметной документацией)
ТОО «Казахский Сантехпроект» РП 4508-С31-НВ

наименование проектной организации, номер проекта

утвержденным ***ГКП на ПХВ «Алматы Су» УЭиКХ г. Алматы, № 01/18 от 04.01.2019 г.;***

наименование организации, утвердившей (переутвердившей) проект и дата утверждения

Авторский надзор:
организация ***ТОО «Казахский Сантехпроект» директор Вахламов А.В.***

наименование организации, фамилия, имя, отчество (при наличии) руководителя, подпись, дата Место печати (при наличии)

Сантехжобалау
Казахский Сантехпроект

эксперт(ы) по авторскому надзору ***ГИП Бекбергенов А.Н.***

фамилия, имя, отчество (при наличии) эксперта (экспертов), № аттестатов, подпись, дата Место печати (при наличии)

Генподрядчик: ТОО "УМР-6"

Субподрядчик: АО "Алматыинжстрой"

Экземпляр
АО «Алматыинжстрой»

Утверждена приказом Министра индустрии и инфрастуктурного развития Республики Казахстан от 02.04.2019 года №178

Наименование строительства и его адрес: Реконструкция водопроводных сетей. Водопроводная сеть по ул. Физули угол ул. Майлина, по ул. Монтажная, ул. Тукая, ул. Норильская до ул. Поддубного, 71, в Турксибском районе города Алматы

СПРАВКА
о стоимости выполненных строительных работ и затрат
за декабрь 2020 года

Код заказчика	Код подрядчика	Договор: номер	Договор: дата	Источник финансирования: Наименование		Источник финансирования: Код	Организационно-правовая форма: Наименование	Организационно-правовая форма: Код
		32/1	28.05.2020					

Наименование пусковых комплексов, объектов	С начала года по отчётный месяц включительно с НДС	В отчётном месяце без НДС	Стоимость выполненых работ и затрат в тысячах тенге: Строительно-монтажные работы по смете	из них: В отчётном месяце	из них: По монтажу оборудования	Стоимость прочих затрат, не входящих в состав СМР по смете 2018 г.	Дополнительные затраты: Приобретение материалов	Дополнительные затраты: Другие дополнительные расходы	в т. ч. НДС	Всего к оплате
А	1	2	3	4	5	6	7	8	9	10
Всего выполнено:	**19 075 502,00**	**17 031 698,21**							**2 043 803,79**	**19 075 502,00**

М.П.
Генподрядчик : ТОО "УМР-6" _____

М.П.
Субподрядчик: АО "Алматыинжстрой" _____

357

ЭЛЕКТРОННЫЙ СЧЕТ-ФАКТУРА

Раздел A. Общий раздел

1. Регистрационный номер ESF-950640000206-20201220-58631731
1.1. Номер учетной системы 377
2. Дата выписки 20.12.2020
2.1. Дата выписки на бумажном носителе
3. Дата совершения оборота 20.12.2020
4. Исправленный ☐
4.1 Дата
4.2 Номер
4.3 Регистрационный номер
5. Дополнительный ☐
5.1 Дата
5.2 Номер
5.3 Регистрационный номер

Раздел B. Реквизиты поставщика

6. ИИН/БИН 950640000206
6.1 БИН реорганизованного лица
6.0 БИН структурного подразделения юридического лица
7. Поставщик Акционерное общество "Алматыинжстрой"
7.1 Доля участия
8. Адрес места нахождения 050050, Республика Казахстан, Алматы г., Коммунальная, дом № 12
9. Свидетельство плательщика НДС:
9.1. серия 60001
9.2. Номер 0031499
9.3. Структурное подразделение юридического лица-нерезидента ☐
11. Дополнительные сведения

10. Категория поставщика
- A ☐ Комитент
- B ☐ Комиссионер
- C ☐ Экспедитор
- D ☐ Лизингодатель
- E ☐ Участник СРП или сделки, заключенной в рамках СРП
- F ☐ Участник договора о совместной деятельности
- G ☐ Экспортер
- H ☐ Международный перевозчик
- I ☐ Доверитель

Раздел B1. Банковские реквизиты поставщика

12. КБе 17
13. ИИК KZ916017131000007658
14. БИК HSBKKZKX
15. Наименование банка АО "Народный Банк Казахстана"*

Раздел C. Реквизиты получателя

16. ИИН/БИН 980940001419
16.1 БИН реорганизованного лица
16.0 БИН структурного подразделения юридического лица
17. Получатель Товарищество с ограниченной ответственностью "УМР-6"
17.1 Доля участия
18. Адрес места нахождения 050061, Республика Казахстан, г. Алматы, ул. Немировича-Данченко, дом № 18 Б
18.1. Код страны KZ
19. Дополнительные сведения

20. Категория получателя
- A ☐ Комитент
- B ☐ Комиссионер
- C ☐ Лизингополучатель
- D ☐ Участник договора о совместной деятельности
- E ☐ Государственное учреждение
- F ☐ Нерезидент
- G ☐ Участник СРП или сделки, заключенной в рамках СРП
- H ☐ Доверитель
- I ☐ Розничная реализация
- J ☐ Физ. лицо

Раздел D. Реквизиты грузоотправителя и грузополучателя

25. Грузоотправитель
25.1 ИИН/БИН 950640000206
25.2 Наименование Акционерное общество "Алматыинжстрой"
25.3 Адрес отправки 050050, Республика Казахстан, Алматы г., Коммунальная, дом № 12

26. Грузополучатель
26.1 ИИН/БИН 980940001419
26.2 Наименование Товарищество с ограниченной ответственностью "УМР-6"
26.3 Адрес доставки 050061, Республика Казахстан, г. Алматы, ул. Немировича-Данченко, дом № 18 Б
26.4 Код страны KZ

Раздел E. Договор (контракт)

27.1. ☑ Договор (контракт) на поставку товаров, работ, услуг
27.2. ☐ Без договора (контракта) на поставку товаров, работ, услуг
27.3. Номер Договор №32/1
27.4. Дата 28.05.2020
30 Поставка товаров осуществлена по доверенности
30.1 Номер
30.2 Дата
28. Условия оплаты по договору безналичный расчет
29. Способ отправления 99
31. Пункт назначения
31.1. Условия поставки XXX

Раздел F. Реквизиты документов, подтверждающих поставку товаров, работ, услуг

Документы, подтверждающие поставку товаров, работ, услуг
32.1 Номер 357
32.2 Дата 20.12.2020

Раздел G. Данные по товарам, работам, услугам

33.
33.1 Код валюты KZT
33.2 Курс валюты

№	Признак происхождения товара, работ, услуг	Наименование товаров, работ, услуг	Наименование товаров в соответствии с Декларацией на товары или заявлением о ввозе товаров и уплате косвенных налогов	Код товара (ТН ВЭД ЕАЭС)	Ед. изм.	Кол-во (объем)	Цена (тариф) за единицу товара, работы, услуги без косвенных налогов	Стоимость товаров, работ, услуг без косвенных налогов	Акциз		Размер оборота по реализации (облагаемый/необлагаемый оборот)	НДС		Стоимость товаров, работ, услуг с учетом косвенных налогов	№ Декларации на товары, заявления в рамках ТС, СТ-1 или СТ-KZ	Номер товарной позиции из заявления в рамках ТС или Декларации на товары	Идентификатор товара, работ, услуг	Дополнительные данные
									Ставка	Сумма		Ставка	Сумма					
1	2	3	3/1	4	5	6	7	8	9	10	11	12	13	14	15	16	17	18
1	6	Реконструкция водопроводных сетей. Водопроводная сеть по ул.Физулиуг.ул.Майлина, по ул.Монтажная, ул.Тукая, ул.Норильская до ул.Поддубного,71 в Турксибском райогне г.Алматы			Работа	1	17031698.21	17031698.21			17031698.21	12%	2043803.79	19075502.00			1	
				Всего по счету:				17031698.21		0.00	17031698.21		2043803.79	19075502.00				

Раздел L. Сведения по ЭЦП

44. ЭЦП юридического лица (структурного подразделения юридического лица) или индивидуального предпринимателя
ztPewKWckt0OCAB4BEgL4a+AJ3f8Io/OsfzFZ5AL3Ew7/qp0thn5kc5MUKjHdjTf NvLmSuUqd9rpl/95ixkiHQ==
45. ЭЦП лица, уполномоченного подписывать счета-фактуры
46. Ф.И.О. лица, выписывающего ЭСФ
Арифова Фатима Алипашаевна

Форма 2-В

Генподрядчик : **ТОО "УМР-6"**

(полное наименование, бизнес идентификационный номер или индивидуальный идентификационный номер, адрес, данные о средствах связи)

Субподрядчик : **АО "Алматыинжстрой"**

(организация, адрес, телефон)

Стройка **Реконструкция водопроводных сетей. Водопроводная сеть по ул. Физули угол ул. Майлина, по ул. Монтажная, ул. Тукая, ул. Норильская до ул. Поддубного, 71, в Турксибском районе города Алматы**

(наименование, адрес)

Объект **Наружные сети водоснабжения**

(наименование)

Акт приемки выполненных работ за декабрь 2020 год

Номер по порядку	Номер позиции по смете	Шифр норм и коды ресурсов	Наименование работ и затрат	Единица измерения	Выполнено работ: количество	Выполнено работ: стоимость единицы, тенге	Выполнено работ: общая стоимость, тенге
1	2	3	4	5	6	7	8
			Раздел: Земляные работы#				
1	1	1101-0102-0308 РСНБ РК 2015	Грунты 2 группы. Разработка с погрузкой на автомобили-самосвалы экскаваторами с ковшом вместимостью 0,65 м3	м3 грунта	1048,124	298,98	313371
			Накладные расходы			*52,14*	*54654*
			Сметная прибыль			*22,15*	*23213*
2	2	1101-0205-1002 РСНБ РК 2015	Стенки траншей шириной до 2 м. Крепление инвентарными щитами. Грунты устойчивые	м2 креплений	14685,000	865,45	12709181
			Накладные расходы			*194,23*	*2852201*
			Сметная прибыль			*64,11*	*941421*
3	3	1101-0205-0108 РСНБ РК 2015 #ТЧ 01 табл. 11 п.3.179 Кзтр=1,2	Грунты 2 группы. Разработка вручную с креплениями в траншеях шириной до 2 м, глубиной до 3 м. Доработка вручную, зачистка дна и стенок с выкидкой грунта в котлованах и траншеях, разработанных механизированным способом, применен коэффициент к затратам труда - 1,2	м3 грунта	32,416	7227,81	234298
			Накладные расходы			*2801,48*	*90813*
			Сметная прибыль			*535,39*	*17355*
4	4	1101-0205-0108 РСНБ РК 2015	Грунты 2 группы.Разработка грунта вручную в местах пересеч. с коммуникациями	м3 грунта	326,300	6023,17	1965361
			Накладные расходы			*2334,56*	*761768*
			Сметная прибыль			*446,16*	*145582*
5	5	1101-0101-0308 РСНБ РК 2015	Грунты 2 группы. Разработка в отвал экскаваторами "Драглайн", "Обратная лопата" с ковшом вместимостью 0,65 (0,5 - 1) рабочий и приемный котлован м3	м3 грунта	8,650	222,79	1927
			Накладные расходы			*36,98*	*320*
			Сметная прибыль			*16,50*	*143*
6	6	1101-0205-0108 РСНБ РК 2015	Грунты 2 группы.Разработка грунта вручную уширение под колодцы Д=2,0 м	м3 грунта	1,015	6023,17	6112
			Накладные расходы			*2334,56*	*2369*
			Сметная прибыль			*446,16*	*453*
7	7	1101-0102-0308 РСНБ РК 2015	Грунты 2 группы. Погрузка грунта разработанного вручную на автомобили-самосвалы экскаваторами с ковшом вместимостью 0,65 м3	м3 грунта	378,929	298,98	113293
			Накладные расходы			*52,14*	*19759*

Номер по порядку	Номер позиции по смете	Шифр норм и коды ресурсов	Наименование работ и затрат	Единица измерения	Выполнение работ: количество	стоимость единицы, тенге	общая стоимость, тенге
1	2	3	4	5	6	7	8
			Сметная прибыль			*22,15*	*8392*
8	8	4102-0101-1030 РСНБ РК 2015	**Перевозка строительных грузов самосвалами вне карьеров. Грузоподъемность 7,5 т. Класс груза 1. Расстояние перевозки 30 км**	т	2554,071	1153,44	2945967
			Сметная прибыль			*85,44*	*218220*
			Раздел: Трубопроводы Спецификация /4508-С31-НВ, лист 1/#				
9	9	1122-0301-0112 РСНБ РК 2015	**Трубы водопроводные стальные, диаметр 600 мм /за исключением длины протаскивания футляров/. Укладка с гидравлическим испытанием**	км трубопровода	0,189	6298752,30	1190111
			Накладные расходы			*2221254,03*	*419693*
			Сметная прибыль			*466574,24*	*88156*
			ИТОГО:				**19479623**
			В том числе :				
			Накладные расходы				**4201576**
			Сметная прибыль				**1442935**
			Итого с временными		1,04 %	202588,00	**19682211**
			Итого с зимними удорожаниями		2,07 %	407422,00	**20089633**
			Итого с непредвиденными работами и затратами, 2 %		0,020	401793	**20491426**
			Итого в текущих ценах 2020 года, к = 1,0864865				**22263657**
			Итого с НДС		12 %	2671639	**24935296**
			Итого с конкурсной скидкой				***22441767***
			Итого с понижающим коэф-том				***19075502***

Гнеподрядчик

(наименование организации)

Субподрядчик

(наименование организации)