Утвержден
приказом Министра
по инвестициям и развитию
Республики Казахстан
от 08.02.2021 № 53
Форма

Утвержден
приказом Министра
по инвестициям и развитию
Республики Казахстан
от 24 апреля 2017 года № 234

Форма

Акт приемки объекта в эксплуатацию

«16» сентября 2021 г.

Заказчик Исполняющий обязанности руководителя КГУ «Управление энергоэффективности и инфраструктурного развития города Алматы» - Пак Е.Г., г.Алматы, Площадь Республики, 4, БИН 040740002533, тел.: 271-66-09

фамилия, имя, отчество (при наличии) – для физических лиц, наименование организации – для юридических лиц, БИН, телефон, почтовый индекс, область, город, район, населенный пункт, наименование улицы, номер дома/здания (стационарного помещения)

на основании:

Декларации о соответствии «09» сентября 2021 г. ТОО «Акмешит-Мелиоратор» в лице директора Шамахова Б.Ы., лицензия ГСЛ № 20008963 от 23.06.2020 года, I-категория, Республика Казахстан, г.Кызылорда, ул.Туркистан №36, индекс 120000, БИН/ИИН 070540008808

дата подписания декларации, наименование подрядной (генподрядной) организации, фамилия, имя, отчество (при наличии) руководителя, юридический адрес, БИН, телефон

Заключения о качестве строительно-монтажных работ «10» сентября 2021 г. Договора на оказание технического надзора №10033 от 30.03.2021 года, ТОО «Музтау» в лице директора - Кошенова Г.М., инженер по техническому надзору - Канаев Е.Н., №KZ18VJE00032853 от 29.11.2017 г., №KZ29VJE00032849 от 29.11.2017 г., №KZ72VJE00032851 от 29.11.2017 г., БИН/ИИН 050840001510

дата подписания заключения, наименование организации, фамилия, имя, отчество (при наличии) экспертов технического надзора, № и дата получения аттестатов, БИН, телефон

Заключения о соответствии выполненных работ проекту «14» сентября 2021 г. Договора на оказание авторского надзора №210026 от 29.03.2021 года, ТОО «РАУЗА-ПВ» - в лице директора - Айдарбек М.К., №18016640 от 04.09.2018 г., I-категория, ведущий авторский надзор - Садыров А.А., БИН/ИИН 021040014719

дата подписания заключения, наименование организации, фамилия, имя, отчество (при наличии) экспертов авторского надзора, № и дата получения аттестатов, БИН, телефон

произведя осмотр готовности предъявленного подрядчиком (генеральным подрядчиком) к приемке в эксплуатацию объекта **«Строительство тепловых сетей от ул. Жетебаева 9 до**

ул.Каипова 1, Молодежная 11,12 Ибрагимова 20 в микрорайоне Алатау Медеуского района г. Алматы», второй – нормальный уровню ответственности.

наименование объекта и вид строительства (новое, расширение, реконструкция, техническое перевооружение, модернизация, капитальный ремонт), уровень ответственности, техническая и технологическая сложность объекта

по адресу **от ул. Жетебаева 9 до ул.Каипова 1, Молодежная 11,12 Ибрагимова 20 в микрорайоне Алатау Медеуского района г. Алматы**

(область, район, населенный пункт, микрорайон, квартал, улица, номер дома (корпуса)

проверив комплектность исполнительной технической документации, в том числе посредством электронного модуля исполнительной технической документации "___" _____ 20___ года, дата ознакомления подтверждает что:

1. Строительство объекта осуществлено на основании:

1) правоустанавливающего документа на земельный участок

№4/493 от « 24» октября 2018 года права на землю выдано решением Акимом г.Алматы

документ, подтверждающий наступление юридических фактов (юридических составов), на основании которых возникают, изменяются или прекращаются права на земельный участок, в том числе договоры, решения судов, правовые акты исполнительных органов, свидетельство о праве на наследство, передаточный акт или разделительный баланс при реорганизации негосударственных юридических лиц, владеющих земельным участком на праве собственности или выкупивших право временного возмездного землепользования (аренды)

либо решения о реконструкции (перепланировке, переоборудовании) помещений (отдельных частей) существующих зданий от _____

наименование органа вынесшего решение

б) талона о приеме уведомления о начале или прекращении осуществления деятельности или определенных действий **КГУ «Управление градостроительного контроля города Алматы» KZ84REA00217801 от 15.04.2021 г.**

наименование органа принявшего уведомление, дата и № принятия талона

в) проекта (проектно-сметной документации) **ТОО «Казахский Сантехпроект» № 000014 от 09.12.1994 г.**

наименование проектной организации, номер проекта

утвержденного(й) **КГУ «Управление энергоэффективности и инфраструктурного развития города Алматы» № 02-07/194 от 01.11.2019 г.**

дата и номер проекта, наименование организации утвердившей (переутвердившей) проект и дата утверждения

2. Строительно-монтажные работы осуществлены в сроки:

начало работ **« 15 » 04 2021 г.**

месяц, год

окончание работ **« 30» 08 2021 г.**

месяц, год

при продолжительности строительства, месяц:

по норме или по проекту организации строительства **5 (пять)** месяца;

фактически **4,5 (четыре с половиной)** месяца;

3. Объект (комплекс) имеет следующие основные технико-экономические показатели(мощность, производительность, производственная площадь, протяженность, вместимость, объем, пропускная способность, провозная способность, число рабочих мест и тому подобное, заполняется по всем объектам (кроме жилых домов) в единицах измерения соответственно целевой продукции или основным видам услуг):

Мощность, производительность и так далее	Единица измерения	По проекту		Фактически	
		общая (с учетом ранее принятых)	в том числе пускового комплекса или очереди	общая (с учетом ранее принятых)	в том числе пускового комплекса или очереди
Труба Ст 89х4-1-ППУ-ПЭ	м	667	667	667	667
Труба Ст 76х3-1-ППУ-ПЭ	м	657	657	657	657
Труба Ст 89х4-ППУ-ОЦ	м	21	21	21	21

Выпуск продукции (оказания услуг), предусмотренной проектом в объеме, соответствующем нормам освоения проектных мощностей в начальный период_____

факт начала выпуска продукции с указанием объема

Жилой дом имеет следующие показатели:

Показатели	Единица измерения	По проекту	Фактически
Общая площадь	$м^2$		
Число этажей	этаж		
Общий строительный объем	$м^3$		
В том числе подземной части	$м^3$		
Площадь встроенных, встроенно-пристроенных и пристроенных помещений	$м^2$		

Показатели	По проекту			Фактически		
	число квартир	площадь квартир, $м^2$		число квартир	площадь квартир, $м^2$	
		общая	жилая		общая	жилая

Всего квартир, в том числе: однокомнатных двухкомнатных трехкомнатных четырехкомнатных и более						

4. Технологические и архитектурно-строительные решения по объекту характеризуются следующими данными: **демонтажные работы по тепловым сетям, надземная прокладка трубопровода, земляные работы, монтаж трубопроводов, СОДК, монтаж лотков и перекрытия, монтаж неподвижных и направляющих опор, монтаж компенсаторов, узел трубопровода от УТ -1 до УТ-5, монтаж дренажных колодцев, монтаж дорожного покрытия и т.д.**

краткие технические характеристики по особенностям его размещения, по основным материалам и конструкциям, инженерному и технологическому оборудованию

5. На объекте установлено предусмотренное проектом оборудование в количестве согласно актам о его приемке после индивидуального испытания и комплексного опробования;

6. Наружные инженерные коммуникации (холодное и горячее водоснабжение, канализация, теплоснабжение, газоснабжение, электроснабжение и связь) обеспечивают нормальную эксплуатацию объекта (здания, сооружения, помещения) и приняты городскими эксплуатационными организациями;

7. Сметная стоимость по утвержденному проекту (проектно-сметной документации):
всего **153 889,850** тысяч тенге, в том числе:

строительно-монтажных работ **119 854,118** тысяч тенге,

стоимость оборудования, инструмента и инвентаря **267,980** тысяч тенге;

прочие расходы **33 767,752** тысяч тенге;

8. Сметная стоимость основных фондов, принимаемых в эксплуатацию **139 782,327** тыс.тенге, в том числе:

стоимость строительно-монтажных работ **107 856,668** тысяч тенге;
стоимость оборудования, инструмента и инвентаря **253,220** тенге;

прочие расходы **31 672,439** тысяч тенге;

9.Доля местного содержания предусмотрена в проектно-сметной документации **100%** и фактически применено **83,52%** (на объектах, финансируемых за счет государственных инвестиций и средств квазигосударственного сектора);

10. Класс энергоэффективности здания _____;

11. Объект построен в соответствии с утвержденным проектом (проектно-сметной документацией) и требованиями государственных нормативных документов в области архитектуры, градостроительства и строительства.

РЕШИЛ:

«Строительство тепловых сетей от ул. Жетебаева 9 до ул.Каипова 1, Молодежная 11,12 Ибрагимова 20 в микрорайоне Алатау Медеуского района г. Алматы»,

наименование объекта (комплекса)

принять в эксплуатацию.

Заказчик, Исполняющий обязанности руководителя КГУ «Управление энергоэффективности и инфраструктурного развития города Алматы» - Пак Е.Г.

фамилия, имя, отчество (при наличии), подпись руководителя М.П.

Технический надзор,

1. аттестованный (-ые) эксперт (-ы) - Канаев Е.Н., №KZ18VJE00032853 от 29.11.2017 г., №KZ29VJE00032849 от 29.11.2017 г., №KZ72VJE00032851 от 29.11.2017 г.

(фамилия, имя, отчество (при его наличии) эксперта, специализация аттестата, подпись, дата

2) аккредитованная организация ТОО «Музтау» в лице директора - Кошенова Г.М., инженер по техническому надзору - Канаев Е.Н., №KZ18VJE00032853 от 29.11.2017 г., №KZ29VJE00032849 от 29.11.2017 г., №KZ72VJE00032851 от 29.11.2017 г.

(наименование организации) имеющей в своем составе аттестованного (-ых) эксперта (-ов), фамилия, имя, отчество(при его наличии) руководителя, подпись, дата М.П.

Авторский надзор, 1) разработчик проекта – ведущий авторский надзор - Садыров А.А.

(наименование организации, фамилия, имя, отчество (при его наличии), должность), подпись, дата

2) организация ТОО «РАУЗА-ПВ» - в лице директора - Айдарбек М.К., №18016640 от 04.09.2018 г., I-категория, ведущий авторский надзор - Садыров А.А.

(наименование организации) имеющей в своем составе аттестованного (-ых) эксперта (-ов), фамилия, имя, отчество (при его наличии) руководителя, подпись, дата

Подрядчик (генеральный подрядчик),

Директор «Акмешит-Мелиоратор»

Шамахов Б.Ы.

фамилия, имя, отчество (при наличии), подпись руководителя М.П.

Приложение 14
к акту приемки объекта в
эксплуатацию
форма

Технические характеристики объекта
(тепловая трасса)

№ п/п	Наименование	Единицы измерения	Количество, протяженность	Приме-чание
1	Протяженность тепловой трассы	м		
	Протяженность воздушной прокладки:	м	10,5	2 нитки
	1) на эстакадах	м		
	2) на опорах	м	10,5	2 нитки
	Количество опор	шт	2	
	Протяженность подземной прокладки:	м	662	2 нитки
	1) в проходных каналах	м	662	2 нитки
	2) в полупроходных каналах	м		
	3) бесканальная прокладка	м		
2	Количество колодцев (камер)	шт	4	
3	Количество компенсаторов	шт	3	
4	Количество вводов	шт	8	
5	Количество задвижек (краны, клапаны)			
	- Краны DN 80	шт	2	
	- Краны DN 15	шт	2	
	- Краны DN 65	шт	8	
	- Краны DN 40	шт	2	
	- Краны DN 25	шт	6	
	- Клапан обратный DN 50	шт	1	
	- Клапан обратный DN 40	шт	3	

Горизонтальный разрез колодца (камеры)	Вертикальный разрез колодца (камеры)
Масштаб _____	Масштаб _____

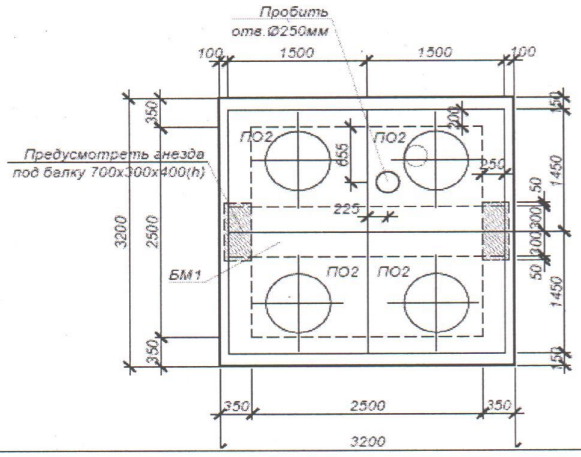

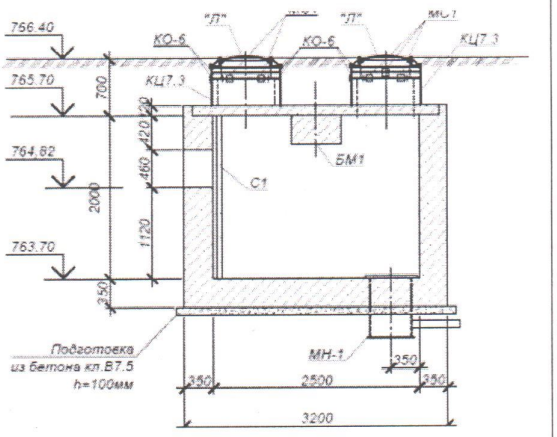

Спецификация

№ п/п	Наименование	Марка	Материал	Диаметр (мм) (размеры)	Количество	Примечание
1	Труба	ППУ-ОЦ	сталь	89х4	21	
2	Труба	ППУ-ПЭ	сталь	89х4-1	667	
3	Труба	ППУ-ПЭ	сталь	76х3-1	657	
4	Отвод укороченный	ППУ-ОЦ-У	сталь	89х4.5	2	
5	Отвод	ППУ	сталь	89х4.5	32	
6	Отвод укороченный	ППУ-ПЭ-У	сталь	89х4.5	2	
7	Отвод	ППУ	сталь	76х4	12	
8	Компенсатор сильфонный осевой под приварку	2СКУ ППУ-П	сталь	DN 65	8	
9	Компенсатор сильфонный осевой под приварку	2СКУ ППУ-П	сталь	DN 80	2	
10	Опора скользящая	ППУ-ПЭ	сталь	89-1	190	
11	Опора скользящая	ППУ-ПЭ	сталь	76-1	195	
12	Опора скользящая	ППУ-ОЦ	сталь	89	4	
13	Неподвижная диэлектрическая опора	ППУ-ПЭ	сталь	89х4-295х16-1	16	
14	Неподвижная диэлектрическая опора	ППУ-ПЭ	сталь	76х3.5-275х16-1	20	

Схема привязки колодца (камеры) к постоянным точкам-ориентирам

Заказчик, Исполняющий обязанности руководителя КГУ «Управление энерго-эффективности и инфраструктурного развития города Алматы» - Пак Е.Г.

фамилия, имя, отчество (при наличии), подпись руководителя М.П. (при наличии)

Авторский надзор, Директор ТОО «РАУЗА-ПВ» - Айдарбек М.К.

фамилия, имя, отчество (при наличии), подпись эксперта М.П. (при наличии)

Приложение 1
к приказу Министра
по инвестициям и развитию
Республики Казахстан
от 08.02.2021 № 53
Форма

Приложение 1
к приказу Министра
по инвестициям и развитию
Республики Казахстан
от 24 апреля 2017 года № 235
Форма

Заключение о качестве строительно-монтажных работ

«10» сентября 2021 г.

Технический надзор: **Директор ТОО «Музтау» - Кошенова Г.М., Алматинская область, Жамбылский район, с.Каргалы, Іле, 12**

наименование организации, фамилия, имя, отчество (при его наличии) руководителя, юридический адрес

в лице **инженер по техническому надзору - Канаев Е.Н., №KZ18VJE00032853 от 29.11.2017 г., №KZ29VJE00032849 от 29.11.2017 г., №KZ72VJE00032851 от 29.11.2017 г.**

фамилия, имя, отчество (при его наличии) экспертов, № аттестатов, дата получения

действующего на основании **договора №10033 от 30.03.2021 года**

№ договора и дата

по объекту: **«Строительство тепловых сетей от ул. Жетебаева 9 до ул.Каипова 1, Молодежная 11,12 Ибрагимова 20 в микрорайоне Алатау Медеуского района г. Алматы»**

наименование и местонахождение объекта

заказчиком которого является **Исполняющий обязанности руководителя КГУ «Управление энергоэффективности и инфраструктурного развития города Алматы»-Пак Е.Г.**

наименование организации, фамилия, имя, отчество (при его наличии) руководителя

подтверждает, что:

1. Строительство объекта осуществлялось

а) подрядчиком (генеральным подрядчиком)

ТОО «Акмешит-Мелиоратор» ГСЛ № 20008963 от 23.06.2020 года

наименование организации, № лицензии и дата получения

в лице **директора ТОО «Акмешит-Мелиоратор» - Шамахова Бакытжана Ыбрашевича**

фамилия, имя, отчество (при его наличии) руководителя

б) субподрядными организациями **нет**

наименование организации, № лицензии и дата получения

в лице _____

фамилия, имя, отчество (при его наличии) руководителя

2. Строительно-монтажные работы осуществлены в сроки:

начало работ **« 15 » 04 2021 г.**

месяц, год

окончание работ **« 30» 08 2021 г.**

месяц, год

при продолжительности строительства, месяц:

по норме или по проекту организации строительства **5 (пять)** месяца;

фактически **4,5 (четыре с половиной)** месяца;

3. Сметная стоимость по утвержденному проекту (проектно-сметной документации):
всего **153 889,850** тысяч тенге, в том числе:

строительно-монтажных работ **119 854,118** тысяч тенге,

стоимость оборудования, инструмента и инвентаря **267,980** тысяч тенге;

прочие расходы **33 767,752** тысяч тенге;

4. Сметная стоимость основных фондов, принимаемых в эксплуатацию **139 782,327** тыс.тенге, в том числе:

стоимость строительно-монтажных работ **107 856,668** тысяч тенге;
стоимость оборудования, инструмента и инвентаря **253,220** тенге;

прочие расходы **31 672,439** тысяч тенге;

5. Объект построен в соответствии с проектом (проектно-сметной документацией)
ТОО «Казахский Сантехпроект» № 000014 от 09.12.1994 г.

наименование проектной организации, номер проекта

утвержденным(ой) **КГУ «Управление энергоэффективности и инфраструктурного развития города Алматы» № 02-07/194 от 01.11.2019 г.**

наименование организации утвердившей (переутвердившей) проект и дата утверждения

и требованиями государственных нормативных документов в области архитектуры, градостроительства и строительства;

6. Примененные строительные материалы, конструкции, оборудование и изделия соответствуют проекту и требованиям государственных нормативов;

6-1.Доля местного содержания предусмотрена в проектно-сметной документации **100%** и фактический применено **83,52%**

(на объектах финансируемых за счет государственных инвестиций и средств квазигосударственного сектора);

7. Исполнительная техническая документация имеется в полном объеме, в том числе в электронном модуле;

8. Замечания, выданные техническим надзором в процессе строительства устранены;

9. Завершенный строительством объект обеспечивает прочность, устойчивость и надежность на протяжении всего срока службы (эксплуатации, использования, применения) и соответствует требованиям государственных нормативов направленных на обеспечение интересов и безопасности собственников (пользователей) и общества в целом.

Технический надзор:
организация **Директор ТОО «Музтау» - Кошенова Г.М.**

наименование организации, фамилия, имя, отчество (при его наличии) руководителя

подпись, дата

место для печати

эксперт(ы) по техническому надзору: **инженер по техническому надзору - Канаев Е.Н., №KZ18VJE00032853 от 29.11.2017 г., №KZ29VJE00032849 от 29.11.2017 г., №KZ72VJE00032851 от 29.11.2017 г.**

фамилия, имя, отчество (при его наличии) эксперта (экспертов) № аттестатов

подпись, дата

N4

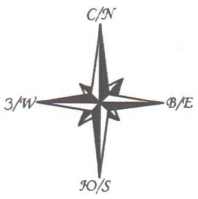

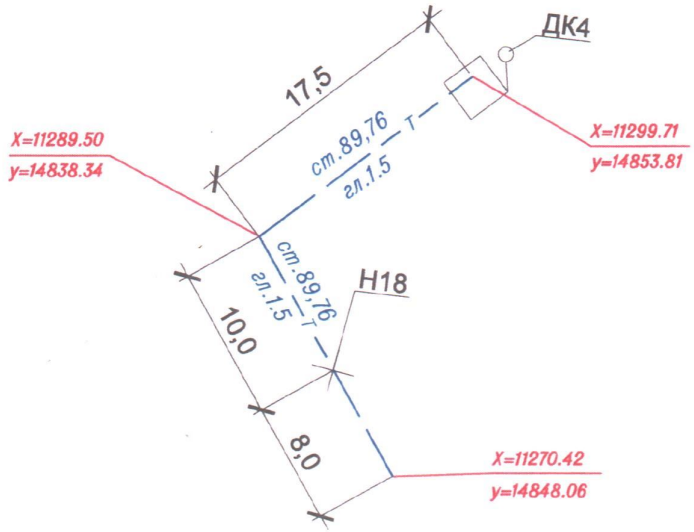

Система координат - Местная

Система высот - Местная

Исполнительная съемка июль 2021 г.

Lобщ. =25.5 м

Медеуский район, мкр.Алатау

ул.Жетбаева, Каипова, Молодежная, Ибрагимова

					ГСЛ №13015357 выдан 4 сентября 2013 г. ДГАСК г.Алматы			
					Заказчик: ТОО "Акмешит-Мелиоратор"			
Изм.	Кол.	Лист.	Nодок.	Подпись	Дата	Объект: "Реконструкция тепловых сетей по ул.Жетбаева, Каипова, Молодежная, Ибрагимова".	Стадия	Лист	Листов
								1	1
Исполнил		Абдрахманов Е.Н.			31.07.21	Исполнительная съемка	ТОО "TOP GEO"		
Обработал		Жанакулова К.			31.07.21				

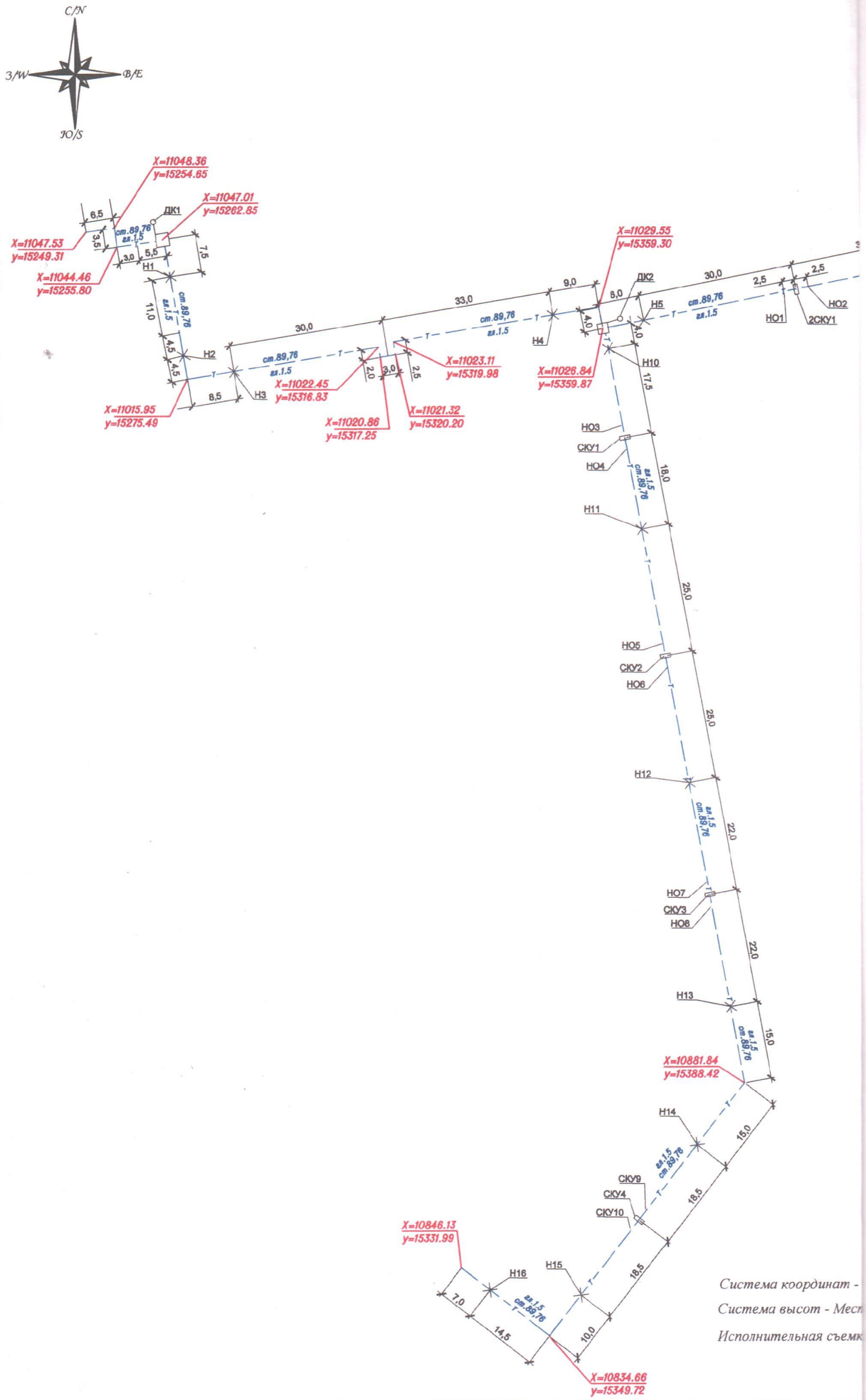

Система координат -

Система высот - Мест

Исполнительная съемк

N 4

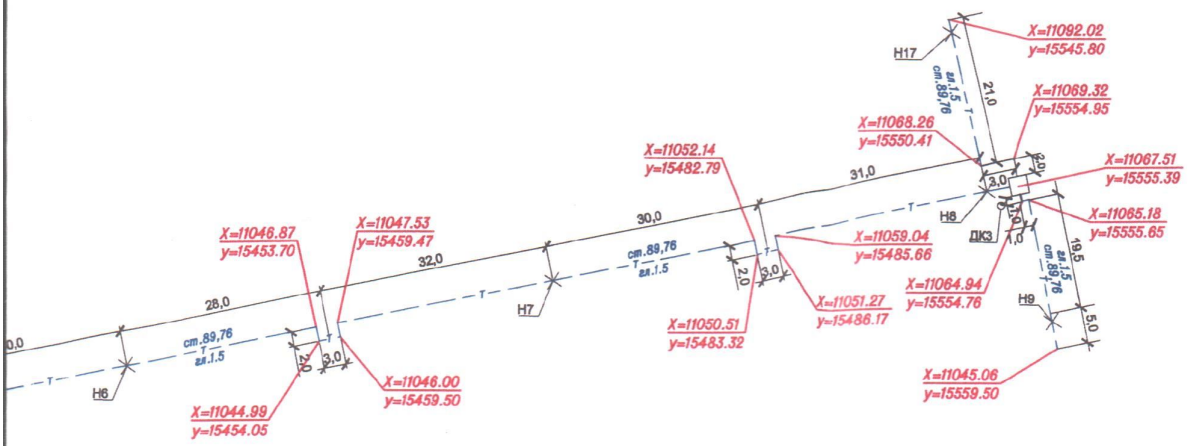

Lобщ. = 619.5 м

Медеуский район, мкр.Алатау

ул.Жетбаева, Каипова, Молодежная, Ибрагимова

					ГСЛ №13015357 выдан 4 сентября 2013 г. ДГАСК г.Алматы		
					Заказчик: ТОО "Акмешит-Мелиоратор"		
Изм.	Кол.	Лист.	Nодок.	Подпись	Дата	Объект: "Реконструкция тепловых сетей по ул.Жетбаева, Каипова, Молодежная, Ибрагимова".	Стадия / Лист / Листов
							1 / 1
Исполнил		Абдрахманов Е.Н.			31.07.21	Исполнительная съемка	ТОО "TOP GEO"
Обработал		Жанакулова К.			31.07.21		

Местная
ция
июль 2021 г.

Приложение 2
к приказу Министра
по инвестициям и развитию
Республики Казахстан
от 24 апреля 2017 года № 235

Форма

Заключение о соответствии выполненных работ проекту

«14» сентября 2021 г.

Авторский надзор **Директор ТОО «РАУЗА-ПВ» - Айдарбек М.К., г.Алматы, проспект Абая 30, офис 1**

наименование организации, фамилия, имя, отчество (при наличии) руководителя

в лице **ведущего авторского надзора - Садырова А.А.**

фамилия, имя, отчество (при наличии) экспертов, № аттестатов и дата получения

действующего на основании **договора №210026 от 29.03.2021 года**

№ договора и дата

по объекту: **«Строительство тепловых сетей от ул. Жетебаева 9 до ул.Каипова 1, Молодежная 11,12 Ибрагимова 20 в микрорайоне Алатау Медеуского района г. Алматы»**

наименование и местонахождение объекта

заказчиком которого является **Исполняющий обязанности руководителя КГУ «Управление энергоэффективности и инфраструктурного развития города Алматы»- Пак Е.Г.**

наименование организации, фамилия, имя, отчество (при наличии) руководителя

подтверждает, что:

1. Строительство объекта осуществлялось

а) подрядчиком (генеральным подрядчиком)

ТОО «Акмешит-Мелиоратор» ГСЛ № 20008963 от 23.06.2020 года

наименование организации, № лицензии и дата получения

в лице **директора – Шамахова Бакытжана Ыбрашевича**

фамилия, имя, отчество (при наличии) руководителя

б) субподрядными организациями **нет**

наименование организации, № лицензии и дата получения

в лице _____

фамилия, имя, отчество (при наличии) руководителя

2. Строительно-монтажные работы осуществлены в сроки:

начало работ **« 15 » 04 2021 г.**

месяц, год

окончание работ **« 30» 08 2021 г.**

месяц, год

при продолжительности строительства, месяц:

по норме или по проекту организации строительства **5 (пять)** месяца;

фактически **4,5 (четыре с половиной)** месяца;

3. Примененные строительные материалы, конструкции, оборудование и изделия соответствуют требованиям проекта;

4. Замечания, выданные авторским надзором в процессе строительства, устранены;

5. Внесенные изменения в проект (проектно-сметную документацию) в процессе строительства выполнены в соответствии с требованиями нормативов в области архитектуры, градостроительства и строительства;

6. Объект построен в соответствии с проектом (проектно-сметной документацией)

ТОО «Казахский Сантехпроект» № 000014 от 09.12.1994 г.

наименование проектной организации, номер проекта

утвержденным (ой) **КГУ «Управление энергоэффективности и инфраструктурного развития города Алматы» № 02-07/194 от 01.11.2019 г.**

наименование организации утвердившей (переутвердившей) проект и дата утверждения

Авторский надзор:

организация **Директор ТОО «РАУЗА-ПВ» - Айдарбек М.К.**

наименование организации, фамилия, имя, отчество (при наличии) руководителя

подпись, дата

место для печати

эксперт(ы) по авторскому надзору **ведущий авторский надзор - Садыров А.А.**

фамилия, имя, отчество (при наличии) эксперта (экспертов), № аттестатов

подпись, дата

Приложение 3
к приказу Министра
по инвестициям и развитию
Республики Казахстан
от 08.02.2021 № 53

Форма

Приложение 3
к приказу Министра
по инвестициям и развитию
Республики Казахстан
от 24 апреля 2017 года № 235

Форма

Декларация о соответствии

«09» сентября **2021 г.**

Подрядчик (генеральный подрядчик) **ТОО «Акмешит-Мелиоратор», г.Кызылорда ул.Туркистан №36**

наименование организации, юридический адрес

в лице **директора - Шамахова Бакытжана Ыбрашевича**

фамилия, имя, отчество (при наличии) руководителя организации

по объекту: **«Строительство тепловых сетей от ул. Жетебаева 9 до ул.Каипова 1, Молодежная 11,12 Ибрагимова 20 в микрорайоне Алатау Медеуского района г. Алматы»**

наименование, местонахождения объекта

заказчиком которого является **Исполняющий обязанности руководителя КГУ «Управление энергоэффективности и инфраструктурного развития города Алматы»- Пак Е.Г.**

наименование организации, фамилия, имя, отчество (при наличии) руководителя

удостоверяет, что:

1. Строительно–монтажные работы на объекте выполнены в соответствии с утвержденным проектом (проектно–сметной документацией), государственными нормативами в сфере архитектурной, градостроительной и строительной деятельности;

2. Субподрядные организации: **нет**

наименование организации

3. Проект (проектно-сметная документация) **ТОО «Казахский Сантехпроект» № 000014 от 09.12.1994 г.**

наименование проектной организации, номер проекта

утвержден(а) **КГУ «Управление энергоэффективности и инфраструктурного развития города Алматы» № 02-07/194 от 01.11.2019 г.**

(наименование организации утвердившей (переутвердившей) проект и дата утверждения

4. Объект (комплекс) имеет следующие основные технико-экономические показатели (мощность, производительность, производственная площадь, протяженность, вместимость, объем, пропускная способность, провозная способность, число рабочих мест и тому подобное, заполняется по всем объектам (кроме жилых домов) в единицах измерения соответственно целевой продукции или основным видам услуг):

Мощность, производительность и так далее	Единица измерения	По проекту		Фактически	
		общая (с учетом ранее принятых)	в том числе пускового комплекса или очереди	общая (с учетом ранее принятых)	в том числе пускового комплекса или очереди
Труба Ст 89х4-1-ППУ-ПЭ	м	667	667	667	667
Труба Ст 76х3-1-ППУ-ПЭ	м	657	657	657	657
Труба Ст 89х4-ППУ-ОЦ	м	21	21	21	21

Жилой дом имеет следующие показатели:

Показатели	**Единица измерения**	**По проекту**	**Фактически**
Общая площадь	метр в квадрате (далее - $м^2$)		
Число этажей	этаж		
Общий строительный объем	метр в кубе (далее - $м^3$)		
В том числе подземной части	$м^3$		
Площадь встроенных, встроенно-пристроенных и пристроенных помещений	$м^2$		

Показатели	По проекту			Фактически		
	число квартир	площадь квартир, $м^2$		число квартир	площадь квартир, $м^2$	
		общая	жилая		общая	жилая
Всего квартир, в том числе: однокомнатных двухкомнатных трехкомнатных четырехкомнатных и более						

5. Технологические и архитектурно-строительные решения по объекту характеризуется следующими данными: **демонтажные работы по тепловым сетям, надземная прокладка трубопровода, земляные работы, монтаж трубопроводов, СОДК, монтаж лотков и перекрытия, монтаж неподвижных и направляющих опор, монтаж компенсаторов, узел трубопровода от УТ -1 до УТ-5, монтаж дренажных колодцев, монтаж дорожного покрытия и т.д.**

краткие технические характеристики по особенностям его размещения, по основным материалам и конструкциям, инженерному и технологическому оборудованию

6. На объекте установлено предусмотренное проектом оборудование в количестве согласно актам о его приемке после индивидуального испытания и комплексного опробования;

7. Мероприятия по охране труда, обеспечению взрывобезопасности, пожаробезопасности, охране окружающей природной среды и антисейсмические мероприятия, предусмотренные проектом выполнены;

8. Строительно-монтажные работы осуществлены в сроки:

начало работ **« 15 » 04 2021 г.**
месяц, год

окончание работ **« 30» 08 2021 г.**
месяц, год

при продолжительности строительства, месяц:

по норме или по проекту организации строительства **5 (пять)** месяца;

фактически **4,5 (четыре с половиной)** месяца;

9. Примененные строительные материалы, конструкции, оборудование и изделия соответствуют требованиям проекта и государственных нормативов;

9-1. Доля местного содержания предусмотрена в проектно-сметной документации **100%** и фактический применено **83,52%**

(на объектах финансируемых за счет государственных инвестиций и средств квазигосударственного сектора);

10.Исполнительная геодезическая съемка фактического положения подземных инженерных сетей и/или зданий (сооружений) выполнена (обязательное приложение к декларации о соответствии);

11.Наружные инженерные коммуникации (холодное и горячее водоснабжение, канализация, теплоснабжение, газоснабжение, электроснабжение и связь) обеспечивают нормальную эксплуатацию объекта, что подтверждается поставщиками услуг по инженерному и коммунальному обеспечению.

Поставщики услуг по инженерному и коммунальному обеспечению:

_____

наименование организации, фамилия, имя, отчество (при наличии), подпись руководителя, дата, М.П.

_____

наименование организации, фамилия, имя, отчество (при наличии), подпись руководителя, дата, М.П.

12.Шумоизоляция здания соответствует проекту и подтверждается экспертным заключением выдаваемым государственной организацией осуществляющей санитарно-эпидемиологическую

экспертизу по результатам лабораторных замеров проведенных аккредитованными испытательными лабораториями (центрами)(экспертное заключение прилагается);

13. Обеспечен доступ для маломобильных групп населения, что подтверждается органами социальной защиты населения

фамилия, имя, отчество (при наличии), подпись руководителя, дата, М.П. (при наличии)

Подрядчик (генеральный подрядчик) считает объект **«Строительство тепловых сетей от ул. Жетебаева 9 до ул.Каипова 1, Молодежная 11,12 Ибрагимова 20 в микрорайоне Алатау Медеуского района г. Алматы»** готовым к приемке в эксплуатацию

наименование объекта (комплекса)

гарантирует качество выполненных строительно-монтажных и специальных работ, и принимает на себя обязательство устранять дефекты, возникшие по его вине при строительстве объекта согласно гарантийного срока в соответствии с законодательством Республики Казахстан.

Подрядчик (генеральный подрядчик)
Директор ТОО «Акмешит-Мелиоратор» - Шамахов Б.Ы.

фамилия, имя, отчество (при наличии) руководителя,

подпись, дата

место для печати

Приложение №

Участок Магнитный
Наименование СвЭР, № участка
Медеуский
Наименование административного района

Утверждаю
Главный инженер
ТОО «Алматинские тепловые сети
_____ Д. Казымбет
«____» _____ 20___г.

АКТ
допуска в эксплуатацию наружных тепловых сетей
1.Общие данные:

Состояние объекта: новое строительство [ ], реконструкция [V], капитальный ремонт [ ],
Наименование объекта: КГУ «Управление энергоэффективности и инфраструктурного развития г. Алматы» на подключение к тепловым сетям четырех жилых домов.
Адрес объекта: мрк. Алатау, ул. Ибрагимова, дом 20 (2-х этажей) ул. Молодежная дом 12 (2-х этажей), Ул. Каипова, дом 1 (3-х этажей)
Принадлежность тепловых сетей: ТОО «АлТС»
Точка подключения: для дома ул. Ибрагимова, 20 – ТК 8 (УТ-1) для домов по адресам: ул. Молодежная дом 12, ул. Каипова, 1-от котельной «Алатау».
Источник теплоснабжения: ТОО «АТКЭ», котельная «Алатау».
Мы, нижеподписавшиеся,
составили настоящий акт о допуске в эксплуатацию теплопровода

ТУ № 15.3/1030/19-ТУ-СВ-2 от 22.02.2019 года Проект № ТС

Способы прокладки, диаметры и протяженность тепловых сетей:

1. Протяженность смонтированных труб по диаметрам

№ п/п	Наименование трубопровода	Диаметр трубы	протяженность, м	материал трубы		Итого (протяженность, м)
				ППУ	Черная	
1	ПВ	80	319.5	V		319.5
2	ОВ	80	319.5	V		
3	ПВ	65	328.5	V		328.5
4	ОВ	65	328.5	V		

2. Количество и тип установленной запорной арматуры

№ п/п	Наименование з/а	Диаметр з/а, мм	Количество
1	**Задвижка**		
2	**Шаровой кран**	Ду 89	10
3	**Шаровой кран в ППУ**		
4	**Вентиля**		

3.Тепловые камеры:
количество 4 (шт); размер 2,70*2,70 (м);
4.Колодцы (ППУ):
количество _____ (шт); размер _____(м);
5.Дренажные колодца:
количество 4 (шт); размер 1*1 (м);
6. Проходные каналы:
количество _____ (шт); размер _____(м).

Оценка работы: Удовлетворительно [V], Не удовлетворительно [ ].

Отклонения от проекта

Замечания:

Эксплуатацию осуществляет:
КГУ «Управление энергоэффективности и инфраструктурного развитья города Алматы»
(наименование организации)

Документация проверена:

Дефекты устранены, наружные тепловые сети могут быть допущены в постоянную эксплуатацию.

Заключение комиссии:

Представитель заказчика _____ Серикбай Н.К «____» _____ 20___ г.
(подпись) (ФИО) (дата)

Представитель строительно-монтажной организации _____ Сенбаев Б. «____» _____ 20___ г.
(подпись) (ФИО) (дата)

«Алматы жылу жүйесі» ЖШС
ТОО «Алматинские тепловые сети»
Техникалық диагностика и іздеті
Служба технического диагностирования

Начальник ОТД ТОО «АлТС» _____ Чепик А.А. «16» 08 2021 г.
(подпись) (ФИО) (дата)

Начальник ОТД ТОО «АлТС» _____ Телеуалиев К.В. «13» 08 2021 г.
(подпись) (ФИО) (дата)

Начальник ЭР ТОО «АлТС» _____ Досмбет О.С. «12» 08 2021 г.
(подпись) (ФИО) (дата)

Начальник участка ЭР ТОО «АлТС» _____ Ахметжанов «12» 08 2021 г.
(подпись) (ФИО) (дата)

Инженер 1 категории ОКС _____ Жанбосов Б. «02» 08 2021 г.
(подпись) (ФИО) (дата)

«Алматы жылу жүйесі» ЖШС
ТОО «Алматинские тепловые сети»
Режимдер бөлімі
отдел режимов

Пронумеровано и
прошнуровано
_____ листов