Приложение 2к перечню
некоторых приказов в сфере
строительной деятельности, в
которые вносятся
изменения и дополнения
Утвержден приказом
Министра по инвестициям и развитию
Республики Казахстан
от 24 апреля 2017 года № 234
форма

Акт приемки объекта в эксплуатацию

«27» июля 2021 года

Заказчик 110004 ГКП «Костанай- Су» г. Костанай Костанайская область Абая 19, ИИН/ БИН 991240001001 тел 8714 2 221700

фамилия, имя, отчество (при его наличии) ИИН, телефон - для физических лиц, наименование организации - для юридических лиц, БИН, телефон, почтовый индекс, область, город, район, населенный пункт, наименование улицы, номер дома/здания (стационарного помещения)

на основании:

Декларации о соответствии от 22.07. 2021г. ТОО «Астанаинжкомстрой» 010000 г. Нур – Султан ул.Токпанова 10 н.п.19, ИИН/ БИН 051040005224 тел. 8 7172 250 472 . Директор Джакипбеков Абдыкасым Рашидович (прилагается)

дата подписания декларации, наименование подрядной (генподрядной) организации, фамилия, имя, отчество (при его наличии) руководителя, юридический адрес, БИН, телефон

Заключения о качестве строительно-монтажных работ (прилагается)

1) От 23 июля июля 2021г. ТОО Дирекция строящихся предприятий «Стройинтеграция» почтовый индекс 010022 БИН/ИИН 080340021473 Акмолинская область, Целиноградский район, Косшынский сельский округ, село Косшы, мкр. Лесная поляна, строение 1А, кабинет №3 ИИН/ БИН 080340021473 в лице руководителя группы Баженова Асета Мараловича. аттестат№ KZ10VJE00049293 от 13.09.2019 года; № KZ18VJE00062050 от 05.02.2021 года; № KZ45VJE00062049 от 05.02.2021 года моб.8775-191-99-70

дата подписания заключения, наименование организации, фамилия, имя, отчество (при его наличии) экспертов технического надзора, № и дата получения аттестатов, БИН, телефон

Заключения о соответствии выполненных работ проекту (прилагается)

от 23 июля 2021г. ТОО «Казахский Сантехпроект» БИН/ИИН 051140004166 директор - Вахламов Антон Валерьевич гос.лицензия I категории от 01 декабря 1994 года ГСЛ 000014 с приложением от 28.05.2012г. г.Алматы, Бостандыкский рн,ул.Жандосова,2 тел 8 727 323-23-12 Руководитель авторского надзора – Быков А.Е., Губенко С.В.- нач. отдела «Водоснабжение и водоотведение» , Пенкина О.В – главный специалист отдела «Водоснабжение и водоотведение», Богомолова С.А. - нач. «Строительного отдела», Ткаченко А.В. - гл. специалист «Строительного отдела», Бегалиева М.А.- вед. инженер отдела «Водоснабжение и водоотведение» Шалгинбаев Н.А.- ведущий инженер отдела «Водоснабжение и водоотведение»

дата подписания заключения, наименование организации, фамилия, имя, отчество (при его наличии) экспертов авторского надзора, № и дата получения аттестатов, БИН, телефон

произведя осмотр готовности предъявленного подрядчиком (генеральным подрядчиком) к приемке в эксплуатацию объекта:

«**Реконструкция водоснабжения сети Д-500 мм по улице Уральская от мкр. Аэропорт до 2-го Костаная на пересечении улиц Станционная – Жуковского для водоснабжения Индустриальной зоны»**

реконструкция, 1 уровень ответственности, технологически сложный

наименование объекта, вид строительства (новое, расширение, реконструкция, техническое перевооружение, модернизация, капитальный ремонт), уровень ответственности, техническая и технологическая сложность объекта

по адресу: г.Костанай улица Уральская от мкр. Аэропорт до 2-го Костаная на пересечении улиц Станционная – Жуковского для водоснабжения Индустриальной зоны ,

(область, район, населенный пункт, микрорайон, квартал, улица, номер дома (корпуса)

проверив комплектность исполнительной технической документации, в том числе посредством электронного модуля исполнительной технической документации «__»_____2021 года, дата ознакомления _____

подтверждает что:

1. Строительство объекта осуществлено на основании:

1) правоустанавливающего документа на земельный участок от «30 марта» 2017г. постановлениие акимата №886 г. Костанай об установлении Государственному коммунальному предприятию «Костанай-Су» акимата г.Костаная Государственного учреждения «Отдел жилищно- коммунального хозяйства, пассажирского транспорта и автомобильных дорог» сервитута на земельный участок площадью -7,0 га по улице Уральская от мкр. Аэропорт до 2–го Костаная на пересечении улиц Станционная - Жуковского;

документ, подтверждающий наступление юридических фактов (юридических составов), на основании которых возникают, изменяются или прекращаются права на земельный участок, в том числе договоры, решения судов, правовые акты исполнительных органов, свидетельство о праве на наследство, передаточный акт или разделительный баланс при реорганизации негосударственных юридических лиц, владеющих земельным участком на праве собственности или выкупивших право временного возмездного землепользования (аренды). либо решения о реконструкции (перепланировке, переоборудовании) помещений (отдельных частей) существующих зданий

наименование органа вынесшего решение

2) талона о приеме уведомления о начале строительно-монтажных работ от «02» сентября 2019 года №229; ГУ «Управлением государственного архитектурно-строительного контроля акимата Костанайской области»

наименование органа принявшего уведомление, дата и № принятия талона

3) проекта (проектно-сметной документации) № 4505 – С31-НВ ТОО «Казахский Сантехпроект» договор №536 от 12.07.2019г., лицензия №ГСЛ №000014 с приложением от 28.05.2012г. выданная КГУ «Управление государственного архитектурно-строительного контроля города Алматы» Акимата города Алматы

наименование проектной организации, номер проекта

утвержденного(й) номер проекта №4505 – С31 НВ, приказ №258/п от 02 октября 2018г. Государственное коммунальное предприятие «Костанай-Су» акимата г. .Костаная Государственного учреждения «Отдел жилищно- коммунального хозяйства, пассажирского транспорта и автомобильных дорог»

дата и номер проекта, наименование организации утвердившей (переутвердившей) проект и дата утверждения

2. Строительно-монтажные работы осуществлены в сроки:

начало работ «02» сентября 2019 года;

окончание работ «22» июля 2021 года;

при продолжительности строительства, месяц:

по норме или по проекту организации строительства, месяц:___9;

фактически, месяц:__9;

3. Объект (комплекс) имеет следующие основные технико-экономические показатели (мощность,

производительность, производственная площадь, протяженность, вместимость, объем, пропускная способность,

провозная способность, число рабочих мест и тому подобное, заполняется по всем объектам (кроме жилых

домов) в единицах измерения соответственно целевой продукции или основным видам услуг):

Мощность, производительность и так далее	Единица измерения	По проекту		Фактически	
		общая (с учетом ранее принятых)	в том числе пускового комплекса или очереди	общая (с учетом ранее принятых)	в том числе пускового комплекса или очереди
Протяженнсть сети водоснабжения	м	7801	7801	7837	7837

Выпуск продукции (оказания услуг), предусмотренной проектом в объеме, соответствующем нормам освоения

проектных мощностей в начальный период_____;

факт начала выпуска продукции с указанием объема

Жилой дом имеет следующие показатели:

Показатели	Единица измерения	По проекту	Фактически
Общая площадь	метр в квадрате (далее - $м^2$)		
Число этажей	этаж		
Общий строительный объем	метр в кубе (далее - $м^3$)		
В том числе подземной части	$м^3$		
Площадь встроенных, встроенно-пристроенных и пристроенных помещений	$м^2$		

Показатели	По проекту			Фактически		
	число квартир	площадь квартир, $м^2$		число квартир	площадь квартир, $м^2$	
		общая	жилая		общая	жилая
Всего квартир, в том числе: однокомнатных двухкомнатных трехкомнатных четырехкомнатных						

и более							

4. Технологические и архитектурно-строительные решения по объекту характеризуются следующими
данными: магистральный водовод проходит по улице Авиационной и Станционной с подключением потребителей.
Сети водовода проложены из труб полиэтиленовых напорных по ГОСТ 18599-2001 ПЭ 100 SDR17 диаметрами 630×37,4мм: 315×18,7мм: 280×16,6мм: 110×6,6: SDR11 диаметром 32×3,0мм: футляры из труб стальных электросварных прямошовных по ГОСТ 10704 – 91 диаметрами 1220×12,0 мм: и 820×10,0 мм: с наружной изоляцией типа «весьма усиленная» по ГОСТ 9.602 – 2005.Точка подключения камера №1 по улице Чкалова и камера №2 на пересечении улиц Станционная – Жуковского.
Место перехода под ж/путями произведено согласно ТУ ЦИД-ЦМС/5126-И от 08.12.2017г. согласованы с АО НК «КТЖ» прохождение труб водовода предусмотрено в футлярах из стальных труб Ø920×10,0 мм. по ГОСТ10704-91.
Для обеспечения пожарной безопасности предусмотрены гидранты подземного исполнения по ГОСТ 8220-85 с флуоресцентными указателями по ГОСТ 12.4009-83 с указанием на зданиях на высоте 2-2,5метра. В соответствии с СТ РК 1174-2003
Колодцы приняты из сборных ж/бетонных изделий по ТПР 901-09-11,84 камеры приняты по ТПР901-09-11,84. Запорная арматура из ВЧШГ фланцевая с обрезиненным клином по ГОСТ 5762-2002. В повышенных точках предусмотрены вантузы по ТУ3722-008-49751841-2001, в пониженных точках сбросные колодцы с задвижками по ГОСТ5762-2002 с диаметром колодцев 1500мм. Фасонные части предусмотрены из стальных электросварных труб по ГОСТ10704-91 с весьма усиленной битумно-полимерной антикоррозийной изоляцией. Футляры уложены для пересечения с инженерными сетями из труб стальных прямошовных по ГОСТ10704 – 91с гидроизоляцией с весьма усиленной битумно-полимерной.
Согласно правил установления общего порядка отнесения зданий и сооружений к технически или технологически сложным объектам согласно приказу министра РК от 20.12.2011г.№517 данный магистральный водовод относиться к категории к 1 (повышенному) уровню ответственности.

краткие технические характеристики по особенностям его размещения, по основным материалам и
конструкциям, инженерному и технологическому оборудованию

5. На объекте установлено предусмотренное проектом оборудование в количестве согласно актам о его приемке
после индивидуального испытания и комплексного опробования;
6. Наружные инженерные коммуникации (холодное и горячее водоснабжение, канализация, теплоснабжение,
газоснабжение, электроснабжение и связь) обеспечивают нормальную эксплуатацию объекта (здания,
сооружения, помещения) и приняты городскими эксплуатационными организациями;
7. Сметная стоимость по утвержденному проекту (проектной-сметной документации):
всего Всего 1 063 429,36 тысяч тенге, в том числе строительно-монтажных работ 872 975,688 тыс.тенге; оборудования 22 593,126 тысяч тенге; прочие затраты и НДС 167 860,549 тыс.тенге
8. Сметная стоимость основных фондов, принимаемых в эксплуатацию 948 172,195 тысяч тенге, в том числе строительно-монтажных работ 783 418,807 тыс.тенге; оборудования 22 593,126 тысяч тенге; прочие затраты и НДС 142 160,262 тыс.тенге
9. Доля местного содержания предусмотрена в проектно-сметной документации - 99,0 и фактически – 99,0

применено _____% (на объектах финансируемых за счет государственных инвестиций и средств
квазигосударственного сектора);
10. Класс энергоэффективности здания _____;
11. Объект построен в соответствии с утвержденным проектом (проектно-сметной документацией) и требованиями государственных нормативных документов в области архитектуры, градостроительства и строительства.

РЕШИЛ: «Реконструкция водоснабжения сети Д-500 мм по улице Уральская от мкр. Аэропорт до 2-го Костаная на пересечении улиц Станционная – Жуковского для водоснабжения Индустриальной зоны»_____
наименование объекта (комплекса)

принять в эксплуатацию.

Заказчик _____ **Панаетов Виталий Александрович**
(фамилия, имя, отчество (при его наличии), подпись руководителя Место печати (при наличии)

Технический надзор:
1) аттестованный (-ые) эксперт (-ы)
_____.
(фамилия, имя, отчество (при его наличии) эксперта, специализация аттестата, подпись, дата Место печати (при наличии)
2) аккредитованная организация **ТОО Дирекция строящихся предприятий «Стройинтеграция» в лице руководителя группы Баженова Асета Маратовича** аттестат № KZ10VJE00049293 от 13.09.2019 года; № KZ18VJE00062050 от 05.02.2021 года; № KZ45VJE00062049 от 05.02.2021 года _____
(наименование организации) имеющей в своем составе аттестованного (-ых) эксперта (-ов), фамилия, имя, отчество (при его наличии) руководителя, подпись, дата Место печати (при наличии) (фамилия, имя, отчество (при его наличии) эксперта, специализация аттестата), подпись, дата Место печати (при наличии)

Авторский надзор:
1) разработчик проекта **ТОО «Казахский Сантехпроект»**
Вахламов Антон Валерьевич - директор _____
(наименование организации, фамилия, имя, отчество (при его наличии), должность), подпись, дата Место печати (при наличии)

2) _____
(наименование организации) имеющей в своем составе аттестованного (-ых) эксперта (-ов), фамилия, имя, отчество (при его наличии) руководителя, подпись, дата Место печати (при наличии)
_____
(фамилия, имя, отчество (при его наличии) эксперта, специализация аттестата), подпись, дата Место печати (при наличии)
3) аттестованный (-ые) эксперт (-ы)_____
_____.
(фамилия, имя, отчество (при его наличии) эксперта, специализация аттестата), подпись, дата Место печати (при наличии)

Подрядчик
(генеральный подрядчик) _____ **Джакипбеков Абдыкасым Рашидович**
(фамилия, имя, отчество (при его наличии), подпись руководителя Место печати (при наличии)

Приложение 13
к акту приемки объекта
в эксплуатацию

форма

Технические характеристики объекта
(сети, водоводы, коллекторы и т.п.)

№ п/п	Наименование	Единицы измерения	Количество, протяженность	Приме-чание
1	2	3	4	5
Водопровод				
	Водоводы (общая протяженность)	м	7837	
	1) из стальных труб	м		
	2) из чугунных труб	м		
	3) из асбестоцементных труб	м		
	4) из железобетонных труб	м		
	5) из полиэтиленовых труб ПЭ 100	м	7837	Ø630х37,4 Ø500х29,7
2	Распределительная сеть (общая протяженность)	м		
	1) из стальных труб	м		
	2) из чугунных труб	м		
	3) из асбестоцементных труб	м		
	4) из железобетонных труб	м		
	5) из полиэтиленовых труб ПЭ 100	м		
3	Смотровой колодец	шт	41	Ø2,0-39шт Ø1,5-1шт 3,0х3,0-1шт
	Мокрый колодец	шт	2	Ø1,0
4	Задвижка d- 80	шт	2	
	« d- 100	шт	20	
	« d- 250	шт	1	
	« d- 300	шт	4	

Горизонтальный разрез колодца

Масштаб условный

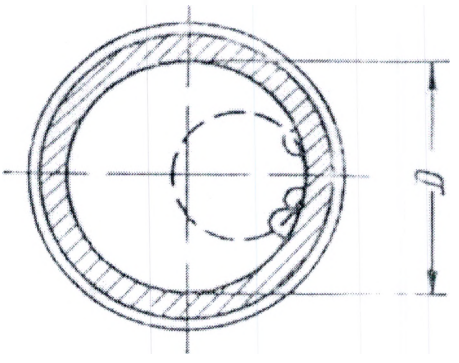

Вертикальный разрез колодца

Масштаб условный

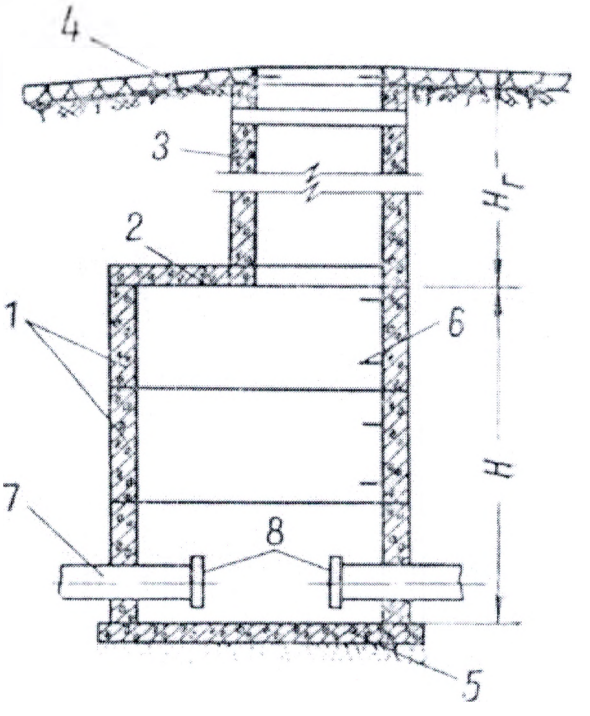

Спецификация

№ п/п	*Наименование*	*Марка*	*Материал*	*Диаметр (мм) (размеры)*	*Количество шт*	*Примечание*
1	*Круглый водопроводный колодец*		*ЖБИ ПН-20, КС20-6, КС20-6а, КС20-9, КС20-9а, 1ПП20-1, 1ПП20-2, 2ПП20-1, КО-6, КС10-3*	*2000*	*39*	
2	*Круглый водопроводный колодец*		*ЖБИ ПН-15, КС15-6а, КС15-9, 1ПП15-2, КО-6, КС10-3*	*1500*	*1*	
3	*Прямоугольный водопроводный колодец*		*ЖБИ П9, П27, П28, П33, КО-6, КС-7-3*	*3000*3000*	*1*	
4	*Мокрый колодец*		*ЖБИ ПН-10, КС10.6, К10.9, ПП10-1, КО-6, КС10-3*	*1000*	*2*	

Схема привязки колодца к постоянным точкам-ориентирам

Схемы привязки колодцев нанесены на исполнительный план.

Заказчик _____ Файзуллаев Е.Р. _____

фамилия, имя, отчество (при наличии), подпись руководителя М.П.

Авторский надзор _____

фамилия, имя, отчество (при наличии), подпись эксперта М.П.

Приложение 2
к *приказу* Министра
по инвестициям и развитию
Республики Казахстан
от 24 апреля 2017 года № 235

Заключение о соответствии выполненных работ проекту

«23» 07 2021г.

Авторский надзор **ТОО «Казахский Сантехпроект», ГИП Быков А.Е.**
фамилия, имя, отчество (при наличии) экспертов, № аттестатов и дата получения

действующего на основании **Договора №536 от 12.07.2019г.**
№ договора и дата

по объекту:**« Реконструкция водоснабжения сети Д-500 мм по ул.Уральская от мкр.Аэропорт до 2-го Костаная на пересечении ул. Станционная-Жуковского для водоснабжения Индустриальной зоны»**
наименование и местонахождение объекта

заказчиком которого является ГКП «Костанай- Су», **директор Файзулаев Е.Р.**
наименование организации, фамилия, имя, отчество (при наличии) руководителя

подтверждает, что:

1.Строительство объекта осуществлялось

а) подрядчиком (генеральным подрядчиком) **ТОО «АСТАНАИНЖКОМСТРОЙ», *г.Нур-Султан,ул. А.Токпанова 10, 2блок 3 этаж, ГСЛ№ 17014465 от 15.08.2017 г.***
наименование организации, № лицензии и дата получения

в лице **Джакипбеков А.Р.**
фамилия, имя, отчество (при наличии) руководителя

б) субподрядными организациями **ТОО «BAK BUILDING», *Костанайская область, г.Костанай, ул. Дорожников 2, ГСЛ№ 21001469 от 22.01.2021 г.***
наименование организации, № лицензии и дата получения

2. Строительно-монтажные работы осуществлены в сроки:

начало работ **сентябрь 2019г.**
месяц, год

окончание работ **июль 2021г.**
месяц, год

при продолжительности строительства, месяц: 9

по норме или по проекту организации строительства 6месяцев;

фактически__9 месяцев;

3. Примененные строительные материалы, конструкции, оборудование и изделия соответствуют требованиям проекта;

4. Замечания, выданные авторским надзором в процессе строительства, устранены;

5. Внесенные изменения в проект (проектно-сметную документацию) в процессе строительства выполнены в соответствии с требованиями нормативов в области архитектуры, градостроительства и строительства;

6. Объект построен в соответствии с проектом (проектно-сметной документацией) **№4505, ТОО «Казахский Сантехпроект» лицензия ГСЛ №000014 от 09.12.1994г.**
наименование проектной организации, номер проекта

утвержденным (ой)**приказом Государственное коммунальное предприятие "Костанай-Су" акимата города Костаная ГУ «Отдел ЖКХ, ПТ и АД акимата города Костаная" приказ № 258/п от 02 октября 2018 года директор Файзулаев Е.Р.**

наименование организации утвердившей (переутвердившей) проект и дата утверждения

Авторский надзор:

организация **ТОО «Казахский Сантехпроект» Вахламов А.В.**
наименование организации, фамилия, имя, отчество (при наличии) руководителя

ГИП Быков А.Е.

Қазақ Сантехжобалау Казахский Сантехпроект

Приложение 3
к приказу Министра по
инвестициям и развитию
Республики Казахстан
от 24 апреля 2017 года № 235

Форма

Декларация о соответствии

«22» июля 2021 г.

Подрядчик (генеральный подрядчик) ТОО «АСТАНАИНЖКОМСТРОЙ» г.Нур-Султан, ул. А.Токпанова 10, 2 блок 3 этаж, ГСЛ № 17014465 от 15.08.2017г.
наименование организации, юридический адрес

в лице директора Джакипбекова А.Р.
фамилия, имя, отчество (при наличии) руководителя организации

по объекту:
«Реконструкция водоснабжения сети Д-500 мм по ул. Уральская от мкр. Аэропорт до 2-го Костаная на пересечении ул. Станционная-Жуковского для водоснабжения Индустриальной зоны»
наименование, местонахождения объекта

заказчиком которого является
Государственное коммунальное предприятие "Костанай-Су" акимата города Костаная государственного учреждения «Отдел жилищно –коммунального хозяйства, пассажирского транспорта и автомобильных дорог акимата города Костаная»
Директор Файзулаев Е.Р.
наименование организации, фамилия, имя, отчество (при наличии) руководителя

удостоверяет, что:

1. Строительно-монтажные работы на объекте выполнены в соответствии с утвержденным проектом (проектно-сметной документацией), государственными нормативами в сфере архитектурной, градостроительной и строительной деятельности;

2. Субподрядные организации: ТОО «BAK BUILDING»
наименование организации

3. Проект (проектно-сметная документация) ТОО «Казахский Сантехпроект», рабочий проект 4505 С31- НВ
наименование проектной организации, номер проекта

утвержден(а) Государственное коммунальное предприятие "Костанай-Су" акимата города Костаная ГУ «Отдел ЖКХ, ПТ и АД акимата города Костаная"
приказ № 258/п от 02 октября 2018 года директор Файзулаев Е.Р.
наименование организации утвердившей (переутвердившей) проект и дата утверждения

4. Объект (комплекс) имеет следующие основные технико-экономические показатели (мощность, производительность, производственная площадь, протяженность, вместимость, объем, пропускная способность, провозная способность, число рабочих мест и тому подобное, заполняется по всем объектам (кроме жилых домов) в единицах измерения соответственно целевой продукции или основным видам услуг):

Мощность, производительность и так далее	Единица измерения	По проекту		Фактически	
		общая (с учетом ранее принятых)	в том числе пускового комплекса или очереди	общая (с учетом ранее принятых)	в том числе пускового комплекса или очереди
Общая протяженность трассы водопровода	м	7801	7801	7837	7837

Жилой дом имеет следующие показатели:

Показатели	Единица измерения	По проекту	Фактически
Общая площадь	метр в квадрате (далее - $м^2$)		
Число этажей	этаж		
Общий строительный объем	метр в кубе (далее - $м^3$)		
В том числе подземной части	$м^3$		
Площадь встроенных, встроенно-пристроенных и пристроенных помещений	$м^2$		

Показатели	По проекту			Фактически		
	число квартир	площадь квартир, $м^2$		число квартир	площадь квартир, $м^2$	
		общая	жилая		общая	жилая
Всего квартир, в том числе: однокомнатных двухкомнатных трехкомнатных четырехкомнатных и более						

5. Технологические и архитектурно-строительные решения по объекту характеризуются следующими данными:

Общая протяженность трассы водопровода В1 составляет – 7837 метров.

Сети водопровода выполнены из труб полиэтиленовых напорных по ГОСТ 18599-2001 ПЭ100 SDR17 диаметром Ø 630х37,4 мм. Футляры – из труб стальных электросварных прямо шовных по ГОСТ 10704-91 диаметром Ø 1220х 12,0 мм и Ø 820х10,0 мм с наружной изоляцией типа «весьма усиленная». Средняя глубина заложения водопровода – 3,0 м. Колодцы круглые водопроводные Ø 2,0м - 39 шт, Ø1,5м - 1 шт, колодец прямоугольный 3,0 х 3,0м - 1 шт, мокрые колодцы Ø 1,0м - 2 шт.

краткие технические характеристики по особенностям его размещения, по основным материалам и конструкциям, инженерному и технологическому оборудованию

6. На объекте установлено предусмотренное проектом оборудование в количестве согласно актам о его приемке после индивидуального испытания и комплексного опробования;

7. Мероприятия по охране труда, обеспечению взрывобезопасности, пожаробезопасности, охране окружающей природной среды и антисейсмические мероприятия, предусмотренные проектом, выполнены;

8. Строительно-монтажные работы осуществлены в сроки:

начало работ - 09. 2019 г
месяц, год

окончание работ - 07. 2021 г
месяц, год

при продолжительности строительства, месяц:

по норме или по проекту организации строительства __9__месяцев
фактически _____ месяцев

9. Примененные строительные материалы, конструкции, оборудование и изделия соответствуют требованиям проекта и государственных нормативов;

9-1. Доля местного содержания предусмотрена в проектно-сметной документации __99__% и фактически применено __99___% (на объектах, финансируемых за счет государственных инвестиций и средств квазигосударственного сектора);

10. Исполнительная геодезическая съемка фактического положения подземных инженерных сетей и/или зданий (сооружений) выполнена (обязательное приложение к декларации о соответствии);

10-1. Исполнительная техническая документация имеется в полном объеме, в том числе в электронном модуле;

11. Наружные инженерные коммуникации (холодное и горячее водоснабжение, канализация, теплоснабжение, газоснабжение, электроснабжение и связь) обеспечивают нормальную эксплуатацию объекта, что подтверждается поставщиками услуг по инженерному и коммунальному обеспечению.
Поставщики услуг по инженерному и коммунальному обеспечению:

ГКП «Костанай СУ» _____
наименование организации, фамилия, имя, отчество (при наличии), подпись руководителя, дата

12. Шумоизоляция здания соответствует проекту и подтверждается экспертным заключением выдаваемым государственной организацией, осуществляющей санитарно-эпидемиологическую экспертизу по результатам лабораторных замеров, проведенных аккредитованными испытательными лабораториями (центрами) (экспертное заключение прилагается);

13. Обеспечен доступ для маломобильных групп населения, что подтверждается органами социальной защиты населения _____
фамилия, имя, отчество (при наличии), подпись руководителя, дата МП (при наличии)

Подрядчик (генеральный подрядчик) считает объект:
«Реконструкция водоснабжения сети Д-500 мм по ул. Уральская от мкр. Аэропрт до 2-го Костаная на пересечении ул. Станционная-Жуковского для водоснабжения индустриальной зоны»_____
наименование объекта (комплекса)

готовым к приемке в эксплуатацию, гарантирует качество выполненных строительно-монтажных и специальных работ, и принимает на себя обязательство устранять дефекты, возникшие по его вине при строительстве объекта согласно гарантийного срока в соответствии с законодательством Республики Казахстан.

Подрядчик (генеральный подрядчик)
Ижакипоеков А.Р. _____
фамилия, имя, отчество (при наличии) руководителя, подпись, дата МП

Приложение 1 к приказу Министра по инвестициям и развитию Республики Казахстан от 24 апреля 2017 года № 235
форма

Заключение о качестве строительно-монтажных работ

«23» июля 2021 года

Технический надзор Товарищество с ограниченной ответственностью «Дирекция строящихся предприятий «СТРОЙИНТЕГРАЦИЯ» в лице Директора регионального подразделения Костанайской области Баженова Асета Мараловича, Акмолинская область, Целиноградский район, Косшынский сельский округ, село Косшы, микрорайон Лесная поляна, строение 1А
наименование организации, фамилия, имя, отчество (при наличии) руководителя, юридический адрес
в лице Баженова Асета Мараловича, аттестаты эксперта № KZ10VJE00049293 от 13.09.2019 года; № KZ18VJE00062050 от 05.02.2021 года; № KZ45VJE00062049 от 05.02.2021 года
фамилия, имя, отчество (при наличии) экспертов, № аттестатов, дата получения
действующего на основании №592 от 24.07.2019 года
№ договора и дата
по объекту: «Реконструкция водоснабжения сети Д-500 мм по ул. Уральская от мкр. Аэропорт до 2-го Костаная на пересечении ул.Станционная-Жуковского для водоснабжения Индустриальной зоны»
наименование и местонахождение объекта
заказчиком которого является КГП «Костанай-Су» акимата города Костаная государственного учреждения «Отдел жилищно-коммунального хозяйства, пассажирского транспорта и автомобильных дорог акимата города Костаная», Файзулаев Еркебулан Рахманович
наименование организации, фамилия, имя, отчество (при наличии) руководителя
подтверждает, что:
1. Строительство объекта осуществлялось
1) подрядчиком (генеральным подрядчиком) Товарищество с ограниченной ответственностью «АСТАНАИНЖКОМСТРОЙ» номер лицензии 17014465 от 15.08.2017 г., 1 категория
наименование организации, № лицензии и дата получения
в лице директора Джакипбеков Абдыкасым Рашидович
фамилия, имя, отчество (при наличии) руководителя
2) субподрядными организациями _____
наименование организации, № лицензии и дата получения
в лице _____;
фамилия, имя, отчество (при наличии) руководителя
2. Строительно-монтажные работы осуществлены в сроки:
начало работ сентябрь 2019 года;
месяц, год
окончание работ июль 2021 года;
месяц, год
при продолжительности строительства, месяц:
по норме или по проекту организации строительства 9 месяца;
фактически 9 месяц;
3. Сметная стоимость по утвержденному проекту (проектно-сметной документации):
всего 1063429,36 тысяч тенге, в том числе строительно-монтажных работ 1003037,072 тысяч тенге, оборудования, инструмента и инвентаря _____ тысяч тенге;
4. Сметная стоимость основных фондов, принимаемых в эксплуатацию 948172194,53 тысяч тенге, в том числе: стоимость строительно-монтажных работ 902733364,57 тысяч тенге; стоимость оборудования, инструмента и инвентаря _____ тысяч тенге;
5. Объект построен в соответствии с проектом (проектно-сметной документацией) ТОО «Казахский Сантехпроект», рабочий проект 4505 – С31
наименование проектной организации, номер проекта

утвержденным(ой) ГКП «Костанай-Су» акимата города Костаная государственного учреждения «Отдел жилищно-коммунального хозяйства, пассажирского транспорта и автомобильных дорог акимата города Костаная» № 258/п от 02 октября 2018года

наименование организации утвердившей (переутвердившей) проект и дата утверждения

и требованиями государственных нормативных документов в области архитектуры, градостроительства и строительства;

6. Примененные строительные материалы, конструкции, оборудование и изделия соответствуют проекту и требованиям государственных нормативов;

6-1. Доля местного содержания предусмотрена в проектно-сметной документации 99 % и фактически применено 99 % (на объектах финансируемых за счет государственных инвестиций и средств квазигосударственного сектора);

7. Исполнительная техническая документация имеется в полном объеме, в том числе в электронном модуле;

8. Замечания, выданные техническим надзором в процессе строительства, устранены;

9. Завершенный строительством объект обеспечивает прочность, устойчивость и надежность на протяжении всего срока службы (эксплуатации, использования, применения) и соответствует требованиям государственных нормативов направленных на обеспечение интересов и безопасности собственников (пользователей) и общества в целом.

Технический надзор:

организация ТОО «Дирекция строящихся предприятий «СТРОЙИНТЕГРАЦИЯ»», Директор регионального подразделения Костанайской области Баженов Асет Маралович

наименование организации, фамилия, имя, отчество (при наличии) руководителя, подпись, дата

Место печати (при наличии)

эксперт(ы) по техническому надзору

Баженов Асет Маралович, аттестаты эксперта № KZ10VJE00049293 от 13.09.2019 года; № KZ18VJE00062050 от 05.02.2021 года; № KZ45VJE00062049 от 05.02.2021 года

фамилия, имя, отчество (при наличии) эксперта (экспертов) № аттестатов, подпись, дата

Место печати (при наличии)

Горизонтальный разрез колодца

Масштаб условный

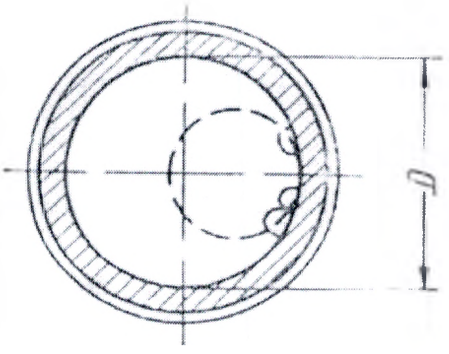

Вертикальный разрез колодца

Масштаб условный

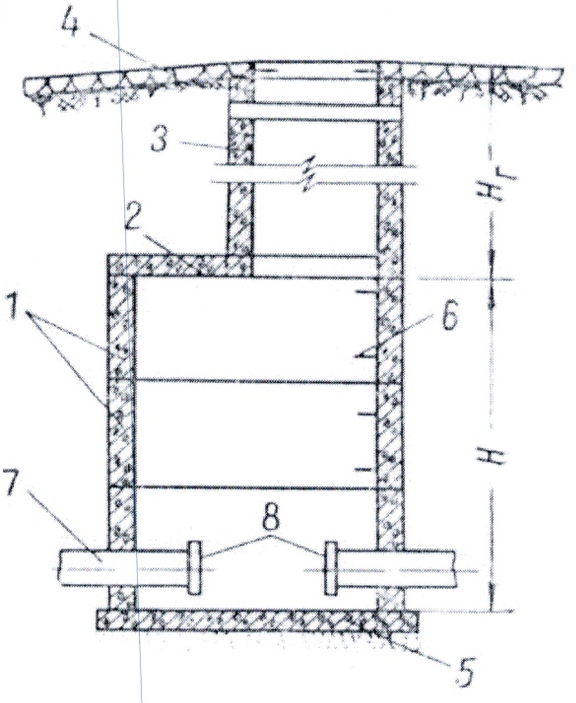

Спецификация

№ п/п	Наименование	Марка	Материал	Диаметр (мм) (размеры)	Количество шт	Примечание
1	Круглый водопроводный колодец		ЖБИ ПН-20, КС20-6, КС20-6а, КС20-9, КС20-9а, 1ПП20-1, 1ПП20-2, 2ПП20-1, КО-6, КС10-3	2000	39	
2	Круглый водопроводный колодец		ЖБИ ПН-15, КС15-6а, КС15-9, 1ПП15-2, КО-6, КС10-3	1500	1	
3	Прямоугольный водопроводный колодец		ЖБИ П9, П27, П28, П33, КО-6, КС-7-3	3000*3000	1	
4	Мокрый колодец		ЖБИ ПН-10, КС10.6, К10.9, ПП10-1, КО-6, КС10-3	1000	2	

Схема привязки колодца к постоянным точкам-ориентирам

Схемы привязки колодцев нанесены на исполнительный план.

Заказчик Файзуллаев Е.Р.

фамилия, имя, отчество (при наличии), подпись руководителя М.П.

Авторский надзор

фамилия, имя, отчество (при наличии), подпись эксперта М.П.