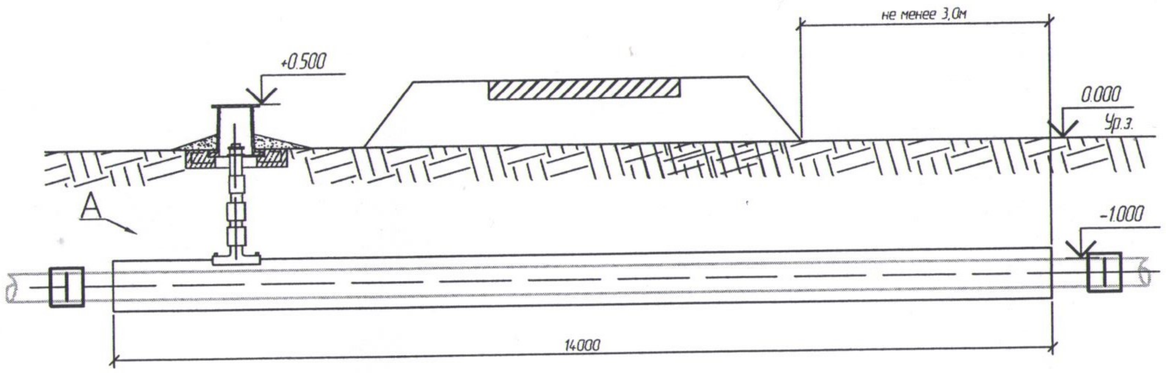

СПЕЦИФИКАЦИЯ

Всего 25 шт.

Поз.	Обозначение	Наименование	Кол.	Масса ед., кг	Примечание
1		Футляр			
	СТ РК ГОСТ Р 50838-2011	Труба ПЭ 100 ГАЗ SDR11-315х28,6	14,0	м	
		Прочие изделия			
2	СТ РК ГОСТ Р 50838-2011	Труба ПЭ 80 ГАЗ SDR11-32х3,0	1,0	м	
3		Седлавой патрубак 315х32	1		
4		Муфта ПЭ с ЗН Ø32	2	шт	
5	СТ РК ГОСТ Р 50838-2011	Переход ПЭ/ст. 32/32х3,0	1	шт	
6	(ТУ 400-28-91-84 *)	Ковер	1	шт	
7		Бетон тяжелый В12,5; F100	0,075	$м^3$	
8	ГОСТ 8962 Ø57	Колпак	1	шт	
		Материалы			
9		Пена-полиэтиленовый уплотнитель "ВИЛА ТЕРМ"			На два кон-
		Для футляра Ø315 - Ø25 мм L=4000мм			ца футляра
10		Герметизирующая бутил-каучуковая мастика	0,02		$м^3$
		Отмастка			
11		Бетон тяжелый В12,5; F100	0,4		$м^3$
12		Муфта ПЭ с ЗН Ø63/110	1	шт.	

А

Крышку ковера в вывести на 0,5 м выше уровня земли.
Вокруг ковера предусмотреть устройство отмостки шириной 0,7 м с уклоном 50%

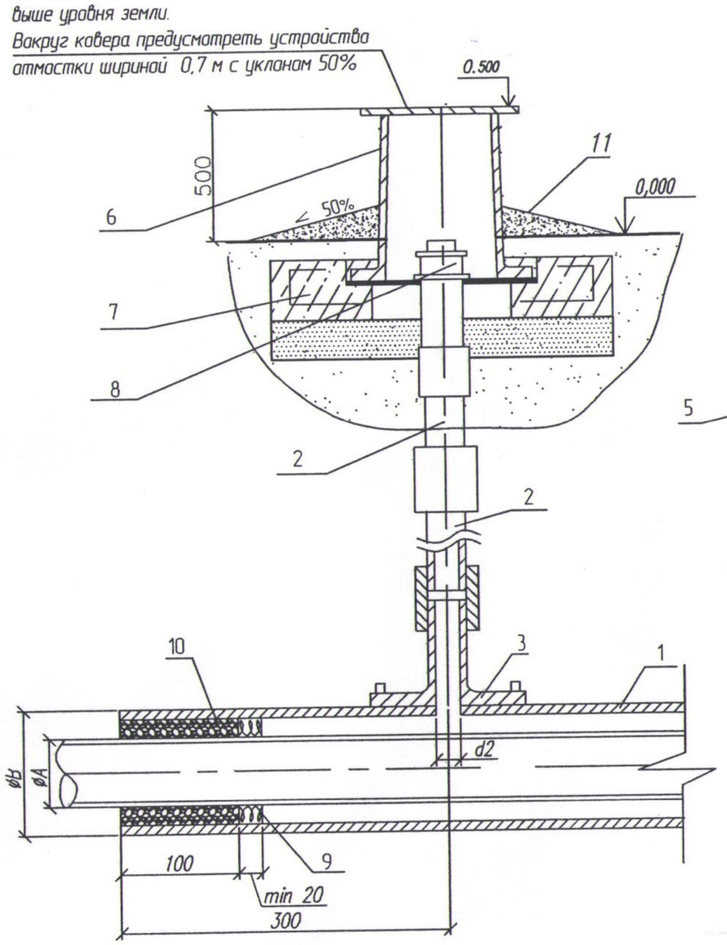

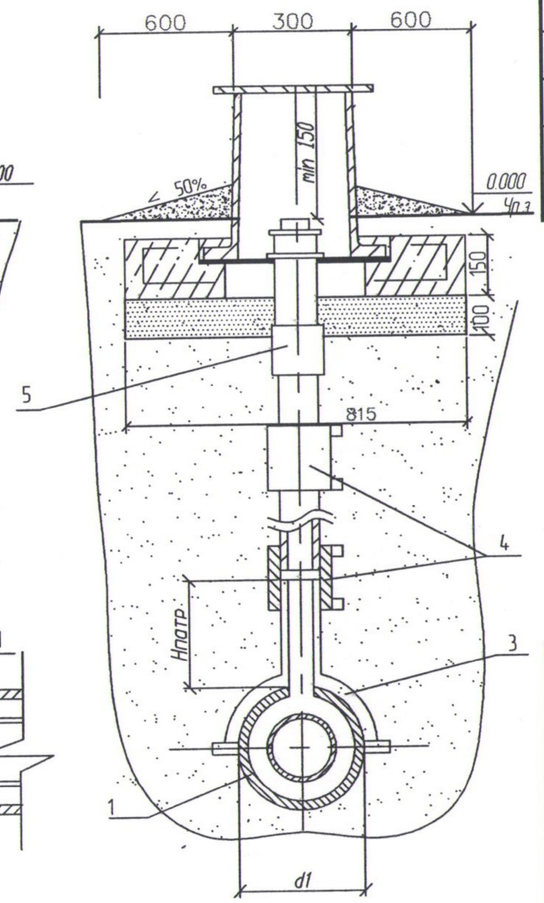

Контакты : ПТО АПФ АО
"КазТрансГазАймак"
060011, г.Атырау, ул.Халел
Досмухамбетова, 4
тел. : 8(7122) 27-07-24
факс : 8(7122) 27-07-84

ИЗМ.	КОЛ.	ЛИСТ	N°ДОК.	ПОДПИСЬ	ДАТА
РАЗРАБ.		Дуйсенбаев			
ГИП		Инсенбаев			
Проверил		Нурланкызы			
Н.контр.		Токтамисов			

19-20 ПИК.ГСН 003.002

«Капитальный ремонт внутрипоселковых автомобильных дорог с пешеходным тротуаромв селе Жалгансай Махамбетского района Атырауской области»

Обустройство пересечения с сетями газоснабжения

СТАДИЯ	ЛИСТ	ЛИСТОВ
РП	10	27

Схема установки футляра
Труба ПЭ 100 SDR11 315х28,6

ТОО "ШЫНДАУ"
Г. АТЫРАУ

ФОРМАТ А3

ВЗАМ. ИНВ. N° | ПОДП. И ДАТА | ИНВ. N° ПОДЛ.

План переустройства газопровода
ул.Абай М 1 : 500

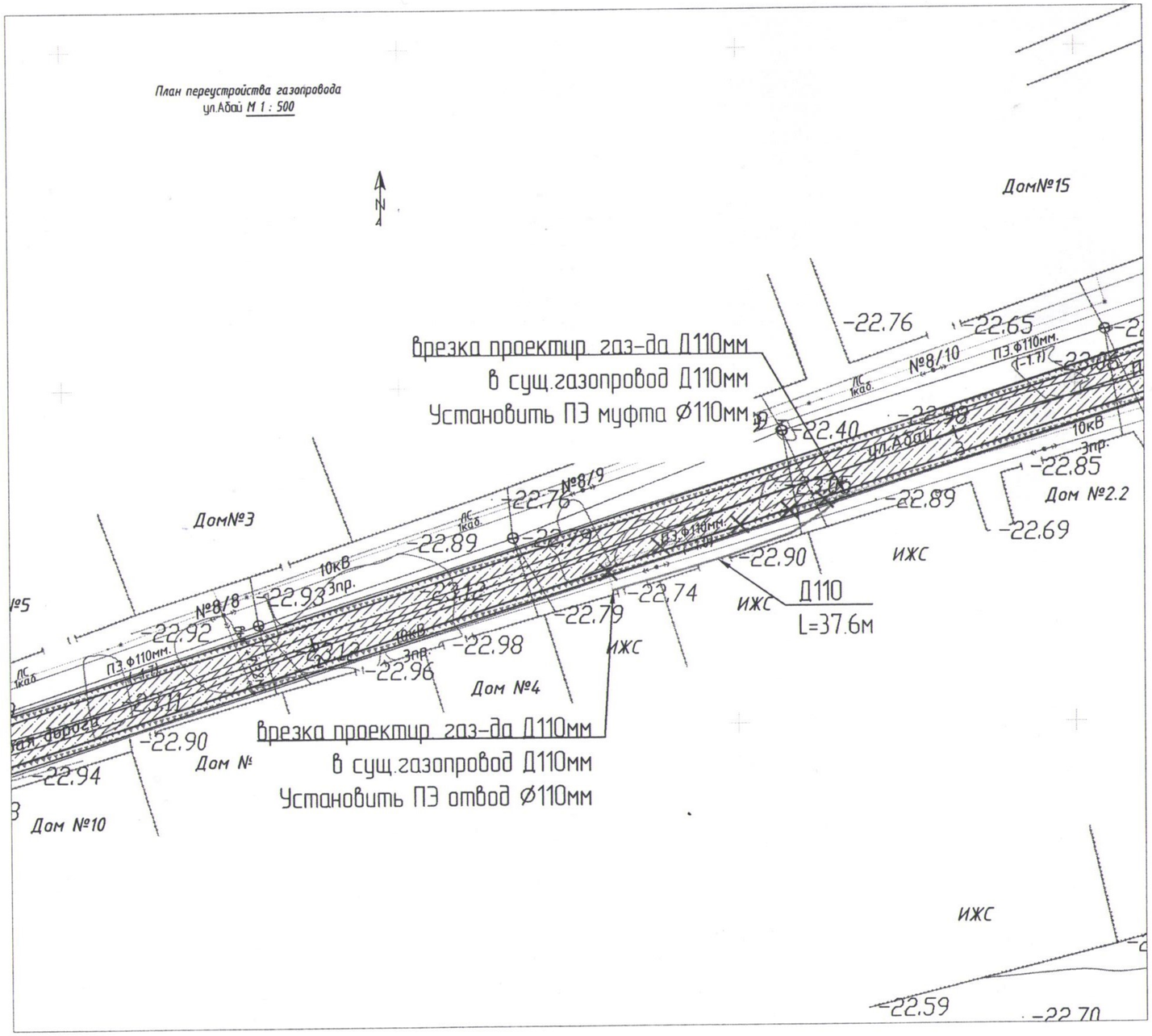

Изм.	Кол.	Лист	№док.	Подпись	Дата	19-20-ПИК.ГСН 003.002
						«Капитальный ремонт внутрипоселковых автомобильных дорог с пешеходным тротуаром в селе Жалгансай Махамбетского района Атырауской области»
Разраб.		Дуйсенбаев				Обустройства пересечения с сетями газоснабжения
ГИП		Инсенбаев				Стадия: РП; Лист: 9; Листов: 27
Проверил		Нурланкызы				
Н.контр.		Гажанисов				План переустройства газопровода МАСШТАБ 1:500
						ТОО "ШЫНДАУ" Г. АТЫРАУ

Формат А2

Согласовано

Взам. инв. №

Подп. и дата

Инв. № подл.