Ген.проектировщик: ТОО "Астанатехстройэксперт"
ГСЛ №13003021
Заказчик : ГУ «Отдел строительства г. Уральска»

Рабочий проект

Строительство многоквартирного жилого дома Пятно №42 в г. Уральск ЗКО (Без наружных инженерных сетей и благоустройства)

Том II. Графические материалы

Альбом 2.4 АР- Архитектурное решение. Секция 4

Технический директор: Лукьянченко Д.В.

Главный инженер проекта Мамыканова Д.К.

г.Нур-Султан-2020 г.

ВЕДОМОСТЬ ОСНОВНЫХ КОМПЛЕКТОВ РАБОЧИХ ЧЕРТЕЖЕЙ

Обозначение	Наименование	Примечание
	Пояснительная записка	
-ГП	Генеральный план	
-АР	Архитектурные решения	
-КЖ	Конструкции железобетонные	
-ОВ	Отопление и вентиляция	
-ВК	Водопровод и канализация	
-ЭМ и ЭО	Силовое электрооборудование и электроосвещение	
-СС	Системы связи	
-АДУ	Автоматизация дымоудаления	
-АПТ	Автоматическое пожаротушение	

ВЕДОМОСТЬ ССЫЛОЧНЫХ И ПРИЛАГАЕМЫХ ДОКУМЕНТОВ

Обозначение	Наименование	Примечание
	Ссылочные документы	
ГОСТ 6629-88	Двери деревянные внутренние для жилых и общественных зданий.	
ГОСТ 23166-99	Секциян оконные. Общие технические условия	
ГОСТ 21519-2003	Секциян оконные из алюминиевых сплавов. Технические условия	
Серия 1.036.2-3.02	Противопожарные двери и люки	
ГОСТ 31174-2003	Ворота металлические. Общиетехнические условия	
ГОСТ 31173-2003	Секциян дверные стальные	
ГОСТ 23747-2015	Секциян дверные из алюминиевых сплавов. Технические условия	
ГОСТ 25116-82	Витрины и витражи из алюминиевых сплавов. Типы, конструкции и размеры	
ГОСТ 23166-99	Секциян оконные. Общие технические условия	
ГОСТ 30673-99	Профили поливинилхлоридные для оконных и дверных блоков	
ГОСТ 30971-2002	Швы монтажные узлов примыкания оконных блоков к стеновым проемам	
Серия 1.038.1-1 вып. 1	Перемычки железобетонные для зданий с кирпичными стенами. Перемычки брусковые для жилых и общественных зданий	
Серия 1.450.3-7.94 вып. 1	Лестницы, площадки, стремянки и ограждения стальные для производственных зданий промышленных предприятий. Конструкции их холодногнутых профилей.	
СНиП РК 3.02-43-2007	Жилые здания	
СНиП РК 2.02-05-2009*	Пожарная безопасность зданий и сооружений	
СНиП РК 3.02-02-2009	Общественные здания и сооружения	
Постановление Правительства РК от 16 января 2009 года № 14	Технический регламент. "Общие требования к пожарной безопасности"	

Настящий проект выполнен в соответствии с действующими нормами, правилами и стандартами, в том числе и по пожаро- и взрывобезопасности, установленных законодательством и государственными нормативными документами Республики Казахстан

Главный инженер проекта _____ Мамыканова Д.К.

ВЕДОМОСТЬ РАБОЧИХ ЧЕРТЕЖЕЙ ОСНОВНОГО КОМПЛЕКТА МАРКИ АР

Лист	Наименование	Примечание
1	Общие данные (начало)	
2	Общие данные (окончание)	
3	План подвала	
4	Отделочный план 1-го этажа	
5	Отделочный план 2-4-го этажа	
6	Отделочный план 5-7-го этажа	
7	Отделочный план 8-9-го этажа	
8	Кладочный план 1-го этажа	
9	Кладочный план 2-4-го этажа	
10	Кладочный план 5-7-го этажа	
11	Кладочный план 8-9-го этажа	
12	План технического этажа	
13	План кровли	
14	Узлы по кровле	
14/1	Спецификация материалов покрытия кровли	
15	Разрез 1-1	
16	Разрез 2-2	
17	Фасад в осях 12-1	
18	Фасад в осях 1-12. Ведомость отделки фасадов.	
19	Спецификация элементов заполнения проемов	
20	Схемы витражей	
21	Схемы витражей	
22	Экспликация полов	
23	Ведомость отделки помещений (начало)	
24	Ведомость отделки помещений (окончание)	
25	Опросный лист	
26	Крыльцо 6,13. Ограждение	
27	Узлы крепления кладки	
28	Узел "а", "б". Спецификация материалов на крепление сплиттерной плитки, устройство отмостки, подоконный слис С-1.	
29	План перемычек 1-го этажа	
30	План перемычек 2-4 этажей	
31	План перемычек 5-7 этажей	
32	План перемычек 8-9 этажей	
33	Ведомость перемычек. Спецификация	
34	Крыльцо 6,13.	
35	Крыльцо 6,13.	
36	Крыльцо 6,13.	
37	Крыльцо 6,13. Спецификация	
38	Ограждения лоджий	
39	Зонты для вентшахт ВЕ-1, ВЕ-2, ВЕ-9, ВЕ-10	
40	Зонты для вентшахт ВЕ-3, ВЕ-8	
41	Зонты для вентшахт ВЕ-4	
42	Зонты для вентшахт ВЕ-5, ВЕ-6	
43	Зонты для вентшахт ВЕ-7	
44	Зонты для вентшахт ВЕ-11	

Схема блокировки

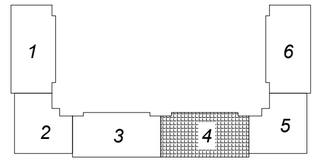

Взам. инв. №

Подп. и дата

Инв. № подл.

Изм.	К.уч.	№док	Изм.	Подп.	Дата
ГИП		Мамыканова Д.			
ГАП		Полец А.А.			
Проверил		Оспанова Н.			
Выполнил		Орынбасар Ж.			

39-09/08/19-

Строительство многоквартирного жилого дома
Пятно №42 в г. Уральск ЗКО
(Без наружных инженерных сетей и благоустройства)

Секция 4

Стадия	Лист	Листов
РП	1	44

Общие данные (начало)

ТОО "Астанатехстройэксперт"

ОБЩИЕ УКАЗАНИЯ

1. Исходные положения при проектировании

1.1 Рабочий проект Строительство многоквартирного жилого дома Пятно №42 в г. Уральск ЗКО (Без наружных инженерных сетей и благоустройства) разработан на основании:
- Выписки из постановления Акимата г. Уральск № 2697 от 22.11.2019 о представлении разрешении для проведения исследовательских, изыскательских работ проектирования и строительства.
- Архитектурно-планировочного задания № KZ65VUA00148386 от 4-12-2019 года.
- Эскизного проекта согласованного с ГУ "Управление архитектуры и градостроительства г. Уральск"

1.2 Проект предназначен для строительства в IIIA климатическом подрайоне со следующими основными природно-климатическими характеристиками:
- температура наружного воздуха наиболее холодной пятидневки -29.6° С
- расчетная снеговая нагрузка - 0.69 кПа
- нормативное значение ветрового давления - 0,38 кПа
- сейсмичность района - не сейсмичен

1.3 Уровень ответственности - II. Степень огнестойкости - II. Класс конструктивной пожарной опасности - С0
1.4 По функциональной пожарной опасности относится к классу: Ф1.3
1.5 За относительную отметку 0.000 принят уровень чистого пола 1-го этажа, что соответствует абсолютной отметке -39.65
1.6 Проект разработан в соответствии со СНиП РК 3.02-43-2007, СНиП РК 3.02-02-2009, СНиП РК 2.02-05-2009*, МСН 2.02-05-2000

2. ОБЪЕМНО - ПЛАНИРОВОЧНОЕ РЕШЕНИЕ

2.1 Проектируемый объект размещается на отведенной территории площадью 0.262 га.
Жилой комплекс имеет застройку с внутренним дворовым пространством, включающим зоны тихого отдыха, детские и спортивные площадки, проезды.
Проектируемый объект представляет собой комплекс сблокированных девятиэтажных секций: Секция 1, Секция 2, Секция 3, Секция 4, Секция 5, Секция 6.

2.2 Секция-4 - жилое 9-ти этажное здание. Имеет сложную прямоугольную форму в плане, размеры Секции в осях "1-12"-"А-Ж" - 27,8м х 14,15м.
1 этаж включает в себя: встроенные помещения с отдельными входными группами, входные группы в жилую часть. Встроено-пристроенные помещения запроектированы в "свободной" планировке и обеспечены минимальным набором планировочных решений и средств инженерного обеспечения в соответствии с заданием на проектирование. При уточнении функционального назначения данных помещений в процессе эксплуатации, следует руководствоваться требованиями СНиП РК 3.02-43-2007*, прил. 4. Так же необходимо выполнить дополнительные работы по корректировке проектных решений.
со 2-го по 9 эт. включают в себя: межквартирный холл и жилые квартиры
2.3 Над 9 этажом расположено чердачное помещение, доступ в которое осуществляется из лестничной клетки.
Выход на кровлю осуществляется непосредственно из лестничной клетки.
Чердачные помещения - неотапливаемые.

2.4 Высота 1-го этажа составляет 3.6 м; 2-9 этажи - 2.7 м; чердака - 1.8 м.

2.5 В проекте предусмотрены условия для беспрепятственного и удобного движения маломобильных групп населения по заданию согласно МСН 3.02-05-2003. При входах в здание со стороны встроенных помещений предусмотрены пандусы с нормативным уклоном 8%, также доступ в жилую часть обеспечивается посредством пандусов, подъемников и лифтов с учетом требований доступности маломобильных групп населения.

2.6 Для вертикальной коммуникации между этажами предусматриваются лестничная клетка и лифт. Эвакуация осуществляется по эвакуационным путям через лестницу. Выход из подвала предусмотрен непосредственно наружу обособлен от лестницы.

2.7 Инсоляция помещений обеспечена в пределах нормативов (более 2,5 часов).

КОНСТРУКТИВНОЕ РЕШЕНИЕ

Конструктивная схема представляет собой 9-ти этажное здание с подвалом и техническим этажом, каркас здания представлен несущими монолитными диафрагмами жесткости, монолитными железобетонными пилонами и монолитными железобетонными стенами подвала, с высотой этажей от пола до потолка 2,7 м., включая подвального и технического 1,8 м.
Фундамент - монолитная ж/б плита ростверком под все здание высотой 750 мм. Бетон для фундаментов принят кл. B25, F75, W4. Фундамент выполнить по бетонной подготовке толщиной 100 мм. и щебеночной подготовке толщиной 100 мм., пропитанной битумом до полного насыщения.
Каркас - монолитный железобетонный

Стены подвала- монолитные толщиной 200 мм утепленные - "Пеноплекс" фундамент толщиной 50мм
Кладку наружных стен 1-9 этажи выполнить из газоблока (ГОСТ 21520-89), р=700 кг/м^3,δ = 200мм.
Кладку вести на клеевой смеси.
Кладку наружных стен чердака выполнить из газоблока (ГОСТ 21520-89), р=900 кг/м^3, δ = 200мм.
Кладку вести на клеевой смеси.
Отделка наружных стен: облицовочный кирпич

Перегородки внутриквартирные из блоков ячеистого бетона δ=100мм, межквартирные - из блоков ячеистого бетона δ=200мм.
Перегородки в санитарных узлах - из кирпича керамического пустотелого марки КР-р-пу 250х120х65/1НФ/100/2,0/25 ГОСТ 530-2012, δ=120мм. Кладку вести на растворе М50.

-Утеплитель наружных стен 2-9 этаж - ТЕХНОБЛОК СТАНДАРТ ɣ=40-50кг/м^3, δ=100мм
-Утеплитель наружных стен 1 этаж - ТЕХНОВЕНТ СТАНДАРТ ɣ=72-88кг/м^3, δ=100мм
-Утеплитель наружных стен деформационного шва - ТТЕХНОВЕНТ СТАНДАРТ ɣ=72-88кг/м^3, δ=100мм
-Утеплитель пола 1 этажа - CARBON PROF ɣ=28-35кг/м^3, δ=40мм
-Утеплитель перекрытия чердака - Минплита Техно Руф В70 180кг/м3, δ=50мм, Минплита Техно Руф Н30 130кг/м3, δ=120мм.
-Утеплитель пола лоджий - минплита р=120кг/м3 δ=50мм

Покрытие и перекрытие - монолитное железобетонное толщиной 200мм.
Перемычки серийные 1.038.1-1 выпуск 1, и индивидуальные.
Лестницы - сборные ж/бетонные марши.
Лифты: Лифт грузоподъемностью 1000 кг.
Полы:
- жилой части: Покрытие пола в квартирах чистовые согласно экспликации полов.
- встроенных помещений - чистовые полы: согласно экспликации полов;
помещения общего пользования и технические помещения: керамическая плитка.
Внутренняя отделка:
- жилой части - чистовая отделка: согласно ведомости отделки.
- встроенных помещений - чистовая отделка: согласно ведомости отделки.
- помещения общего пользования и технические помещения - чистовая отделка: выравнивание гипсовыми смесями, водоэмульсионная окраска; стены, перегородки - штукатурка, выравнивание гипсовыми смесями, водоэмульсионная окраска (в санитарных узлах - керамическая плитка на клею);
Окна - однокамерный стеклопакет
Витражи - аллюминиевые с однокамерным стеклопакетом.
Двери:
-наружные входные тамбурные - ГОСТ 31173-2003 металлические, утепленные, оборудованные доводчиком;
-наружные входные (в подъезд) - ГОСТ 31173-2003 металлические, утепленные, с двойным остеклением, оборудованные домофоном и доводчиком;
-входные в технические помещения - ГОСТ 31173-2003 металлические, утепленные.
-входные в квартиры - ГОСТ 31173-2003 металлические
-внутренние двери в помещения - деревянные по ГОСТ 6629-88
Крыша жилой части - чердачная, с внутренним организованным водостоком.
Кровля - рулонная 3-слойная из кровельного покрытия "Технониколь".
Водостоки обеспечить электроподогревом.

ПРОТИВОПОЖАРНЫЕ МЕРОПРИЯТИЯ

Проект разработан в соответствии со СНиП РК 2.02.-05-2009 "Пожарная безопасность зданий и сооружений".
Строительные конструкции, принятые для строительства здания обеспечвают II степень огнестойкости.
Габариты принятых дверных проемов, лестничных клеток обеспечивают эвакуацию людей.
Двери на путях эвакуации открываются по направлению выхода.
Лифты выполнить с огнестойкими дверями.
Внутренняя отделка выполнена из негорючих материалов.

Схема блокировки

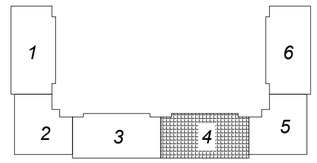

N	Наименование	Жилой комплекс						Итого
		Секция 1	Секция 2	Секция 3	Секция 4	Секция 5	Секция 6	
1	Площадь здания	3375.96	3107.60	3344.28	3375.96	3107.60	3375.96	19687.36
	в т.ч. Площадь жилой части	2460.92	2270.58	2460.92	2460.92	2270.58	2460.92	14.384.84
	в т.ч. Площадь подвала	299,23	298,40	299,23	299,23	298,40	299,23	1793.72
	в т.ч. Общая площадь встроенных помещений	277,90	230,88	277,90	277,90	230,88	277,90	1573.36
	в т.ч Площадь чердака	306,23	281,28	306,23	306,23	281,28	306,23	1787.48
	в т.ч Технических помещений	31,68	26,46	-	31,68	26,46	31,68	147.96
2	Общая площадь квартир	2197,34	1879,05	2197,34	2197,34	1879,05	2197,34	12547.46
	Площадь общего пользования	263,58	391,53	263,58	263,58	391,53	263,58	1837.38
	Жилая площадь квартир	1313,80	956,65	1313,80	1313,80	956,65	1313,80	7168.50
3	Количество квартир	32	40	32	32	40	32	208
	1-но комнатных	-	24	-	-	24	-	48
	2-х комнатных	16	16	16	16	16	16	96
	3-х комнатных	16	-	16	16	-	16	64
4	Строительный объем	13334.70	12313.02	13334.70	13334.70	12313.02	13334.70	77964.84
	ниже 0,000	940,79	868,71	940,79	940,79	868,71	940,79	5500.58
	выше 0,000	12393,91	11444,31	12393,91	12393,91	11444,31	12393,91	72464.26
5	Площадь застройки	2656,54						

Взам. инв. №
Подп. и дата
Инв. № подл.

Изм.	К.уч.	№док	Изм.	Подп.	Дата
ГИП		Мамыканова Д.			
ГАП		Полец А.А.			
Проверил		Оспанова Н.			
Выполнил		Орынбасар Ж.			

39-09/08/19-

Строительство многоквартирного жилого дома
Пятно №42 в г. Уральск ЗКО
(Без наружных инженерных сетей и благоустройства)

Секция 4

Стадия	Лист	Листов
РП	2	

Общие данные (окончание)

ТОО "Астанатехстройэксперт"

Схема блокировки

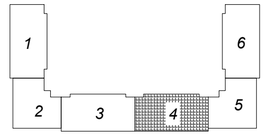

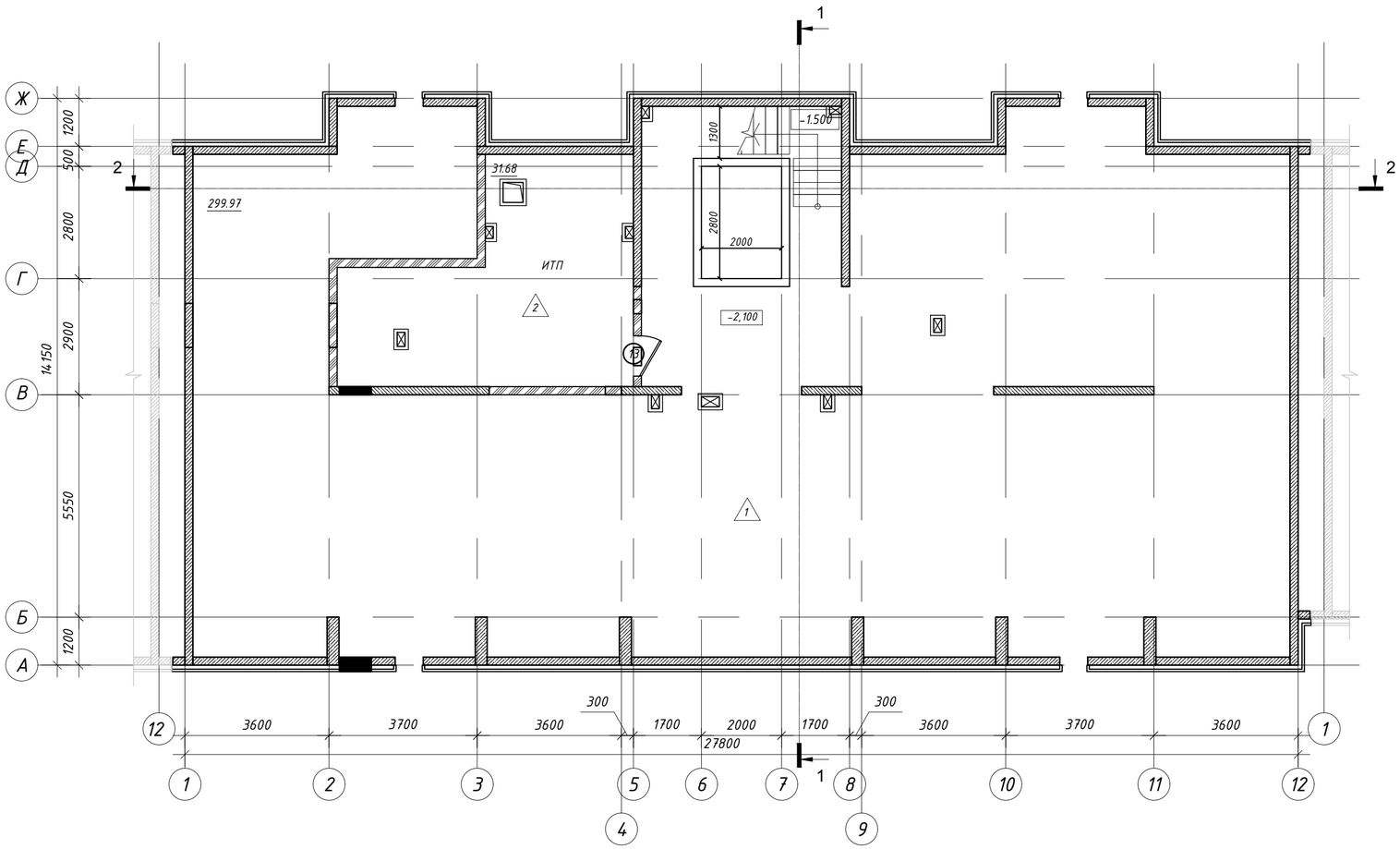

Условные обозначения

- Монолит
- Газоблок
- -2.100 – Отметка уровня пола
- 1 – Тип пола
- 299.23 – Площадь м²
- 13 – Маркировка двери

1. Данный лист см. совместно с листом АР-1
2. Разрез 1-1,2-2 см. лист АР-15, АР-16
3. Фасад в осях 12-1, 1-12, см. лист АР-17, АР-18
4. Спецификация элементов заполнения проемов см. лист АР-19
5. Экспликацию полов см. лист АР-22
6. Ведомость внутренней отделки см. лист АР-23, АР-24

						39-09/08/19-АР			
						Строительство многоквартирного жилого дома Пятно №42 в г. Уральск ЗКО (Без наружных инженерных сетей и благоустройства)			
Изм.	К.уч.	№док	Изм.	Подп.	Дата				
ГИП		Мамыканова Д.				Секция 4	Стадия	Лист	Листов
ГАП		Полец А.А.					РП	3	
Проверил		Оспанова Н.							
Выполнил		Жакенова С.				План подвала	ТОО "Астанатехстройэксперт"		

инженер ВК	Дик О.	
инженер ОВ	Шакимова Г.	
инженер ЭЛ	Рубцова В.	

Взам. инв. №

Подп. и дата

Инв. № подл.

Схема блокировки

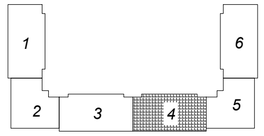

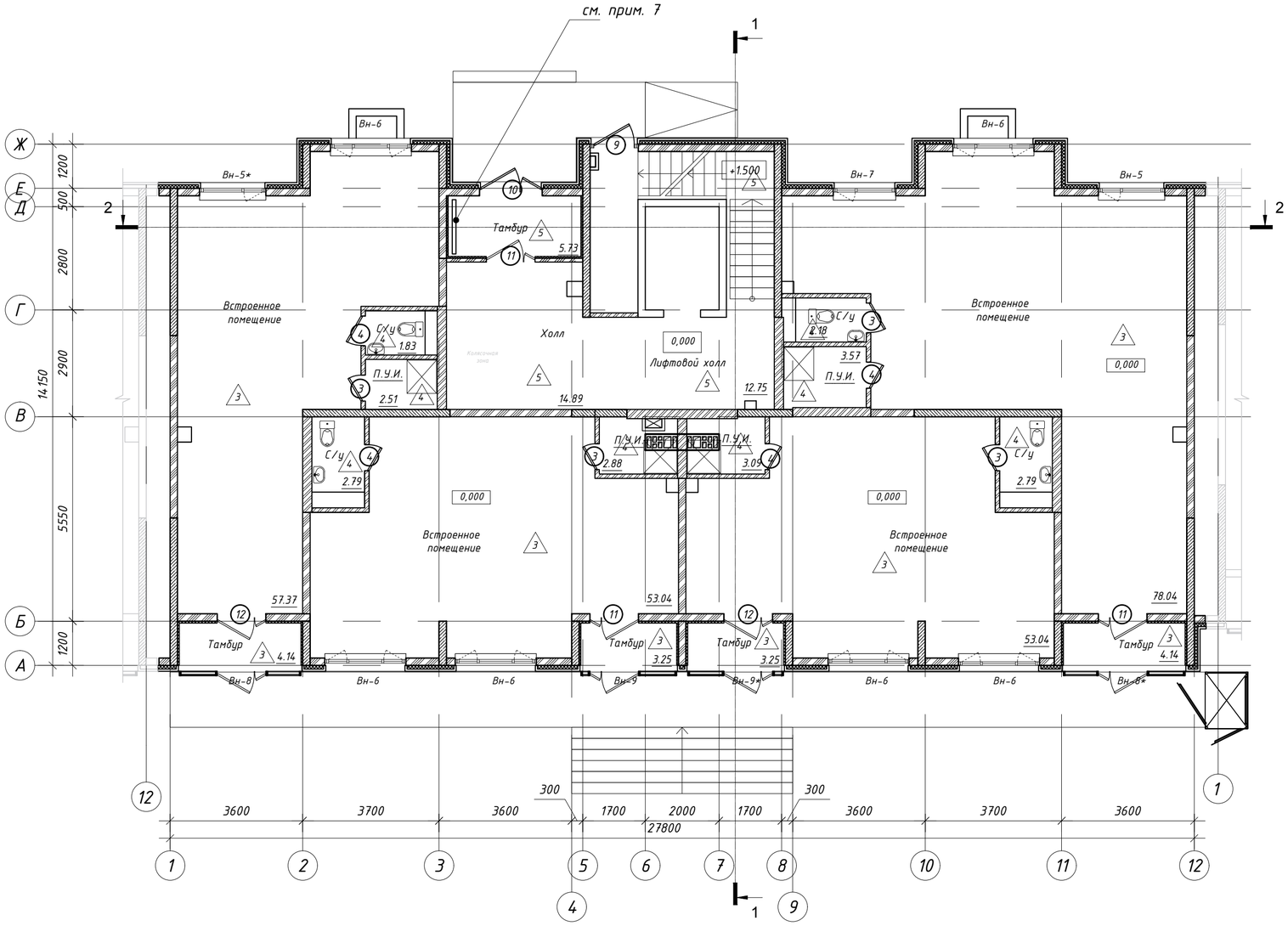

Условные обозначения

- Монолит
- Кирпич
- Газоблок
- +3.000 – Отметка уровня пола
- 3 – Тип пола
- 18,20 – Площадь м²
- 2 – Маркировка двери
- ВН-1 – Маркировка витражей

1. Данный лист см. совместно с листом АР-1
2. Разрез 1-1,2-2 см. лист АР-15, АР-16
3. Фасад в осях 12-1, 1-12, см. лист АР-17, АР-18
4. Спецификация элементов заполнения проемов см. лист АР-19
5. Экспликацию полов см. лист АР-22
6. Ведомость внутренней отделки см. лист АР-23, АР-24
7. Предусмотреть абонентские ящики количество - 32 шт

Изм.	К.уч.	№док.	Изм.	Подп.	Дата
ГИП		Мамыканова Д.			
ГАП		Полец А.А.			
Проверил		Оспанова Н.			
Выполнил		Жакенова С.			

39-09/08/19-АР

Строительство многоквартирного жилого дома
Пятно №42 в г. Уральск ЗКО
(Без наружных инженерных сетей и благоустройства)

Секция 4

Стадия	Лист	Листов
РП	4	

Отделочный план 1-го этажа

ТОО "Астанатехстройэксперт"

инженер ВК	Дик О.	
инженер ОВ	Шакимова Г.	
инженер ЭЛ	Рубцова В.	

Взам. инв. №

Подп. и дата

Инв. № подл.

Схема блокировки

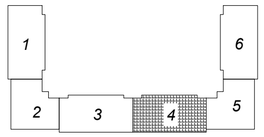

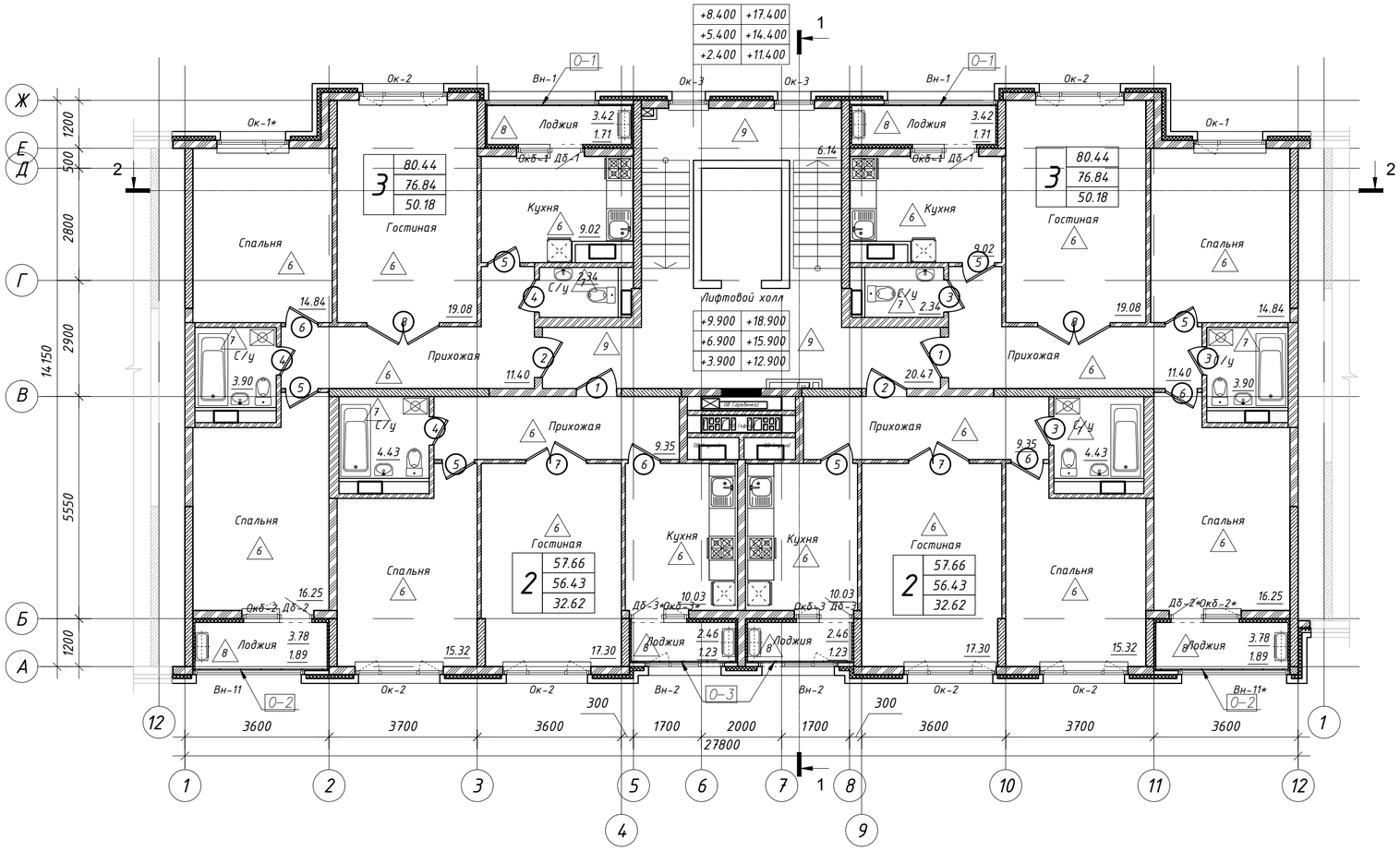

Условные обозначения

- Монолит
- Кирпич
- Газоблок
- +3.000 – Отметка уровня пола
- 3 – Тип пола
- 18,20 – Площадь м²
- 2 – Маркировка двери
- ВН-1 – Маркировка витражей
- ОК-1 – Маркировка окон

1. Данный лист см. совместно с листом АР-1
2. Разрез 1-1,2-2 см. лист АР-15, АР-16
3. Фасад в осях 12-1, 1-12, см. лист АР-17, АР-18
4. Спецификация элементов заполнения проемов см. лист АР-19
5. Экспликацию полов см. лист АР-22
6. Ведомость внутренней отделки см. лист АР-23, АР-24

Изм.	К.уч.	№док	Изм.	Подп.	Дата	39-09/08/19-АР
ГИП		Мамыканова Д.				Строительство многоквартирного жилого дома Пятно №42 в г. Уральск ЗКО (Без наружных инженерных сетей и благоустройства)
ГАП		Полец А.А.				Секция 4 — Стадия: РП; Лист: 5; Листов:
Проверил		Оспанова Н.				
Выполнил		Жакенова С.				Отделочный план 2-4 этажей — ТОО "Астанатехстройэксперт"

инженер ВК	Дик О.	
инженер ОВ	Шакимова Г.	
инженер ЭЛ	Рубцова В.	

Взам. инв. №

Подп. и дата

Инв. № подл.

Схема блокировки

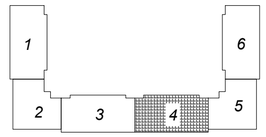

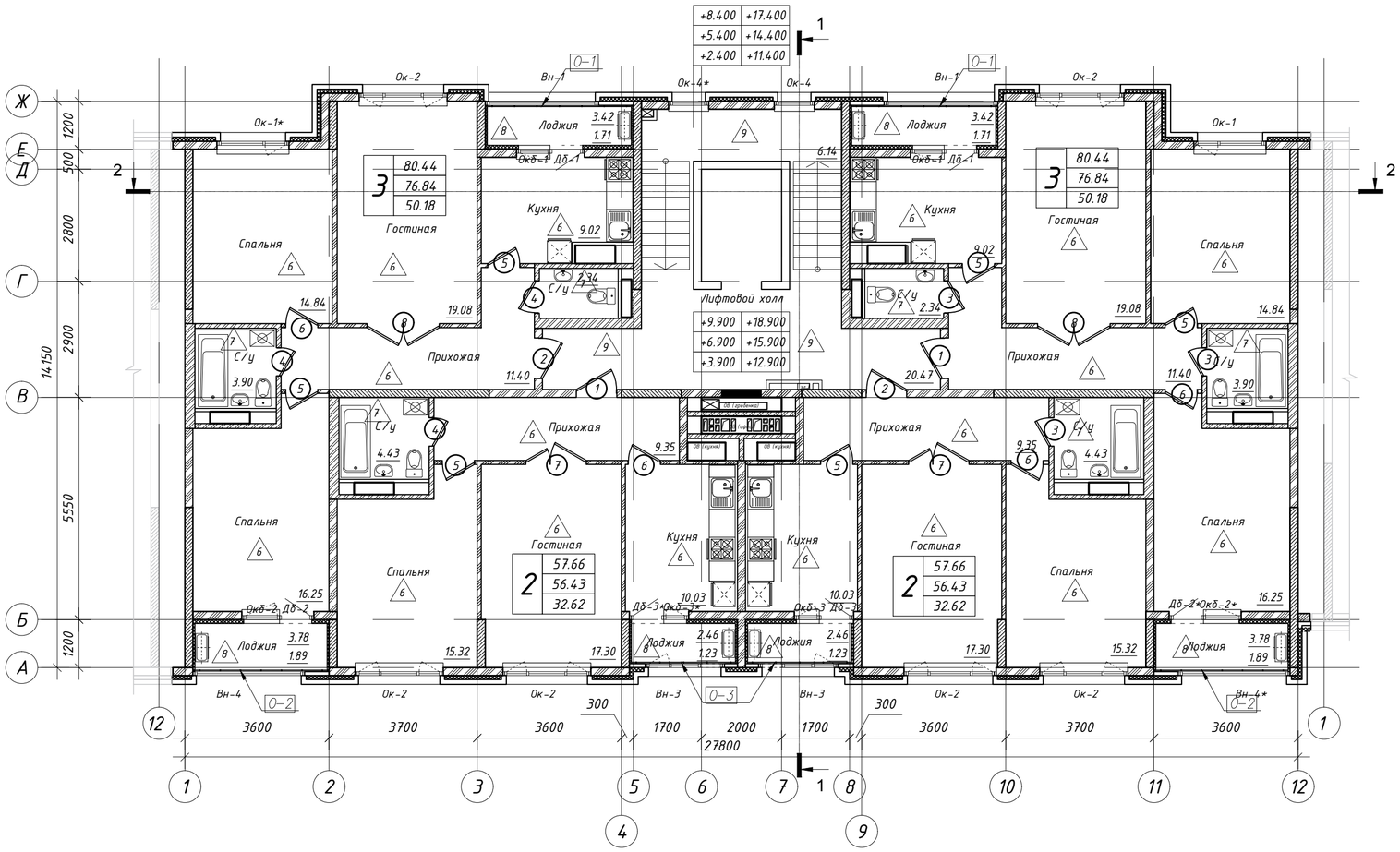

Условные обозначения

- Монолит
- Кирпич
- Газоблок
- +3.000 – Отметка уровня пола
- З – Тип пола
- 18,20 – Площадь м²
- 2 – Маркировка двери
- ВН-1 – Маркировка витражей
- ОК-1 – Маркировка окон

1. Данный лист см. совместно с листом АР-1
2. Разрез 1-1,2-2 см. лист АР-15, АР-16
3. Фасад в осях 12-1, 1-12, см. лист АР-17, АР-18
4. Спецификация элементов заполнения проемов см. лист АР-19
5. Экспликацию полов см. лист АР-22
6. Ведомость внутренней отделки см. лист АР-23, АР-24

Изм.	К.уч.	№док	Изм.	Подп.	Дата	39-09/08/19-АР
ГИП		Мамыканова Д.				Строительство многоквартирного жилого дома Пятно №42 в г. Уральск ЗКО (Без наружных инженерных сетей и благоустройства)
ГАП		Полец А.А.				Секция 4 — Стадия: РП; Лист: 6; Листов:
Проверил		Оспанова Н.				
Выполнил		Жакенова С.				Отделочный план 5-7 этажей — ТОО "Астанатехстройэксперт"

инженер ВК	Дик О.	
инженер ОВ	Шакимова Г.	
инженер ЭЛ	Рубцова В.	

Взам. инв. №

Подп. и дата

Инв. № подл.

Схема блокировки

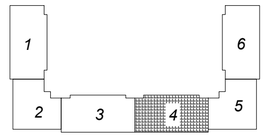

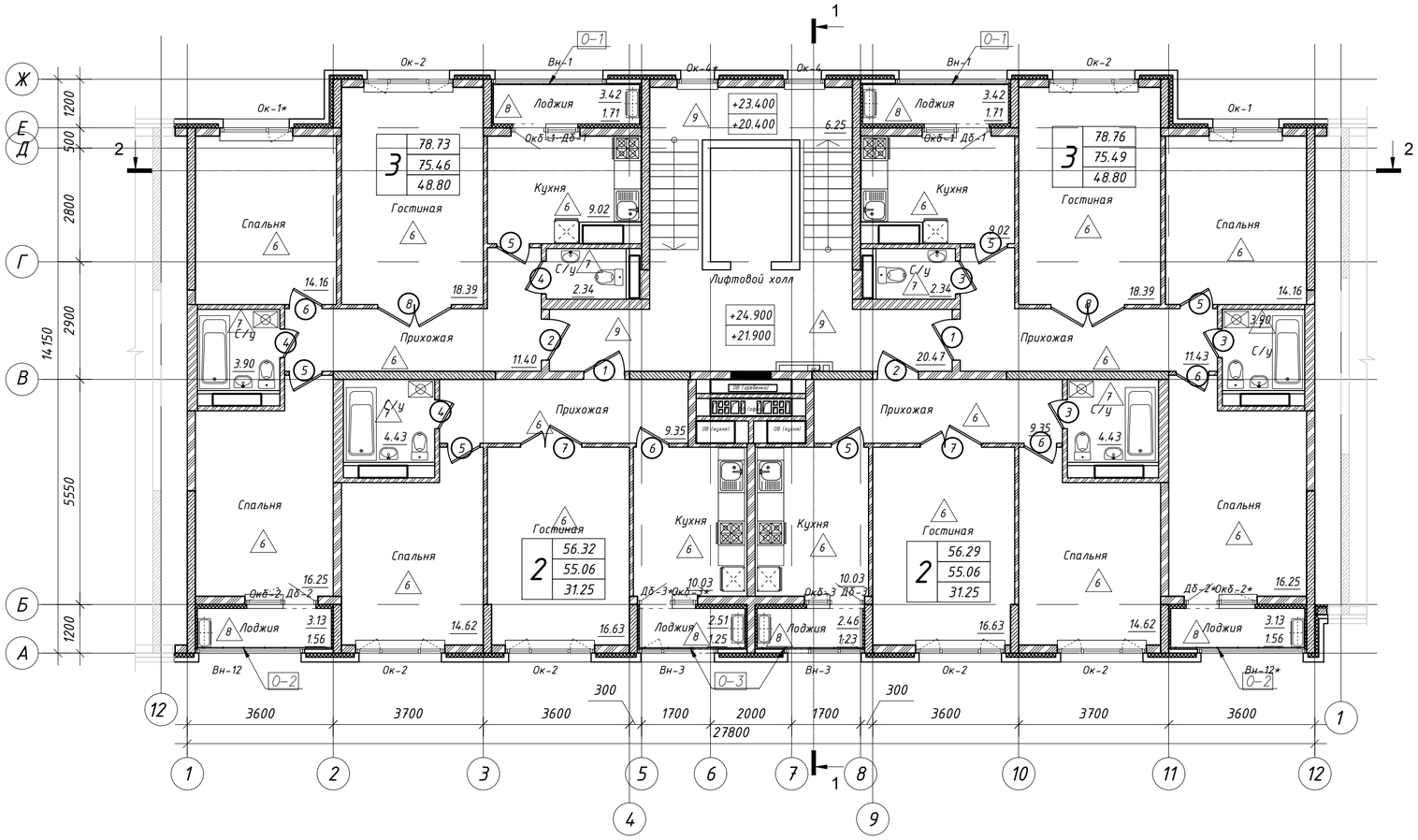

Условные обозначения

- Монолит
- Кирпич
- Газоблок
- +3.000 – Отметка уровня пола
- 3 – Тип пола
- 18,20 – Площадь м²
- 2 – Маркировка двери
- ВН-1 – Маркировка витражей
- ОК-1 – Маркировка окон

1. Данный лист см. совместно с листом АР-1
2. Разрез 1-1,2-2 см. лист АР-15, АР-16
3. Фасад в осях 12-1, 1-12, см. лист АР-17, АР-18
4. Спецификация элементов заполнения проемов см. лист АР-19
5. Экспликацию полов см. лист АР-22
6. Ведомость внутренней отделки см. лист АР-23, АР-24

Изм.	К.уч.	№док	Изм.	Подп.	Дата
ГИП		Мамыканова Д.			
ГАП		Полец А.А.			
Проверил		Оспанова Н.			
Выполнил		Жакенова С.			

39-09/08/19-АР

Строительство многоквартирного жилого дома
Пятно №42 в г. Уральск ЗКО
(Без наружных инженерных сетей и благоустройства)

Секция 4

Стадия	Лист	Листов
РП	7	

Отделочный план 8-9 этажей

ТОО "Астанатехстройэксперт"

инженер ВК	Дик О.	
инженер ОВ	Шакимова Г.	
инженер ЭЛ	Рубцова В.	

Взам. инв. №

Подп. и дата

Инв. № подл.

Схема блокировки

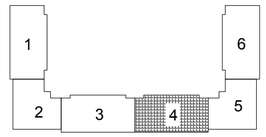

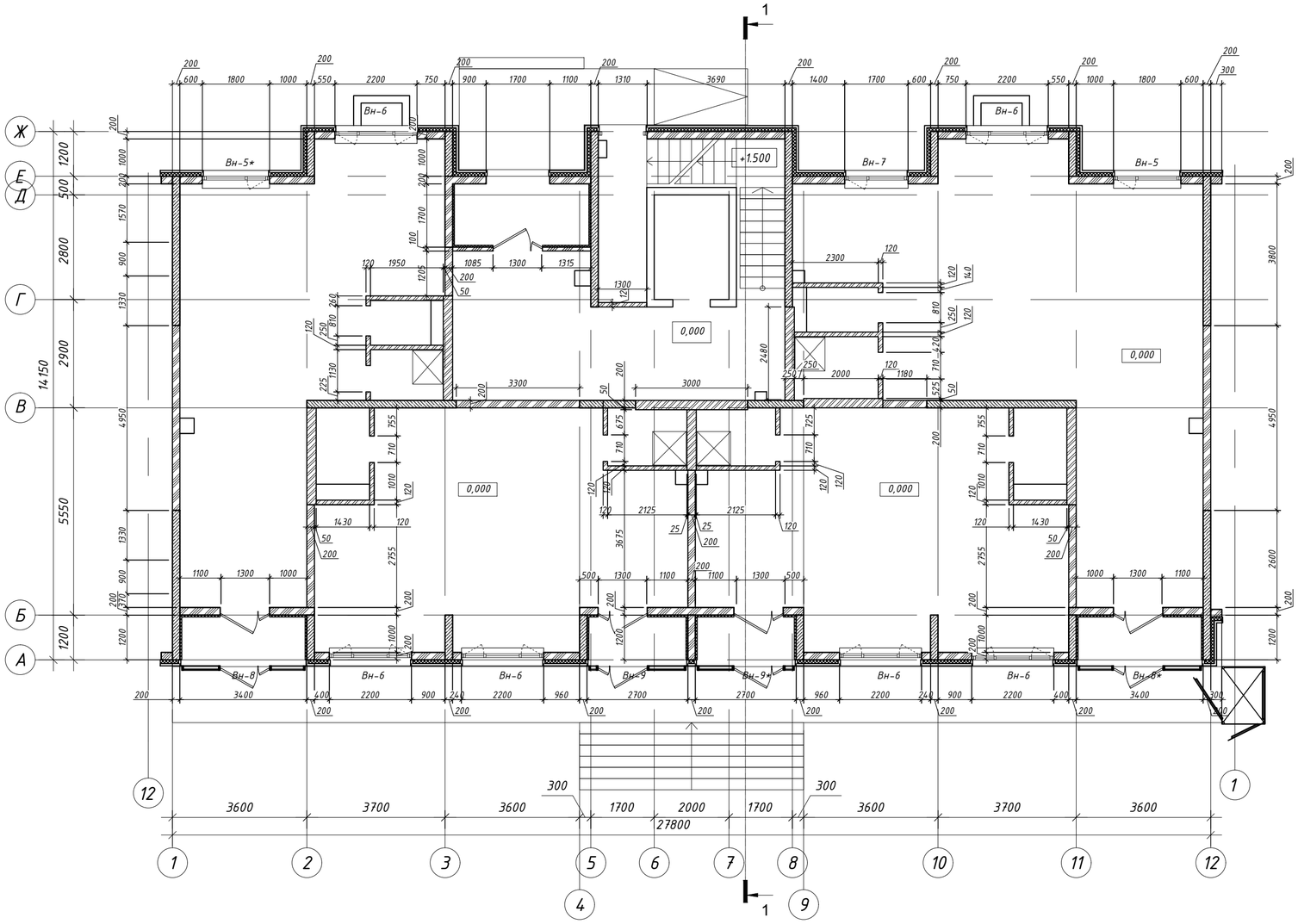

Экспликация отверстий				
Номер отверстия	Размеры, мм		Отметка низа	Назначение
	В	Н		
1	600	400	+3,175	ОВ
2	600	300	+3,275	ОВ
3	450	250	+3,325	ОВ
4	500	250	+3,175	ОВ
5	300	250	+3,175	ОВ
6	350	450	+3,125	ОВ
7	600	400	+3,175	ОВ
8	450	400	+3,175	ОВ

1. Данный лист см. совместно с листом АР-1
2. Разрез 1-1,2-2 см. лист АР-15, АР-16
3. Фасад в осях 12-1, 1-12, см. лист АР-17, АР-18
4. Спецификация элементов заполнения проемов см. лист АР-19
5. Экспликацию полов см. лист АР-22
6. Ведомость внутренней отделки см. лист АР-23, АР-24

Изм.	К.уч.	№док	Изм.	Подп.	Дата	39-09/08/19-АР
						Строительство многоквартирного жилого дома Пятно №42 в г. Уральск ЗКО (Без наружных инженерных сетей и благоустройства)
ГИП		Мамыканова Д.				Секция 4 — Стадия: РП; Лист: 8; Листов:
ГАП		Полец А.А.				
Проверил		Оспанова Н.				
Выполнил		Жакенова С.				Кладочный план 1-го этажа — ТОО "Астанатехстройэксперт"

инженер ВК	Дик О.	
инженер ОВ	Шакимова Г.	
инженер ЭЛ	Рубцова В.	

Взам. инв. №

Подп. и дата

Инв. № подл.

Схема блокировки

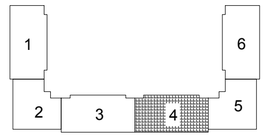

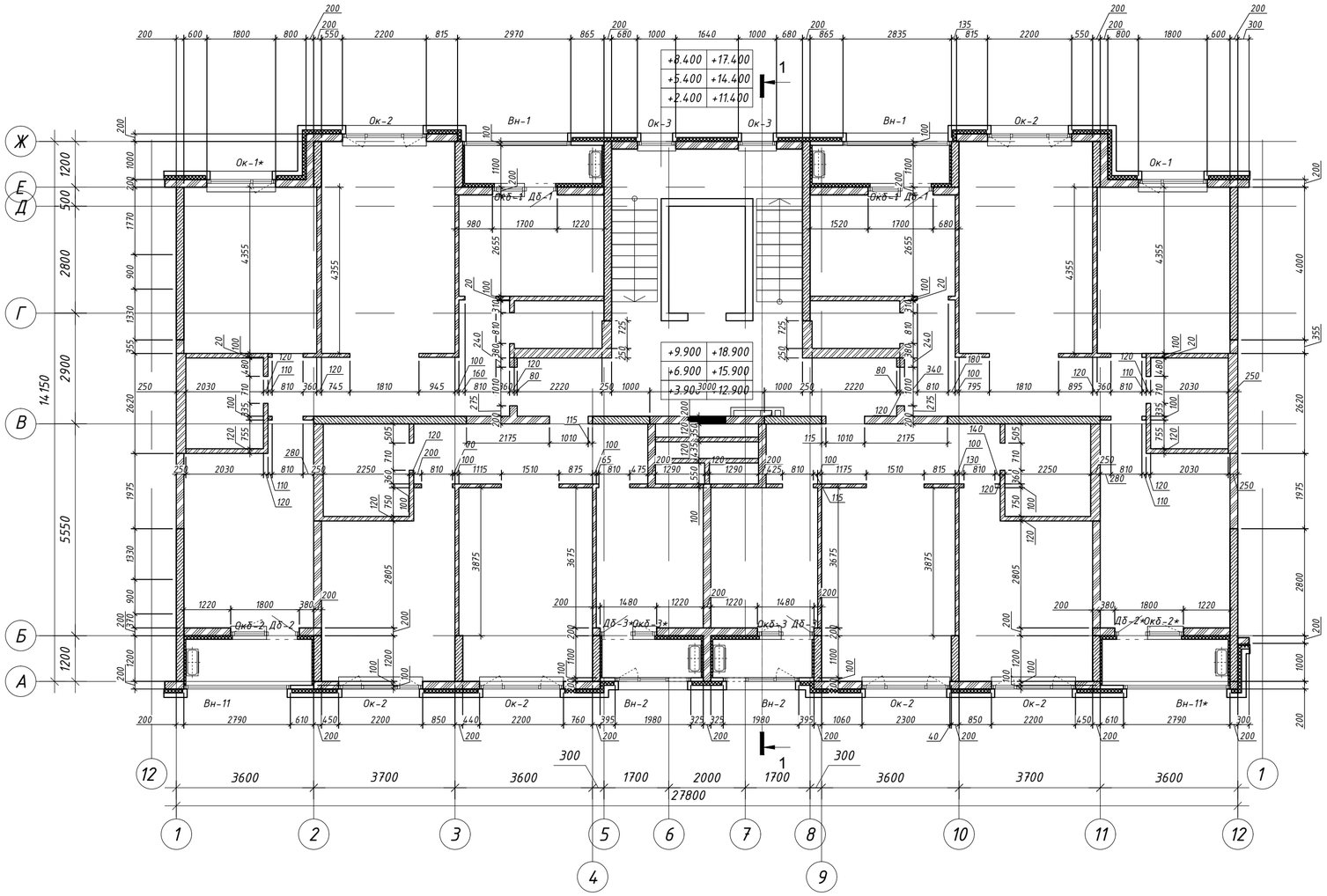

1. Данный лист см. совместно с листом АР-1
2. Разрез 1-1,2-2 см. лист АР-15, АР-16
3. Фасад в осях 12-1, 1-12, см. лист АР-17, АР-18
4. Спецификация элементов заполнения проемов см. лист АР-19
5. Экспликацию полов см. лист АР-22
6. Ведомость внутренней отделки см. лист АР-23, АР-24

Изм.	К.уч.	№док	Изм.	Подп.	Дата	39-09/08/19-АР
						Строительство многоквартирного жилого дома Пятно №42 в г. Уральск ЗКО (Без наружных инженерных сетей и благоустройства)
ГИП		Мамыканова Д.				Секция 4 — Стадия: РП; Лист: 9; Листов:
ГАП		Полец А.А.				
Проверил		Оспанова Н.				
Выполнил		Жакенова С.				Кладочный план 2-4 этажей — ТОО "Астанатехстройэксперт"

инженер ВК	Дик О.	
инженер ОВ	Шакимова Г.	
инженер ЭЛ	Рубцова В.	

Взам. инв. №

Подп. и дата

Инв. № подл.

Схема блокировки

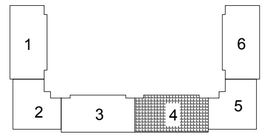

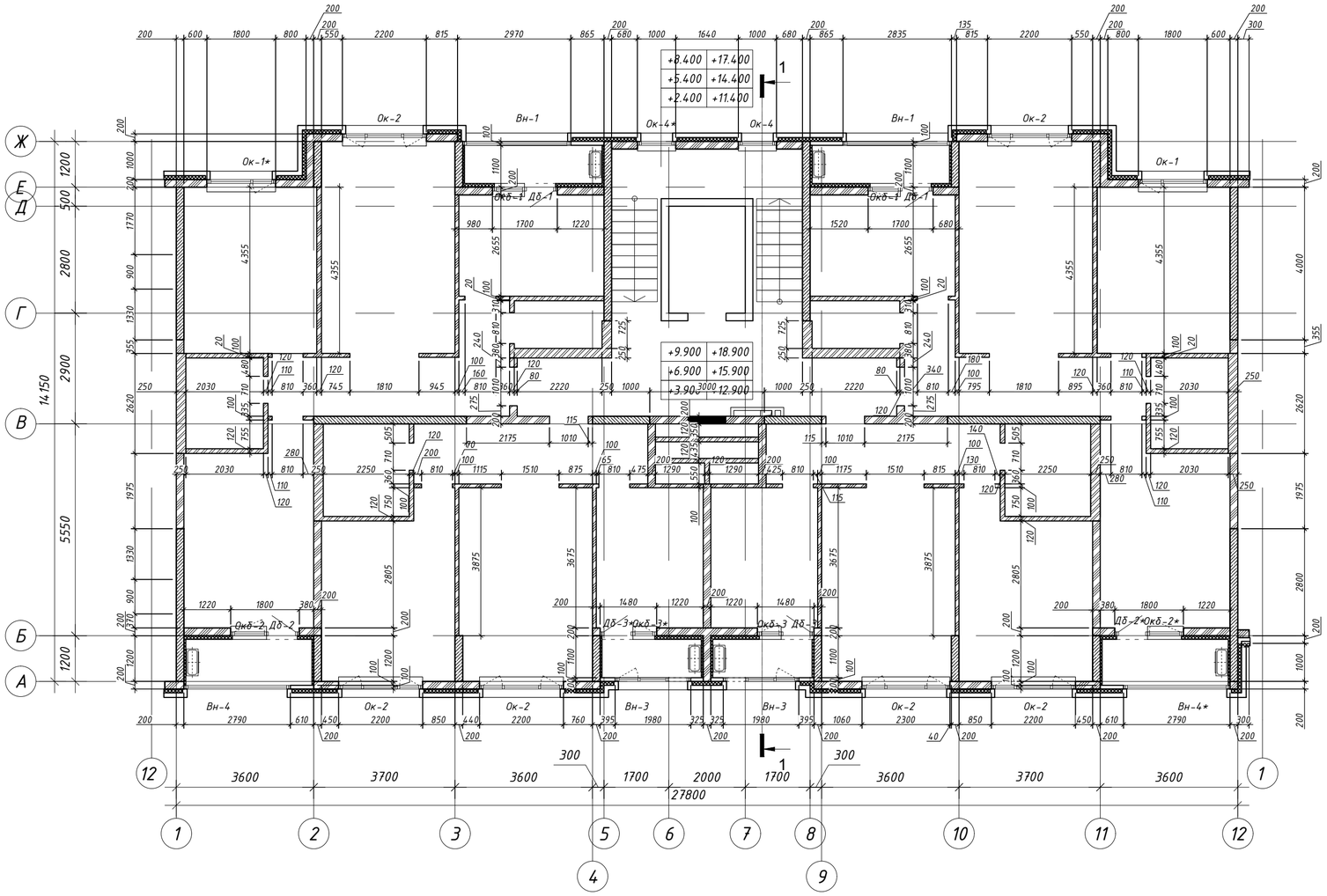

1. Данный лист см. совместно с листом АР-1
2. Разрез 1-1,2-2 см. лист АР-15, АР-16
3. Фасад в осях 12-1, 1-12, см. лист АР-17, АР-18
4. Спецификация элементов заполнения проемов см. лист АР-19
5. Экспликацию полов см. лист АР-22
6. Ведомость внутренней отделки см. лист АР-23, АР-24

Изм.	К.уч.	№док	Изм.	Подп.	Дата	39-09/08/19-АР
						Строительство многоквартирного жилого дома Пятно №42 в г. Уральск ЗКО (Без наружных инженерных сетей и благоустройства)
ГИП		Мамыканова Д.				Секция 4 — Стадия: РП; Лист: 10; Листов:
ГАП		Полец А.А.				
Проверил		Оспанова Н.				
Выполнил		Жакенова С.				Кладочный план 5-7 этажей — ТОО "Астанатехстройэксперт"

инженер ВК	Дик О.	
инженер ОВ	Шакимова Г.	
инженер ЭЛ	Рубцова В.	

Взам. инв. №

Подп. и дата

Инв. № подл.

Схема блокировки

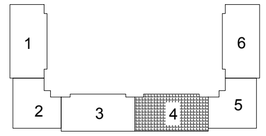

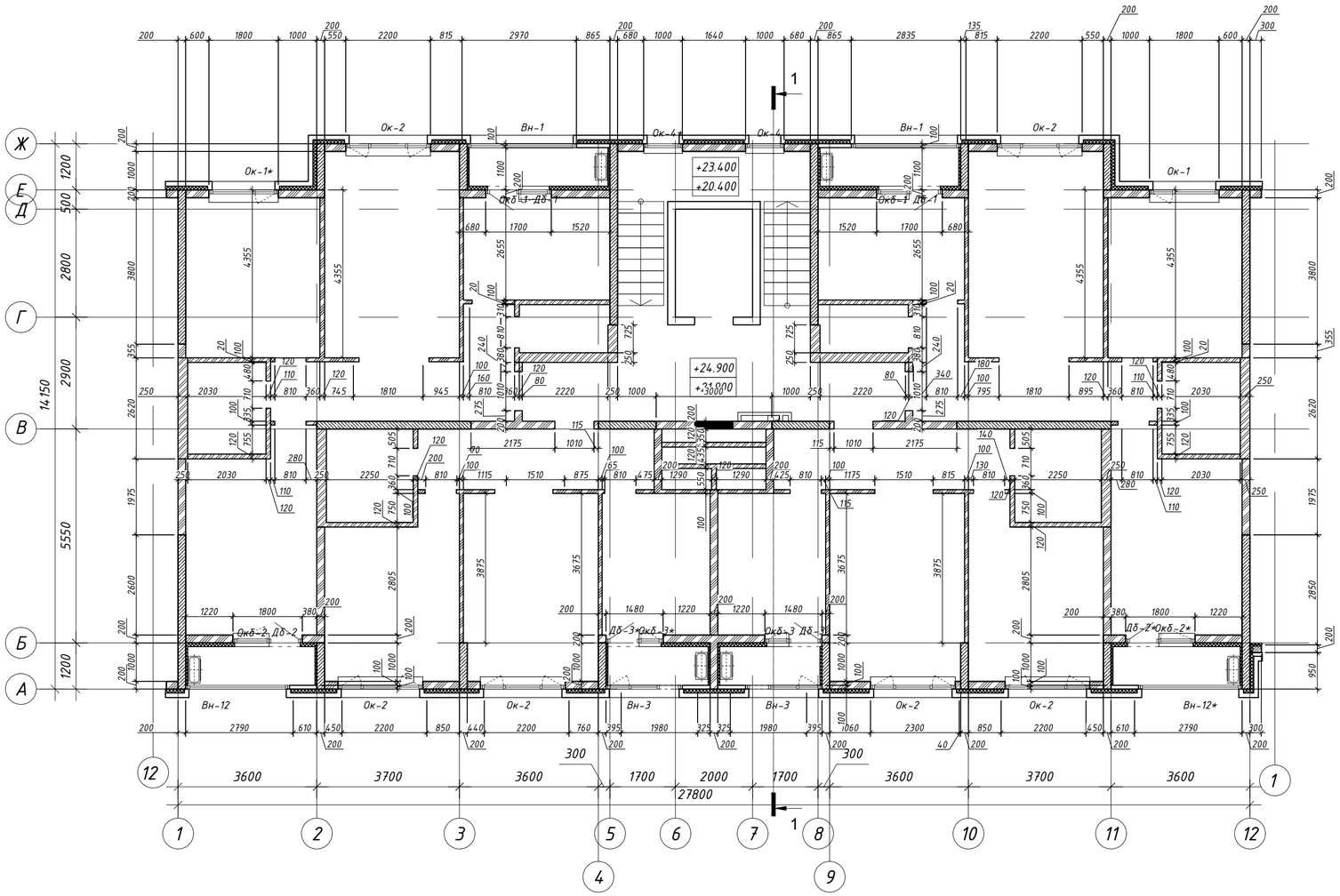

1. Данный лист см. совместно с листом АР-1
2. Разрез 1-1,2-2 см. лист АР-15, АР-16
3. Фасад в осях 12-1, 1-12, см. лист АР-17, АР-18
4. Спецификация элементов заполнения проемов см. лист АР-19
5. Экспликацию полов см. лист АР-22
6. Ведомость внутренней отделки см. лист АР-23, АР-24

						39-09/08/19-АР
						Строительство многоквартирного жилого дома Пятно №42 в г. Уральск ЗКО (Без наружных инженерных сетей и благоустройства)
Изм.	К.уч.	№док	Изм.	Подп.	Дата	
ГИП		Мамыканова Д.				Секция 4 — Стадия: РП; Лист: 11; Листов:
ГАП		Полец А.А.				
Проверил		Оспанова Н.				
Выполнил		Жакенова С.				Кладочный план 8-9 этажей — ТОО "Астанатехстройэксперт"

инженер ВК	Дик О.
инженер ОВ	Шакимова Г.
инженер ЭЛ	Рубцова В.

Взам. инв. №

Подп. и дата

Инв. № подл.

Схема блокировки

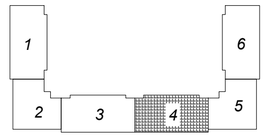

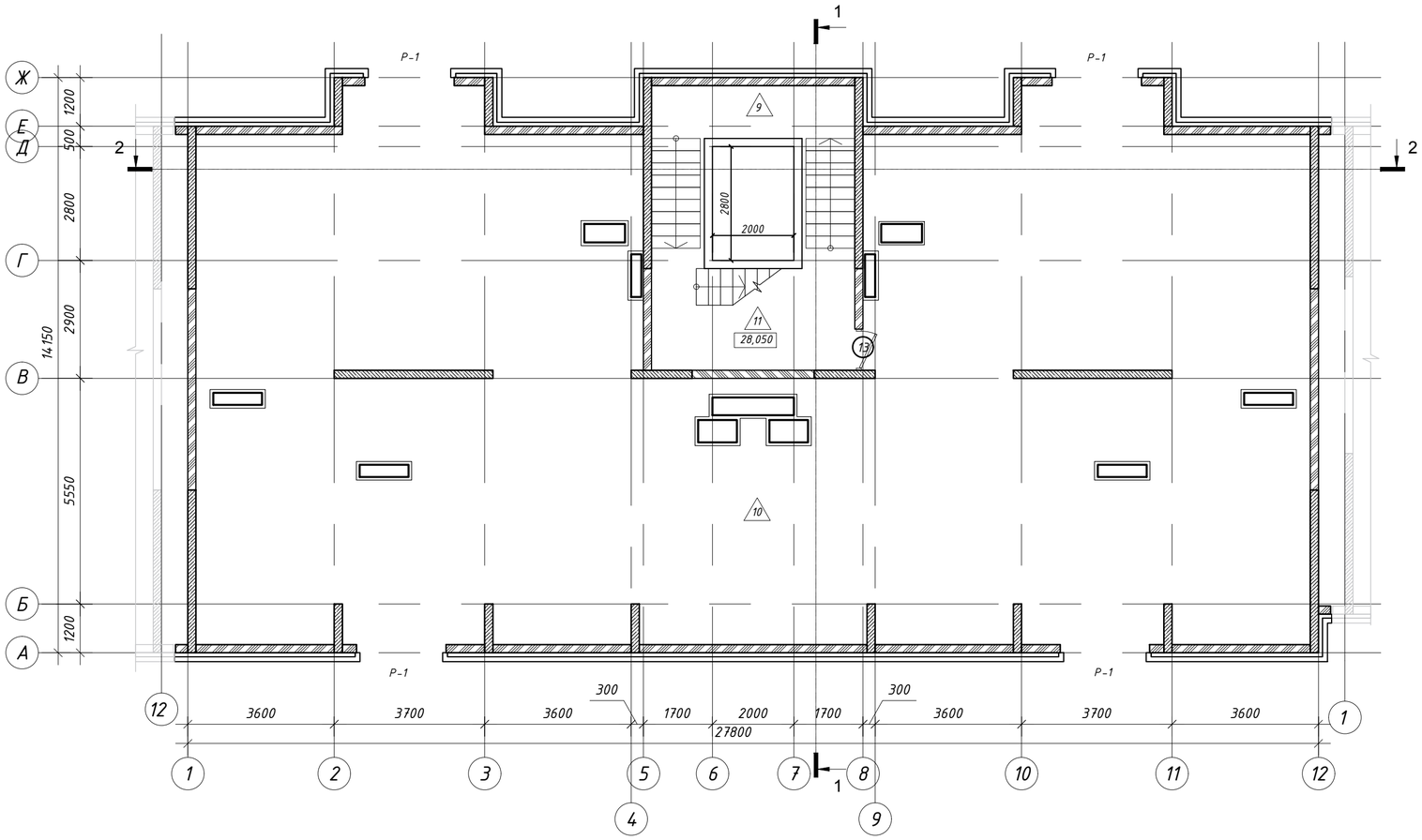

Условные обозначения

- Монолит
- Газоблок
- +3.000 – Отметка уровня пола
- 3 – Тип пола
- 18,20 – Площадь м²
- 2 – Маркировка двери
- Р-1 – Маркировка решетки

Фрагмент плана на отм. +30,150

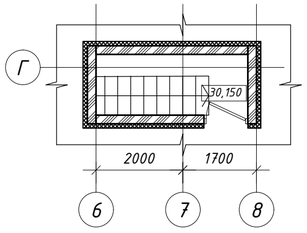

1. Данный лист см. совместно с листом АР-1
2. Разрез 1-1,2-2 см. лист АР-15, АР-16
3. Фасад в осях 12-1, 1-12, см. лист АР-17, АР-18
4. Спецификация элементов заполнения проемов см. лист АР-19
5. Экспликацию полов см. лист АР-22
6. Ведомость внутренней отделки см. лист АР-23, АР-24

Изм.	К.уч.	№док	Изм.	Подп.	Дата
ГИП		Мамыканова Д.			
ГАП		Полец А.А.			
Проверил		Оспанова Н.			
Выполнил		Жакенова С.			

39-09/08/19-АР

Строительство многоквартирного жилого дома
Пятно №42 в г. Уральск ЗКО
(Без наружных инженерных сетей и благоустройства)

Секция 4

Стадия	Лист	Листов
РП	12	

План технического этажа

ТОО "Астанатехстройэксперт"

инженер ВК	Дик О.	
инженер ОВ	Шакимова Г.	
инженер ЭЛ	Рубцова В.	

Взам. инв. №

Подп. и дата

Инв. № подл.

Схема блокировки

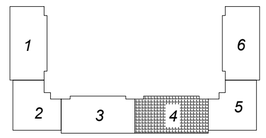

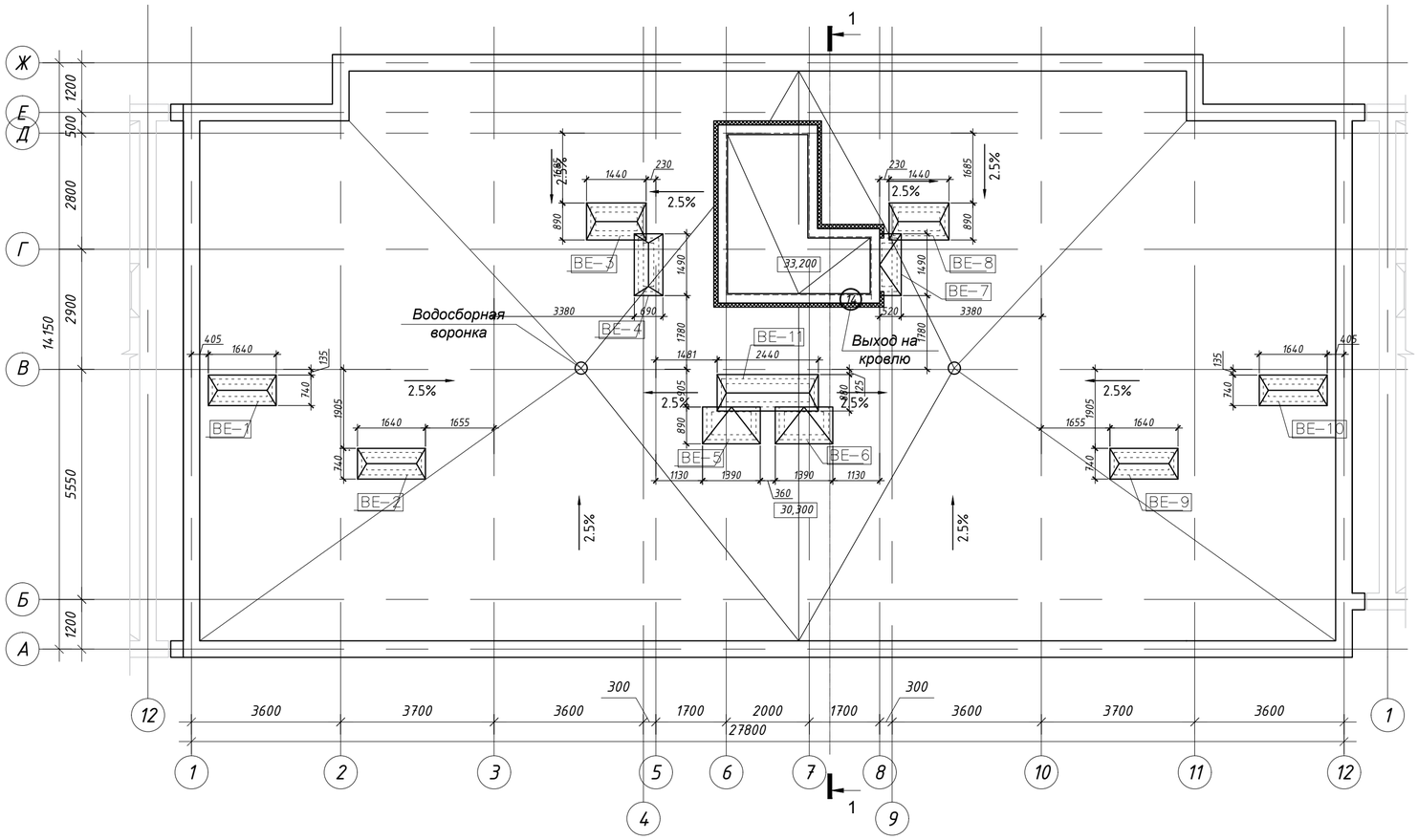

1. Данный лист см. совместно с листом АР-1
2. Узлы по кровле см. лист АР-14
3. Спецификация материалов покрытия кровли см. лист АР-14/1
4. Разрез 1-1,2-2 см. лист АР-15, АР-16
5. Фасад в осях 12-1, 1-12, см. лист АР-17, АР-18
6. Зонты для вентшахт см. лист АР-39, АР-40, АР-41, АР-42, АР-43, АР-44

						39-09/08/19-АР			
						Строительство многоквартирного жилого дома Пятно №42 в г. Уральск ЗКО (Без наружных инженерных сетей и благоустройства)			
Изм.	К.уч.	№док	Изм.	Подп.	Дата				
ГИП		Мамыканова Д.				Секция 4	Стадия	Лист	Листов
ГАП		Полец А.А.					РП	13	
Проверил		Оспанова Н.							
Выполнил		Жакенова С.				План кровли	ТОО "Астанатехстройэксперт"		

инженер ВК	Дик О.	
инженер ОВ	Шакимова Г.	
инженер ЭЛ	Рубцова В.	

Взам. инв. №

Подп. и дата

Инв. № подл.

Схема блокировки

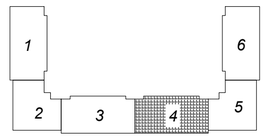

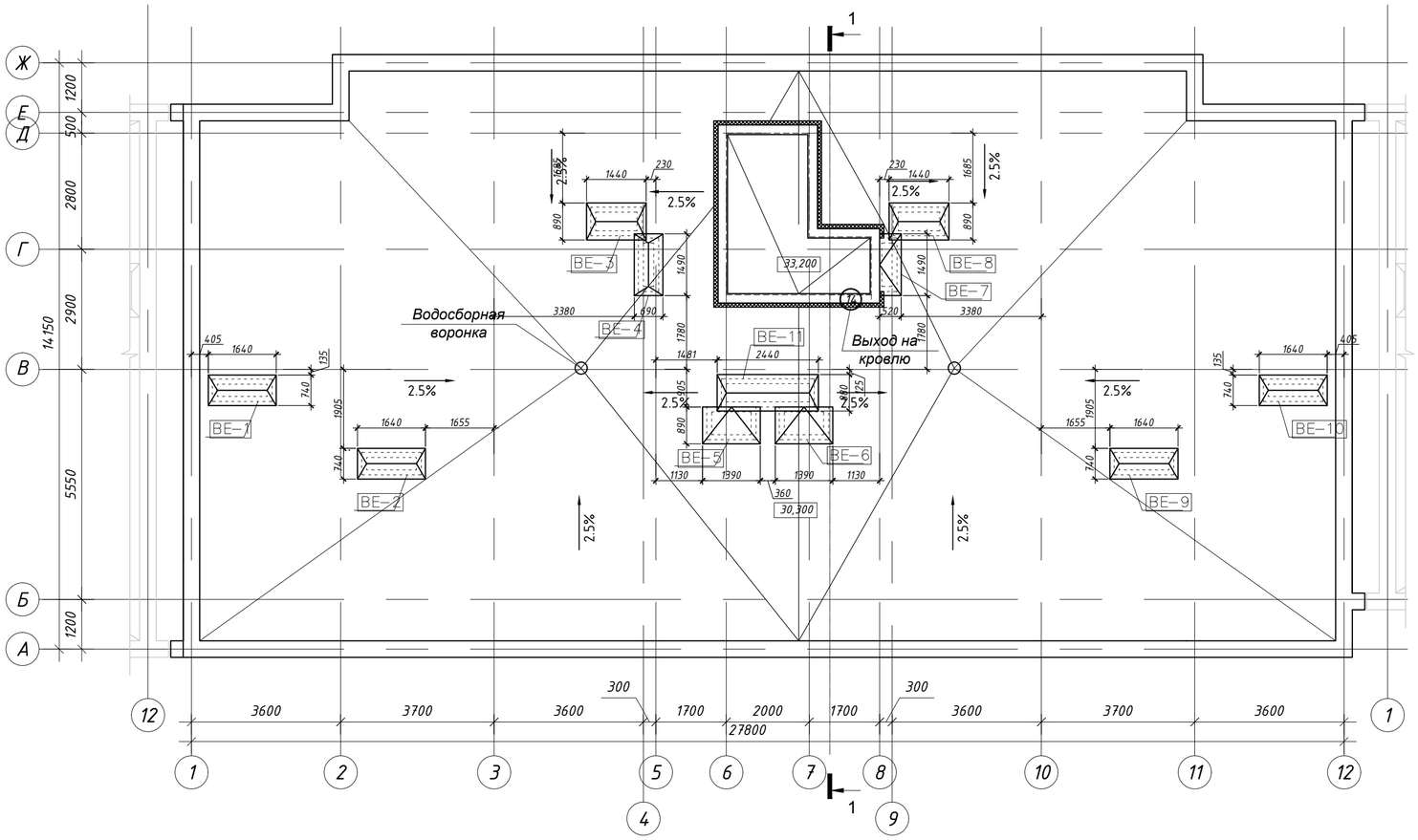

1. Данный лист см. совместно с листом АР-1
2. Узлы по кровле см. лист АР-14
3. Спецификация материалов покрытия кровли см. лист АР-14/1
4. Разрез 1-1,2-2 см. лист АР-15, АР-16
5. Фасад в осях 12-1, 1-12, см. лист АР-17, АР-18
6. Зонты для вентшахт см. лист АР-39, АР-40, АР-41, АР-42, АР-43, АР-44

						39-09/08/19-АР			
						Строительство многоквартирного жилого дома Пятно №42 в г. Уральск ЗКО (Без наружных инженерных сетей и благоустройства)			
Изм.	К.уч.	№док	Изм.	Подп.	Дата				
ГИП		Мамыканова Д.				Секция 4	Стадия	Лист	Листов
ГАП		Полец А.А.					РП	13	
Проверил		Оспанова Н.							
Выполнил		Жакенова С.				План кровли	ТОО "Астанатехстройэксперт"		

инженер ВК	Дик О.	
инженер ОВ	Шакимова Г.	
инженер ЭЛ	Рубцова В.	

Взам. инв. №

Подп. и дата

Инв. № подл.

Узел устройства парапета

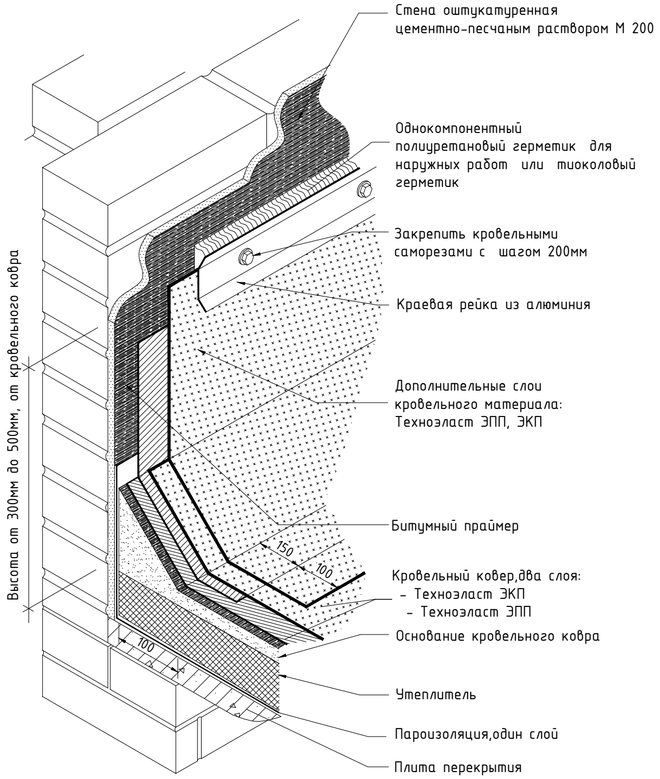

Узел устройства пропуска трубы через покрытие

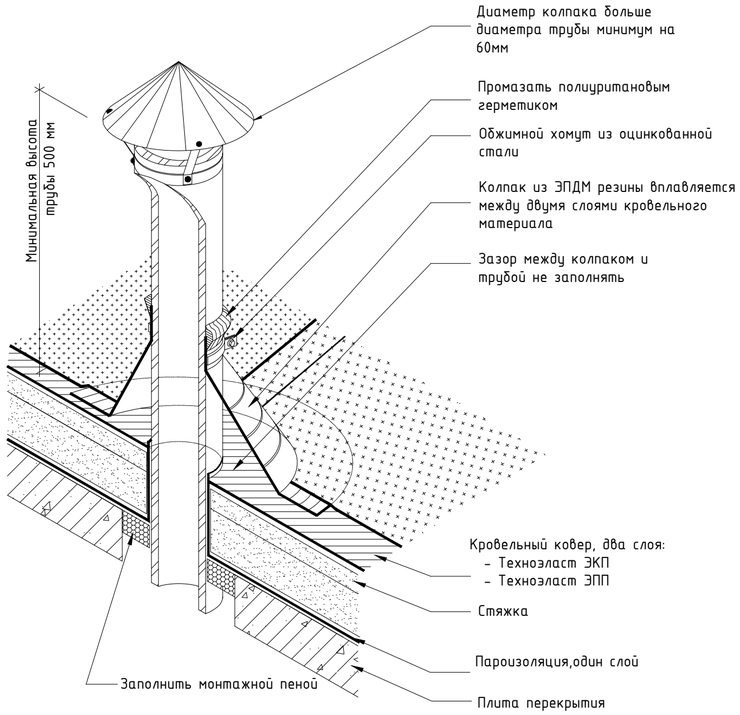

Спецификация материалов покрытия кровли

Поз.	Обозначение	Наименование	Кол.	Масса, ед.,кг	Примеч.
Основная кровля					
1	Смотри данный лист	- Верхний слой кровельного ковра - Техноэласт ЭКП 4мм $м^2$	2		840,74
2	Смотри данный лист	- 2 слоя кровельного ковра - Унифлекс ЭПП 4мм $м^2$			420,37
3	Смотри данный лист	- Праймер битумный $м^2$			420,37
4	Смотри данный лист	- Цементно-песчаный раствор М150, армированный сеткой ЗВр-I 100/ЗВр-I 100 - 40 мм $м^2$			363,21
5	Смотри данный лист	- Гидроизоляция - 1 слой пленки 200 мкрн $м^2$			363,21
6	Смотри данный лист	- Керамзитобетон D1200, g=20-200мм ГОСТ 25820-83 $м^2$			363,21
7	Смотри данный лист	- Пароизоляция - 1 слой пленки 200 мкрн $м^2$			363,21
8	Смотри данный лист	Фартук из оцинкованной кровельной стали δ=0,8мм ГОСТ14918-80, шир.750 мм,L=59,95 м.п.		6.28	282,36
9	Смотри данный лист	Фартук из оцинкованной кровельной стали δ=0,8мм ГОСТ14918-80, шир.1450 мм,L=13,35м.п.		6.28	121,56
10	Смотри данный лист	Компенсатор из оцинкованной кровельной стали δ=0,8мм ГОСТ14918-80, шир.1200 мм,L=13,35 м.п.	2	100,6	201,2
11	Смотри данный лист	Костыль -40х4 ГОСТ 103-2006 L=700мм	85	0.94	79,9
12	Смотри данный лист	Костыль -40х4 ГОСТ 103-2006 L=1100мм	12	1,38	16,56
13	Смотри данный лист	Лента из оцинкованной кровельной стали δ=0,8мм ГОСТ 14918-80, шир.500мм, L=82,3м.п.		6.28	258,42
14	Смотри данный лист	Планка прижимная алюминиевая 25х2 L=82,3м.п.		0.136	11,19
Кровля будки выхода на кровлю					
15	Смотри данный лист	- Верхний слой кровельного ковра - Техноэласт ЭКП 4мм $м^2$		2	24,5
16	Смотри данный лист	- 2 слоя кровельного ковра - Унифлекс ЭПП 4мм $м^2$			12,25
17	Смотри данный лист	- Праймер битумный $м^2$			12,25
18	Смотри данный лист	- Цементно-песчаный раствор М150, армированный сеткой ЗВр-I 100/ЗВр-I 100 - 40 мм $м^2$			4,9
19	Смотри данный лист	- Гидроизоляция - 1 слой пленки 200 мкрн $м^2$			4,9
20	Смотри данный лист	- Утеплитель - ТЕХНО РУФ В70 180кг/м3 - 50мм $м^2$			4,9
21	Смотри данный лист	- Утеплитель - ISOBOX Н30 - 150мм $м^2$			4,9
22	Смотри данный лист	- Керамзитобетон D1200, g=20-200мм ГОСТ 25820-83 $м^2$			4,9
23	Смотри данный лист	- Пароизоляция - 1 слой пленки 200 мкрн $м^2$			4,9
24	Смотри данный лист	Фартук из оцинкованной кровельной стали δ=0,8мм ГОСТ14918-80, шир.750 мм,L=11,4 м.п.		6.28	53,69
25	Смотри данный лист	Костыль -40х4 ГОСТ 103-2006 L=700мм	16	0.94	15,52
26	Смотри данный лист	Лента из оцинкованной кровельной стали δ=0,8мм ГОСТ 14918-80, шир.500мм, L=11,4м.п.		6.28	71,59
27	Смотри данный лист	Планка прижимная алюминиевая 25х2 L=11,4 м.п.		0.136	1,55

1. Металл всех металлоконструкций марки С245 ГОСТ 27772-88.
2. Все металлоконструкции соединить ручной электродуговой сваркой по ГОСТ 5264-80* электродами типа Э42 по ГОСТ 9467-75*.
3. Высоту катета сварного шва принять по наименьшей толщине свариваемых элементов, не менее чем 5мм.
4. После монтажа все стальные конструкции окрасить эмалью ПФ-115 по ГОСТ 6465-76 в два слоя по грунту ГФ 021 по ГОСТ 25124-82.
5. Перед началом производства решеток выполнить контрольный замер
6. Вентиляционные шахты вывести выше кровли на 1000 мм

						39-09/08/19-АР
						Строительство многоквартирного жилого дома Пятно №42 в г. Уральск ЗКО (Без наружных инженерных сетей и благоустройства)
Изм.	К.уч.	№док	Изм.	Подп.	Дата	
ГИП		Мамыканова Д.				Секция 4 — Стадия: РП; Лист: 14/1; Листов:
ГАП		Полец А.А.				
Проверил		Оспанова Н.				
Выполнил		Орынбасар Ж.				Спецификация материалов покрытия кровли. — ТОО "Астанатехстройэксперт"

Взам. инв. №
Подп. и дата
Инв. № подл.

Схема блокировки

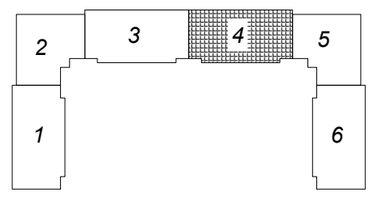

- Верхний слой кровельного ковра - Техноэласт ЭКП
- 2 слоя кровельного ковра - Унифлекс ЭПП
- Праймер битумный
- Цементно-песчаный раствор М150, армированный сеткой 3Вр-I 100/3Вр-I 100 - 50 мм
- Гидроизоляция - 1 слой пленки 200 мкрн
- Керамзитобетон D1200, g=20-200мм ГОСТ 25820-83
- Пароизоляция - 1 слой пленки 200 мкрн
- Ж/бетонная плита покрытия 220мм

- Верхний слой кровельного ковра - Техноэласт ЭКП
- 2 слоя кровельного ковра - Унифлекс ЭПП
- Праймер битумный
- Цементно-песчаный раствор М150, армированный сеткой 3Вр-I 100/3Вр-I 100 - 50 мм
- Гидроизоляция - 1 слой пленки 200 мкрн
- Утеплитель - ТЕХНО РУФ В 70 - 50м
- Утеплитель - ISOBOX H30 - 150м
- Керамзитобетон D1200, g=20-200мм ГОСТ 25820-83
- Пароизоляция - 1 слой пленки 200 мкрн
- Ж/бетонная плита покрытия 220мм

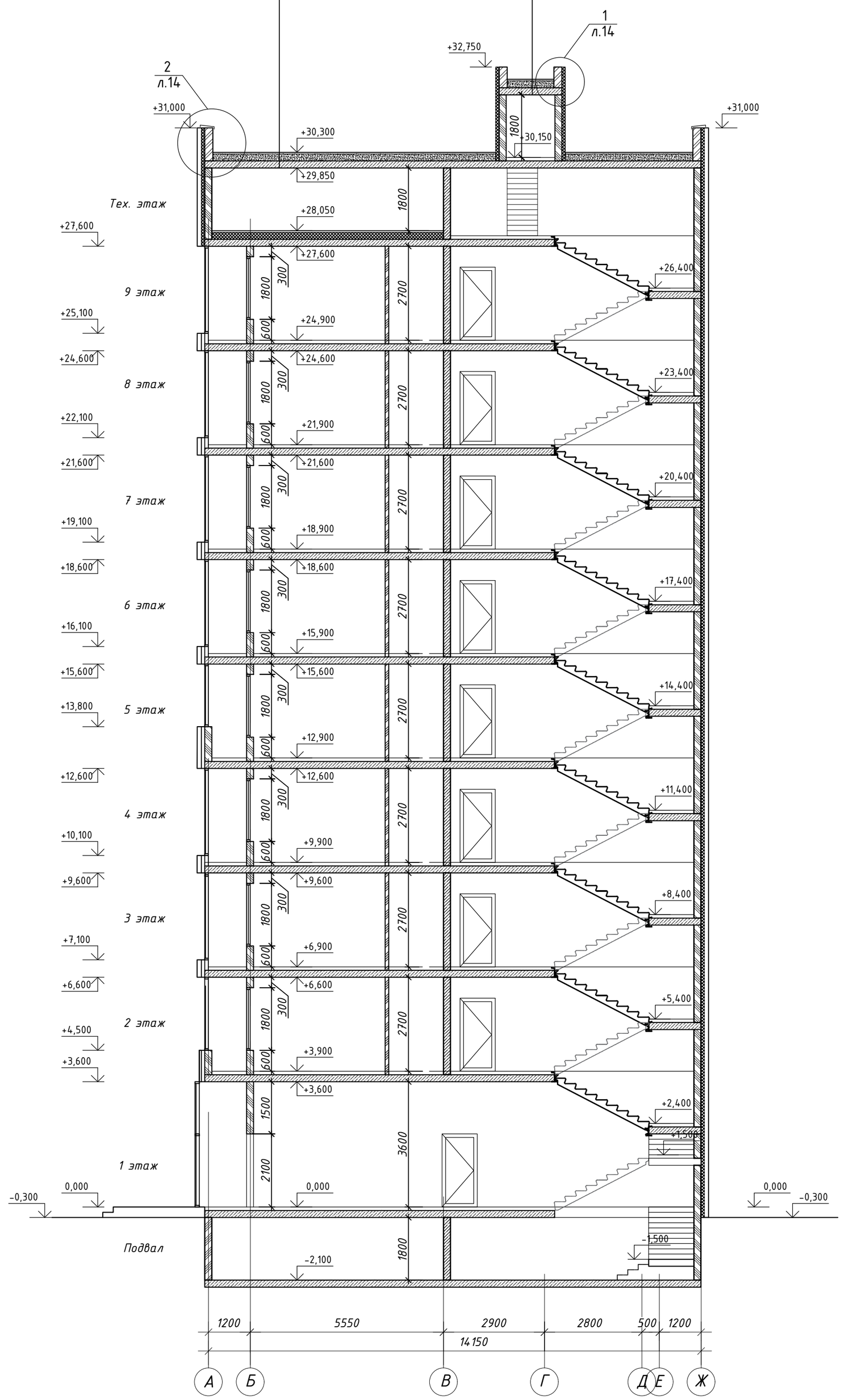

1. Данный лист см. совместно с листом АР-1
2. Планы см. лист АР-3, АР-4, АР-5, АР-6, АР-7, АР-8, АР-9, АР-10, АР-11, АР-12, АР-13
3. Узлы по кровле см. лист АР-14
4. Фасад в осях 12-1, 1-12 см. лист АР-17, АР-18
5. Узлы крепления кладки см. лист АР-27
6. Крыльцо 6,13 см. лист АР-34, АР-35, АР-36

Изм.	К.уч.	№док	Изм.	Подп.	Дата	39-09/08/19-АР
ГИП		Мамыканова Д				Строительство многоквартирного жилого дома Пятно №42 в г. Уральск ЗКО (Без наружных инженерных сетей и благоустройства)
ГАП		Полец А.А.				Секции 4 — Стадия: РП; Лист: 15; Листов:
Проверил		Оспанова Н.				
Выполнил		Жакенова С.				Разрез 1-1 — ТОО "Астанатехстройэксперт" г. Нур - Султан 2019 г.

Согласовано

инженер ВК	Дик О.	
инженер ОВ	Шакимова Г	
инженер ЭЛ	Рубцова В	

Взам. инв. №

Подл. и дата

Инв. № подл.

Схема блокировки

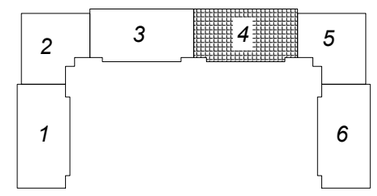

- Верхний слой кровельного ковра - Техноэласт ЭКП
- 2 слоя кровельного ковра - Унифлекс ЭПП
- Праймер битумный
- Цементно-песчаный раствор М150, армированный сеткой 3Вр-I 100/3Вр-I 100 - 50 мм
- Гидроизоляция - 1 слой пленки 200 мкрн
- Керамзитобетон D1200, g=20-200мм ГОСТ 25820-83
- Пароизоляция - 1 слой пленки 200 мкрн
- Ж/бетонная плита покрытия 220мм

- Верхний слой кровельного ковра - Техноэласт ЭКП
- 2 слоя кровельного ковра - Унифлекс ЭПП
- Праймер битумный
- Цементно-песчаный раствор М150, армированный сеткой 3Вр-I 100/3Вр-I 100 - 50 мм
- Гидроизоляция - 1 слой пленки 200 мкрн
- Утеплитель - ТЕХНО РУФ В 70 - 50м
- Утеплитель - ISOBOX H30 - 150м
- Керамзитобетон D1200, g=20-200мм ГОСТ 25820-83
- Пароизоляция - 1 слой пленки 200 мкрн
- Ж/бетонная плита покрытия 220мм

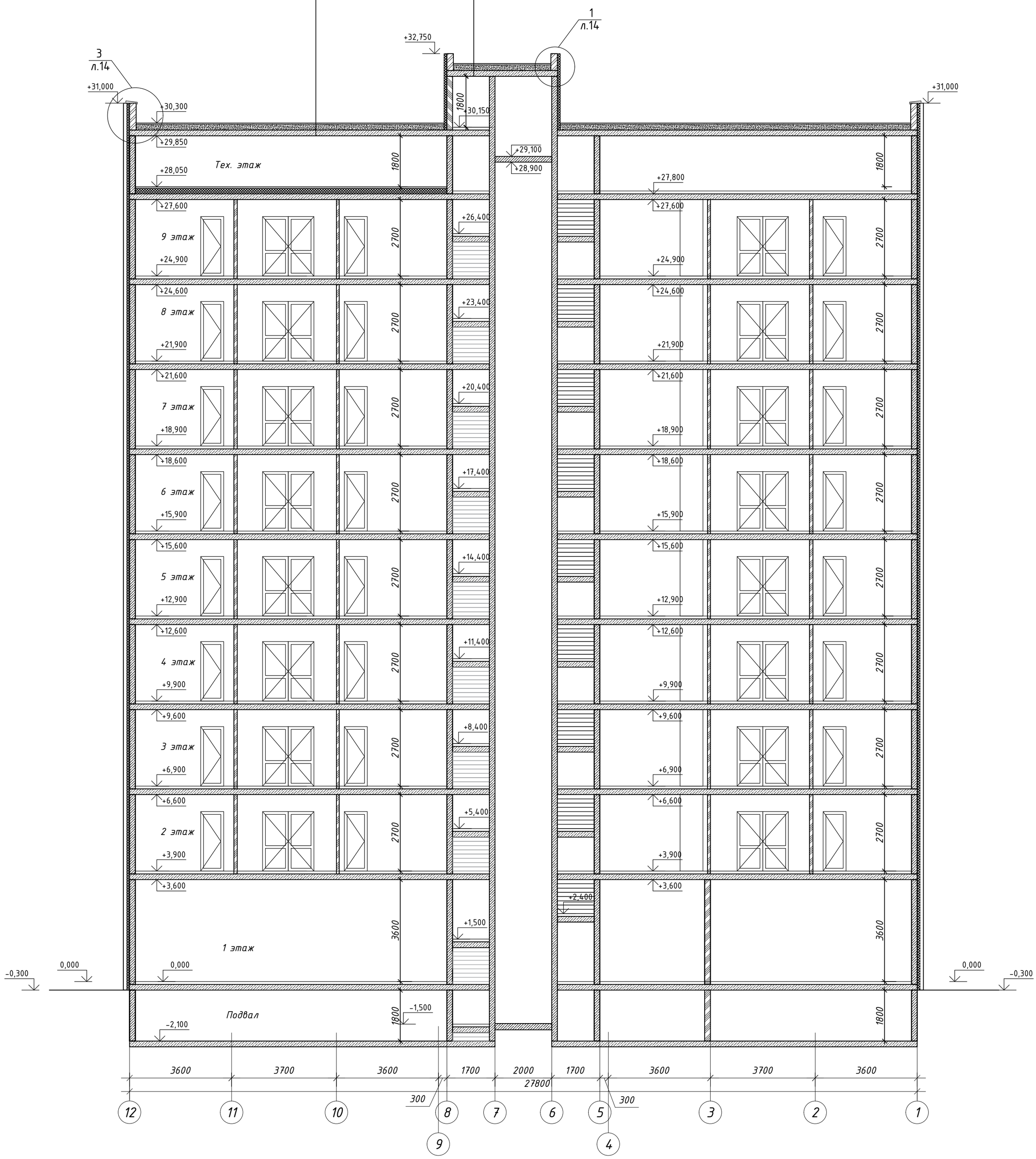

1. Данный лист см. совместно с листом АР-1
2. Планы см. лист АР-3, АР-4, АР-5, АР-6, АР-7, АР-8, АР-9, АР-10, АР-11, АР-12, АР-13
3. Узлы по кровле см. лист АР-14
4. Фасад в осях 12-1, 1-12 см. лист АР-17, АР-18
5. Узлы крепления кладки см. лист АР-27
6. Крыльцо 6,13 см. лист АР-34, АР-35, АР-36

Изм.	К.уч.	№док	Изм.	Подп.	Дата	39-09/08/19-АР
ГИП		Мамыканова Д				Строительство многоквартирного жилого дома Пятно №42 в г. Уральск ЗКО (Без наружных инженерных сетей и благоустройства)
ГАП		Полец А.А.				Секции 4 — Стадия: РП; Лист: 16; Листов:
Проверил		Оспанова Н.				
Выполнил		Жакенова С.				Разрез 2-2 — ТОО "Астанатехстройэксперт" г. Нур - Султан 2019 г.

Согласовано

инженер ВК	Дик О.	
инженер ОВ	Шакимова Г	
инженер ЭЛ	Рубцова В	

Взам. инв. №

Подл. и дата

Инв. № подл.

Фасад в осях 12-1

1. Данный лист см. совместно с листом АР-1
2. Планы см. лист АР-3, АР-4, АР-5, АР-6, АР-7, АР-8, АР-9, АР-10, АР-11, АР-12, АР-13
3. Разрез 1-1, 2-2 см. лист АР-15, АР-16
4. Узлы крепления кладки см. лист АР-27
5. Узлы на крепление сплиттерной плитки см. лист АР-28

Схема блокировки

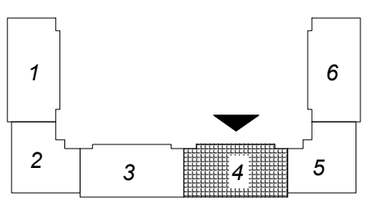

Изм.	К.уч.	№док	Изм.	Подп.	Дата	39-09/08/19-АР
ГИП		Мамыканова Д				Строительство многоквартирного жилого дома Пятно №42 в г. Уральск ЗКО (Без наружных инженерных сетей и благоустройства)
ГАП		Полец А.А.				Секция 4 — Стадия: РП; Лист: 17; Листов:
Проверил		Оспанова Н.				
Выполнил		Жакенова С.				Фасад в осях 12-1 — ТОО "Астанатехстройэксперт" г. Нур - Султан 2019 г.

Согласовано

инженер ВК	Дик О.	
инженер ОВ	Шакимова Г	
инженер ЭЛ	Рубцова В	

Взам. инв. №

Подл. и дата

Инв. № подл.

Фасад в осях 1–12

Ведомость отделки фасадов

№ п/п	ЦВЕТОВОЙ ЭТАЛОН	НОМЕР КОЛЕРА ИЛИ НАЗВАНИЕ	КОНСТРУКТИВНЫЙ ЭЛЕМЕНТ	МАТЕРИАЛ ОТДЕЛКИ	ПРИМ.
1		Соломенный	Стена 1	Облицовочный керамический кирпич	578,00 м2
2		Коричневый-флэш	Стена 2	Облицовочный керамический кирпич	460,80 м2
3		Темно-серый	Карниз	Фасадный алюминий по металлическим направляющим	27,03 м2
4		Темно-серый	Стена 3	Сплитерная плитка	135,40 м2
5		Коричневый	Решетка	Металл	
6		Темно-серый	Ступени крылец, пандусов, площадки	Гранитная плитка (термообработан.)	77,02 м2
7		Серый	Витражи / Окна	Алюминий / Металопласт	
8		Тонирован. / Прозрачное	Остекление		

Схема блокировки

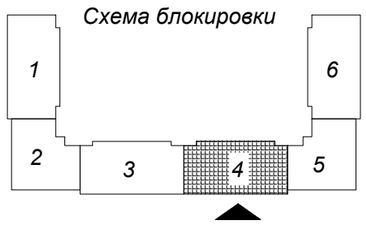

Согласовано

инженер ВК	Дик О.	
инженер ОВ	Шакимова Г	
инженер ЭЛ	Рубцова В	

Взам. инв. №

Подл. и дата

Инв. № подл.

Изм.	К.уч.	№док	Изм.	Подп.	Дата
ГИП		Мамыканова Д			
ГАП		Полец А.А.			
Проверил		Оспанова Н.			
Выполнил		Жакенова С.			

39-09/08/19-АР

Строительство многоквартирного жилого дома
Пятно №42 в г. Уральск ЗКО
(Без наружных инженерных сетей и благоустройства)

Секция 4

Стадия	Лист	Листов
РП	18	

Фасад в осях 1-12

ТОО "Астанатехстройэксперт" г. Нур - Султан 2019 г.

Спецификация элементов заполнения проемов

Позиция	Обозначение	Наименование	Секция 1-1													Прим.
			Подвал	1 этаж	2 этаж	3 этаж	4 этаж	5 этаж	6 этаж	7 этаж	8 этаж	9 этаж	Тех. этаж	Кровля	всего	
Балконные двери, окна																
Дб-1	ГОСТ 30970-2002	1700x2600(h)Пр	-	-	2	2	2	2	2	2	2	2	-		16	Однокамерный стеклопакет
Дб-2		1800x2600(h)Л	-	-	1	1	1	1	1	1	1	1	-		8	Однокамерный стеклопакет
Дб-3		1800x2600(h)Пр	-	-	1	1	1	1	1	1	1	1	-		8	Однокамерный стеклопакет
Дб-4		1480x2600(h)Л	-	-	1	1	1	1	1	1	1	1	-		8	Однокамерный стеклопакет
Дб-5		1480x2600(h)Пр	-	-	1	1	1	1	1	1	1	1	-		8	Однокамерный стеклопакет
Ок-1	ГОСТ 30674-99	1800x1700(h)(4M1-16-4M1)	-	-	1	1	1	1	1	1	1	1	-		8	Однокамерный стеклопакет
Ок-1*		1800x1700(h)(4M1-16-4M1)	-	-	1	1	1	1	1	1	1	1	-		8	Однокамерный стеклопакет
Ок-2		2200x1700(h)(4M1-16-4M1)	-	-	6	6	6	6	6	6	6	6	-		48	Однокамерный стеклопакет
Ок-3		1000x700(h)(4M1-16-4M1)	-	-	2	-	-	-	-	-	-	-	-		2	Однокамерный стеклопакет
Ок-4		1000x2650(h)(4M1-16-4M1)	-	-	-	2	2	2	2	2	2	2	-		14	Однокамерный стеклопакет
Ок-5		1000x950(h)(4M1-16-4M1)	-	-	-	-	-	-	-	-	-	-	2		2	Однокамерный стеклопакет
Витражи																
ВН-1	ГОСТ 25116-82	2715x2400(h)(4M1-16-4K)	-	-	2	2	2	2	2	2	2	2	-		16	Однокамерный стеклопакет
ВН-2		1980x2000(h)(4M1-16-4K)	-	-	2	-	-	-	-	-	-	-	-		2	Однокамерный стеклопакет
ВН-3		1980x2400(h)(4M1-16-4K)	-	-	-	2	2	2	2	2	2	2	-		14	Однокамерный стеклопакет
ВН-4		2690x2400(h)(4M1-16-4K)	-	-	-	1	1	1	1	1	-	1	-		6	Однокамерный стеклопакет
ВН-4*		2690x2400(h)(4M1-16-4K)	-	-	-	1	1	1	1	1	-	1	-		6	Однокамерный стеклопакет
ВН-5		1800x2900(h)(4M1-16-4K)	-	1	-	-	-	-	-	-	-	-	-		1	Одинарное остекление
ВН-5*		1800x2900(h)(4M1-16-4K)	-	1	-	-	-	-	-	-	-	-	-		1	Одинарное остекление
ВН-6		2200x2900(h)(4M1-16-4K)	-	6	-	-	-	-	-	-	-	-	-		6	Однокамерный стеклопакет
ВН-7		1700x2900(h)(4M1-16-4K)	-	1	-	-	-	-	-	-	-	-	-		1	Однокамерный стеклопакет
ВН-8		3300x3900(h)(4M1-16-4K)	-	1	-	-	-	-	-	-	-	-	-		1	Однокамерный стеклопакет
ВН-8*		3300x3900(h)(4M1-16-4K)	-	1	-	-	-	-	-	-	-	-	-		1	Одинарное остекление
ВН-9		2900x3900(h)(4M1-16-4K)	-	1	-	-	-	-	-	-	-	-	-		1	Одинарное остекление
ВН-9*		2900x3900(h)(4M1-16-4K)	-	1	-	-	-	-	-	-	-	-	-		1	Одинарное остекление
ВН-11		2690x2000(h)(4M1-16-4K)	-	-	1	-	-	-	-	-	-	-	-		1	Одинарное остекление
ВН-11*		2690x2000(h)(4M1-16-4K)	-	-	1	-	-	-	-	-	-	-	-		1	Одинарное остекление
ВН-12		2690x1700(h)(4M1-16-4K)	-	-	-	-	-	-	-	-	1	-	-		1	Одинарное остекление
ВН-12*		2690x1700(h)(4M1-16-4K)	-	-	-	-	-	-	-	-	1	-	-		1	Одинарное остекление
Двери																
Д-1	ГОСТ 6629-88	ДГ 21-10П	-	-	2	2	2	2	2	2	2	2	-		16	Металлическая с глазком
Д-2		ДГ 21-10ПЛ	-	-	2	2	2	2	2	2	2	2	-		16	
Д-3		ДГ 21-8П	-	-	3	3	3	3	3	3	3	3	-		24	
Д-3*		ДГ 21-7П		4	-	-	-	-	-	-	-	-				
Д-4		ДГ 21-8ПЛ	-	-	3	3	3	3	3	3	3	3	-		24	
Д-4*		ДГ 21-7ПЛ	-	4	-	-	-	-	-	-	-	-	-		4	
Д-5		ДГ 21-9	-	-	6	6	6	6	6	6	6	6	-		48	
Д-6		ДГ 21-9Л	-	-	4	4	4	4	4	4	4	4	-		32	
Д-7		ДГ 21-15	-	-	2	2	2	2	2	2	2	2	-		16	
Д-8		ДГ 21-18	-	-	2	2	2	2	2	2	2	2	-		16	
Д-9	Индивидуальная	ДГ 21-13П	-	1	-	-	-	-	-	-	-	-	-		1	Металлическая утепленная
Д-10		ДГ 21-17П	-	1	-	-	-	-	-	-	-	-	-		1	Металлическая утепленная
Д-11		ДГ 21-13П	-	3	-	-	-	-	-	-	-	-	-		3	
Д-12		ДГ 21-13ПЛ	-	2	-	-	-	-	-	-	-	-	-		2	
Д-13	ГОСТ 6629-88	ДГ 18-10ПЛ	1	-	-	-	-	-	-	-	-	-	1		2	
Д-14		ДГ 21-10П	-	-	-	-	-	-	-	-	-	-	-	1	1	Металлическая утепленная

Схема блокировки

Позиция	Обозначение	Наименование	подвал	1 этаж	2 этаж	3 этаж	4 этаж	5 этаж	6 этаж	7 этаж	8 этаж	9 этаж	тех. эт.	всего	Прим.
Решетки															
Р-1	Металлическая	Р 2200-800		-	-	-	-	-	-	-	-	-	4	7	Окрашенная, в цвет отделки фасада

СПЕЦИФИКАЦИЯ МАТЕРИАЛОВ НА РЕШЕТКИ Р1

Поз.	Обозначение	Наименование	Кол.	Масса, ед.,кг	Примеч.
		Решетка Р1 (2200x800 мм)		81,9	
1	ГОСТ 8510-86*	L 50x50x5, м.п.	6	3,77	22.62
2	ГОСТ 8510-86*	L 45x45x3, l-1500 мм, шт.	19	3,12	59,28
3		Дюбель, шт.	6		

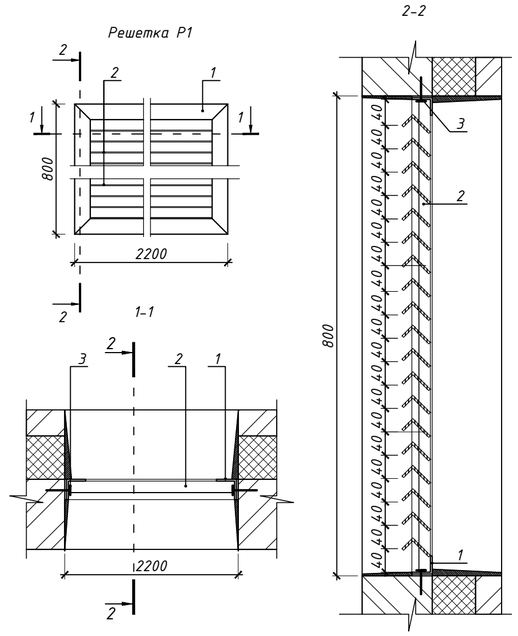
Решетка Р1
2
2
1
1
1
800
2200
2
1-1
2
3
2
1
2200
2
2-2
800
3
2
1
40 40 40

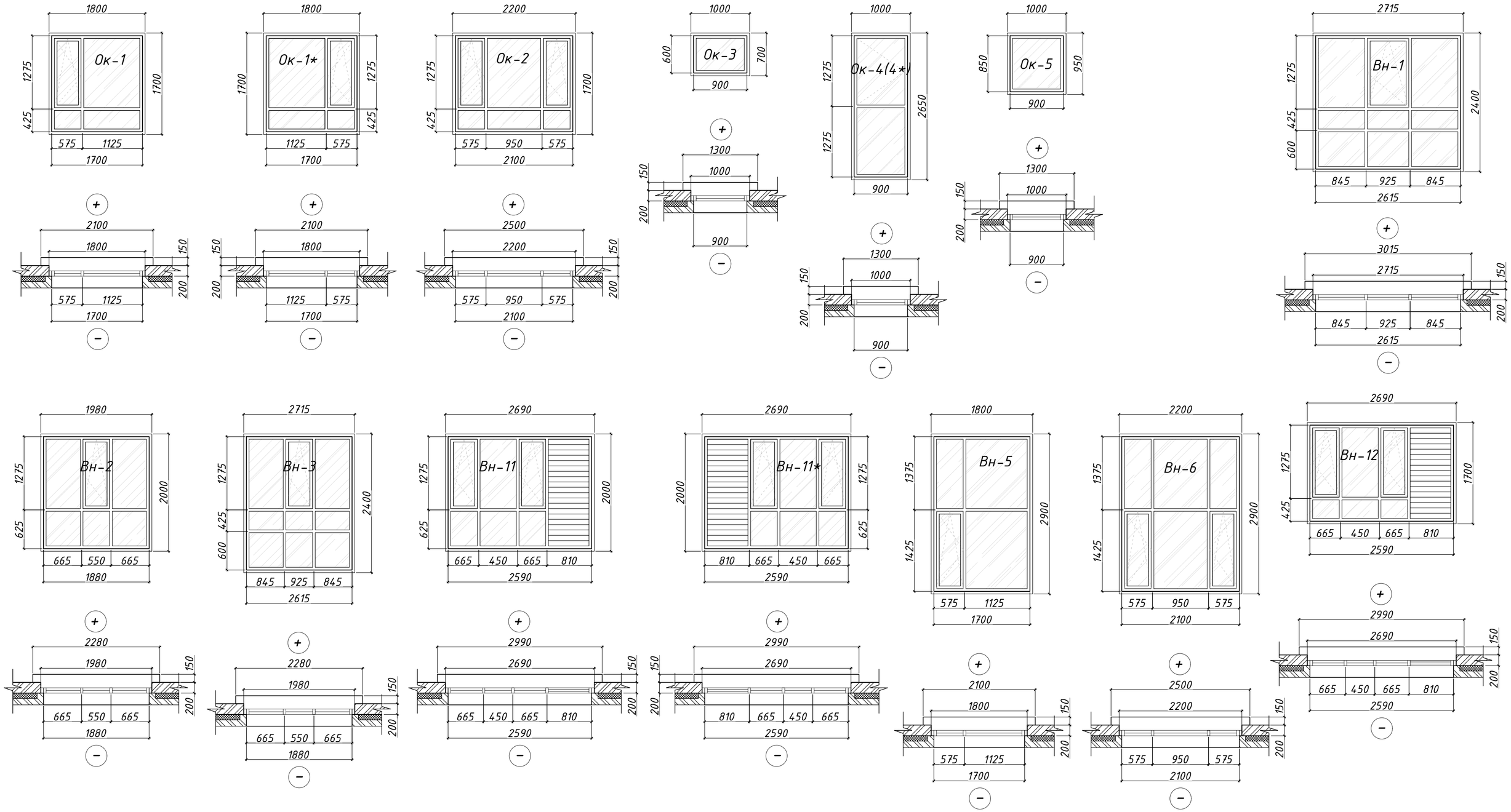

Схема блокировки

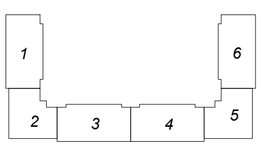

1. Схемы изделий изображены со стороны фасада.
2. Вид открывания принимается в соответствии со схемами окон/витражей.
3. Цветовое решение переплетов и цвет стекол, фирме-изготовителю дополнительно согласовать с заказчиком и с Главным архитектором проекта.
4. Размеры окон и витражей уточнить по месту, замерить предварительно все проемы. Размеры переплетов и узлы крепления уточняет фирма-изготовитель в процессе строительства.
5. Швы монтажные узлов примыканий оконных блоков к стеновым проемам выполнять согласно ГОСТ 30971-2002
6. Двери в витражах выполнить с приспособлением для самозакрывания и уплотнения в притворах.
7. Светопрозрачные конструкции должны соответствовать требованиям (по безопасности при эксплуатации) постановления Правительства Республики Казахстан от 31 декабря 2008 года № 1351 Технический регламент "Требования к безопасности конструкций из других материалов"
8. Маркировка дверей , окон, балконных дверей, подоконных досок дана на отделочных планах АР
9. Каждый дверной блок заказывается в комплекте с наличниками с 2-ух сторон, навесами, ручкой с замком
10. В местах установки наружных дверей в качестве уплотнителя применять вспенивающиеся растворы для заделки стыков между стеной, плитой и дверным блоком.
11. Для защиты от механических повреждений, снижения шума и теплопотерь наружные двери должны быть укомплектованы дверными закрывателями типа ЗД1 по ГОСТ 5091-78, уплотняющими прокладками по ГОСТ 10174-90 или из пористой резины по ГОСТ 7338-90, дверными упорами типа УД1 по ГОСТ 5091-78. В двупольных дверях должны устанавливаться задвижки ЗТ или шпингалеты ШВ по ГОСТ 5090-86.
12. Все металлические двери окрасить порошковой краской ГОСТ 9.410.88
13. Дверные блоки отличающиеся от стандартных типоразмеров изготовить согласно требованиям ГОСТ
14. Предусмотреть сливы на окнах, витражах из оцинкованной кровельной стали толщ. 0,8мм окрашенные в цвет фасада, расход -75,34 м2

Изм.	К.уч.	№док	Изм.	Подп.	Дата	39-09/08/19-
ГИП		Мамыканова Д.				Строительство многоквартирного жилого дома Пятно №42 в г. Уральск ЗКО (Без наружных инженерных сетей и благоустройства)
ГАП		Полец А.А.				Секция 4 — Стадия: РП; Лист: 20; Листов:
Проверил		Оспанова Н.				
Выполнил		Жакенова С.				Схема витражей — ТОО "Астанатехстройэксперт" г. Нур - Султан 2019 г.

Согласовано
инженер ВК — Дик О.
инженер ОВ — Шакимова Г.
инженер ЭП — Рудцова В.

Взам. инв. №
Подп. и дата
Инв. № подл.

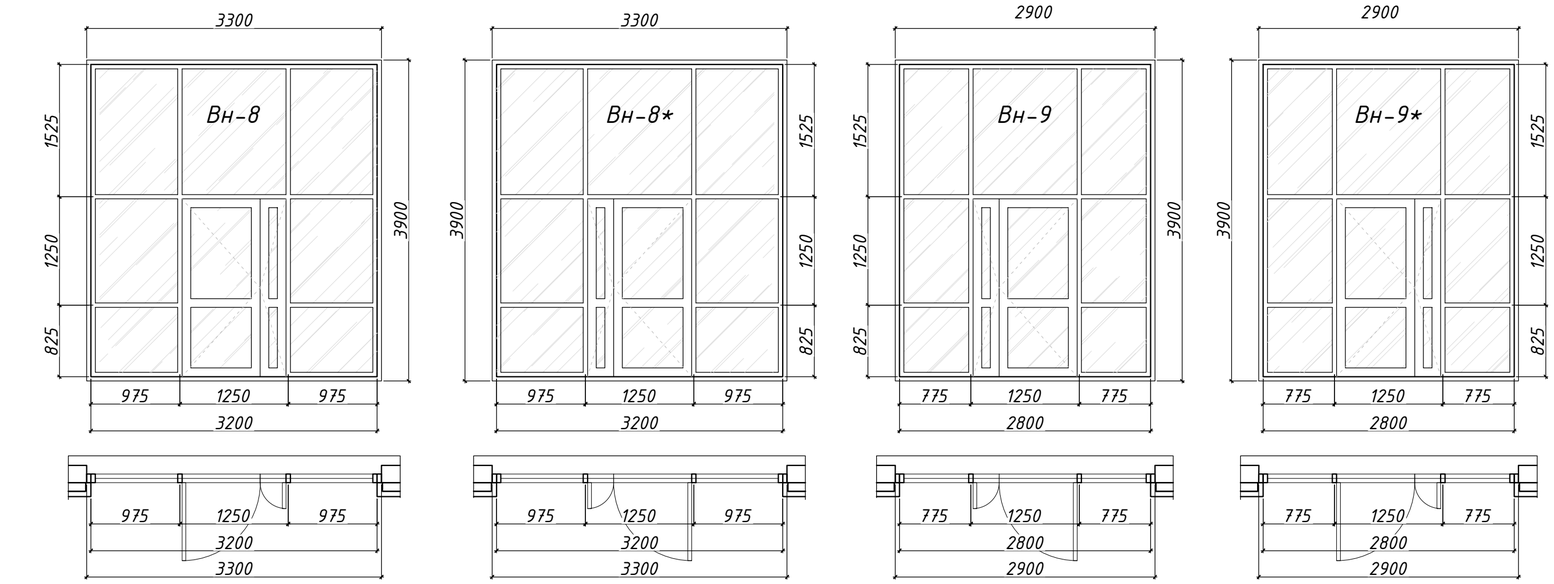

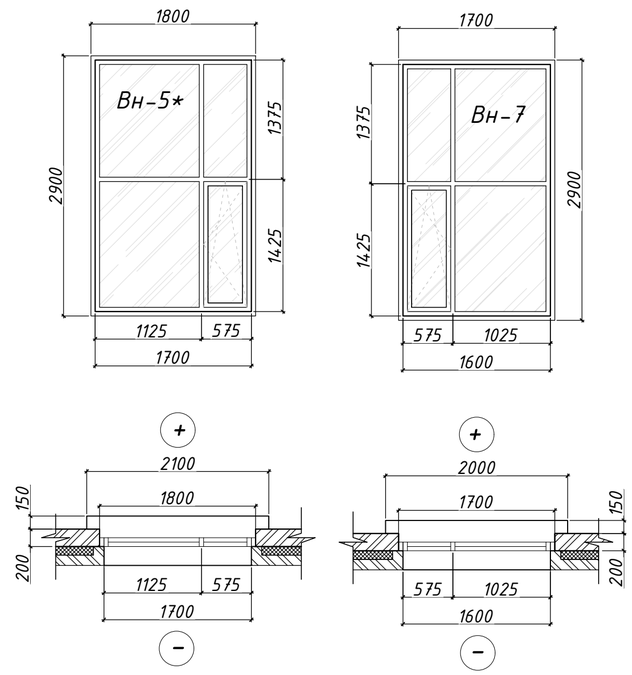

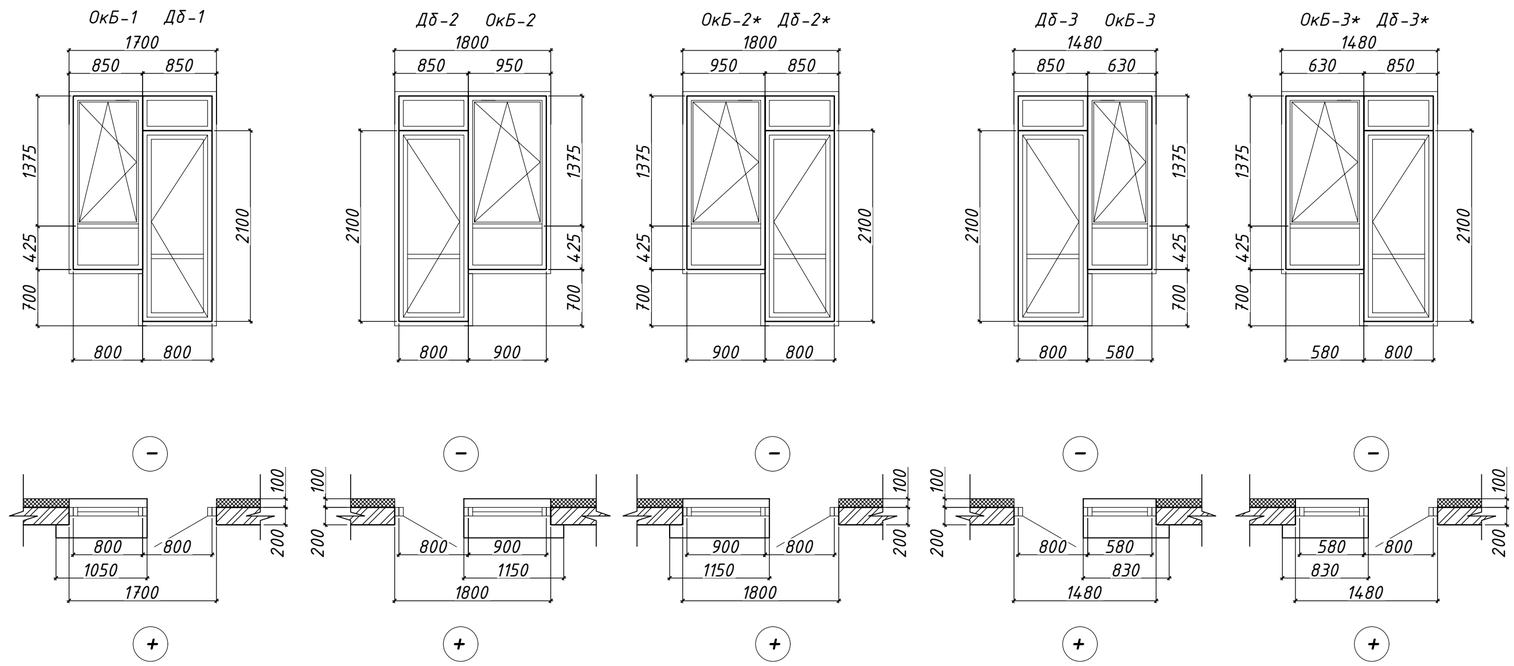

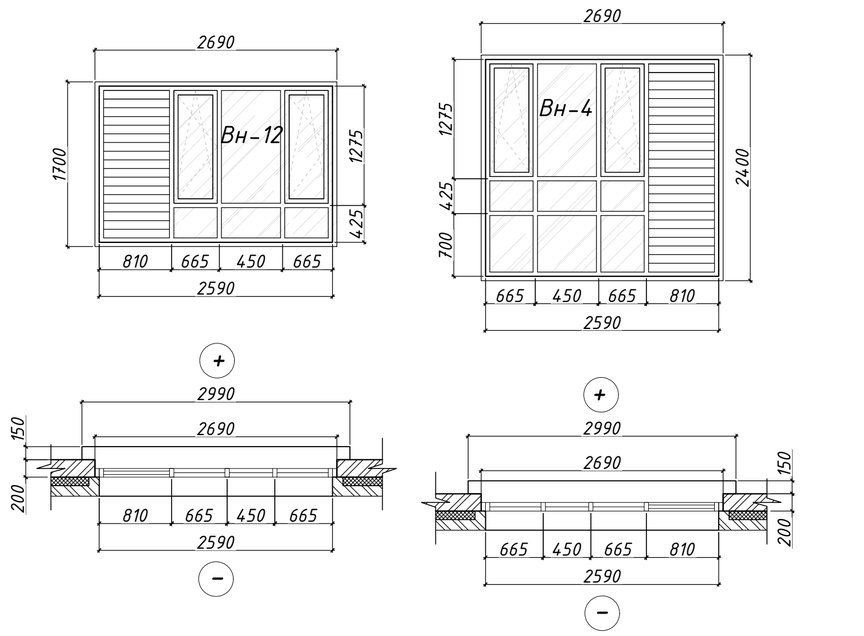

Схема блокировки

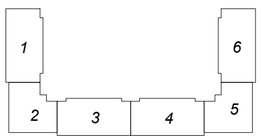

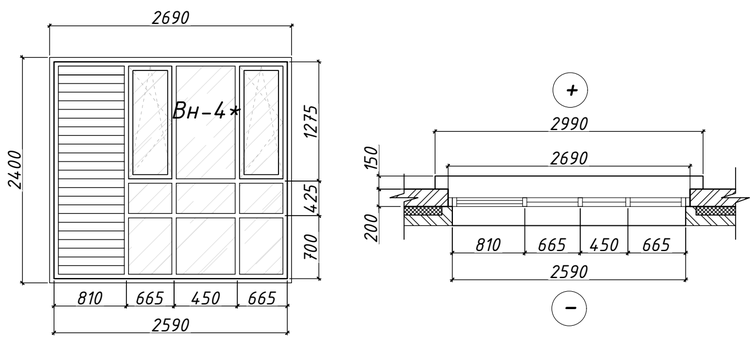

						39-09/08/19-
						Строительство многоквартирного жилого дома Пятно №42 в г. Уральск ЗКО (Без наружных инженерных сетей и благоустройства)
Изм.	К.уч.	№док	Изм.	Подп.	Дата	
ГИП		Мамыканова Д.				Секция 4 — Стадия: РП; Лист: 21; Листов:
ГАП		Полец А.А.				
Проверил		Оспанова Н.				
Выполнил		Жакенова С.				Схема витражей — ТОО "Астанатехстройэксперт" г. Нур - Султан 2019 г.

Согласовано
инженер ВК Дик О.
инженер ОВ Шакинова Г
инженер ЭЛ Рудкова В

Взам. инв. №
Подп. и дата
Инв. № подл.

Экспликация полов (начало)

Наименование или номер помещения	Тип* пола	Схема пола или тип пола по серии	Данные элементов пола (наименование, толщина,основание и др.),мм	Площадь, $м^2$
Подвальный этаж на отм. -2,100				
Подвал	1	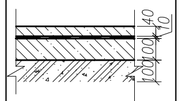	-Покрытие пола - бетон В15 -40 мм, поверхность отшлифовать и окрасить краской ПФ-115 серого цвета -Гидроизоляция 2 слоя гидроизола на битумной матике б=10мм -Слой бетона В7.5 б=100мм -Слой щебня втрамбованного в грунт, б=100мм, пролитый битумом	303,89
ИТП	2	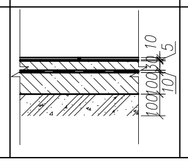	-Керамическая плитка не глазурованная б=10мм -Клеевой состав б=5мм -Цементно-песчаная стяжка М-150-30мм. -Гидроизоляция 2 слоя гидроизола на битумной матике б=10мм -Слой бетона В7.5 б=100мм -Слой щебня втрамбованного в грунт, б=100мм, пролитый битумом	32,48
План 1-го этажа на отм. ±0,000				
Встроенные помещения, тамбуры	3	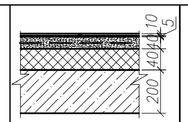	-Керамическая плитка не глазурованная б=10мм -Клеевой состав б=5мм -Цементно-песчаная стяжка М-150 армированная сеткой Ø5Вр-I 50х50 -40мм. -Утеплитель -CARBON PROF γ=28-35кг/м^3, б=40мм -Монолитная плита б=200мм	259,51
Сан. узлы, ПУИ	4	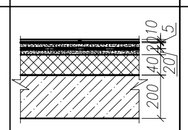	-Керамическая плитка не глазурованная б=10мм -Клеевой состав б=5мм -Цементно-песчаная стяжка М-150 -20мм. -Гидроизоляция - 2 слоя гидроизола на битумной мастике -Цементно-песчаная стяжка М-150-20мм. -Утеплитель -CARBON PROF γ=28-35кг/м^3, б=40мм -Монолитная плита б=200мм	22.93
Тамбур, холлы	5	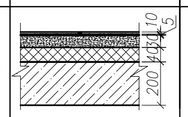	-Керамическая плитка не глазурованная б=10мм -Клеевой состав б=5мм -Цементно-песчаная стяжка М-150-30мм. -Утеплитель -CARBON PROF γ=28-35кг/м^3, б=40мм -Монолитная плита б=200мм	40,18
План 2-9 этажей на отм. +3,900, +24,900				
Общая комната, спальня, кухня, коридор, прихожая	6	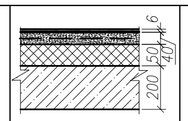	-Линолеум по прослойке из клеящей мастики - 6мм -Цементно-песчаная стяжка М-150 армированная сеткой Ø5Вр-I 50х50 -40мм. -Звукоизоляция - минплита р=120кг/м3 б=50мм -Монолитная плита б=200мм	1996,88
Сан.узел	7	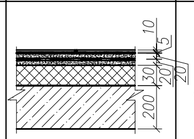	-Керамическая плитка не глазурованная б=10мм -Клеевой состав б=5мм -Цементно-песчаная стяжка М-150 -20мм. -Гидроизоляция - 2 слоя гидроизола на битумной мастике -Цементно-песчаная стяжка М-150 -20мм. -Звукоизоляция - минплита р=120кг/м3 б=30мм -Монолитная плита б=200мм	177,9
Лоджия	8	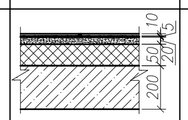	-Керамическая плитка не глазурованная б=10мм -Клеевой состав б=5мм -Цементно-песчаная стяжка -20мм. -Утеплитель - минплита р=120кг/м3 б=50мм -Монолитная плита б=200мм	159,84
Лифтовый холл, лест.клетка	9	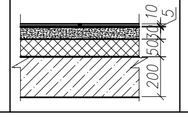	-Керамическая плитка не глазурованная б=10мм -Клеевой состав б=5мм -Цементно-песчаная стяжка М-150-30мм. -Звукоизоляция - минплита р=120кг/м3 б=50мм -Монолитная плита б=200мм	220,04
План технического этажа на отм. +28.050				
Помещение чердака	10	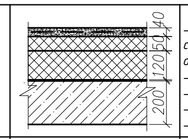	-Стяжка из цем.-песчаного р-ра М100 армированная сеткой 4Вр-I/4Вр-I-100 б=40мм, поверхность отшлифовать и окрасить краской ПФ-115 серого цвета. -Утеплитель - Минплита Техно Руф В70 180кг/м3, б=50мм. -Утеплитель - Минплита Техно Руф Н30 130кг/м3, б=120мм. -Пароизоляция 1 слой гидроизола на битумной мастике -Монолитная плита б=200мм	329,94
Помещение чердака (Выход на кровлю)	11	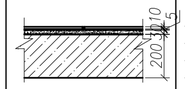	-Керамическая плитка не глазурованная б=10мм -Клеевой состав б=5мм -Цементно-песчаная стяжка М-150 -30мм. -Монолитная плита б=200мм	4,90

Спецификация элементов СМ-1

Поз.	Обозначение	Наименование	Кол.	Масса ед.кг.	Прим.
	Стремянка СМ-1		1	151,34	
1	Смотри данный лист	Уголок $\frac{75х6\ ГОСТ\ 8509-93}{С245\ ГОСТ\ 27772-88}$, L=6250	2	43,06	86,12
2	Смотри данный лист	Уголок $\frac{75х6\ ГОСТ\ 8509-93}{С245\ ГОСТ\ 27772-88}$, L=1020	2	7,02	14,04
3	Смотри данный лист	Уголок $\frac{75х6\ ГОСТ\ 8509-93}{С245\ ГОСТ\ 27772-88}$, L=350	4	2,41	9,64
4	Смотри данный лист	Уголок $\frac{75х6\ ГОСТ\ 8509-93}{С245\ ГОСТ\ 27772-88}$, L=200	2	1,37	2,74
5	Смотри данный лист	Уголок $\frac{75х6\ ГОСТ\ 8509-93}{С245\ ГОСТ\ 27772-88}$, L=250	2	1,72	3,44
6	Смотри данный лист	Ф16 А-I ГОСТ 5781-92, L=700	26	1,12	29,12
7	Смотри данный лист	Полоса $\frac{6х120\ ГОСТ\ 103-76*}{С245\ ГОСТ\ 27772-88}$, L=120	8	0,68	5,44
		БСР 12х110 УЗ ГОСТ 28778-90	8	0,10	0,80

Стремянка СМ-1

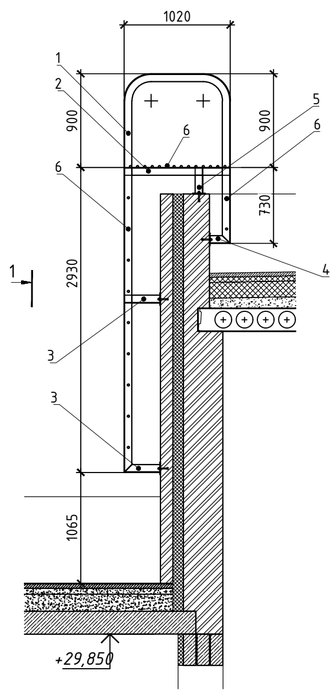

Стремянка СМ-1
Вид 1

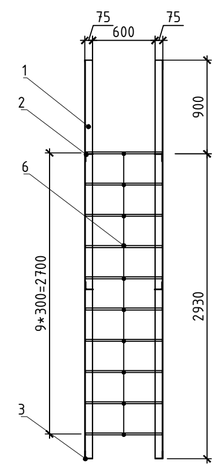

Стремянка СМ-1
Вид 2

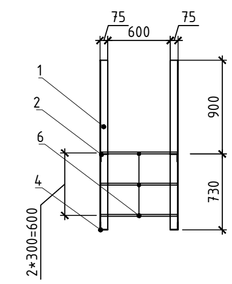

Стремянка СМ-1
Вид 3

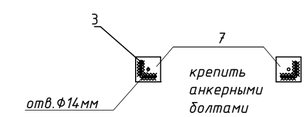

1. Металл всех металлоконструкций марки С245 ГОСТ 27772-88.
2. Все металлоконструкции соединить ручной электродуговой сваркой по ГОСТ 5264-80* электродами типа Э42 по ГОСТ 9467-75*.
3. Высоту катета сварного шва принять по наименьшей толщине свариваемых элементов, не менее чем 5мм.
4. После монтажа все стальные конструкции окрасить эмалью ПФ-115 по ГОСТ 6465-76 в два слоя по грунту ГФ 021 по ГОСТ 25124-82.
5. Перед началом производства выполнить контрольный замер по месту
6. Устройство чистых полов следует выполнять после монтажа электротехнического и сантехнического оборудования.
7. В помещениях с гидроизоляцией в местах примыкания пола к перегородкам гидроизоляционный слой завести на стены на 300 мм над уровнем чистого пола
8. В местах примыкания пола к стенам, фундаментам под оборудование, трубопроводам и другим конструкциям, выступающим над полом, гидроизоляцию непрерывно продолжить на высоту не менее 300мм над уровнем покрытия.
9. Сплошное заполнение всех швов в полах с керамической плиткой цементным раствором
10. При производстве работ по устройству полов следует руководствоваться указаниям СНиП РК 2.04-10-2004 "Изоляционные и отделочные покрытия"

Изм.	К.уч.	№док	Изм.	Подп.	Дата	39-09/08/19-АР		
						Строительство многоквартирного жилого дома Пятно №42 в г. Уральск ЗКО (Без наружных инженерных сетей и благоустройства)		
ГИП		Мамыканова Д.				Секция 4	Стадия	Лист	Листов
ГАП		Полец А.А.					РП	22	
Проверил		Оспанова Н.							
Выполнил		Орынбасар Ж.				Экспликация полов Стремянка СМ-1	ТОО "Астанатехстройэксперт"		

Взам. инв. №
Подп. и дата
Инв. № подл.

Ведомость отделки помещений (начало)

Наименование или номер помещения	Вид отделки элементов интерьеров				Примечание
	Потолок	Площадь	Стены, перегородки	Площадь	
Подвал					
ИТП	-Затирка бетонной поверхности. "Левкас". -Подготовка под окраску. -Окраска известковой краской, по подготовленной поверхности.	32,48	-Сплошное выравнивание гипсовыми смесями намета до 2 мм. -Огрунтовка поверхности раствором "Алинекс-Праймер". -Акриловая окраска стен на всю высоту , по подготовленной поверхности.	55,6	-
Помещение подвала	-Известковая побелка	303,89	-Известковая побелка	260,06	
1 этаж					
Тамбур, лифтовой холл, лестничная клетка, холл	-Затирка бетонной поверхности. "Левкас". -Подготовка под окраску. -Окраска водоэмульсионной краской, по подготовленной поверхности.	52,28	-Сплошное выравнивание штукатурки кирпичных стен цементно-известковым раствором при толщине намета до δ=10 мм. -Выравнивание поверхности раствором "Алинекс-Глатт" до δ=5 мм. -Окраска водно-дисперсионной краской ВД-КЧ-26	39,2	-
			- Сплошное выравнивание штукатурки бетонных (газоблок) стен гипсовыми смесями намета до 10 мм. -Выравнивание поверхности раствором "Алинекс-Глатт" до δ=15 мм. -Улучшенная окраска стен водно-дисперсионной краской ВД-КЧ-26 ГОСТ 29196-89 за два раза, на всю высоту, по подготовленной поверхности.	130,24	
			- Утеплитель ППЖ-200 δ=50мм - Сплошное выравнивание штукатурки по сетке цементно-известковым раствором при толщине намета до δ=5 мм. -Выравнивание поверхности раствором "Алинекс-Глатт" до δ=5 мм. -Улучшенная окраска стен водно-дисперсионной краской ВД-КЧ-26 ГОСТ 29196-89 за два раза, на всю высоту, по подготовленной поверхности.	87,19	
Встроенные помещения: Сан.узлы, ПУИ	-Затирка бетонной поверхности. "Левкас". -Подготовка под окраску.	267,36	-Сплошное выравнивание штукатурки кирпичных стен цементно-известковым раствором при толщине намета до δ=10 мм. -Выравнивание поверхности раствором "Алинекс-Глатт" до δ=5 мм. -Окраска водно-дисперсионной краской ВД-КЧ-26	254,99	плинтус керамический 211,77м
			- Сплошное выравнивание штукатурки бетонных (газоблок) стен гипсовыми смесями намета до 10 мм. -Выравнивание поверхности раствором "Алинекс-Глатт" до δ=15 мм. -Улучшенная окраска стен водно-дисперсионной краской ВД-КЧ-26 ГОСТ 29196-89 за два раза, на всю высоту, по подготовленной поверхности.	112,78	
			-Сплошное выравнивание штукатурки кирпичных стен цементно-известковым раствором при толщине намета до δ=5 мм. -Облицовка кирпичных стен глазурованной плиткой гладкой с завалом по ГОСТ 6141-91 на плиточном клее (h-2.1m) до δ=5 мм.	102	
2-9 этаж					
Спальная,гостиная, прихожая	-Затирка бетонной поверхности. "Левкас".	1683,84	-Сплошное выравнивание штукатурки кирпичных стен цементно-известковым раствором при толщине намета до δ=10 мм. -Выравнивание поверхности раствором "Алинекс-Глатт" до δ=5 мм. -Окраска водно-дисперсионной краской ВД-КЧ-26	609,84	плинтус пластиковый 1741,36м
			- Сплошное выравнивание штукатурки бетонных (газоблок) стен гипсовыми смесями намета до 10 мм. -Выравнивание поверхности раствором "Алинекс-Глатт" до δ=15 мм. -Улучшенная окраска стен водно-дисперсионной краской ВД-КЧ-26 ГОСТ 29196-89 за два раза, на всю высоту, по подготовленной поверхности.	3944,7	

Ведомость отделки помещений (продолжение)

Наименование или номер помещения	Вид отделки элементов интерьеров				Примечание
	Потолок	Площадь	Стены, перегородки	Площадь	
Кухня	-Затирка бетонной поверхности. "Левкас".	313,04	-Сплошное выравнивание штукатурки кирпичных стен цементно-известковым раствором при толщине намета до δ=10 мм. -Выравнивание поверхности раствором "Алинекс-Глатт" до δ=5 мм. -Окраска водно-дисперсионной краской ВД-КЧ-26	129,12	плинтус пластиковый 408,56м
			- Сплошное выравнивание штукатурки бетонных (газоблок) стен гипсовыми смесями намета до 10 мм. -Выравнивание поверхности раствором "Алинекс-Глатт" до δ=15 мм. -Улучшенная окраска стен водно-дисперсионной краской ВД-КЧ-26 ГОСТ 29196-89 за два раза, на всю высоту по подготовленной поверхности.	765,92	
			-Сплошное выравнивание штукатурки кирпичных стен цементно-известковым раствором при толщине намета до δ=5 мм. -Облицовка кирпичных стен глазурованной плиткой гладкой с завалом по ГОСТ 6141-91 на плиточном клее (h-0.8m +0,800 от пола: фартук) до δ=5 мм.	78,72	
Лоджия	-Затирка бетонной поверхности. "Левкас".	177,84	- Утеплитель ППЖ-200 δ=100мм - Сплошное выравнивание штукатурки по сетке цементно-известковым раствором при толщине намета до δ=5 мм. -Выравнивание поверхности раствором "Алинекс-Глатт" до δ=5 мм. -Окраска атмосферостойкой краской за два раза, на всю высоту, по подготовленной поверхности.	208,05	-
			- Утеплитель ППЖ-200 δ=50мм - Сплошное выравнивание штукатурки по сетке цементно-известковым раствором при толщине намета до δ=5 мм. -Выравнивание поверхности раствором "Алинекс-Глатт" до δ=5 мм. -Окраска атмосферостойкой краской за два раза, на всю высоту, по подготовленной поверхности.	274,26	
			-Сплошное выравнивание штукатурки кирпичных стен цементно-известковым раствором при толщине намета до δ=5 мм. -Выравнивание поверхности раствором "Алинекс-Глатт" до δ=5 мм. -Окраска атмосферостойкой краской за два раза, на всю высоту, по подготовленной поверхности.	87,63	
Сан. узлы	-Затирка бетонной поверхности. "Левкас".	177,84	-Сплошное выравнивание штукатурки кирпичных стен цементно-известковым раствором при толщине намета до δ=5 мм. -Облицовка кирпичных стен глазурованной плиткой гладкой с завалом по ГОСТ 6141-91 на плиточном клее (h-2.1m) до δ=5 мм.	926,78	плинтус керамический 361,76м

						39-09/08/19-АР
						Строительство многоквартирного жилого дома Пятно №42 в г. Уральск ЗКО (Без наружных инженерных сетей и благоустройства)
Изм.	К.уч.	№док	Изм.	Подп.	Дата	
ГИП		Мамыканова Д.				Секция 4 — Стадия: РП; Лист: 23; Листов:
ГАП		Полец А.А.				
Проверил		Оспанова Н.				
Выполнил		Орынбасар Ж.				Ведомость отделки помещений (начало)
						ТОО "Астанатехстройэксперт"

Взам. инв. №

Подп. и дата

Инв. № подл.

Ведомость отделки помещений (окончание)

Наименование или номер помещения	Вид отделки элементов интерьеров				Примечание
	Потолок	Площадь	Стены, перегородки	Площадь	
Лестничная клетка	-Затирка бетонной поверхности. "Левкас". -Подготовка под окраску. -Окраска водоэмульсионной краской, по подготовленной поверхности.	51,92	- Сплошное выравнивание штукатурки бетонных (газоблок) стен гипсовыми смесями намета до 10 мм. -Выравнивание поверхности раствором "Алинекс-Глатт" до δ=15 мм. -Улучшенная окраска стен водно-дисперсионной краской ВД-КЧ-26 ГОСТ 29196-89 за два раза, на всю высоту, по подготовленной поверхности.	391,38	плинтус керамический 99,52м
Межквартирный коридор, лифтовой холл,	-Затирка бетонной поверхности. "Левкас". -Подготовка под окраску. -Окраска водоэмульсионной краской, по подготовленной поверхности.	157,68	-Сплошное выравнивание штукатурки кирпичных стен цементно-известковым раствором при толщине намета до δ=10 мм. -Выравнивание поверхности раствором "Алинекс-Глатт" до δ=5 мм. -Окраска водно-дисперсионной краской ВД-КЧ-26	111,61	плинтус керамический 217,44
			- Сплошное выравнивание штукатурки бетонных (газоблок) стен гипсовыми смесями намета до 10 мм. -Выравнивание поверхности раствором "Алинекс-Глатт" до δ=15 мм. -Улучшенная окраска стен водно-дисперсионной краской ВД-КЧ-26 ГОСТ 29196-89 за два раза, на всю высоту, по подготовленной поверхности.	217,89	
Технический этаж					
Чердачное помещение	-Затирка бетонной поверхности. "Левкас". -Подготовка под окраску. -Окраска известковой краской, по подготовленной поверхности.	313,18	-Сплошное выравнивание гипсовыми смесями намета до 2 мм. -Огрунтовка поверхности раствором "Алинекс-Праймер". -Улучшенная окраска стен известковой краской на всю высоту , по подготовленной поверхности.	296,7	-

Изм.	К.уч.	№док.	Изм.	Подп.	Дата	39-09/08/19-АР
ГИП		Мамыканова Д.				Строительство многоквартирного жилого дома Пятно №42 в г. Уральск ЗКО (Без наружных инженерных сетей и благоустройства)
ГАП		Полец А.А.				Секция 4 — Стадия: РП; Лист: 24; Листов:
Проверил		Оспанова Н.				
Выполнил		Орынбасар Ж.				Ведомость отделки помещений (окончание) — ТОО "Астанатехстройэксперт"

Взам. инв. №

Подп. и дата

Инв. № подл.

Схема блокировки

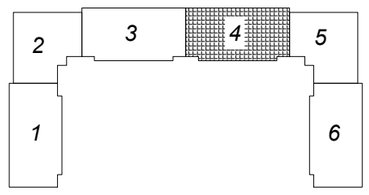

Фрагмент плана

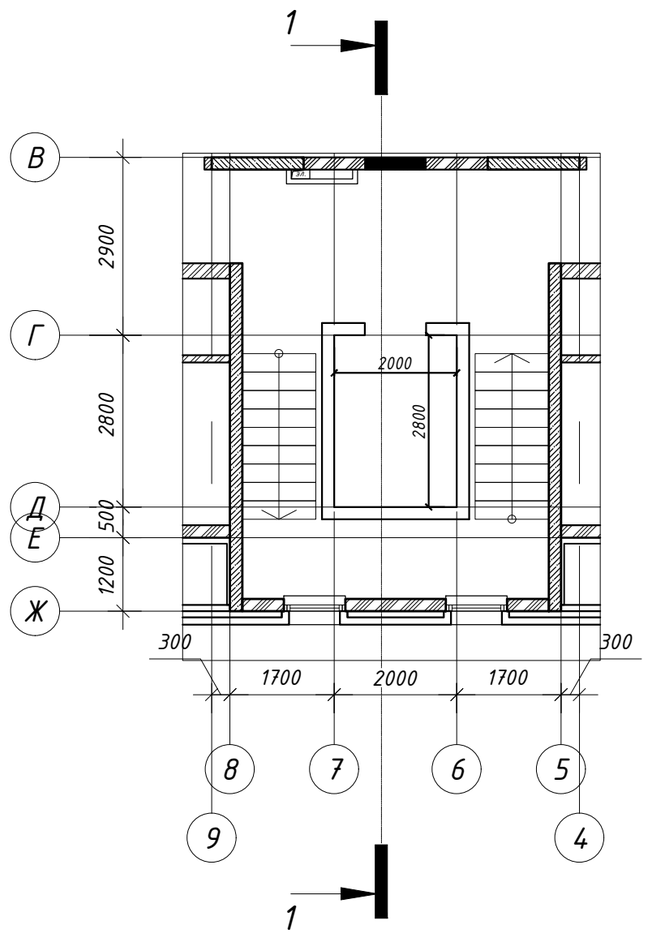

1–1

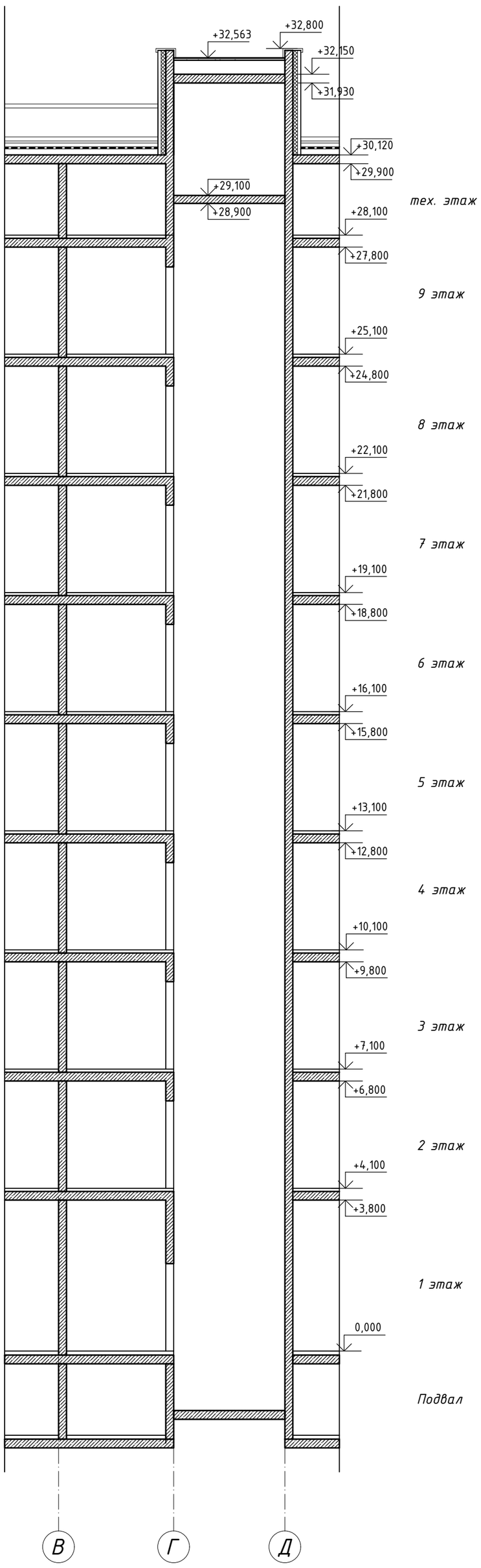

Фрагмент планамашинного помещения

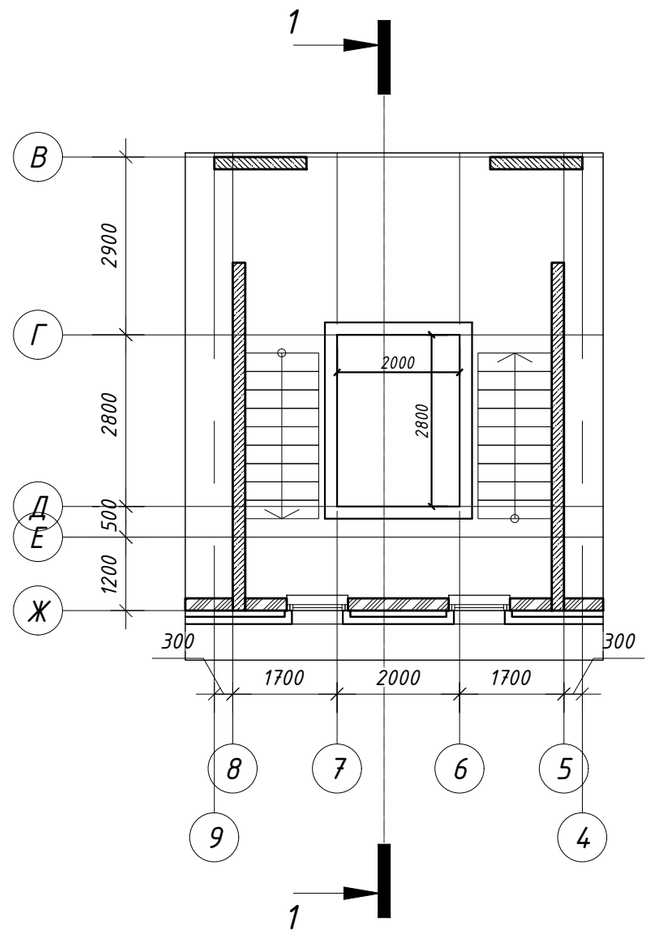

Опросный лист на лифт

Наименование характеристик	Показатели
Количество лифтов	1 шт.
Тип лифта	Пассажирский
Скорость движения (м/с)	1.0
Грузоподъемность (кг)	1000
Количество этажей / остановок	9/9
Высота подъема (м)	+25,100
Размеры кабины (мм)	1300(ш) х 2100(г)
Шахта:	
Размеры шахты в плане (мм)	2000(ш) х 2800(г)
Глубина приямка (мм)	1500
Конструкция стен шахты	Железо-бетонная
Отметки остоновок (м)	0,000; +4,100, +7.100, +10.100, +13.100 +16.100, +19.100, +22.100, +25.100
Размер проема дверей шахты (мм)	1000(ш) х 2200(в)
Дополнительная информация	табло на каждый этаж, световое табло в кабине шахты предусмотреть
	поручень, установка освещения
	Кнопки вызова устанавливаются на высоте 1100 от чистого пола
Машинное помещение	есть

Согласовано

инженер ВК	Дик О.	
инженер ОВ	Шакимова Г	
инженер ЭЛ	Рубцова В	

Взам. инв. №

Подл. и дата

Инв. № подл.

Изм.	К.уч.	№док	Изм.	Подп.	Дата
ГИП		Мамыканова Д			
ГАП		Полец А.А.			
Проверил		Оспанова Н.			
Выполнил		Жакенова С.			

39-09/08/19-АР

Строительство многоквартирного жилого дома
Пятно №42 в г. Уральск ЗКО
(Без наружных инженерных сетей и благоустройства)

Секции 4

Стадия	Лист	Листов
РП	25	

Опросный лист

ТОО "Астанатехстройэксперт" г. Нур - Султан 2019 г.

Крыльцо 6

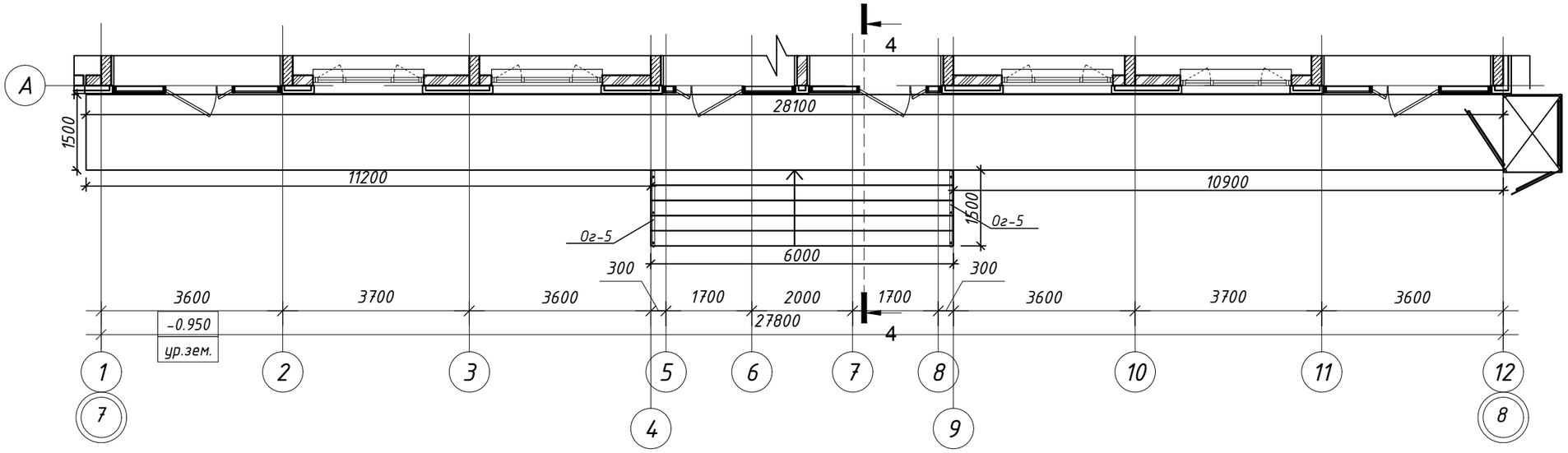

Крыльцо 13

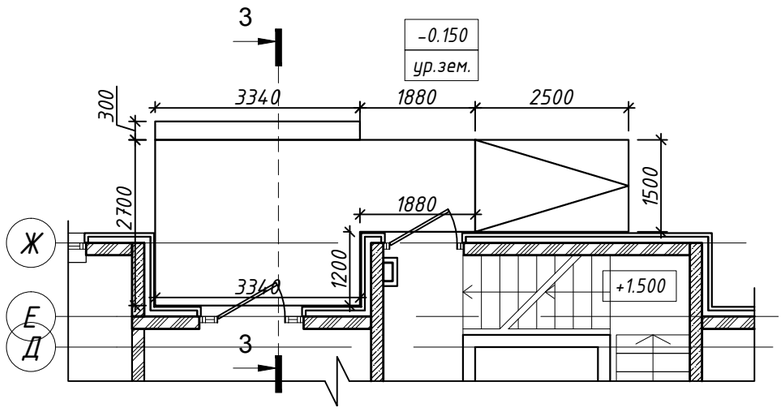

3-3 (Крыльцо 13)

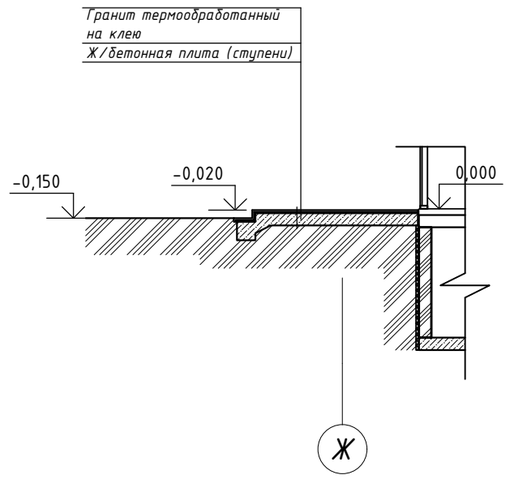

4-4 (Крыльцо 6)

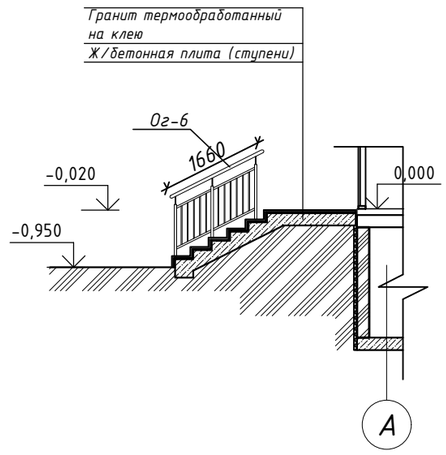

1. Даный лист смотреть совместно с листами АР-4,17,18
2. Расход гранита на облицовку ступеней и площадки см.л. АР-18

Спецификация материалов Ограждения крыльца 6

Поз.	Обозначение	Наименование	Кол.	Масса ед.,кг	Прим.
	Алкон+	Ог-5 L-1660 мм	2		

Изм.	К.уч.	№док	Изм.	Подп.	Дата
ГИП		Мамыканова Д			
ГАП		Полец А.А.			
Проверил		Оспанова Н.			
Выполнил		Орынбасар Ж.			

39-09/08/19-АР

Строительство многоквартирного жилого дома
Пятно №42 в г. Уральск ЗКО
(Без наружных инженерных сетей и благоустройства)

Секция 4

Стадия	Лист	Листов
РП	26	

Крыльцо 6,13. Ограждение

ТОО "Астанатехстройэксперт"

Взам. инв. №
Подл. и дата
Инв. № подл.

Схема устройства крепления перегородок

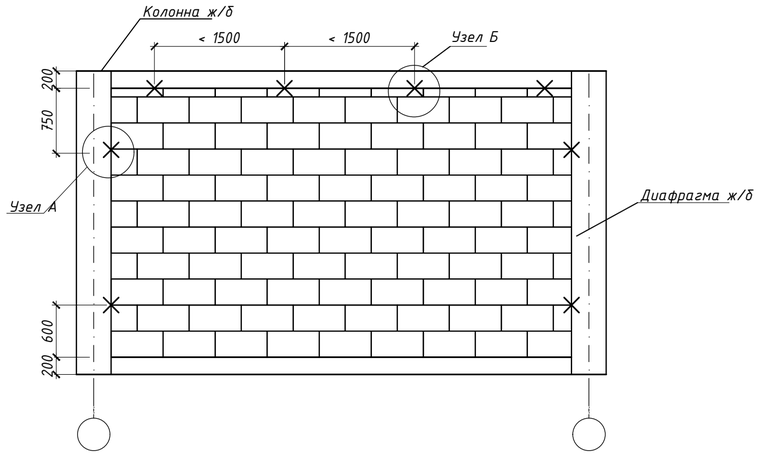

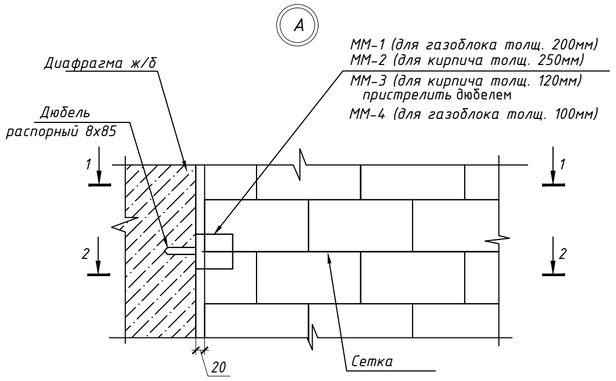

Спецификация элементов

Марка, поз.	Обозначение	Наименование	Кол-во	Масса ед.,кг	Приме-чание
		Сборочные единицы			
ММ-1	Смотри данный лист	Металлическое изделие ММ-1	692	880,02	
	Смотри данный лист	-4х100 L=405	1	1,27	
ММ-2	Смотри данный лист	Металлическое изделие ММ-2	85	121,55	
	Смотри данный лист	-4х100 L=455	1	1,43	
ММ-3	Смотри данный лист	Металлическое изделие ММ-3	131	133,69	
	Смотри данный лист	-4х100 L=325	1	1,02	
ММ-4	Смотри данный лист	Металлическое изделие ММ-4	166	158,98	
	Смотри данный лист	-4х100 L=305	1	0,96	

1-1

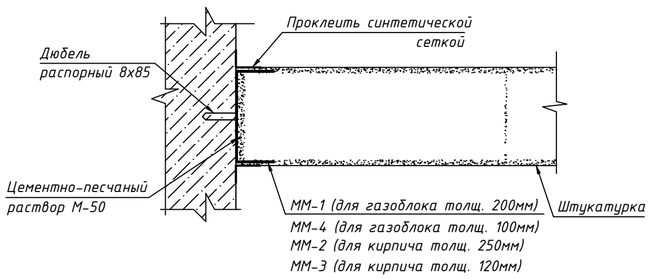

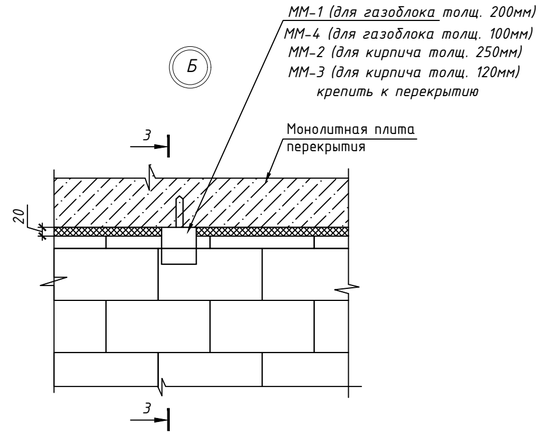

2-2

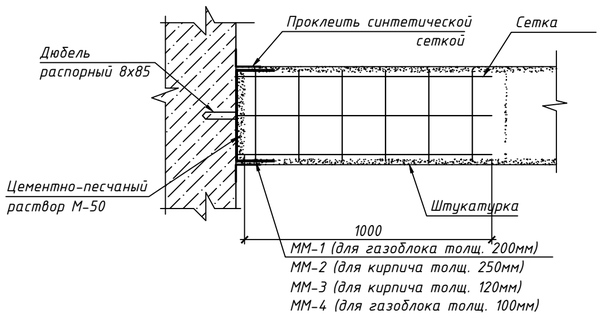

3-3

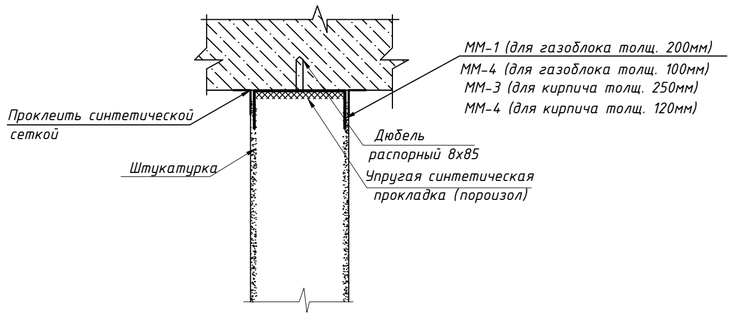

ММ-3 (для кирпича толщ. 120мм)

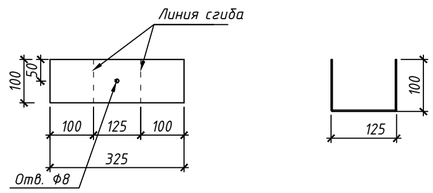

ММ-1 (для газоблока толщ. 200мм)

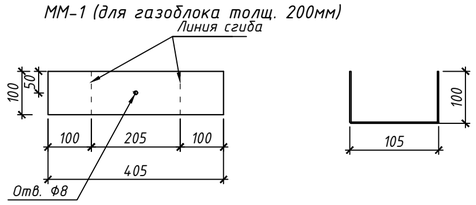

ММ-4 (для газоблока толщ. 100мм)

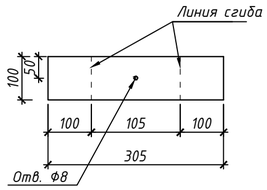

ММ-2 (для кирпича толщ. 250мм)

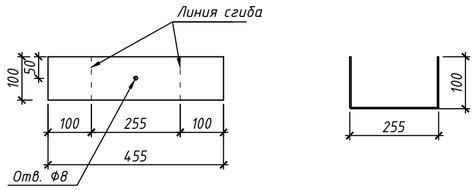

1. Газоблок, б=200 мм IV - В2,5 D600 F25-2, ГОСТ 21520-89.
2. Кладку вести на клею по ГОСТ 31356-2007.
3. Деталь ММ-1,2,3 пристрелить дюбелем к диафрагме и перекрытию
4. Металл всех металлоконструкций марки С245 ГОСТ 27772-88.
5. Все металлоконструкции соединить ручной электродуговой сваркой по ГОСТ 5264-80* электродами типа Э42 по ГОСТ 9467-75*.
6. Высоту катета сварного шва принять по наименьшей толщине свариваемых элементов, не менее чем 5мм.
7. Кладку из газоблока толщ. 200мм (наружные стены) армировать сеткой Ø 5Вр ячейкой 100х100мм через 2 ряда кладки - расход кладки - 101,89 м3.
Кладку из газоблока толщ. 200мм (межквартирные) армировать сеткой Ø 5Вр ячейкой 100х100мм через 2 ряда кладки - расход кладки - 71,63 м3.
8. Кладку из газоблока толщ. 100мм армировать сеткой Ø 5Вр ячейкой 50х50мм через 2 ряда кладки - расход кладки - 43,52 м3.
9. Кладку из кирпича толщ. 250мм армировать сеткой Ø 5Вр ячейкой 100х100мм через 4 ряда кладки - расход кладки - 107,97 м3, расход сетки - 2630,15 кг.
10. Кладку из кирпича толщ. 120мм армировать сеткой Ø 5Вр ячейкой 50х50мм через 4 ряда кладки - расход кладки - 93,71 м3, расход сетки - 2280,28 кг.

Изм.	К.уч.	№док.	Изм.	Подп.	Дата	39-09/08/19-		
						Строительство многоквартирного жилого дома Пятно №42 в г. Уральск ЗКО (Без наружных инженерных сетей и благоустройства)		
ГИП		Мамыканова Д.				Секция 4	Стадия	Лист	Листов
ГАП		Полец А.А.					РП	27	
Проверил		Оспанова Н.							
Выполнил		Жакенова С.				Узлы крепления кладки	ТОО "Астанатехстройэксперт" г. Нур - Султан 2019 г.		

Согласовано		
инженер ВК	Дик О.	
инженер ОВ	Шакимова Г.	
инженер ЭЛ	Рудова В.	

Взам. инв. №

Подп. и дата

Инв. № подл.

а

Узел крепления сплиттерной плитки

Сечение по наружной стене

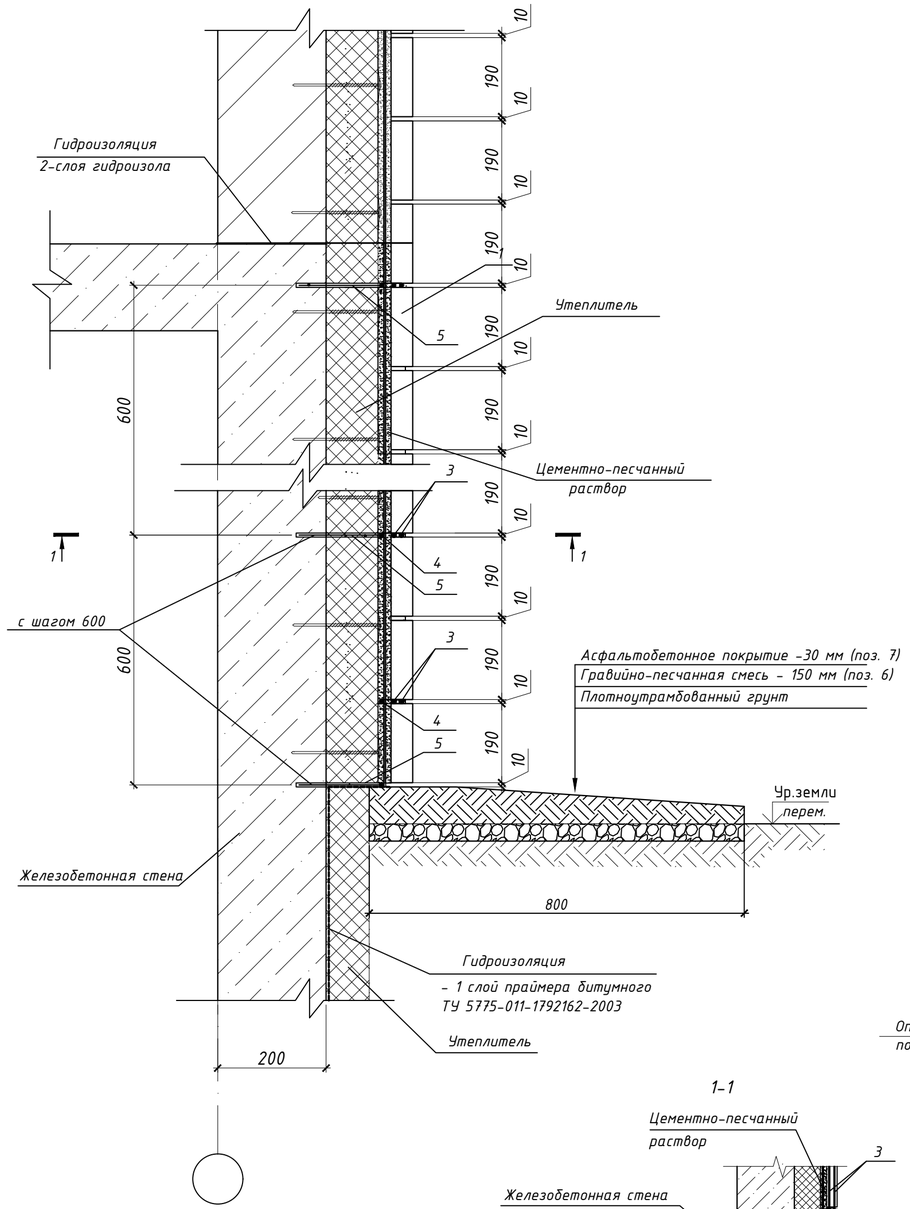

Схема раскладки сплиттерной плитки

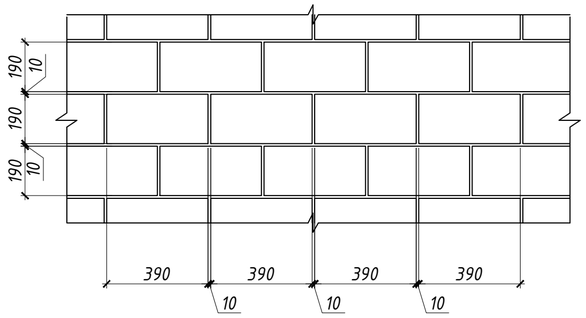

б

Узел крепления оконного блока

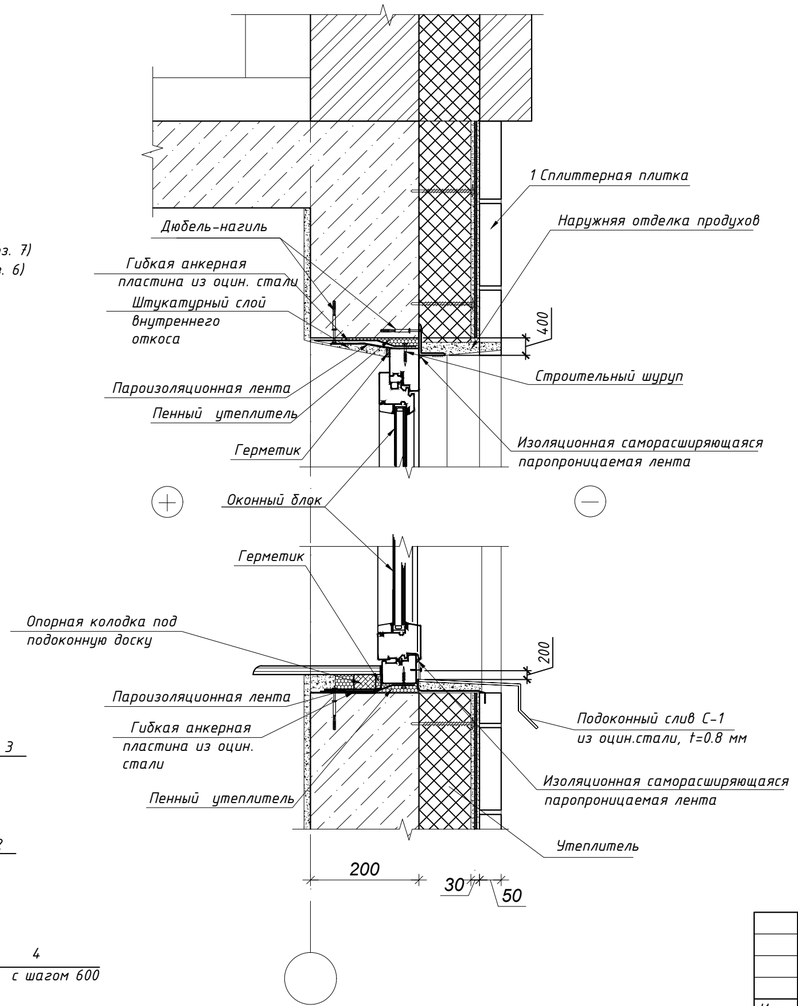

1-1

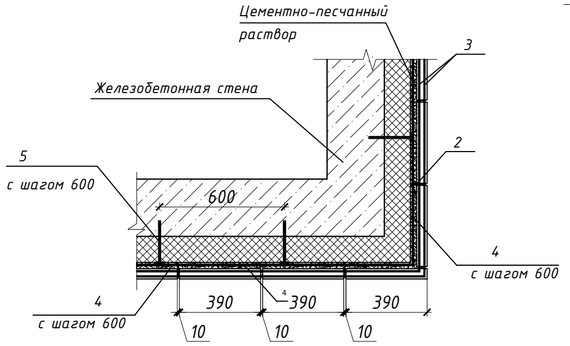

Ведомость деталей

Поз.	Эскиз
С-1	10, 235, 60, L=360мм, 55

Спецификация материалов на крепление сплиттерной плитки, устройство отмостки, подоконный слис С-1

Марка поз.	Обозначение	Наименование	Кол-во	Масса ед.,кг	Приме-чание
		Крепление сплиттерной плитки расход на $м^2$			
1	Торговая сеть	Плитка сплиттерная 390x190x50мм	12.5		шт.
2	ГОСТ 6727-80	Крюк ,о 4 Вр I L=100мм	6	0.098	шт.
3	ГОСТ 5781-82*	Стержень ,о 6А-III ч/з 2р. кладки	6	0.222	м.п.
4	ГОСТ 5781-82*	Стержень ,о 6А-II сетка 600x600мм	3.4	0.222	м.п.
5	ГОСТ 5781-82*	Стержень ,о 12 А III L=200	3.4	0.222	шт.
		Устроиство отмостки			
6		Гравийно-песчанная смесь δ=150 мм	1		3,45 м3
7		Асфальтобетонное покрытие δ=30 мм	1		0,69 м3
		Подоконный слив С-1			
С-1		Оцинкованная кровельная сталь ГОСТ 14918-80* δ=0.8 мм, L= 9.76 м	1	22.1 кг	ОК-1

Изм.	К.уч.	№док	Изм.	Подп.	Дата	39-09/08/19-
ГИП		Мамыканова Д.				Строительство многоквартирного жилого дома Пятно №42 в г. Уральск ЗКО (Без наружных инженерных сетей и благоустройства)
ГАП		Полец А.А.				Секция 4 — Стадия: РП; Лист: 28; Листов:
Проверил		Оспанова Н.				
Выполнил		Жакенова С.				Узел "а", "б". Спецификация материалов на крепление сплиттерной плитки, устройство отмостки, подоконный слис С-1 — ТОО "Астанатехстройэксперт" г. Нур - Султан 2019 г.

Согласовано

инженер ВК	Дик О.	
инженер ОВ	Шакимова Г.	
инженер ЭЛ	Рудкова В.	

Взам. инв. №

Подп. и дата

Инв. № подл.

Схема блокировки

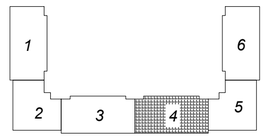

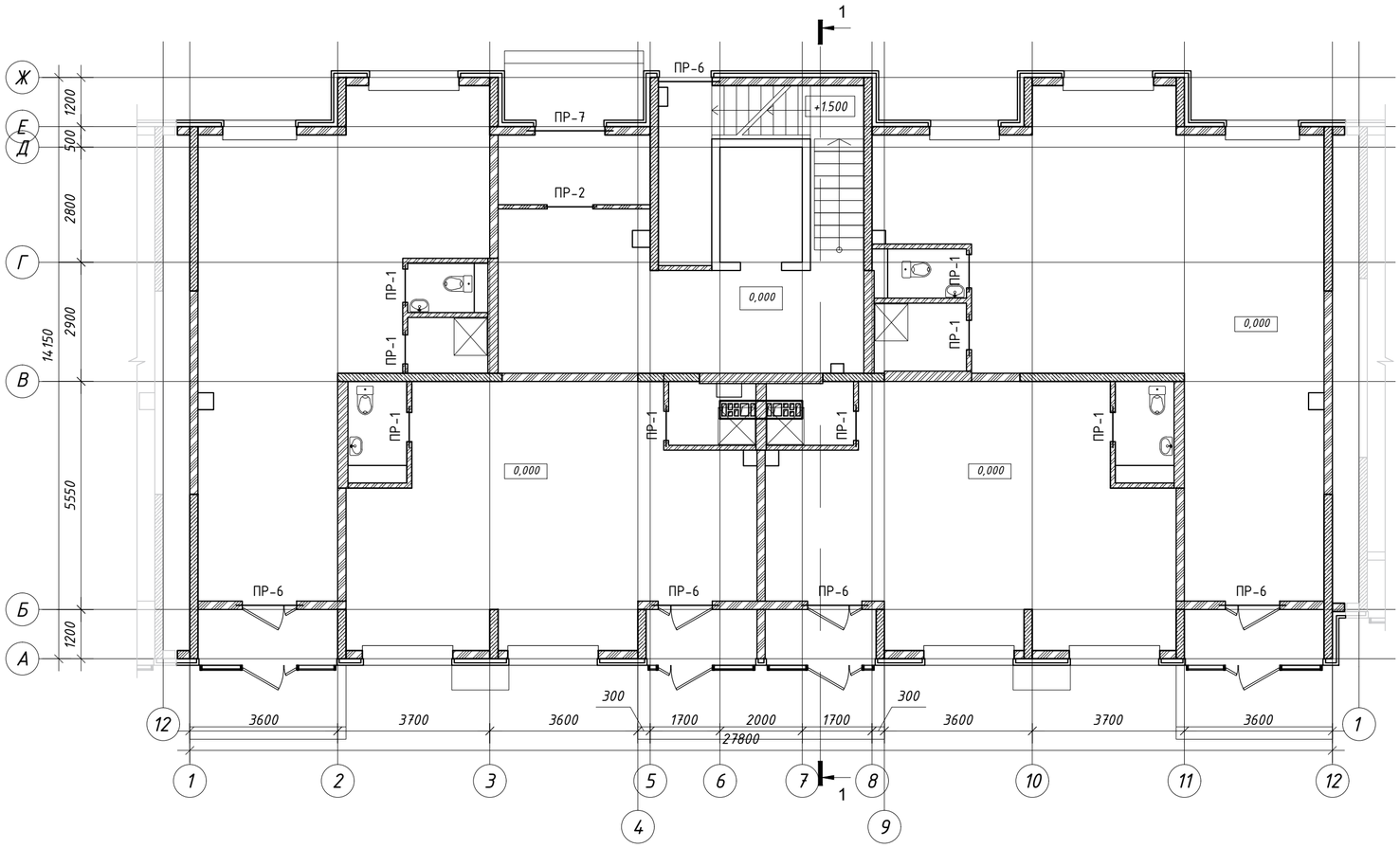

						39-09/08/19-АР
						Строительство многоквартирного жилого дома Пятно №42 в г. Уральск ЗКО (Без наружных инженерных сетей и благоустройства)
Изм.	К.уч.	№док	Изм.	Подп.	Дата	
						Секция 4 — Стадия: РП; Лист: 29; Листов:
ГИП		Мамыканова Д.			01.20	
ГАП		Полец А.А.			01.20	
Проверил		Оспанова Н.			01.20	План перемычек 1-го этажа
Выполнил		Мусальдинов			01.20	ТОО "Астанатехстройэксперт"

инженер ВК	Дик О.	
инженер ОВ	Шакимова Г.	
инженер ЭЛ	Рубцова В.	

Взам. инв. №

Подп. и дата

Инв. № подл.

Схема блокировки

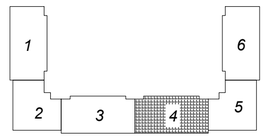

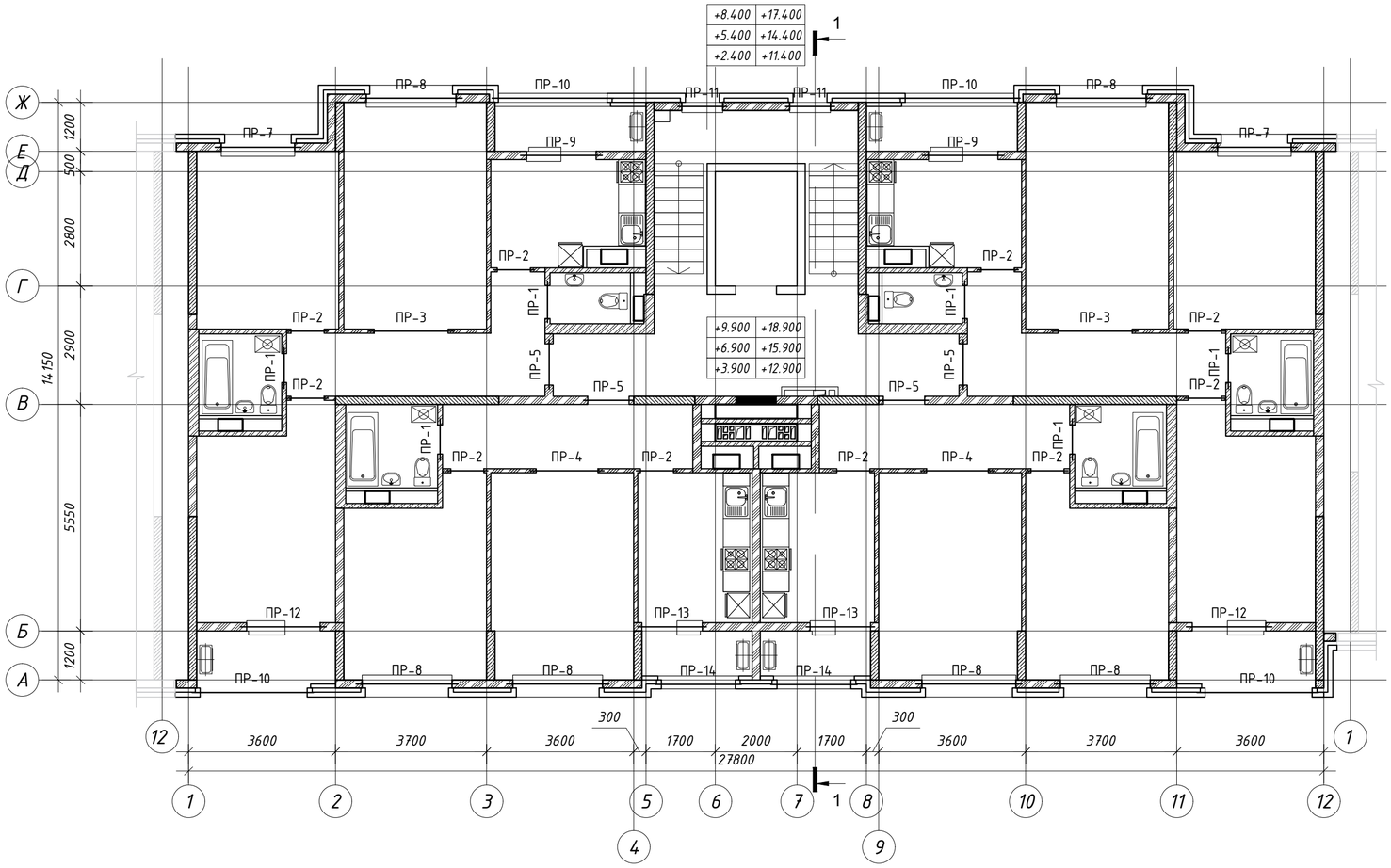

						39-09/08/19-АР
Изм.	К.уч.	№док	Изм.	Подп.	Дата	Строительство многоквартирного жилого дома Пятно №42 в г. Уральск ЗКО (Без наружных инженерных сетей и благоустройства)
ГИП		Мамыканова Д			01.20	Секция 4 — Стадия: РП; Лист: 30; Листов:
ГАП		Полец А.А.			01.20	
Проверил		Оспанова Н.			01.20	План перемычек 2-4 этажей
Выполнил		Мусальдинов			01.20	ТОО "Астанатехстройэксперт"

инженер ВК	Дик О.	
инженер ОВ	Шакимова Г.	
инженер ЭЛ	Рубцова В.	

Взам. инв. №

Подп. и дата

Инв. № подл.

Схема блокировки

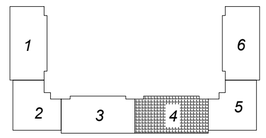

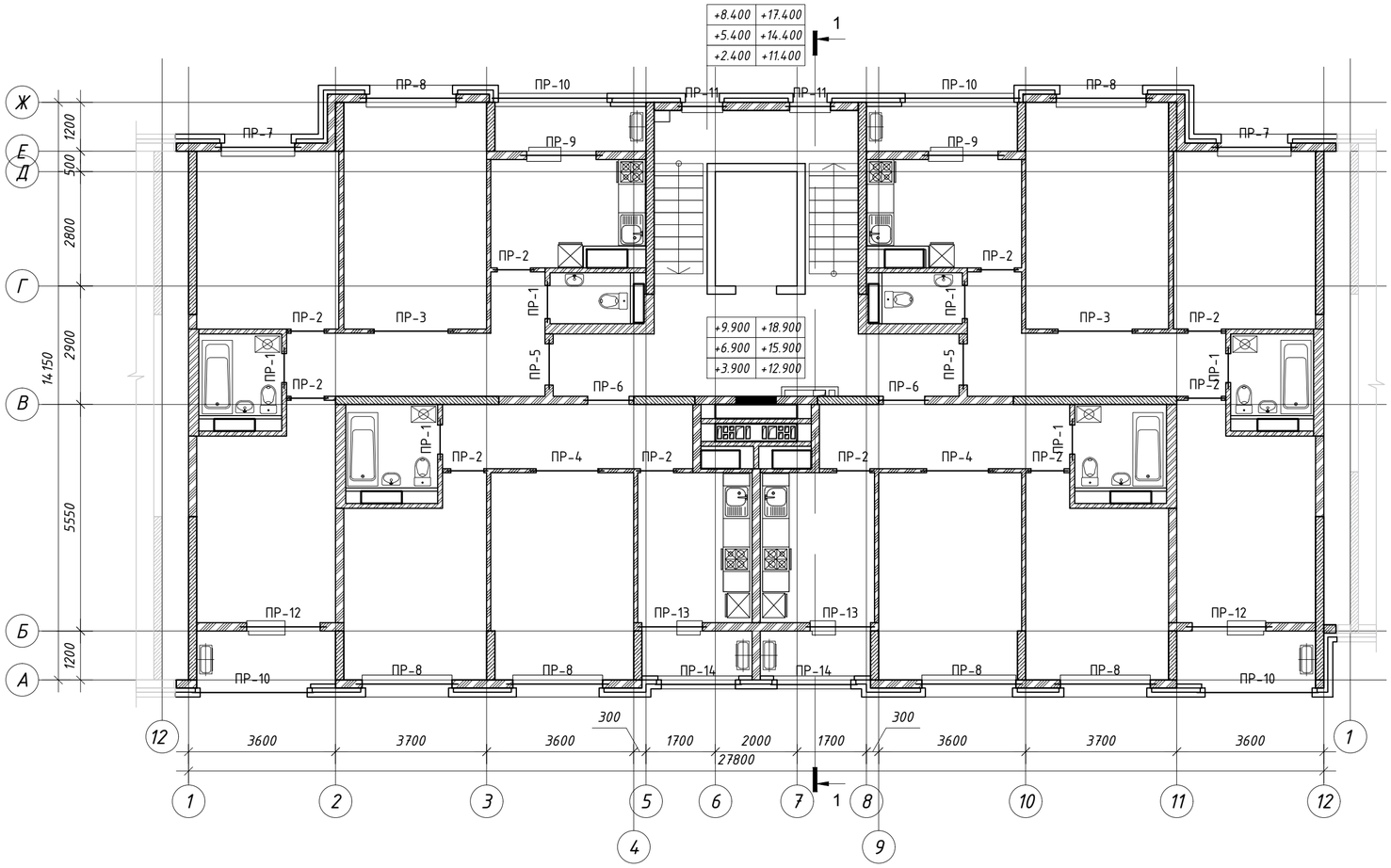

						39-09/08/19-АР
						Строительство многоквартирного жилого дома Пятно №42 в г. Уральск ЗКО (Без наружных инженерных сетей и благоустройства)
Изм.	К.уч.	№док	Изм.	Подп.	Дата	
						Секция 4 — Стадия: РП; Лист: 31; Листов:
ГИП		Мамыканова Д			01.20	
ГАП		Полец А.А.			01.20	
Проверил		Оспанова Н.			01.20	План перемычек 5-7 этажей
Выполнил		Мусальдинов			01.20	ТОО "Астанатехстройэксперт"

инженер ВК	Дик О.	
инженер ОВ	Шакимова Г.	
инженер ЭЛ	Рубцова В.	

Взам. инв. №

Подп. и дата

Инв. № подл.

Схема блокировки

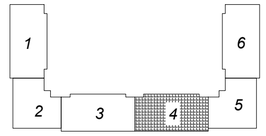

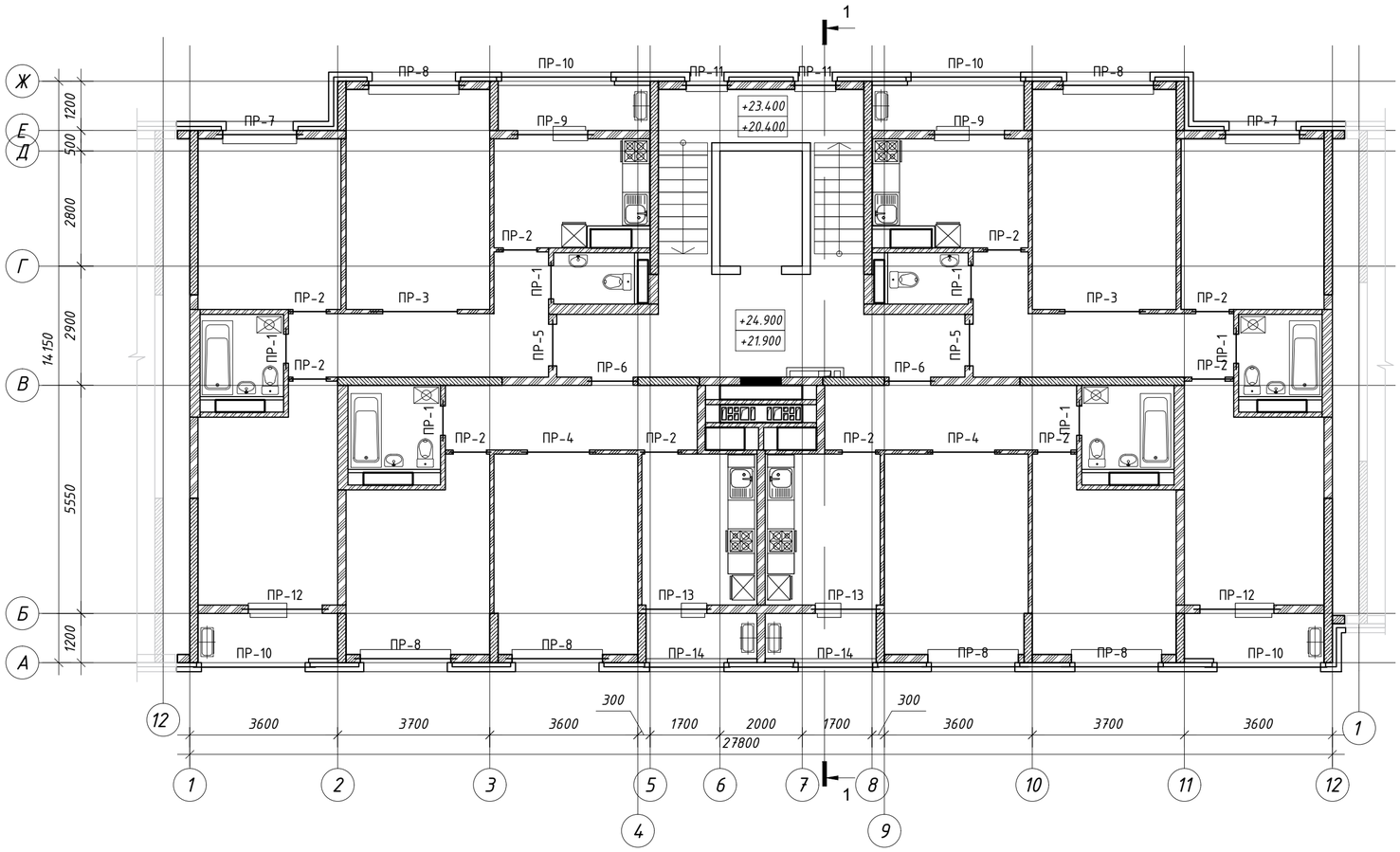

						39-09/08/19-АР		
						Строительство многоквартирного жилого дома Пятно №42 в г. Уральск ЗКО (Без наружных инженерных сетей и благоустройства)		
Изм.	К.уч.	№док	Изм.	Подп.	Дата			
						Секция 4	Стадия	Лист	Листов
							РП	32	
ГИП		Мамыканова Д.			01.20				
ГАП		Полец А.А.			01.20				
Проверил		Оспанова Н.			01.20	План перемычек 8-9 этажей	ТОО "Астанатехстройэксперт"		
Выполнил		Мусальдинов			01.20				

инженер ВК	Дик О.	
инженер ОВ	Шакимова Г.	
инженер ЭЛ	Рубцова В.	

Взам. инв. №

Подп. и дата

Инв. № подл.

ВЕДОМОСТЬ ПЕРЕМЫЧЕК (начало)

Марка	Схема сечения
ПР-1 50 шт	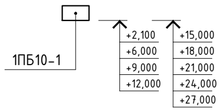
ПР-2 71 шт	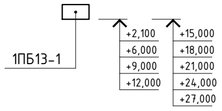
ПР-3 14 шт	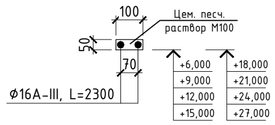
ПР-4 14 шт	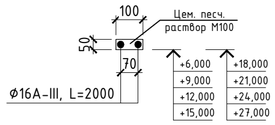
ПР-5 26 шт	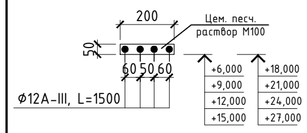
ПР-6 7 шт	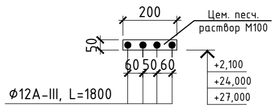
ПР-7 15 шт	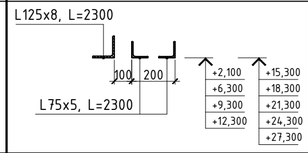
ПР-8 6 шт	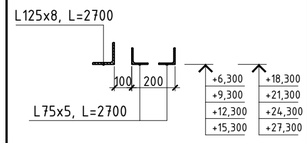
ПР-9 14 шт	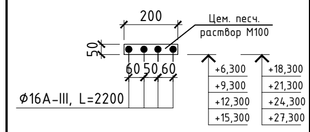

ВЕДОМОСТЬ ПЕРЕМЫЧЕК (окончание)

Марка	Схема сечения
ПР-10 28 шт	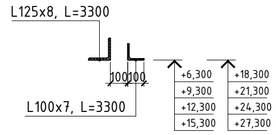
ПР-11 14 шт	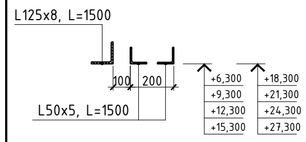
ПР-12 14 шт	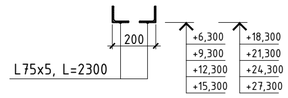
ПР-13 14 шт	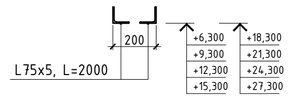
ПР-14 14 шт	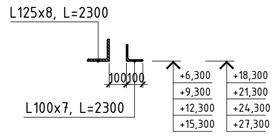

СПЕЦИФИКАЦИЯ ПЕРЕМЫЧЕК

Марка поз.	Обозначение	Наименование	Количество на этаж					Масса ед.,кг	Приме-чание
			1	2-4	5-7	8-9	Всего		
ПР-1	1.038.1-1 вып.1	1ПБ10-1	8	18	18	6	50	20	
ПР-2	1.038.1-1 вып.1	1ПБ13-1	1	30	30	10	71	54	
ПР-3	1.038.1-1 вып.1	Арматура Ф16А-III, L=2300	-	12	12	4	28	3,6	
ПР-4	ГОСТ 5781-82*	Арматура Ф16А-III, L=2000	-	12	12	4	28	3,2	
ПР-5	ГОСТ 5781-82*	Арматура Ф12А-III, L=1500	-	48	48	8	104	1,4	
ПР-6	ГОСТ 5781-82*	Арматура Ф12А-III, L=1800	20	-	-	8	28	1,6	
ПР-7	ГОСТ 8509-93	Уголок L125x8, L=2300	1	6	6	2	15	35,6	
	ГОСТ 8509-93	Уголок L75x5, L=2300	2	12	12	4	30	13,4	
ПР-8	ГОСТ 8509-93	Уголок L125x8, L=2700	-	18	18	6	42	41,8	
	ГОСТ 8509-93	Уголок L75x5, L=2700	-	36	36	12	84	15,7	
ПР-9	ГОСТ 5781-82*	Арматура Ф16А-III, L=2200	-	24	24	8	56	3,5	
ПР-10	ГОСТ 8509-93	Уголок L125x8, L=3300	-	12	12	4	28	51,0	
	ГОСТ 8509-93	Уголок L100x7, L=3300	-	12	12	4	28	35,6	
ПР-11	ГОСТ 8509-93	Уголок L125x8, L=1500	-	6	6	2	14	23,2	
	ГОСТ 8509-93	Уголок L50x5, L=1500	-	12	12	4	28	5,7	
ПР-12	ГОСТ 8509-93	Уголок L75x5, L=2300	-	12	12	4	28	13,4	
ПР-13	ГОСТ 8509-93	Уголок L75x5, L=2000	-	12	12	4	28	11,6	
ПР-14	ГОСТ 8509-93	Уголок L125x8, L=2300	-	6	6	2	14	35,6	
	ГОСТ 8509-93	Уголок L100x7, L=2300	-	6	6	2	14	24,8	

1. Общие данные и перечень чертежей см.АР-1.
2. Данный лист см. совместно с листом АР-
3. После установки перемычек на месте строповочные отверстия заделать кладочным раствором.
4. Монтаж перемычек выполнять по свежеуложенному раствору.
5. Уголок перед установкой окрасить за 2 раза синтетической краской под цвет облицовочного кирпича по грунтовке ГФ-021.

Изм.	К.уч.	№док	Изм.	Подп.	Дата
ГИП		Мамыканова Д			01.20
ГАП		Полец А.А.			01.20
Проверил		Оспанова Н.			01.20
Выполнил		Мусальдинов			01.20

39-09/08/19-АР

Строительство многоквартирного жилого дома
Пятно №42 в г. Уральск ЗКО
(Без наружных инженерных сетей и благоустройства)

Секция 4

Стадия	Лист	Листов
РП	33	

Ведомость перемычек.
Спецификация.

ТОО "Астанатехстройэксперт"

инженер ВК	Дик О.	
инженер ОВ	Шакимова Г	
инженер ЭЛ	Рубцова В	

Взам. инв. №

Подп. и дата

Инв. № подл.

Крыльцо 6

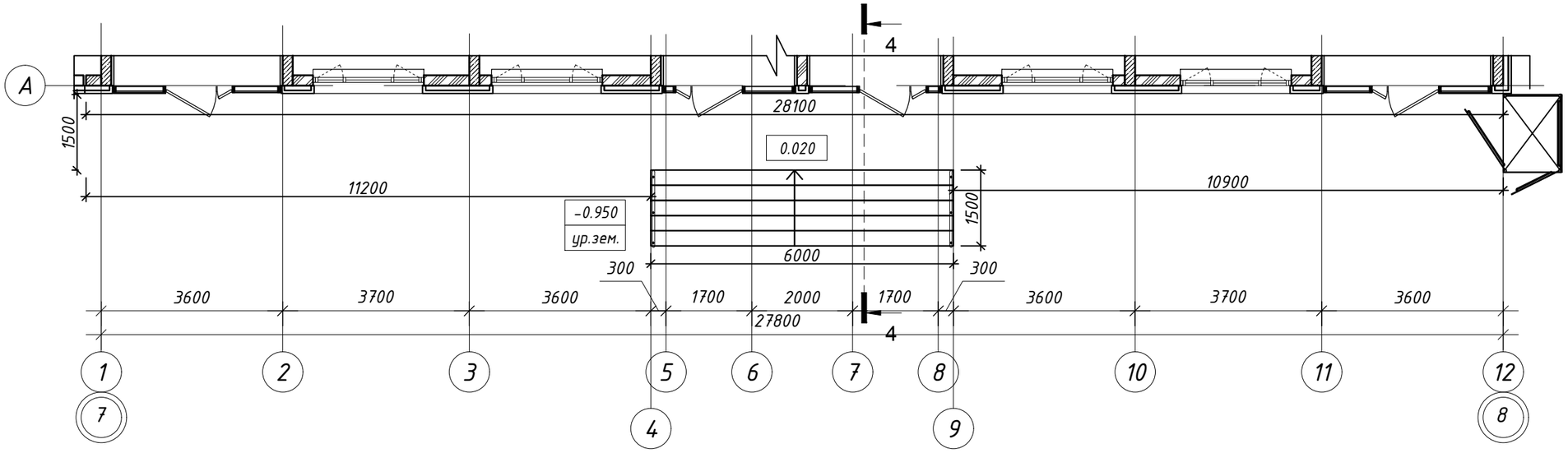

Крыльцо 13

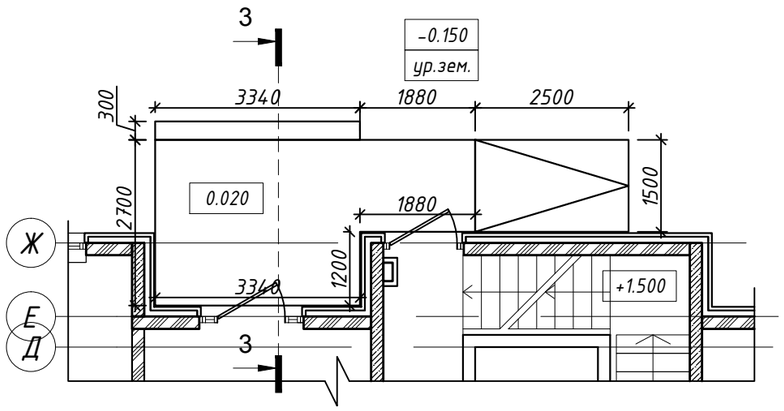

3-3 (Крыльцо 13)

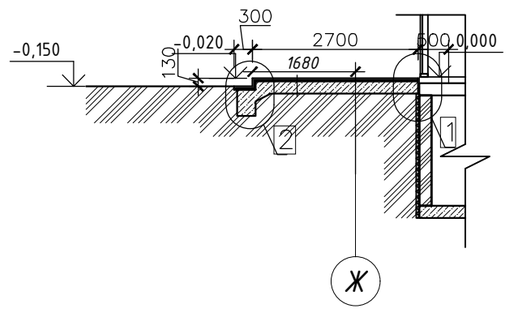

4-4 (Крыльцо 6)

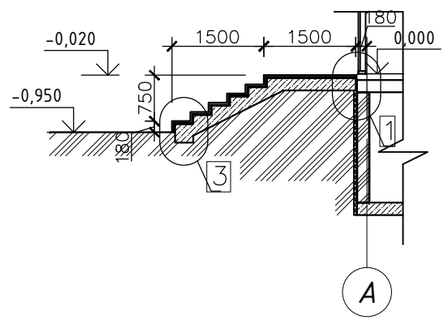

План расположения стен
Крыльцо 13

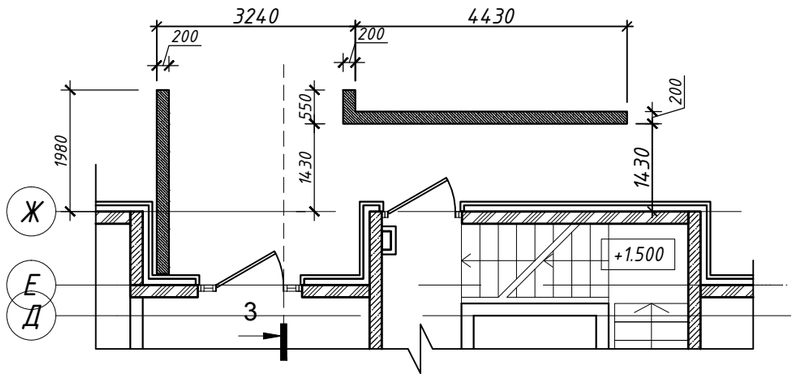

1. Даный лист смотреть совместно с листами АР-4,17,18
2. Расход гранита на облицовку ступеней и площадки см.л. АР-18

						39-09/08/19-АР		
						Строительство многоквартирного жилого дома Пятно №42 в г. Уральск ЗКО (Без наружных инженерных сетей и благоустройства)		
Изм.	К.уч.	№док	Изм.	Подп.	Дата			
ГИП		Мамыканова Д				Секция 4	Стадия	Лист	Листов
ГАП		Полец А.А.					РП	34	
Проверил		Оспанова Н.							
Выполнил		Орынбасар Ж.				Крыльцо 6,13.	ТОО "Астанатехстройэксперт"		

Взам. инв. №

Подл. и дата

Инв. № подл.

План расположения стен

Крыльцо 6

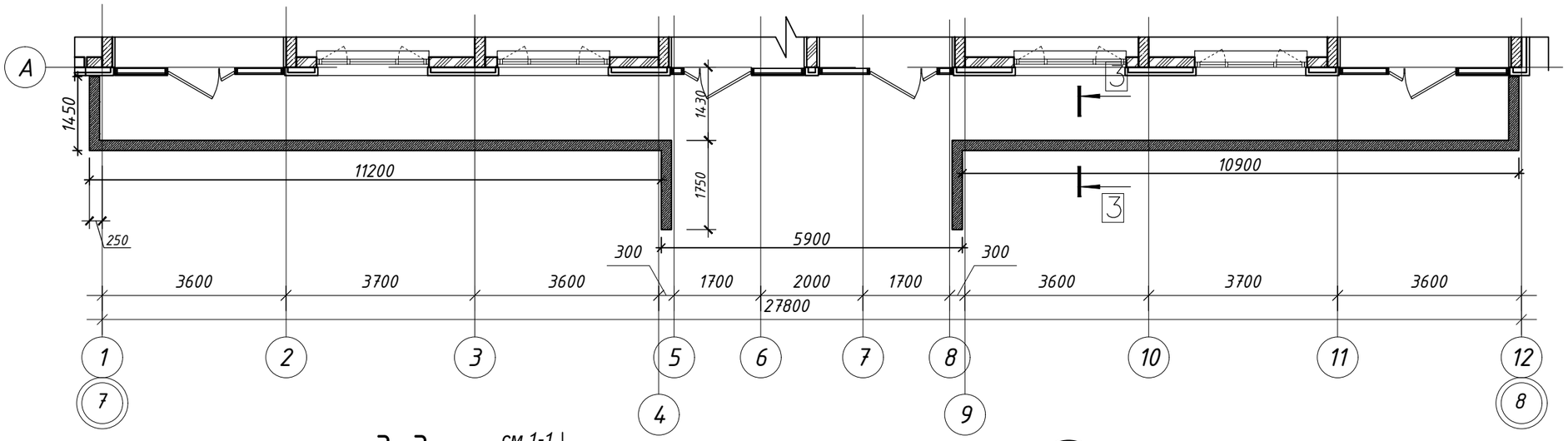

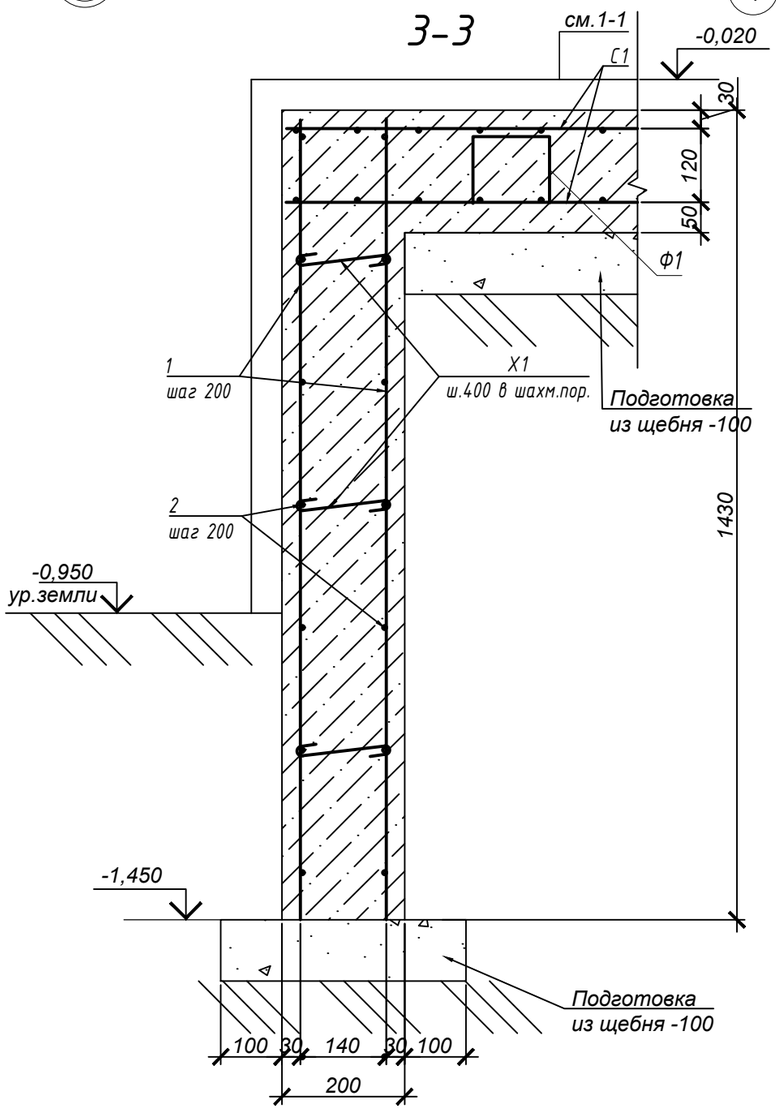

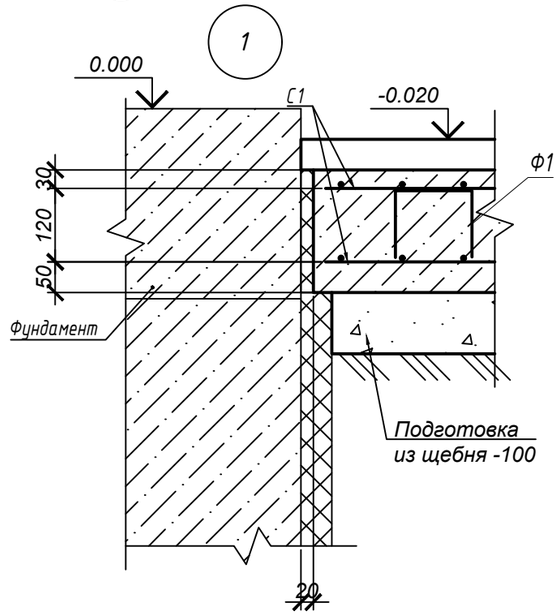

1. Даный лист смотреть совместно с листами АР-4,17,18
2. Расход гранита на облицовку ступеней и площадки см.л. АР-18

						39-09/08/19-АР		
						Строительство многоквартирного жилого дома Пятно №42 в г. Уральск ЗКО (Без наружных инженерных сетей и благоустройства)		
Изм.	К.уч.	№док	Изм.	Подп.	Дата			
ГИП		Мамыканова Д				Секция 4	Стадия	Лист	Листов
ГАП		Полец А.А.					РП	35	
Проверил		Оспанова Н.							
Выполнил		Орынбасар Ж.				Крыльцо 6,13.	ТОО "Астанатехстройэксперт"		

Взам. инв. №

Подл. и дата

Инв. № подл.

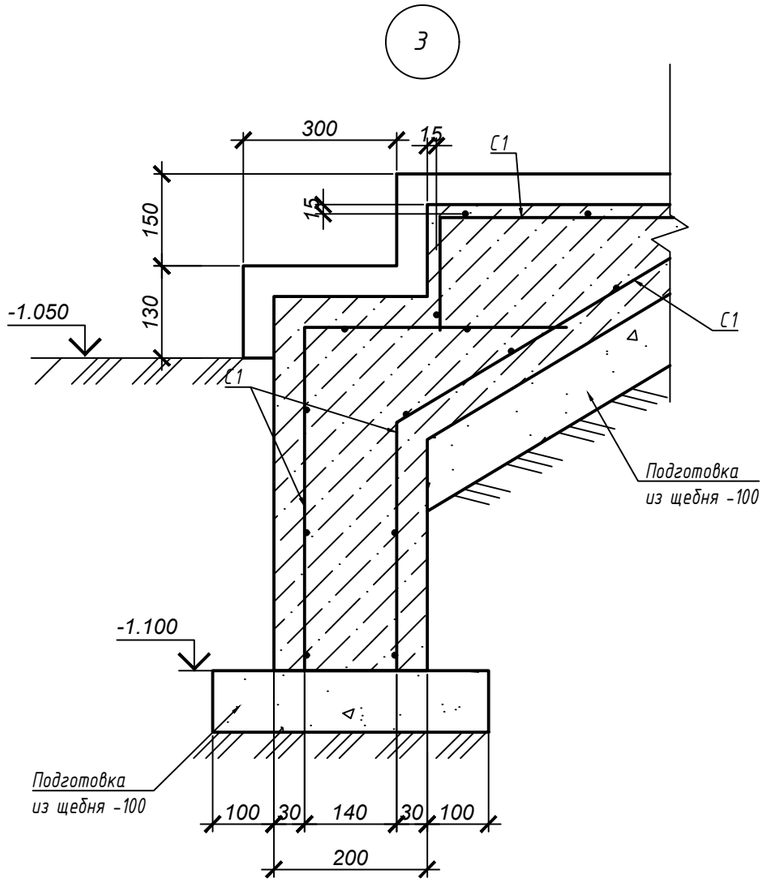

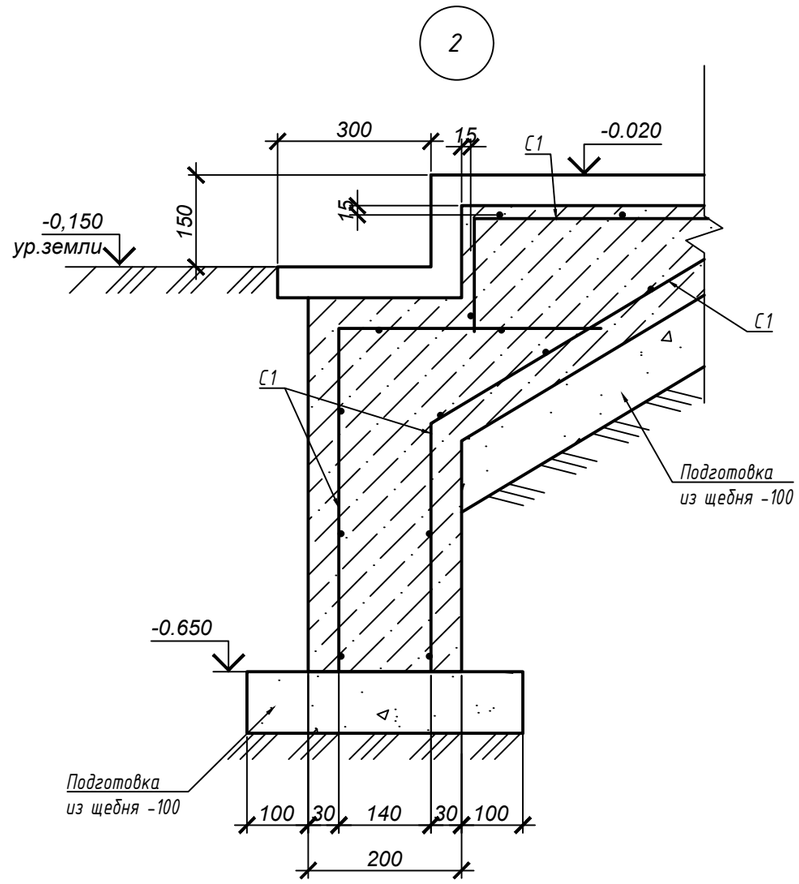

1. Даный лист смотреть совместно с листами АР-4,17,18
2. Расход гранита на облицовку ступеней и площадки см.л. АР-18

						39-09/08/19-АР		
						Строительство многоквартирного жилого дома Пятно №42 в г. Уральск ЗКО (Без наружных инженерных сетей и благоустройства)		
Изм.	К.уч.	№док	Изм.	Подп.	Дата			
ГИП		Мамыканова Д				Секция 4	Стадия	Лист	Листов
ГАП		Полец А.А.					РП	36	
Проверил		Оспанова Н.							
Выполнил		Орынбасар Ж.				Крыльцо 6,13.	ТОО "Астанатехстройэксперт"		

Взам. инв. №

Подл. и дата

Инв. № подл.

Спецификация

Поз.	Обозначение	Наименование	Кол.	Масса ед.,кг.	Примечание
		Крыльцо №6			
		Стены	1		
1	ГОСТ 5781-82*	Ф12 А-III м.п.	494	0.888	438.67
2	ГОСТ 5781-82*	Ф12 А-III м.п.	449	0.888	398.71
Х1	ГОСТ 5781-82*	Ф8 А-I L=310	298	0.12	35.76
		Материалы			
		Бетон кл.В20 м3	8.55		
		Полы	1		
С1	ГОСТ 23279-2012	4С $\frac{10А-III-200}{10А-III-200}$ 110х110 $\frac{50}{50}$	106	8.14	244,20
Ф1	ГОСТ 5781-82*	Ф8 А-I L=930	127	0.37	12,58
		Материалы			
		Бетон кл.В20 м3	11.25		
		Щебень фр. 5-20 м3	6.19		

Спецификация

Поз.	Обозначение	Наименование	Кол.	Масса ед.,кг.	Примечание
		Крыльцо №13			
		Стены	1		
1	ГОСТ 5781-82*	Ф12 А-III м.п.	44	0.888	39,07
2	ГОСТ 5781-82*	Ф12 А-III м.п.	40	0.888	35,52
Х1	ГОСТ 5781-82*	Ф8 А-I L=310	26	0.12	3,12
		Материалы			
		Бетон кл.В20 м3	1,29		
		Полы	1		
С1	ГОСТ 23279-2012	4С $\frac{10А-III-200}{10А-III-200}$ 110х110 $\frac{50}{50}$	30	8.14	244,20
Ф1	ГОСТ 5781-82*	Ф8 А-I L=930	38	0.37	14,16
		Материалы			
		Бетон кл.В20 м3	3,41		
		Щебень фр. 5-20 м3	1,87		

1. Даный лист смотреть совместно с листами АР-4,17,18
2. Расход гранита на облицовку ступеней и площадки см.л. АР-18

Изм.	К.уч.	№док	Изм.	Подп.	Дата
ГИП		Мамыканова Д			
ГАП		Полец А.А.			
Проверил		Оспанова Н.			
Выполнил		Орынбасар Ж.			

39-09/08/19-АР

Строительство многоквартирного жилого дома
Пятно №42 в г. Уральск ЗКО
(Без наружных инженерных сетей и благоустройства)

Секция 4

Стадия	Лист	Листов
РП	37	

Крыльцо 6,13. Спецификация

ТОО "Астанатехстройэксперт"

Взам. инв. №

Подл. и дата

Инв. № подл.

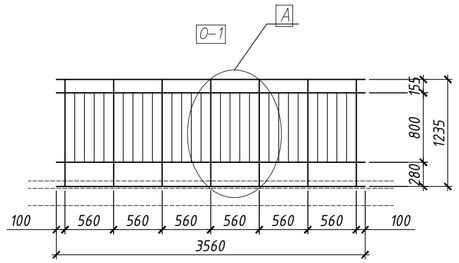

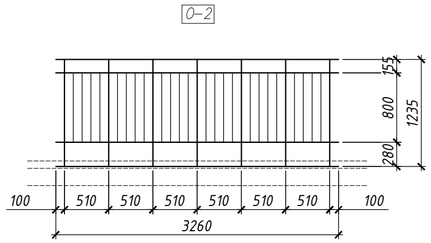

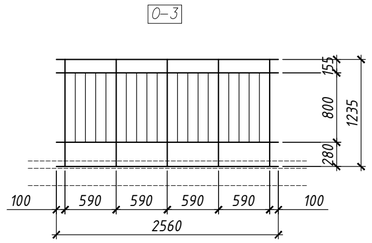

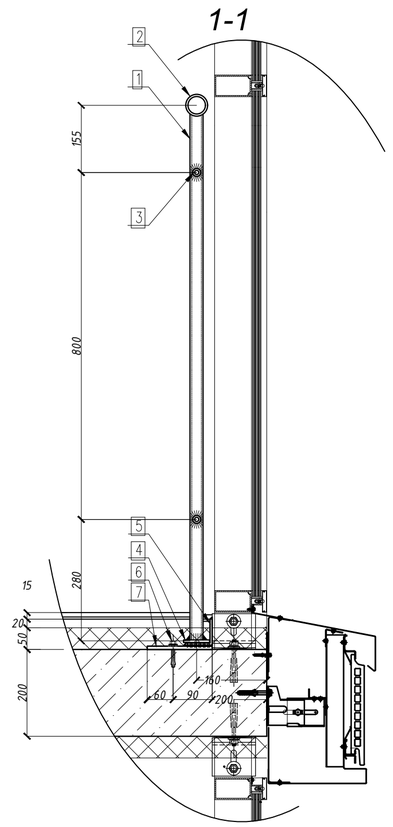

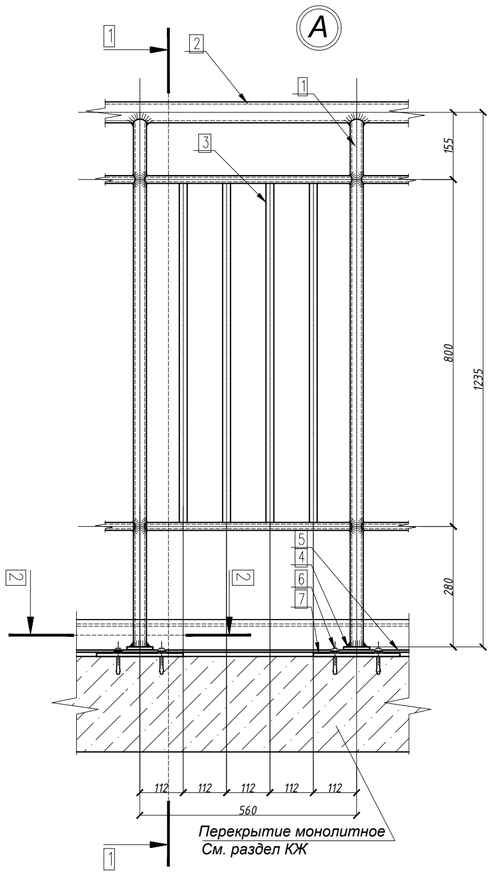

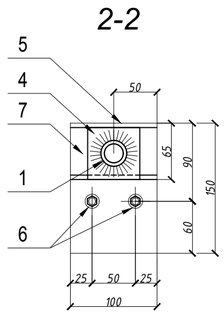

Спецификация ограждения балконов, лоджий

Поз.	Обозначение	Наименование	Кол.	Масса, ед., кг	Примеч.
		Ограждения металлические			
О-1	–	Балконное ограждение О-1	16		
О-2	–	Балконное ограждение О-2	16		
О-3	–	Балконное ограждение О-3	16		

Спецификация на элемент конструкции

Поз.	Обозначение	Наименование	Кол.	Масса, ед., кг	Масса, ед., кг общ.
		Ограждение О-1			94.71
1	ГОСТ 10704-91	ø30х2,5 L=1.2 м, шт	7	2.04	14,28
2	ГОСТ 10704-91	ø48х3 L=3.56 м, шт	1	16.70	16,70
3	ГОСТ 10704-91	ø18х1,8 Lобщ=26,32	26	34.41	34,41
4	ГОСТ 103-87	– 60х60х5, шт	7	0.16	1,12
5	ГОСТ 8509-89	L 63х63х5, L=3.56 м, шт	1	24.14	24,14
6	–	Анкерный болт 12х50, шт.	14		
7	ГОСТ 103-87	– 150х100х5, шт	7	0.58	4,06
		Ограждение О-2			130.28
1	ГОСТ 10704-91	ø30х2,5 L=1.2 м, шт	7	2.04	14,28
2	ГОСТ 10704-91	ø48х3 L=3.26 м, шт	1	24.36	24,36
3	ГОСТ 10704-91	ø18х1,8 Lобщ=25.72	26	51.28	51,28
4	ГОСТ 103-87	– 60х60х5, шт	7	0.16	1,12
5	ГОСТ 8509-89	L 63х63х5, L=3.26 м, шт	1	35.18	35,18
6	–	Анкерный болт 12х50, шт.	14		
7	ГОСТ 103-87	– 150х100х5, шт	7	0.58	4,06
		Ограждение О-3			124.72
1	ГОСТ 10704-91	ø30х2,5 L=1.2 м, шт	5	2.04	10,20
2	ГОСТ 10704-91	ø48х3 L=2.56 м, шт	1	24.36	24,36
3	ГОСТ 10704-91	ø18х1,8 Lобщ=17.92	18	51.28	51,28
4	ГОСТ 103-87	– 60х60х5, шт	5	0.16	0,80
5	ГОСТ 8509-89	L 63х63х5, L=2.56 м, шт	1	35.18	35,18
6	–	Анкерный болт 12х50, шт.	10		
7	ГОСТ 103-87	– 150х100х5, шт	5	0.58	2,90

Примечания:

1. Отделочные планы см. л. 5, 6, 7
2. Сварку элементов вести электродами Э42А по ГОСТ 9467-75.
3. Высоту сварных швов принять по наименьшей толщине свариваемых элементов.
4. После монтажа стальные конструкции окрасить эмалью ПФ-115 по ГОСТ 6465-76 в два слоя по грунту ГФ 021 по ГОСТ 25124-82.

Изм.	К.уч.	№док.	Изм.	Подп.	Дата
ГИП		Мамыканова Д.			
ГАП		Полец А.А.			
Проверил		Оспанова Н.			
Выполнил		Жакенова С.			

39-09/08/19-

Строительство многоквартирного жилого дома
Пятно №42 в г. Уральск ЗКО
(Без наружных инженерных сетей и благоустройства)

Секция 4

Стадия	Лист	Листов
РП	38	

Ограждения лоджий

ТОО "Астанатехстройэксперт" г. Нур - Султан 2019 г.

Согласовано
инженер ВК Дик О.
инженер ОВ Шакимова Г.
инженер ЭП Рудцова В.

Взам. инв. №

Подп. и дата

Инв. № подл.

Зонты для вентшахты ВЕ-1, ВЕ-2, ВЕ-9, ВЕ-10

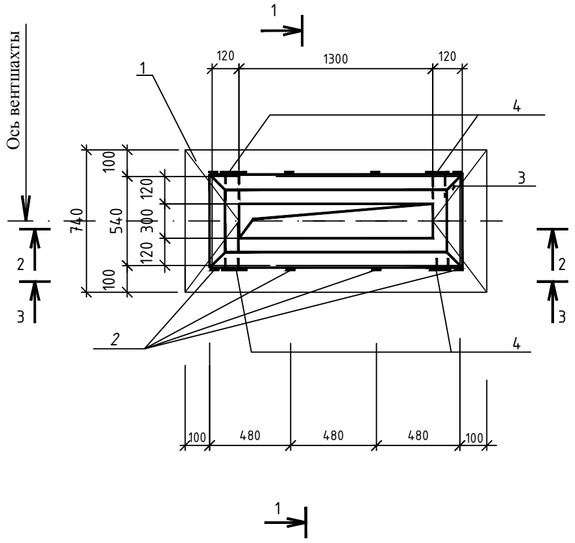

2 - 2

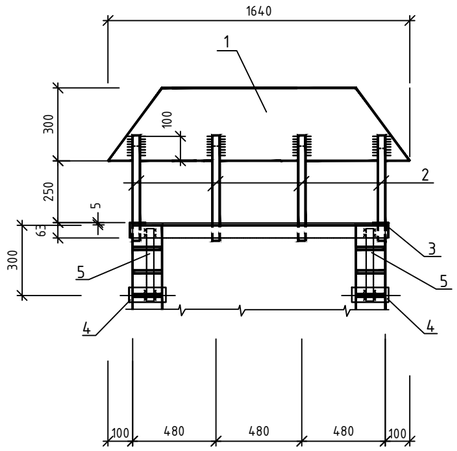

3 - 3

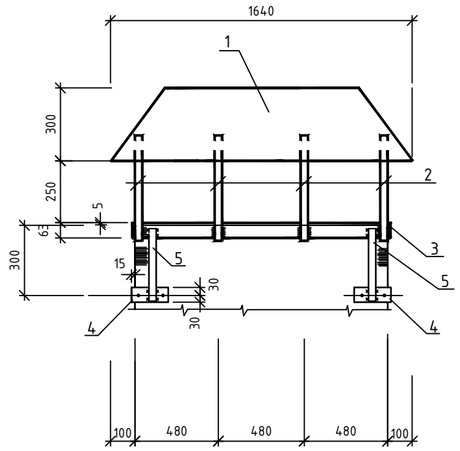

1 - 1

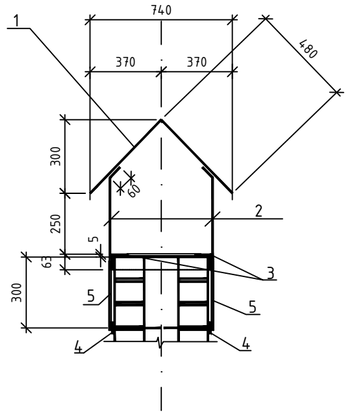

Спецификация

Поз.	Обозначение	Наименование	Кол.	Масса ед.,кг	Примечание
Зонт для вентшахты ВЕ-1 (ВЕ-2, ВЕ-9, ВЕ-10 аналогично)			4	68.02	272.06
1	ГОСТ 19903-74	Лист 960*2,5 L= 1640	1	36.05	36.05
2	ГОСТ 19903-74	Полоса 40*6 L= 430	8	0.81	6.48
3	ГОСТ 8509-93	Уголок 63*5 L= 3960	1	19.05	19.05
4	Серия 3.400-6/76	Закладная деталь Ми 1-11	4	0.80	3.20
5	ГОСТ 19903-74	Полоса 40*6 L= 430	4	0.81	3.24

1. Сварку выполнять электродами типа Э42 по ГОСТ 9467-75*.
2. Катет сварного шва принять по наименьшей толщине свариваемых деталей.
3. После окончания сварочных работ все металлоконструкции окрасить эмалью ПФ-115 по грунтовке ГФ-021 за 2 раза;

Изм.	Кол. уч.	Лист	№ док	Подп.	Дата	39-09/08/19-АР
						Строительство многоквартирного жилого дома Пятно №42 в г. Уральск ЗКО (Без наружных инженерных сетей и благоустройства)
ГИП		Мамыканова				Секция 4 — Стадия: РП; Лист: 39; Листов:
ГАП		Полец А.				Зонты для вентшахт ВЕ-1, ВЕ-2 ВЕ-9, ВЕ-10
Проверил		Оспанова Н.				ТОО "Астанатехстройэксперт"
Выполнил		Турлубеков				

Согласовано

Взам. инв. №

Подп. и дата

Инв. № подл.

Зонт для вентшахты ВЕ-3, ВЕ-8

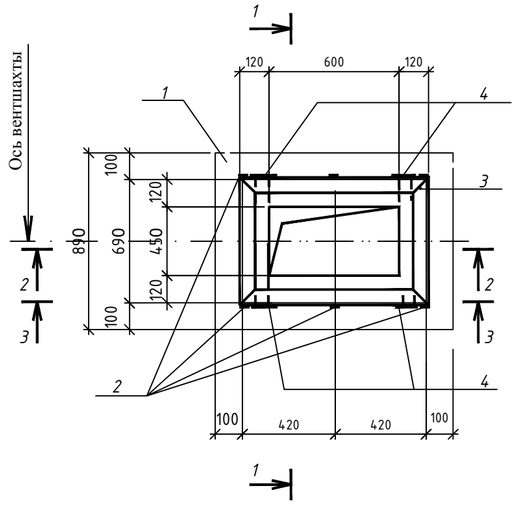

2 - 2

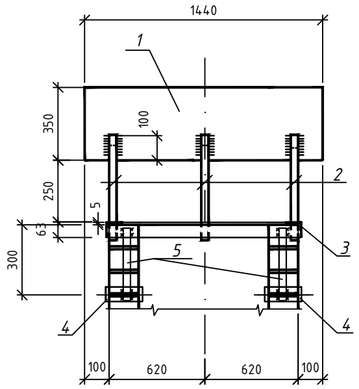

3 - 3

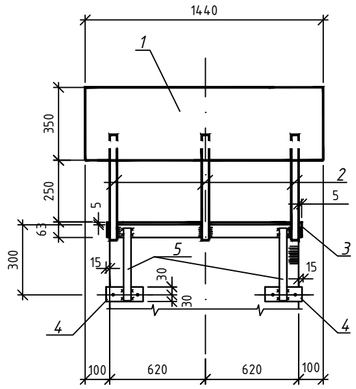

1 - 1

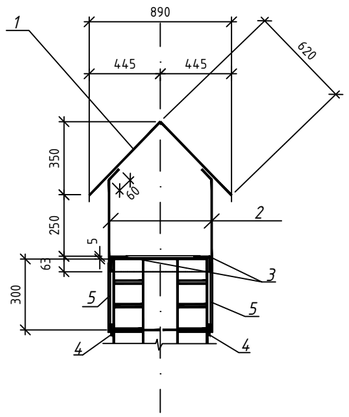

1. Сварку выполнять электродами типа Э42 по ГОСТ 9467-75*.
2. Катет сварного шва принять по наименьшей толщине свариваемых деталей.
3. После окончания сварочных работ все металлоконструкции окрасить эмалью ПФ-115 по грунтовке ГФ-021 за 2 раза;

Спецификация

Поз.	Обозначение	Наименование	Кол.	Масса ед.,кг	Примечание
Зонт для вентшахты ВЕ-3 (ВЕ-8 аналогично)			2	61.52	123.04
1	ГОСТ 19903-74	Лист 1240*2,5 L= 1440	1	31.65	31.65
2	ГОСТ 19903-74	Полоса 40*6 L= 430	6	0.81	4.86
3	ГОСТ 8509-93	Уголок 63*5 L= 3860	1	18.57	18.57
4	Серия 3.400-6/76	Закладная деталь Ми 1-11	4	0.80	3.20
5	ГОСТ 19903-74	Полоса 40*6 L= 430	4	0.81	3.24

Изм.	Кол. уч.	Лист	№ док	Подп.	Дата	39-09/08/19-АР		
						Строительство многоквартирного жилого дома Пятно №42 в г. Уральск ЗКО (Без наружных инженерных сетей и благоустройства)		
						Секция 4	Стадия	Лист	Листов
							РП	40	
ГИП		Мамыканова				Зонт для вентшахты ВЕ-3, ВЕ-8	ТОО "Астанатехстройэксперт"		
ГАП		Полец А.							
Проверил		Оспанова Н.							
Выполнил		Турлубеков							

Зонты для вентшахты ВЕ-4

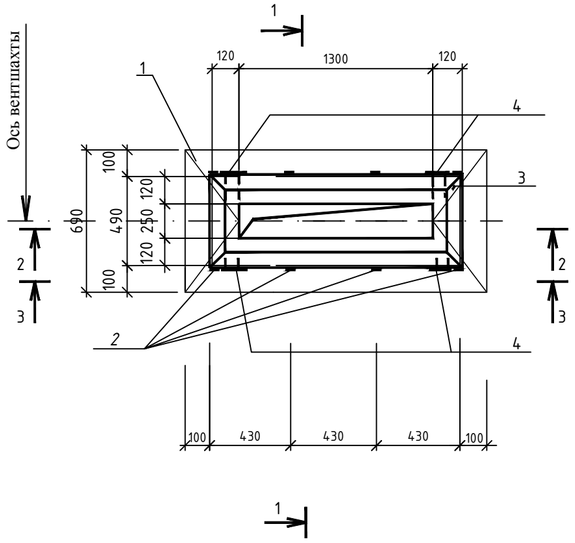

2 - 2

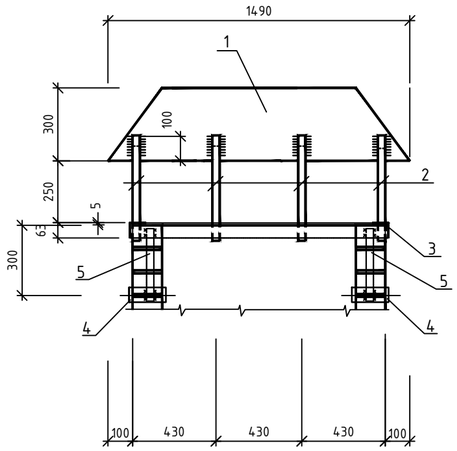

3 - 3

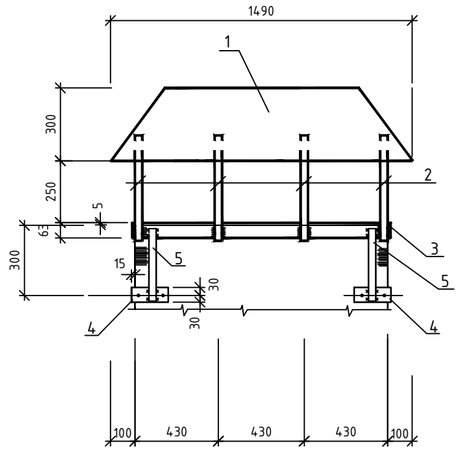

1 - 1

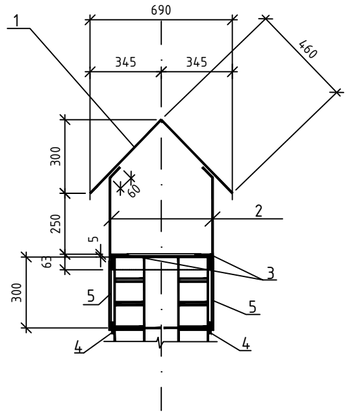

1. Сварку выполнять электродами типа Э42 по ГОСТ 9467-75*.
2. Катет сварного шва принять по наименьшей толщине свариваемых деталей.
3. После окончания сварочных работ все металлоконструкции окрасить эмалью ПФ-115 по грунтовке ГФ-021 за 2 раза;

Спецификация

Поз.	Обозначение	Наименование	Кол.	Масса ед.,кг	Примечание
	Зонт для вентшахты ВЕ-4		1	62.80	62.80
1	ГОСТ 19903-74	Лист 920*2,5 L= 1490	1	32.75	32.75
2	ГОСТ 19903-74	Полоса 40*6 L= 430	8	0.81	6.48
3	ГОСТ 8509-93	Уголок 63*5 L= 3560	1	17.12	17.12
4	Серия 3.400-6/76	Закладная деталь Ми 1-11	4	0.80	3.20
5	ГОСТ 19903-74	Полоса 40*6 L= 430	4	0.81	3.24

Согласовано

Взам. инв. №

Подп. и дата

Инв. № подл.

Изм.	Кол. уч.	Лист	№ док	Подп.	Дата
ГИП		Мамыканова			
ГАП		Полец А.			
Проверил		Оспанова Н.			
Выполнил		Турлубеков			

39-09/08/19-АР

Строительство многоквартирного жилого дома
Пятно №42 в г. Уральск ЗКО
(Без наружных инженерных сетей и благоустройства)

Секция 4

Стадия	Лист	Листов
РП	41	

Зонт для вентшахты ВЕ-4

ТОО "Астанатехстройэксперт"

Зонт для вентшахты ВЕ-5, ВЕ-6

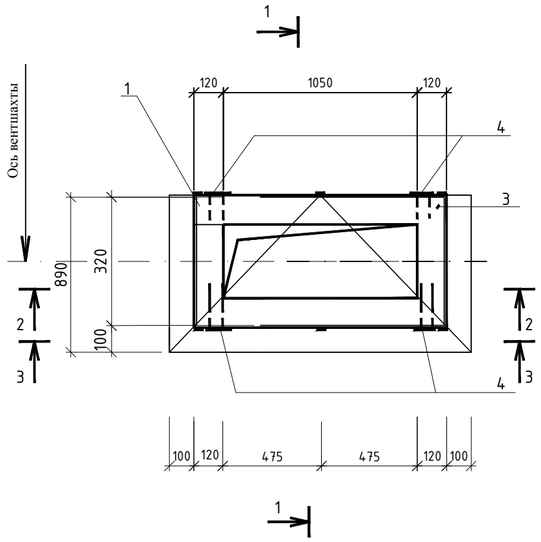

2 - 2

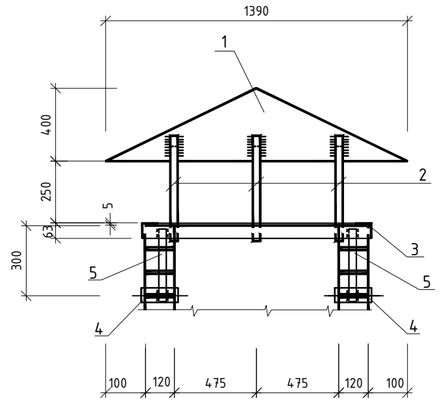

3 - 3

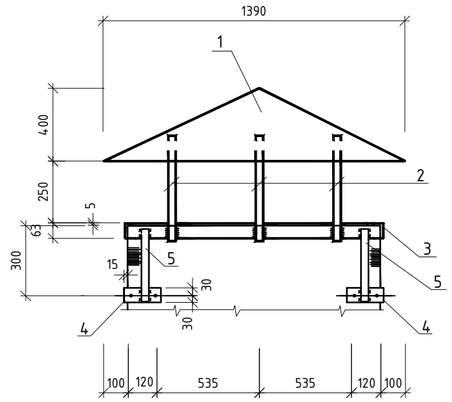

1 - 1

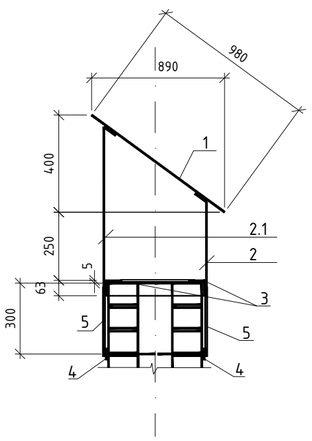

Спецификация

Поз.	Обозначение	Наименование	Кол.	Масса ед.,кг	Примечание
Зонт для вентшахты ВЕ-5 (ВЕ-6 аналогично)			2	56.38	112.76
1	ГОСТ 19903-74	Лист 980*2,5 L= 1390	1	30.55	30.55
2	ГОСТ 19903-74	Полоса 40*6 L= 430	6	0.81	4.86
3	ГОСТ 8509-93	Уголок 63*5 L= 3020	1	14.53	14.53
4	Серия 3.400-6/76	Закладная деталь Ми 1-11	4	0.80	3.20
5	ГОСТ 19903-74	Полоса 40*6 L= 430	4	0.81	3.24

1. Сварку выполнять электродами типа Э42 по ГОСТ 9467-75*.
2. Катет сварного шва принять по наименьшей толщине свариваемых деталей.
3. После окончания сварочных работ все металлоконструкции окрасить эмалью ПФ-115 по грунтовке ГФ-021 за 2 раза;

Изм.	Кол. уч.	Лист	№ док	Подп.	Дата	39-09/08/19-АР
						Строительство многоквартирного жилого дома Пятно №42 в г. Уральск ЗКО (Без наружных инженерных сетей и благоустройства)
ГИП		Мамыканова				Секция 4 — Стадия: РП; Лист: 42; Листов:
ГАП		Полец А.				Зонт для вентшахты ВЕ-5, ВЕ-6 — ТОО "Астанатехстройэксперт"
Проверил		Оспанова Н.				
Выполнил		Турлубеков				

Зонт для вентшахты ВЕ-7

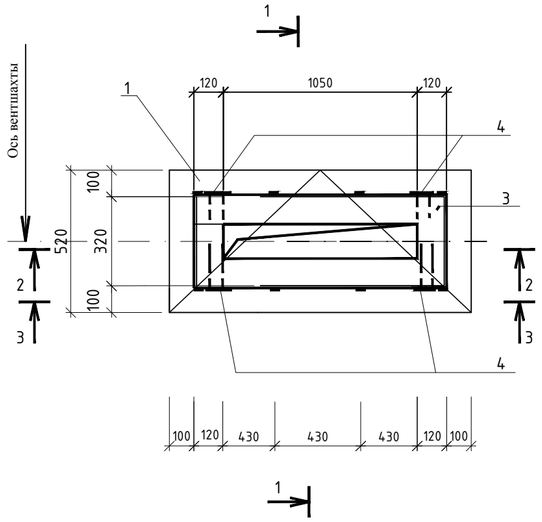

2 - 2

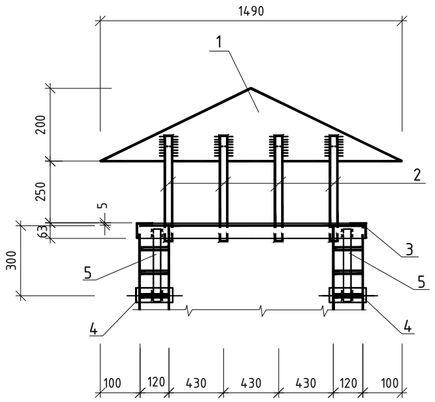

3 - 3

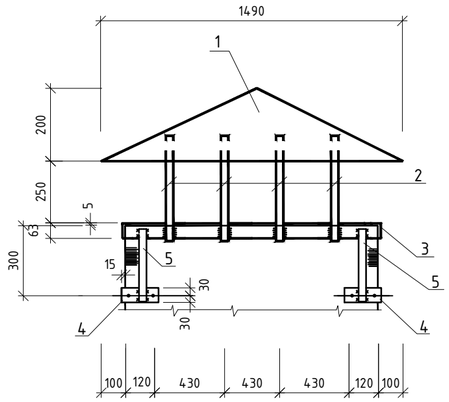

1 - 1

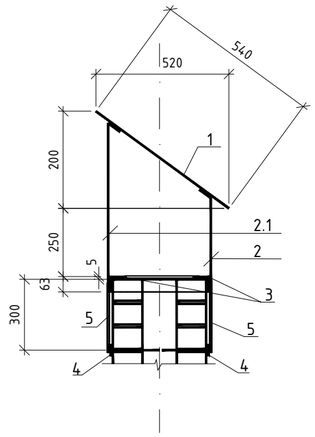

Спецификация

Поз.	Обозначение	Наименование	Кол.	Масса ед.,кг	Примечание
Зонт для вентшахты ВЕ-7			1	62.67	62.67
1	ГОСТ 19903-74	Лист 540*2,5 L= 1490	1	32.75	32.75
2	ГОСТ 19903-74	Полоса 40*6 L= 430	4	0.81	3.24
2.1	ГОСТ 19903-74	Полоса 40*6 L= 630	4	1.19	4.75
3	ГОСТ 8509-93	Уголок 63*5 L= 3220	1	15.49	15.49
4	Серия 3.400-6/76	Закладная деталь Ми 1-11	4	0.80	3.20
5	ГОСТ 19903-74	Полоса 40*6 L= 430	4	0.81	3.24

1. Сварку выполнять электродами типа Э42 по ГОСТ 9467-75*.
2. Катет сварного шва принять по наименьшей толщине свариваемых деталей.
3. После окончания сварочных работ все металлоконструкции окрасить эмалью ПФ-115 по грунтовке ГФ-021 за 2 раза;

Изм.	Кол. уч.	Лист	№ док	Подп.	Дата
ГИП		Мамыканова			
ГАП		Полец А.			
Проверил		Оспанова Н.			
Выполнил		Турлубеков			

39-09/08/19-АР

Строительство многоквартирного жилого дома
Пятно №42 в г. Уральск ЗКО
(Без наружных инженерных сетей и благоустройства)

Секция 4

Стадия	Лист	Листов
РП	43	

Зонт для вентшахты ВЕ-7

ТОО "Астанатехстройэксперт"

Зонты для вентшахты ВЕ-11

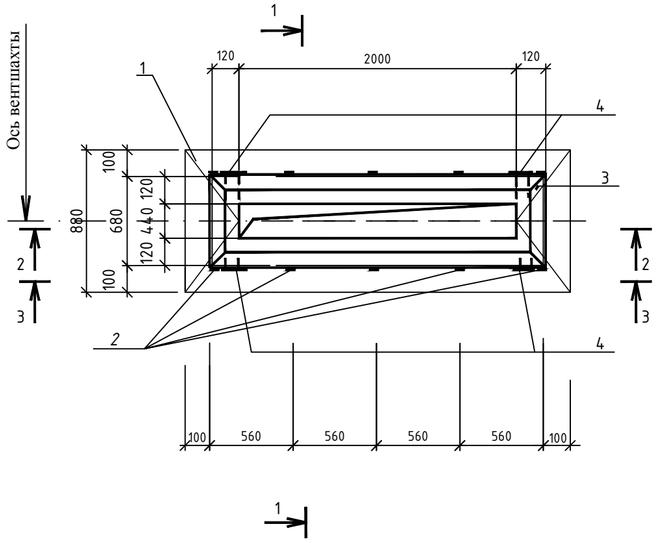

2 - 2

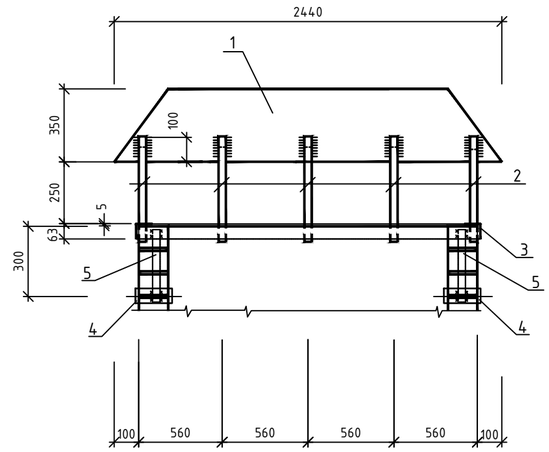

3 - 3

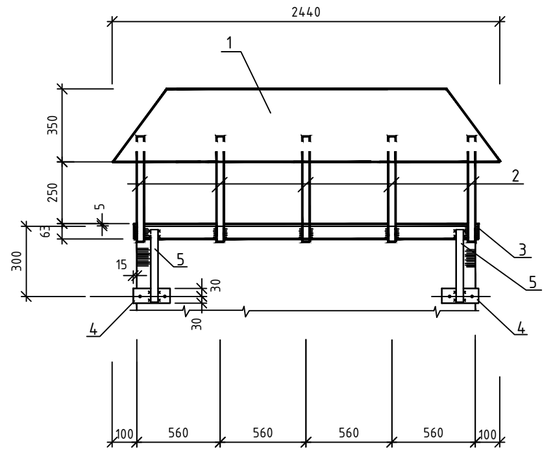

1 - 1

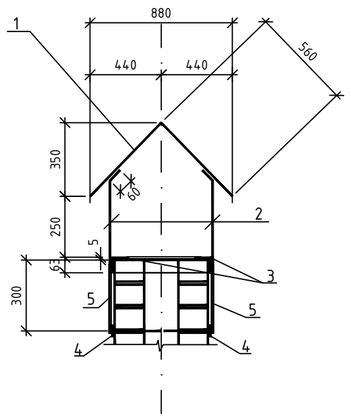

1. Сварку выполнять электродами типа Э42 по ГОСТ 9467-75*.
2. Катет сварного шва принять по наименьшей толщине свариваемых деталей.
3. После окончания сварочных работ все металлоконструкции окрасить эмалью ПФ-115 по грунтовке ГФ-021 за 2 раза;

Спецификация

Поз.	Обозначение	Наименование	Кол.	Масса ед.,кг	Примечание
	Зонт для вентшахты ВЕ-11		1	96.26	96.26
1	ГОСТ 19903-74	Лист 1120*2,5 L= 2440	1	53.63	53.63
2	ГОСТ 19903-74	Полоса 40*6 L= 430	10	0.81	8.10
3	ГОСТ 8509-93	Уголок 63*5 L= 5840	1	28.09	28.09
4	Серия 3.400-6/76	Закладная деталь Ми 1-11	4	0.80	3.20
5	ГОСТ 19903-74	Полоса 40*6 L= 430	4	0.81	3.24

						39-09/08/19-АР
Изм.	Кол. уч.	Лист	№ док	Подп.	Дата	Строительство многоквартирного жилого дома Пятно №42 в г. Уральск ЗКО (Без наружных инженерных сетей и благоустройства)
ГИП		Мамыканова				Секция 4 — Стадия: РП; Лист: 44; Листов:
ГАП		Полец А.				Зонт для вентшахты ВЕ-11 — ТОО "Астанатехстройэксперт"
Проверил		Оспанова Н.				
Выполнил		Турлубеков				