Ген.проектировщик: ТОО "Астанатехстройэксперт"
ГСЛ №13003021
Заказчик : ГУ «Отдел строительства г. Уральска»

Рабочий проект

Строительство многоквартирного жилого дома Пятно №42 в г. Уральск ЗКО
(Без наружных инженерных сетей и благоустройства)

Том II. Графические материалы

Альбом 3.2 КЖ - Конструкции железобетонные. Секция 2

Технический директор: Лукьянченко Д.В.

Главный инженер проекта Мамыканова Д.К.

г.Нур-Султан-2020 г.

Ведомость ссылочных документов

Обозначение	Наименование	Примечание
1	2	3
Сер. 1.400-15 в.0	Унифицированные закладные детали сборных железобетонных конструкций для крепления технологических коммуникаций и устройств	
ГОСТ 34028-2016	Прокат арматурный для железобетонных конструкций. Технические условия.	
ГОСТ 19904-74	Прокат листовой горячекатаный. Сортамент.	
СП РК 5.03-107-2013	«Несущие и ограждающие конструкции»	
ГОСТ 10704-91	Трубы стальные электросварные прямошовные. Сортамент.	
СН РК 1.03-00-2011	Строительное производство. Организация строительства предприятий, зданий и сооружений.	
СНиП 2.01.07-85*	Нагрузки и воздействия	
Пособие к СНиП 2.03.01-84	Пособие по проектированию бетонных и ж.б. конструкций из тяжелых и легких бетонов без предварительного напряжения арматуры	
СН РК 2.01-01-2013	Защита строительных конструкций от коррозии	
Пособие к СНиП 3.04.03-85	Пособие по проектированию защиты от коррозии бетонных и ж/б конструкций	
СН РК 3.02-01-2011	Жилые здания	
СН РК 5.01-02-2013	Основания зданий и сооружений	
СП РК 3.01-101-2013	Градостроительство. Планировка и застройка городских и сельских поселений	
СНиП РК 5.03-34-2005	Бетонные и железобетонные конструкции.	
ГОСТ 8717.0-84	Ступени железобетонные и бетонные. Технические условия.	
ГОСТ 8717.1-84	Ступени железобетонные и бетонные. Конструкция и размеры	
ГОСТ 19804-91	Сваи железобетонные. Общие технические условия	

ОБЩАЯ ХАРАКТЕРИСТИКА

Рабочий проект разработан для строительства в IIIВ климатическом подрайоне с расчётной зимней температурой наружного воздуха - 31,2° С
Вес снегового покрова для III района - 1 кПа
Скоростной напор ветра для III географического района - 0,38 кПа

ХАРАКТЕРИСТИКА ЗДАНИЯ

Класс - Ф 1.3
Ответственности - II
Степень огнестойкости - II

Проект разработан в соответствии с СП РК 3.02-101-2012 и СНиП 2.01.07-85*. Конструктивная схема представляет собой 9-ти этажное здание с подвалом и техническим этажом, каркас здания представлен несущими монолитными диафрагмами жесткости, монолитными железобетонными пилонами и монолитными железобетонными стенами подвала, с высотой этажей от пола до потолка 2,7 м., включая подвального и технического 1,8 м.

ПРОЕКТ РАЗРАБОТАН В СООТВЕТСТВИИ С ДЕЙСТВУЮЩИМИ НОРМАМИ И ПРАВИЛАМИ И ПРЕДУСМАТРИВАЕТ МЕРОПРИЯТИЯ, ОБЕСПЕЧИВАЮЩИЕ ВЗРЫВНУЮ, ВЗРЫВОПОЖАРНУЮ И ПОЖАРНУЮ БЕЗОПАСНОСТЬ ПРИ ЭКСПЛУАТАЦИИ ЗДАНИЯ (СООРУЖЕНИЯ), А ТАКЖЕ СООТВЕТСТВУЕТ ТРЕБОВАНИЯМ ЭКОЛОГИЧЕСКИХ И САНИТАРНО-ГИГИЕНИЧЕСКИХ НОРМ И ПРАВИЛ.

ГЛАВНЫЙ ИНЖЕНЕР ПРОЕКТА МАМЫКАНОВА Д.

Согласовано

Взам. инв. №

Подп. и дата

Инв. № подл.

Ведомость документов комплекта чертежей КЖ

Лист	Наименование	Примечание
1	2	3
1	Общие данные.	
2	Схема расположения элементов фундаментов.	
3	Посадка фундамента на инженерно-геологический разрез по Линии I-I.	
4	Схема расположения нижней рабочей и нижней дополнительной арматуры фундаментной плиты.	
5	Схема раскладки верхней рабочей и верхней дополнительной арматуры фундаментной плиты.	
6	Схема расположения поддерживающих каркасов фундаментной плиты.	
7	Схема расположения выпусков из фундаментов.	
8	Узлы 1, 2, 3, 6, 7. Сечения.	
9	Узлы 4, 5, 8. Сечения.	
10	Узлы 9, 10, 11. Сечения.	
11	Узлы 12, 13. Сечения.	
12	Узлы 14, 15. Сечения.	
13	Узел 16. Сечения.	
14	Схема каркаса на отм. -2,100, 0,000	
15	Схема каркаса на отм. +3,900÷+24,900 и +27,800	
16	Разрез 1-1	
17	Стены подвала по оси А, 1 (опалубка) (армирование)	
18	Стены подвала вид А, Б, В (опалубка) (армирование)	
19	Диафрагмы жесткости Джм-1-1 (опалубка) (армирование)	
20	Диафрагмы жесткости Джм-1-2 (опалубка) (армирование)	
21	Диафрагмы жесткости Джм-2-1, Джм-2-2 (опалубка) (армирование)	
22	Диафрагмы жесткости Джм-3 (опалубка) (армирование)	
23	Диафрагмы жесткости Джм-4 (опалубка) (армирование)	
24	Диафрагмы жесткости Джм-5 (опалубка) (армирование)	
25	Диафрагмы жесткости Джм-6-1, Джм-6-2 (опалубка) (армирование)	
26	Диафрагмы жесткости Джм-7 (опалубка) (армирование)	
27	Диафрагмы жесткости Джм-8 (опалубка) (армирование)	
28	Диафрагмы жесткости П-1, П-4 (опалубка) (армирование)	
29	Диафрагмы жесткости П-2-1, П-2-2 (опалубка) (армирование)	
30	Диафрагмы жесткости П-3-1, П-3-2 (опалубка) (армирование)	
31	Диафрагмы жесткости П-5 (опалубка) (армирование)	
32	Шахта лифта МШЛ-1 вид А, Б, В, Г (опалубочный чертеж)	
33	Шахта лифта МШЛ-1 вид А, Б, В, Г (схема армирования)	
34	Шахта лифта МШЛ-1 вид А, Б, В, Г (схема армирования)	
35	Опалубочный план плиты перекрытия на отм. -0,100	
36	Схема расположения нижней рабочей и нижней дополнительной арматуры плиты перекрытия на отм. -0,100	
37	Схема расположения верхней рабочей и верхней дополнительной арматуры плиты перекрытия на отм. -0,100	
38	Опалубочный план плиты перекрытия на отм. +3.800	
39	Схема расположения нижней рабочей и нижней дополнительной арматуры плиты перекрытия на отм. +3.800	
40	Схема расположения верхней рабочей и верхней дополнительной арматуры плиты перекрытия на отм. +3.800	
41	Опалубочный план плиты перекрытия на отм. +6.800	
42	Опалубочный план плиты перекрытия на отм. +9.800; +12.800	
43	Схема расположения нижней рабочей и нижней дополнительной арматуры плиты перекрытия на отм. +6.800 - +12.800	
44	Схема расположения верхней рабочей и верхней дополнительной арматуры плиты перекрытия на отм. +6.800 - +12.800	
45	Опалубочный план плиты перекрытия на отм. +15.800; +18.800	
46	Опалубочный план плиты перекрытия на отм. +21.800; +24.800	
47	Опалубочный план плиты перекрытия на отм. +27.800	

Ведомость документов комплекта чертежей КЖ

Лист	Наименование	Примечание
1	2	3
48	Схема расположения нижней рабочей и нижней дополнительной арматуры плиты перекрытия на отм. +15.800 - +27.800	
49	Схема расположения верхней рабочей и верхней дополнительной арматуры плиты перекрытия на отм. +15.800 - +27.800	
50	Опалубочный план плиты перекрытия на отм. +30.050	
51	Схема расположения нижней рабочей и нижней дополнительной арматуры плиты перекрытия на отм. +30.050	
52	Схема расположения верхней рабочей и верхней дополнительной арматуры плиты перекрытия на отм. +30.050	
53	Плиты перекрытия на отм. -1.500; +28.950; +32.150 (опалубка, армирование). Лестничные площадки Млп-1, Млп-2, Млп-3 (опалубка, армирование)	
54	Лестница Л-1 (начало)	
55	Лестница Л-1 (окончание)	

КОНСТРУКТИВНОЕ РЕШЕНИЕ

Конструктивные решения в проекте приняты в соответствии с требованиями СП РК 5.03-107-2013 «Несущие и ограждающие конструкции» и на основе архитектурных решений.

Конструктивная схема здания принята стеновая. Каркас здания принят из монолитного железобетона.

Пространственную жесткость здания обеспечивает совместная работа монолитных диафрагм жесткости, пилонов, жестко-защемленных в фундамент и горизонтальных дисков перекрытий.

Расчетные нагрузки на здание определены в соответствии со СНиП 2.01.07-85* «Нагрузки и воздействия», СП 5.01.102-2013 «Основания зданий и сооружений». По результатам расчета получены данные по напряженному состоянию основания и армированию подошвы фундаментов.

За относительную отм. 0,000 принят уровень чистого пола 1-го этажа, что соответствует абсолютной отм. 39,65.

Фундаменты - монолитная ж/б плита ростверком под все здание высотой 750 мм. Бетон для фундаментов принят кл. В25, F75, W4. Фундамент выполнить по бетонной подготовке толщиной 100 мм. и щебеночной подготовке толщиной 100 мм., пропитанной битумом до полного насыщения.

Вертикальную гидроизоляцию выполнить обмазкой боковых поверхностей конструкций, соприкасающихся с грунтом, горячим битумом за два раза. В целях защиты от коррозии металлические конструкции окрасить эмалью ПФ-115 в два слоя по грунтовке ГФ-021.

На основании инженерно-геологических изысканий ТОО "Уральский Каздорпроект" г. Уральск выполненных в октябре 2019г. основанием фундаментов служит суглинок (ИГЭ 4) тяжелый пылеватый коричневый слабовлажный-влажный, трещиноватый, твердый-полутвердый, слабо-среднепросадочный, повышенносжимаемый, с прослойками мелкого песка и супеси песчанистой. Суглинки слабо-среднепросадочные, под действием внешней нагрузки обладают повышенной степенью сжимаемости. Модуль осадки при нагрузке 2,0 кг/см^2 составляет до 18-39мм/м. Тип грунтовых условий по просадочности - II. Мощность слоя колеблется от 3,60 м до 4,90 м, со следующими расчетными характеристиками: р=1.70г/см3, СII=96кПа, фII=19°, Е=27,9МПа.

Подземные воды вскрыты на глубине 11,2-11,8м на период изысканий начало октября 2019г, влияния при строительстве оказывать не будут.

Грунты по отношению к бетонным конструкциям на портландцементе марки бетона W4 грунты обладают агрессивностью низкой - слабой степени. По отношению к бетонным конструкциям на портландцементе W6-:-W14, на шлакопортландцементе W4-:-W20, и на сульфатостойком цементе W4-:-W20 грунты не обладают агрессивностью.

Грунты по отношению к арматуре железобетонных конструкций W4-:-W14 грунты не обладают агрессивностью.

Для освидетельствования котлована и сопоставления проектных данных с фактическими необходимо пригласить инженера-геолога.

Предельное давление под подошвой фундамента по результатам расчета составляет 27,23 т/м2.

Несущая способность грунта по результатам расчета составляет 35,61 т/м2

Стены - приняты в виде заполнения из газобетонных блоков, согласно решениям раздела АР.

Диафрагмы жесткости - приняты монолитными железобетонными. Диафрагмы армируются арматурой кл. А400. Бетон принят кл. В25, F50.

Стены подвала - приняты монолитными железобетонными. Стены подвала армируются арматурой кл. А400 связанных хомутами кл. А240. Бетон принят кл. В25, F50, W4.

Перекрытия и покрытия - монолитные железобетонные толщиной 200 мм, армированные арматурой кл. А400, в виде 2-х сеток (нижней и верхней) для фиксации верхней сетки устанавливаются фиксаторы из арматуры А240, из расчета 5 шт. на 2 м2., стык стержней производится вязкой с перепуском арматуры не менее 35d. Бетон для плит принят кл. В25, F50.

Лестницы - приняты из сборных железобетонных лестничных маршей и железобетонных лестничных ступеней по металлическим косоурам.

Кровля - плоская с вентилируемым чердаком.

Покрытие - из рулонных материалов.

АНТИКОРРОЗИЙНЫЕ МЕРОПРИЯТИЯ

Для защиты железобетонных конструкций, проектом предусмотрена покраска битумом за 2 раза всех железобетонных конструкций соприкосающихся с грунтом.

Для защиты металлических конструкций от коррозии, проектом предусмотренна их покраска эмалью ПФ-115 по грунтовке ГФ-021.

						39-09/08/19-КЖ
						Строительство многоквартирного жилого дома Пятно №42 в г. Уральск ЗКО (Без наружных инженерных сетей и благоустройства)
Изм.	Кол. уч.	Лист	№ док.	Подп.	Дата	
ГИП		Мамыканова Д.			01.2020	Секция 2 — Стадия: РП; Лист: 1; Листов: 55
ГАП		Полец А.			01.2020	
Проверил		Лукьянченко			01.2020	Общие данные — ТОО Астанатехстройэксперт Нұр-Сұлтан 2020
Выполнил		Лукьянченко			01.2020	

Схема расположения элементов фундаментов (Опалубочный чертеж)

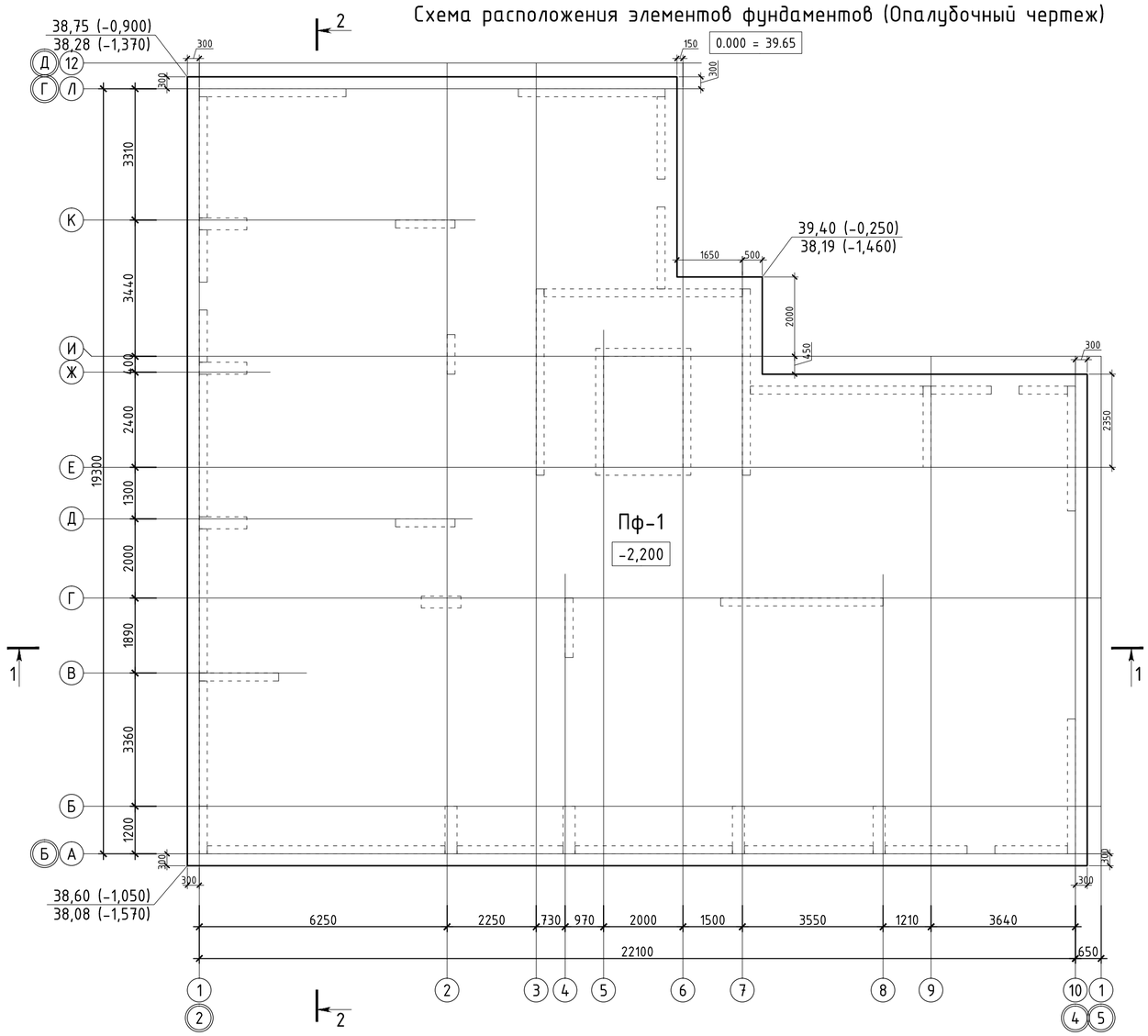

1 - 1

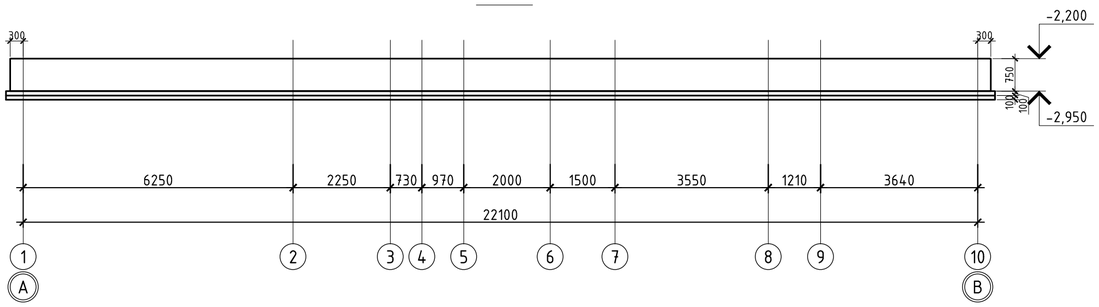

Схема блокировки

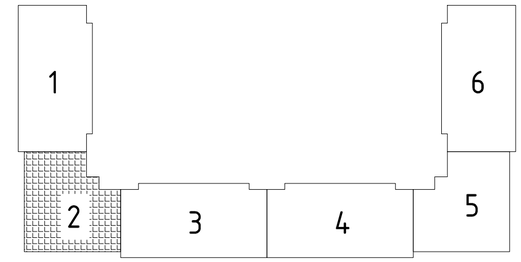

2 - 2

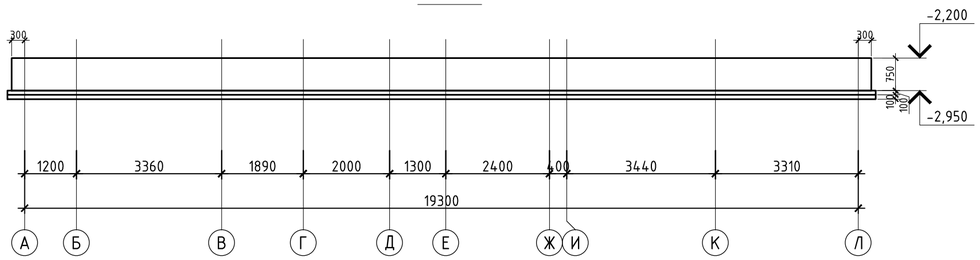

1. Данный лист смотреть совместно с листом КЖ-4.
2. Относительная отм. ±0,000 соответствует абсолютной отм. 39,65;
3. На основании инжнерно-геологических изысканий ТОО "Уральский Каздорпроект" г. Уральск выполненных в октябре 2019г. основанием фундаментов служит суглинок (ИГЭ 4) тяжелый пылеватый коричневый слабовлажный-влажный, трещиноватый, твердый-полутвердый, слабо-среднепросадочный, повышенносжимаемый, с прослойками мелкого песка и супеси песчанистой. Суглинки слобо-среднепросадочные, под действием внешней нагрузки обладают повышенной степенью сжимаемости. Модуль осадки при нагрузке 2,0 кг/см^2 составляет до 18-39мм/м. Тип грунтовых условий по просадочности - II. Мощность слоя колеблется от 3,60 м до 4,90 м, со следующими расчетными характеристиками: р=1.70г/см3, СII=96кПа, ф=19°, Е=27,9МПа.
4. Подземные воды вскрыты на глубине 11,2-11,8м на период изысканий начало октября 2019г, влияния при строительстве оказывать не будут.
Грунты по отношению к бетонным конструкциям на портландцементе марки бетона W4 грунты обладают агрессивностью низкой - слабой степени. По отношению к бетонным конструкциям на портландцементе W6-:-W14, на шлакопортландцементе W4-:-W20, и на сульфатостойком цементе W4-:-W20 грунты не обладают агрессивностью.
Грунты по отношению к арматуре железобетонных конструкций W4-:-W14 грунты не обладают агрессивностью.
6. Для освидетельствования котлована и сопоставления проектных данных с фактическими необходимо пригласить инженера-геолога.
7. Предельное давление под подошвой фундамента по результатам расчета составляет 27,23 т/м2.
8. Несущая способность грунта по результатам расчета составляет 35,61 т/м2
9. Фундаменты выполнить по бетонной подготовке из бетона кл. В7.5 толщиной 100 мм и щебеночной подготовке толщиной 100 мм. Бетонную и щебеночную подготовку выполнять с выступом за грань фундамента на 100 мм.
10. Бетон для фундаментов принять кл. В25, по водонепроницаемости W4, по морозостойкости F75 на сульфатостойком портландцементе.

						39-09/08/19-КЖ		
						Строительство многоквартирного жилого дома Пятно №42 в г.Уральск ЗКО (Без наружных инженерных сетей и благоустройства)		
Изм.	Кол. уч.	Лист	№ док.	Подп.	Дата			
						Секция 2	Стадия	Лист	Листов
							РП	2	
ГИП		Мамыканова Д.			01.2020				
ГАП		Полец А.			01.2020	Схема расположения элементов фундаментов (Опалубочный чертеж)	ТОО Астанатехстройэксперт Нур-Сұлтан 2020		
Проверил		Лукьянченко			01.2020				
Выполнил		Лукьянченко			01.2020				

Посадка фундамента на инженерно-геологический разрез по Линии I-I.

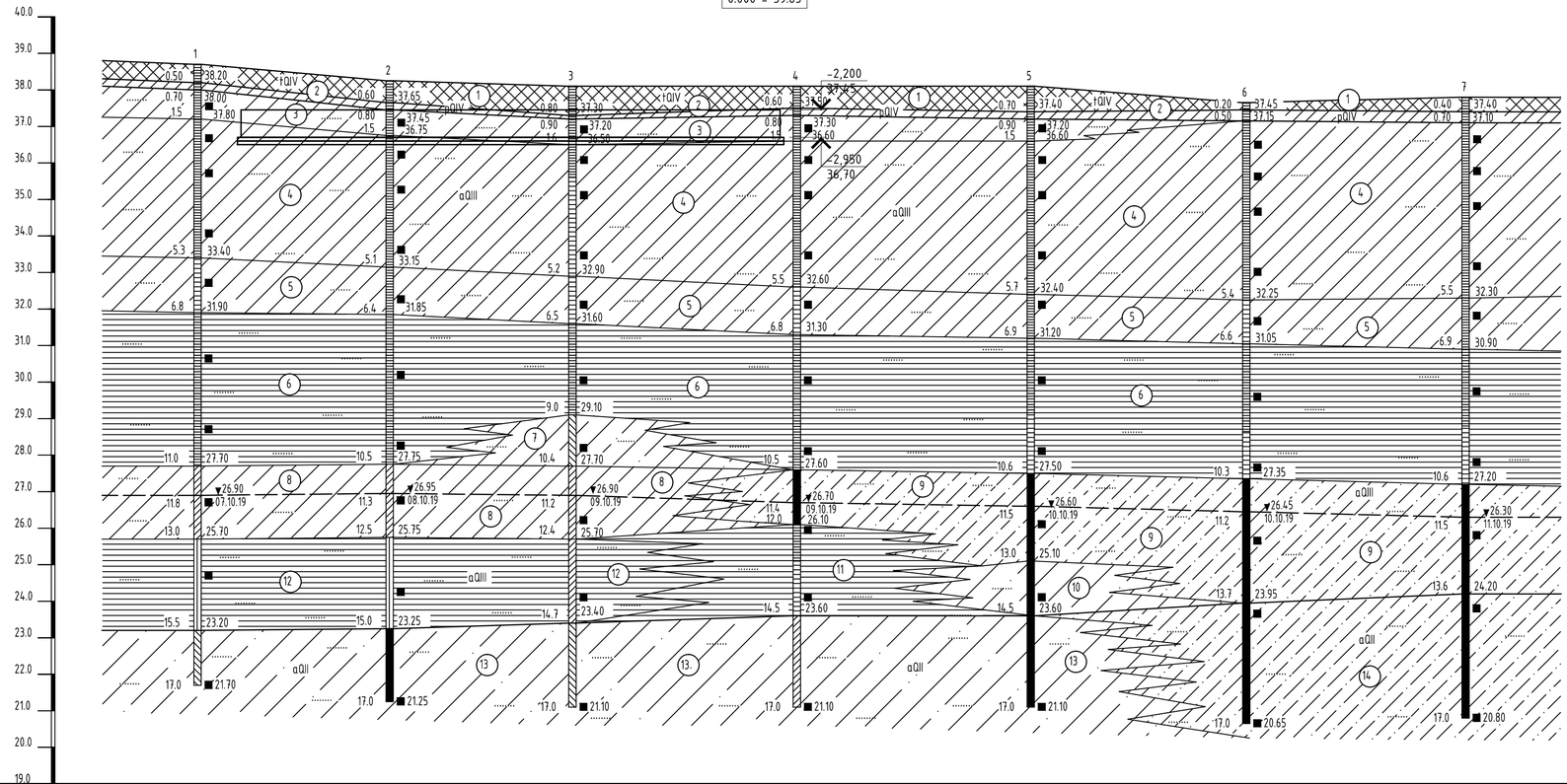

ОТМЕТКИ ПОВЕРХНОСТИ ЗЕМЛИ, М	38.70		38.25	38.10	38.10	38.10	37.65	37.80
РАССТОЯНИЕ, М		26.3	25.0	30.7	32.0	29.5	30.0	
НАИМЕНОВАНИЕ ВЫРАБОТОК	СКВ.1		СКВ.2	СКВ.3	СКВ.4	СКВ.5	СКВ.6	СКВ.7

УСЛОВНЫЕ ОБОЗНАЧЕНИЯ

- tQIV ① — НАСЫПНОЙ ГРУНТ. СУГЛИНОК ТЯЖЕЛЫЙ ПЫЛЕВАТЫЙ БУРОВАТО-КОРИЧНЕВЫЙ СУХОЙ, ТВЕРДЫЙ, МЕСТАМИ С СОДЕРЖАНИЕМ ЩЕБНЯ
- pQIV ② — ПОЧВЕННО-РАСТИТЕЛЬНЫЙ ГРУНТ. СУГЛИНОК ТЯЖЕЛЫЙ ПЫЛЕВАТЫЙ БУРОВАТО-ЧЕРНЫЙ СУХОЙ, ТВЕРДЫЙ, ГУМУСИРОВАННЫЙ
- aQIII
  - ③ — СУГЛИНОК ТЯЖЕЛЫЙ ПЫЛЕВАТЫЙ КОРИЧНЕВАТО-БУРЫЙ, БУРОВАТО-КОРИЧНЕВЫЙ СЛАБОВЛАЖНЫЙ-ВЛАЖНЫЙ, ТРЕЩИНОВАТЫЙ, ТВЕРДЫЙ, СЛАБО-СРЕДНЕПРОСАДОЧНЫЙ, ПОВЫШЕННОСЖИМАЕМЫЙ, С ПРОСЛОЙКАМИ МЕЛКОГО ПЕСКА
  - ④ — СУГЛИНОК ТЯЖЕЛЫЙ ПЫЛЕВАТЫЙ КОРИЧНЕВЫЙ СЛАБОВЛАЖНЫЙ-ВЛАЖНЫЙ, ТРЕЩИНОВАТЫЙ, ТВЕРДЫЙ-ПОЛУТВЕРДЫЙ, СЛАБО-СРЕДНЕПРОСАДОЧНЫЙ, ПОВЫШЕННОСЖИМАЕМЫЙ, С ПРОСЛОЙКАМИ МЕЛКОГО ПЕСКА И СУПЕСИ ПЕСЧАНИСТОЙ
  - ⑤ — СУГЛИНОК ТЯЖЕЛЫЙ ПЫЛЕВАТЫЙ КОРИЧНЕВЫЙ ВЛАЖНЫЙ, ТРЕЩИНОВАТЫЙ, ТВЕРДЫЙ-ПОЛУТВЕРДЫЙ, СЛАБО-СРЕДНЕПРОСАДОЧНЫЙ, ПОВЫШЕННОСЖИМАЕМЫЙ, С ПРОСЛОЙКАМИ МЕЛКОГО ПЕСКА И СУПЕСИ ПЕСЧАНИСТОЙ
  - ⑥ — ГЛИНА ЛЕГКАЯ ПЫЛЕВАТАЯ КОРИЧНЕВАЯ ВЛАЖНАЯ, ТВЕРДАЯ-ПОЛУТВЕРДАЯ, НЕПРОСАДОЧНАЯ-СЛАБОПРОСАДОЧНАЯ, ПОВЫШЕННОСЖИМАЕМАЯ, С ПРОСЛОЙКАМИ МЕЛКОГО ПЕСКА И СУПЕСИ ПЕСЧАНИСТОЙ
  - ⑦ — СУГЛИНОК ТЯЖЕЛЫЙ ПЕСЧАНИСТЫЙ КОРИЧНЕВЫЙ СИЛЬНОВЛАЖНЫЙ, ТЕКУЧЕПЛАСТИЧНЫЙ, НЕПРОСАДОЧНЫЙ, СИЛЬНОСЖИМАЕМЫЙ, С ПРОСЛОЙКАМИ МЕЛКОГО ПЕСКА
  - ⑧ — СУГЛИНОК ТЯЖЕЛЫЙ ПЫЛЕВАТЫЙ КОРИЧНЕВЫЙ ВЛАЖНЫЙ-ВОДОНАСЫЩЕННЫЙ, ТУГО-МЯГКОПЛАСТИЧНЫЙ, НЕПРОСАДОЧНЫЙ, СИЛЬНОСЖИМАЕМЫЙ, С ПРОСЛОЙКАМИ МЕЛКОГО ПЕСКА И СУПЕСИ ПЕСЧАНИСТОЙ
  - ⑨ — СУПЕСЬ ПЕСЧАНИСТАЯ КОРИЧНЕВАЯ ВЛАЖНАЯ-ВОДОНАСЫЩЕННАЯ, ТЕКУЧАЯ ПО КОНСИСТЕНЦИИ, НЕПРОСАДОЧНАЯ, СИЛЬНОСЖИМАЕМАЯ, С ПРОСЛОЙКАМИ СУГЛИНКА И МЕЛКОГО ПЕСКА
  - ⑩ — СУГЛИНОК ЛЕГКИЙ ПЕСЧАНИСТЫЙ КОРИЧНЕВЫЙ ВОДОНАСЫЩЕННЫЙ, ТЕКУЧИЙ, НЕПРОСАДОЧНЫЙ, СИЛЬНОСЖИМАЕМЫЙ, С ПРОСЛОЙКАМИ МЕЛКОГО ПЕСКА И СУПЕСИ ПЕСЧАНИСТОЙ
  - ⑪ — ГЛИНА ЛЕГКАЯ ПЫЛЕВАТАЯ КОРИЧНЕВАЯ ВЛАЖНАЯ, ТВЕРДАЯ-ПОЛУТВЕРДАЯ, НЕПРОСАДОЧНАЯ-СЛАБОПРОСАДОЧНАЯ, ПОВЫШЕННОСЖИМАЕМАЯ, С ПРОСЛОЙКАМИ МЕЛКОГО ПЕСКА И СУПЕСИ ПЕСЧАНИСТОЙ
  - ⑫ — ГЛИНА ЛЕГКАЯ ПЫЛЕВАТАЯ КОРИЧНЕВАЯ ВЛАЖНАЯ, ТУГО-МЯГКОПЛАСТИЧНАЯ, НЕПРОСАДОЧНАЯ, ПОВЫШЕННОСЖИМАЕМАЯ, С ПРОСЛОЙКАМИ МЕЛКОГО ПЕСКА И СУПЕСИ ПЕСЧАНИСТОЙ
- aQII
  - ⑬ — СУГЛИНОК ЛЕГКИЙ ПЕСЧАНИСТЫЙ КОРИЧНЕВАТО-СЕРЫЙ, СЕРЫЙ ВОДОНАСЫЩЕННЫЙ, МЯГКО-ТЕКУЧЕПЛАСТИЧНЫЙ-ТЕКУЧИЙ, НЕПРОСАДОЧНЫЙ, СИЛЬНОСЖИМАЕМЫЙ, С ПРОСЛОЙКАМИ МЕЛКОГО ПЕСКА И СУПЕСИ ПЕСЧАНИСТОЙ
  - ⑭ — СУПЕСЬ ПЕСЧАНИСТАЯ КОРИЧНЕВАТО-СЕРАЯ, СЕРАЯ ВОДОНАСЫЩЕННАЯ, ТЕКУЧАЯ ПО КОНСИСТЕНЦИИ, НЕПРОСАДОЧНАЯ, СИЛЬНОСЖИМАЕМАЯ, С ПРОСЛОЙКАМИ СУГЛИНКА И МЕЛКОГО ПЕСКА

- ⑤ — НОМЕР ИНЖЕНЕРНО-ГЕОЛОГИЧЕСКОГО ЭЛЕМЕНТА (ИГЭ)
- ——— ЛИТОЛОГИЧЕСКАЯ ГРАНИЦА И ГРАНИЦА ИГЭ
- ——— СТРАТИГРАФИЧЕСКАЯ ГРАНИЦА
- ■ — ОТБОР МОНОЛИТОВ И ПРОБ ГРУНТА

1 / 6.8 31.90 / 17.0 21.70 — СКВАЖИНА. ЦИФРЫ: ВВЕРХУ-НОМЕР, СЛЕВА-ГЛУБИНА ПОДОШВЫ СЛОЯ И ЗАБОЯ, М; СПРАВА-ОТМЕТКА ПОДОШВЫ СЛОЯ И ЗАБОЯ, М.

11.5 ▼ 26.30 / 11.10.19 — УРОВЕНЬ ПОДЗЕМНЫХ ВОД. ЦИФРЫ: СПРАВА В ЧИСЛИТЕЛЕ-ОТМЕТКА, М; В ЗНАМЕНАТЕЛЕ-ДАТА ЗАМЕРА; СЛЕВА-ГЛУБИНА ЗАЛЕГАНИЯ ПОДЗЕМНЫХ ВОД, М.

КОНСИСТЕНЦИЯ ГЛИН, СУГЛИНКОВ И СУПЕСЕЙ:

- ТВЕРДАЯ
- ПОЛУТВЕРДАЯ
- ТУГОПЛАСТИЧНАЯ
- МЯГКОПЛАСТИЧНАЯ
- ТЕКУЧЕПЛАСТИЧНАЯ
- ТЕКУЧАЯ

Изм.	Кол. уч.	Лист	№ док.	Подп.	Дата	39-09/08/19-КЖ			
						Строительство многоквартирного жилого дома Пятно №42 в г.Уральск ЗКО (Без наружных инженерных сетей и благоустройства)			
						Секция 2	Стадия	Лист	Листов
							РП	3	
ГИП		Мамыканова Д.			01.2020	Посадка фундамента на инженерно-геологический разрез по Линии I-I.	ТОО Астанатехстройэксперт Нур-Султан 2020		
ГАП		Полец А.			01.2020				
Проверил		Лукьянченко			01.2020				
Выполнил		Лукьянченко			01.2020				

Схема раскладки нижней рабочей и нижней дополнительной арматуры фундаментной плиты

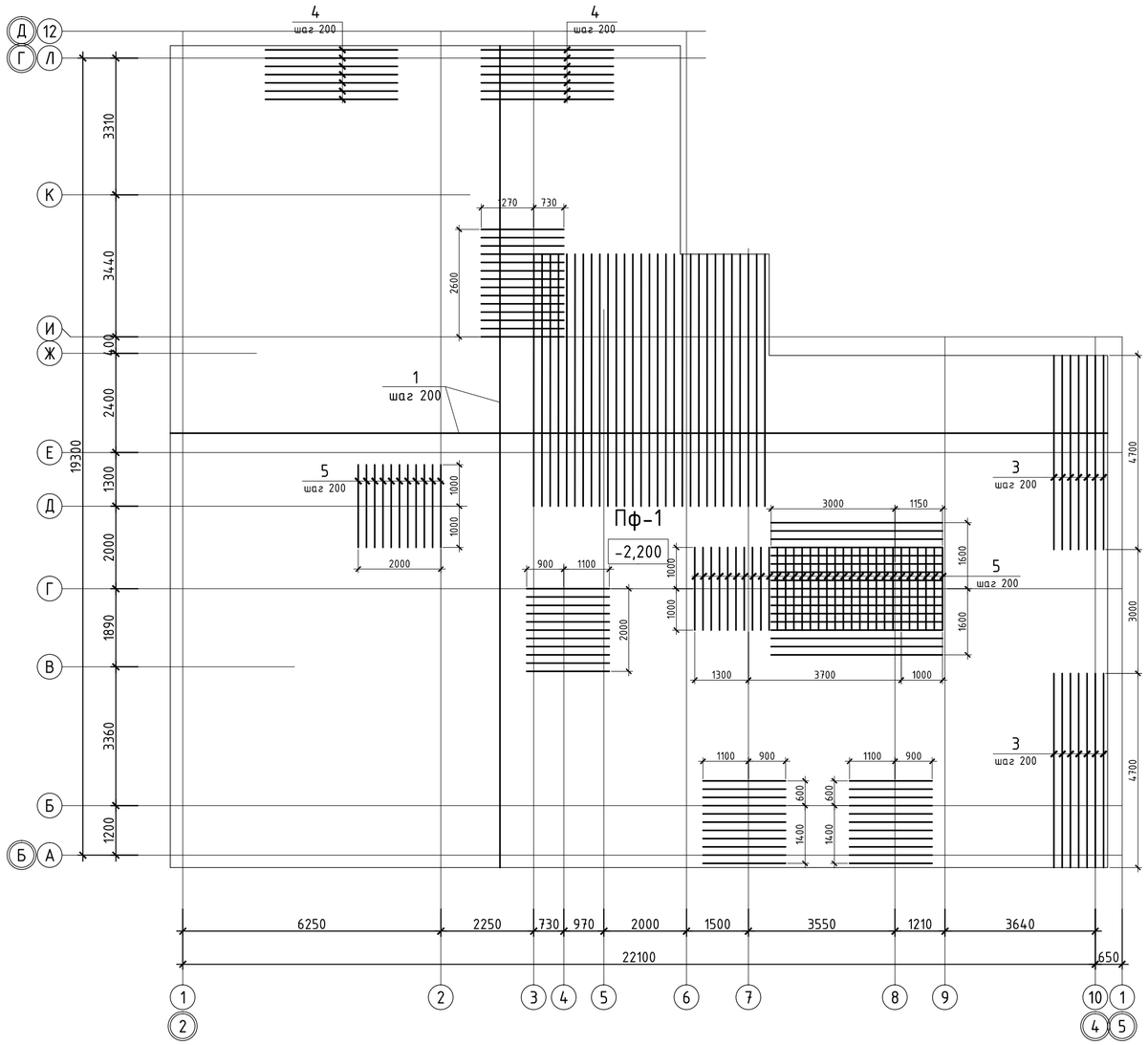

Схема блокировки

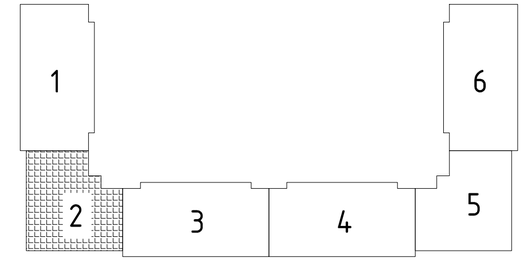

Фрагмент армирования фундаментной плиты

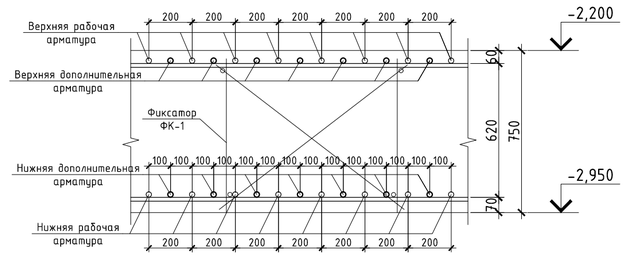

1. Все не замаркированные стержни нижней дополнительной арматуры поз.6;
2. Бетонирование вести непрерывно, уплотнение производить глубинными вибраторами. При уплотнении бетона следить, чтобы наконечник вибратора не касался арматуры и опалубки.;
3. Производство работ вести в соответствии с требованиями СН РК 5.03-07-2013;
4. Опалубку снимать при достижении бетоном прочности не менее 80%.;
5. При производстве работ следует обращать внимание на точность расположения арматурных изделий в ростверке, колонне и соблюдение защитных слоев;
6. В местах устройства приямков рабочую арматуру разрезать и загнуть в тело плиты;
7. Данный лист см. с листами 2, 5, 6, 7.

						39-09/08/19-КЖ	
						Строительство многоквартирного жилого дома Пятно №42 в г.Уральск ЗКО (Без наружных инженерных сетей и благоустройства)	
Изм.	Кол. уч.	Лист	№ док.	Подп.	Дата		
						Секция 2	Стадия: РП; Лист: 4; Листов:
ГИП		Мамыканова Д.			01.2020		
ГАП		Полец А.			01.2020		
Проверил		Лукьянченко			01.2020	Схема раскладки нижней рабочей и нижней дополнительной арматуры фундаментной плиты.	ТОО Астанатехстройэксперт Нұр-Сұлтан 2020
Выполнил		Лукьянченко			01.2020		

Схема раскладки верхней рабочей и верхней дополнительной арматуры фундаментной плиты

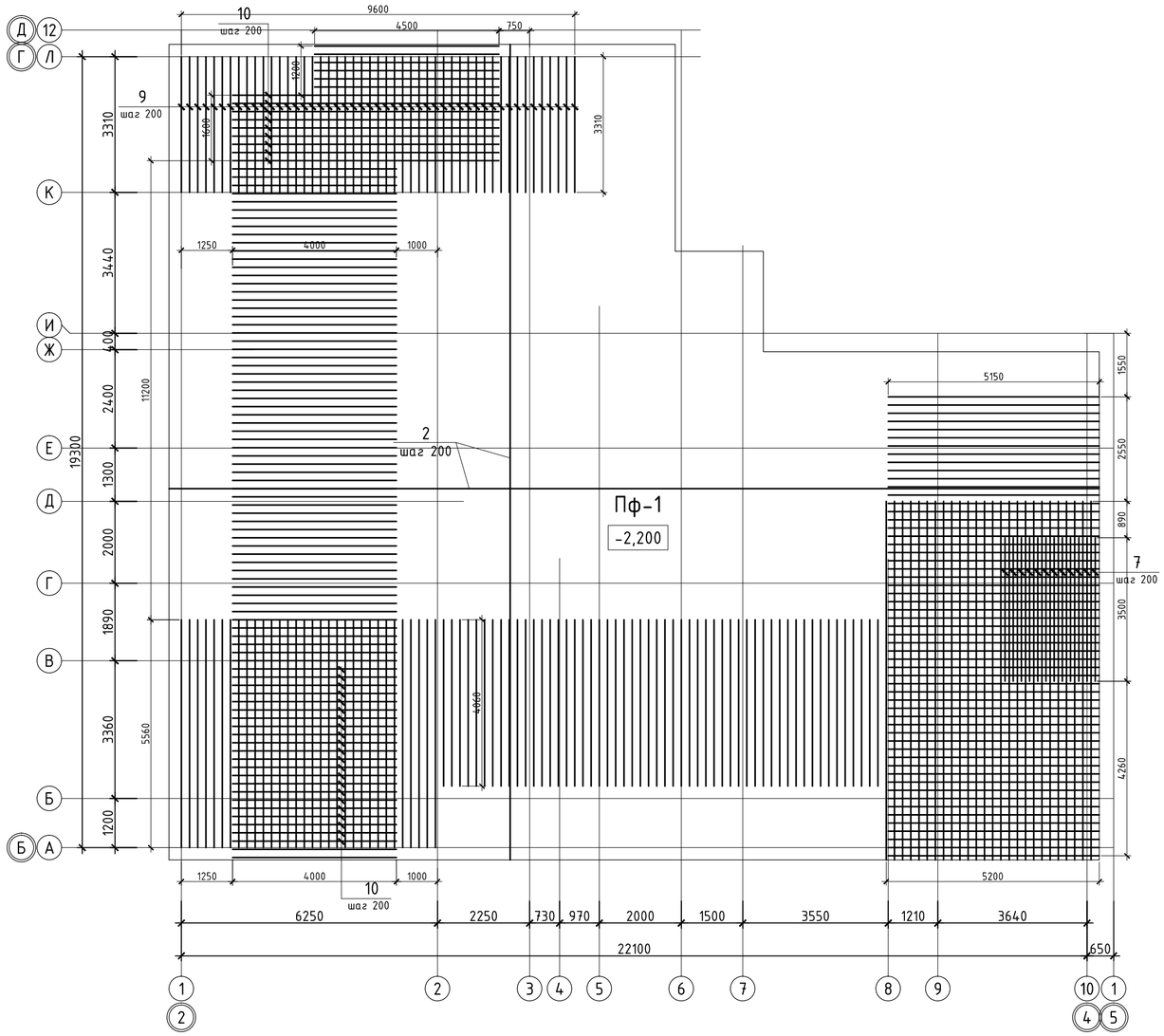

Схема блокировки

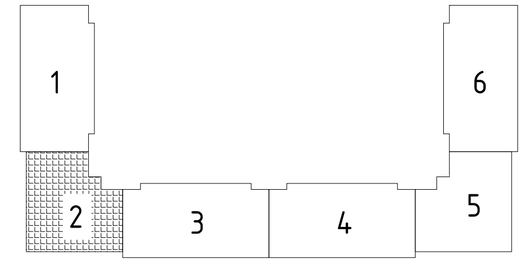

Фрагмент армирования фундаментной плиты

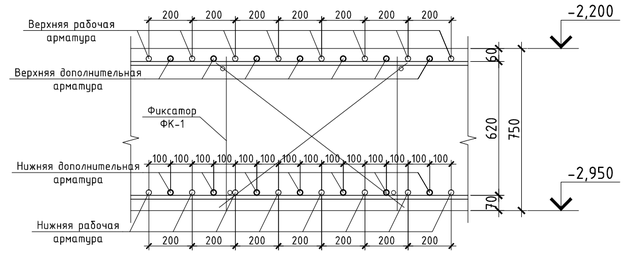

1. Все не замаркированные стержни верхней дополнительной арматуры поз.8;
2. Бетонирование вести непрерывно, уплотнение производить глубинными вибраторами. При уплотнении бетона следить, чтобы наконечник вибратора не касался арматуры и опалубки.;
3. Производство работ вести в соответствии с требованиями СН РК 5.03-07-2013;
4. Опалубку снимать при достижении бетоном прочности не менее 80%.;
5. При производстве работ следует обращать внимание на точность расположения арматурных изделий в ростверке, колонне и соблюдение защитных слоев;
6. В местах устройства приямков рабочую арматуру разрезать и загнуть в тело плиты;
7. Спецификацию см. лист 7;
8. Данный лист см. с листами 2, 4, 6, 7.

						39-09/08/19-КЖ
						Строительство многоквартирного жилого дома Пятно №42 в г.Уральск ЗКО (Без наружных инженерных сетей и благоустройства)
Изм.	Кол. уч.	Лист	№ док.	Подп.	Дата	
						Секция 2
ГИП		Мамыканова Д.			01.2020	
ГАП		Полец А.			01.2020	Схема раскладки верхней рабочей и верхней дополнительной арматуры фундаментной плиты
Проверил		Лукьянченко			01.2020	
Выполнил		Лукьянченко			01.2020	

Стадия	Лист	Листов
РП	5	

ТОО Астанатехстройэксперт Нұр-Сұлтан 2020

Схема расположения поддерживающих каркасов фундаментной плиты

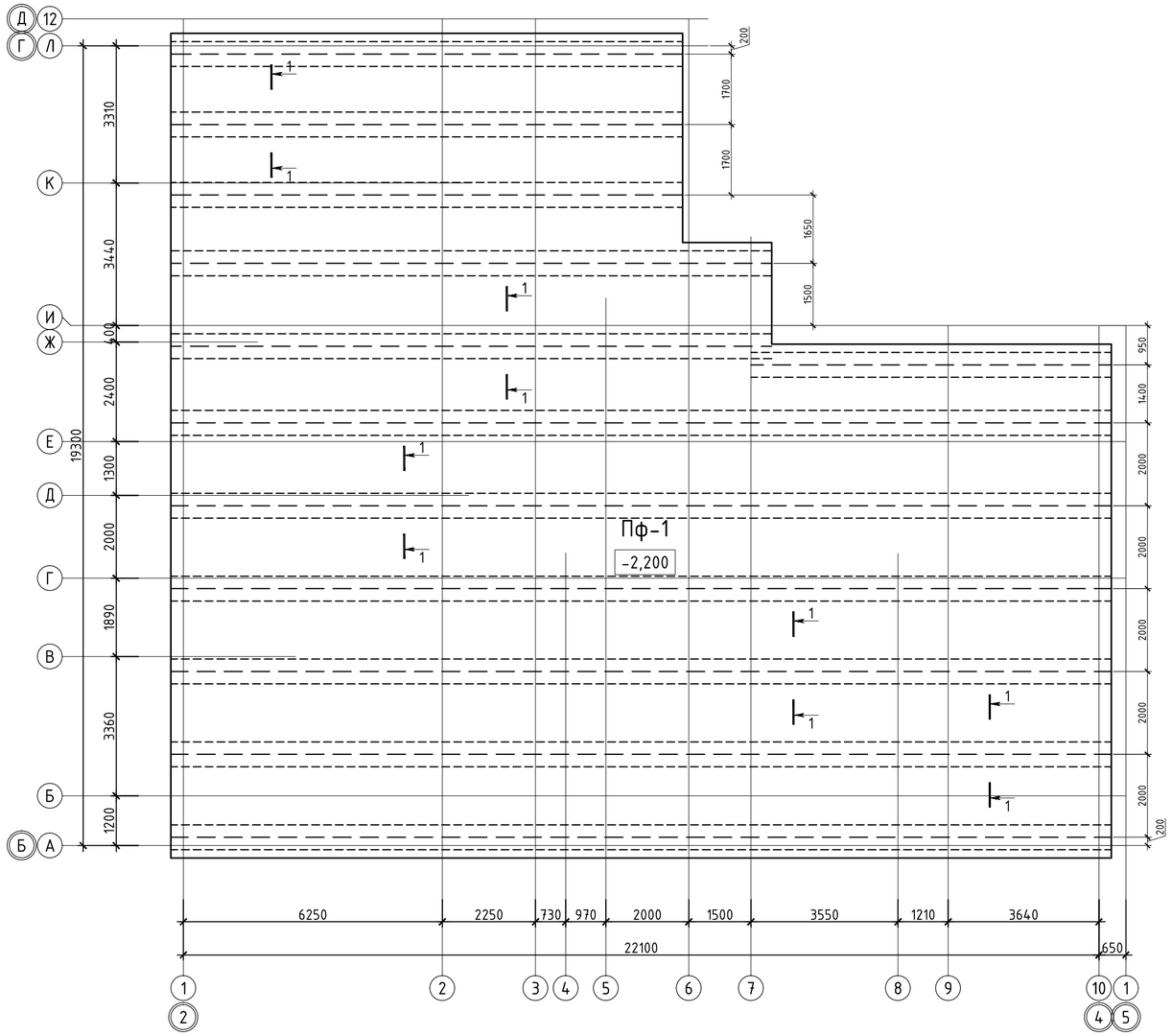

Схема блокировки

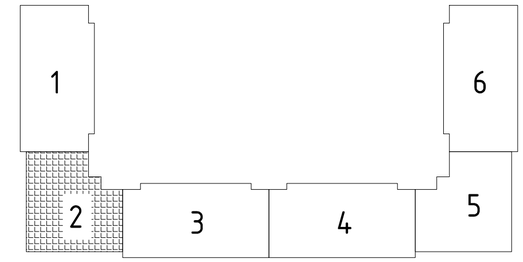

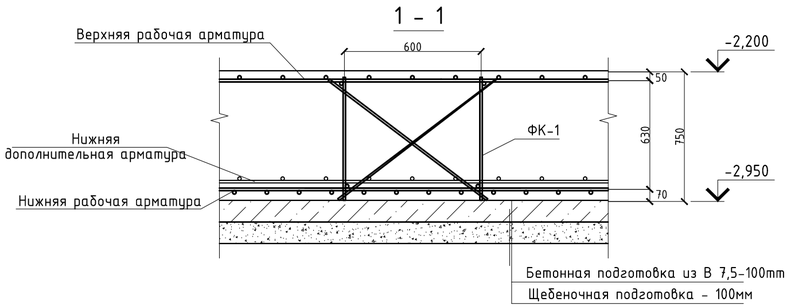

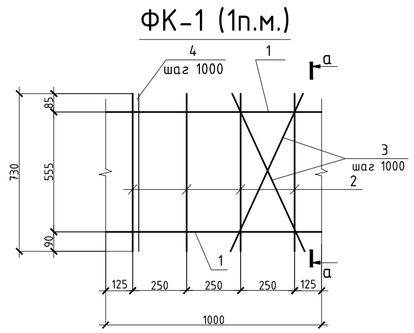

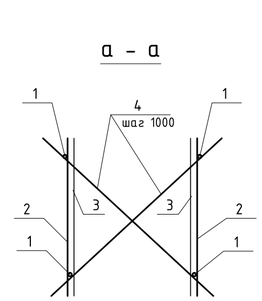

Спецификация

Поз.	Обозначение	Наименование	Кол.	Масса ед.,кг	Приме чание
Поддерживающий каркас ФК-1 (1 м.п.)					
1	ГОСТ 34028-2016	Ø16 А400, L= 1000	4	1.58	6.32
2	ГОСТ 34028-2016	Ø16 А400, L= 730	8	1.15	9.23
3	ГОСТ 34028-2016	Ø16 А400, L= 810	4	1.28	5.12
4	ГОСТ 34028-2016	Ø16 А400, L= 1070	2	1.69	3.38

Изм.	Кол. уч.	Лист	№ док.	Подп.	Дата	39-09/08/19-КЖ		
						Строительство многоквартирного жилого дома Пятно №42 в г.Уральск ЗКО (Без наружных инженерных сетей и благоустройства)		
ГИП		Мамыканова Д.			01.2020	Секция 2	Стадия: РП	Лист: 6
ГАП		Полец А.			01.2020			Листов:
Проверил		Лукьянченко			01.2020	Схема расположения поддерживающих каркасов фундаментной плиты	ТОО Астанатехстройэксперт Нур-Султан 2020	
Выполнил		Лукьянченко			01.2020			

Схема расположения выпусков из фундаментов

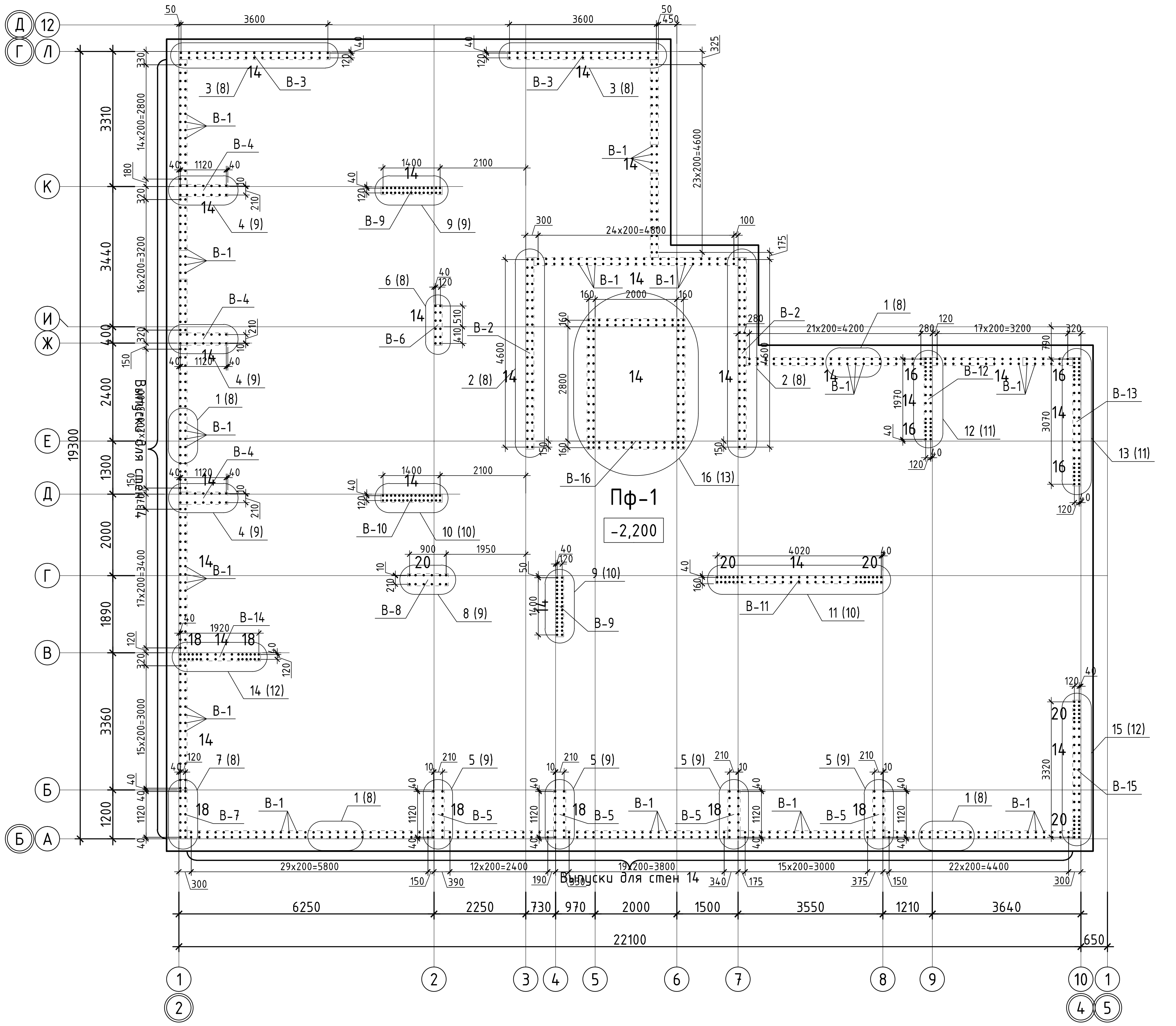

Спецификация

Поз.	Обозначение	Наименование	Кол.	Масса ед.,кг	Примечание
		Пф-1			
		Нижняя рабочая арматура			
1	ГОСТ 34028-2016	Φ20 А400, (м.п.)	4173	2.47	10308.3
		Верхняя рабочая арматура			
2	ГОСТ 34028-2016	Φ18 А400, (м.п.)	4173	2.00	8346.8
		Нижняя дополнительная арматура			
3	ГОСТ 34028-2016	Φ25 А400, (м.п.)	67	3.85	258.0
4	ГОСТ 34028-2016	Φ20 А400, (м.п.)	45	2.47	111.2
5	ГОСТ 34028-2016	Φ16 А400, (м.п.)	84	1.58	132.7
6	ГОСТ 34028-2016	Φ12 А400, (м.п.)	341	0.89	302.8
		Верхняя дополнительная арматура			
7	ГОСТ 34028-2016	Φ20 А400, (м.п.)	42	2.47	103.7
8	ГОСТ 34028-2016	Φ18 А400, (м.п.)	1189	2.00	2378.0
9	ГОСТ 34028-2016	Φ14 А400, (м.п.)	162	1.21	196.0
10	ГОСТ 34028-2016	Φ12 А400, (м.п.)	154	0.89	136.8
		Выпуски			
В-1	Лист КЖ-8	Выпуск В-1	274	4.77	1306.3
В-2	Лист КЖ-8	Выпуск В-2	2	114.42	228.8
В-3	Лист КЖ-8	Выпуск В-3	2	90.58	181.2
В-4	Лист КЖ-9	Выпуск В-4	3	52.27	156.8
В-5	Лист КЖ-9	Выпуск В-5	4	61.58	246.3
В-6	Лист КЖ-8	Выпуск В-6	1	28.60	28.6
В-7	Лист КЖ-8	Выпуск В-7	1	33.37	33.4
В-8	Лист КЖ-9	Выпуск В-8	1	64.90	64.9
В-9	Лист КЖ-10	Выпуск В-9	2	71.51	143.0
В-10	Лист КЖ-10	Выпуск В-10	1	71.51	71.5
В-11	Лист КЖ-10	Выпуск В-11	1	187.32	187.3
В-12	Лист КЖ-11	Выпуск В-12	1	97.56	97.6
В-13	Лист КЖ-11	Выпуск В-13	1	126.17	126.2
В-14	Лист КЖ-12	Выпуск В-14	1	97.56	97.6
В-15	Лист КЖ-12	Выпуск В-15	1	130.94	130.9
В-16	Лист КЖ-13	Выпуск В-16	1	211.67	211.7
		Поддерживающие каркасы			
ФК-1	Лист КЖ-6	Поддерживающий каркас ФК-1 (м.п.)	211	24.05	5074.04
		Материалы			
		Бетон класса В25, м3	284.6		м3
		Бетон класса В7,5, м3	38.8		м3
		Щебень, м3	38.8		м3

Ведомость расхода стали , кг.

Марка элемента	Изделия арматурные									Всего
	Арматура класса									
	А400							А240		
	ГОСТ 34028-2016									
	Φ12	Φ14	Φ16	Φ18	Φ20	Φ25	итого	Φ8	итого	
Плита фундаментная Пф-1	439.6	196.0	5206.8	10724.8	10523.2	258.0	27348.3			27348.3
Выпуски из фунд.плиты		2393.7	298.8	371.7	176.7		3240.8	71.2	71.2	3312.0

Схема блокировки

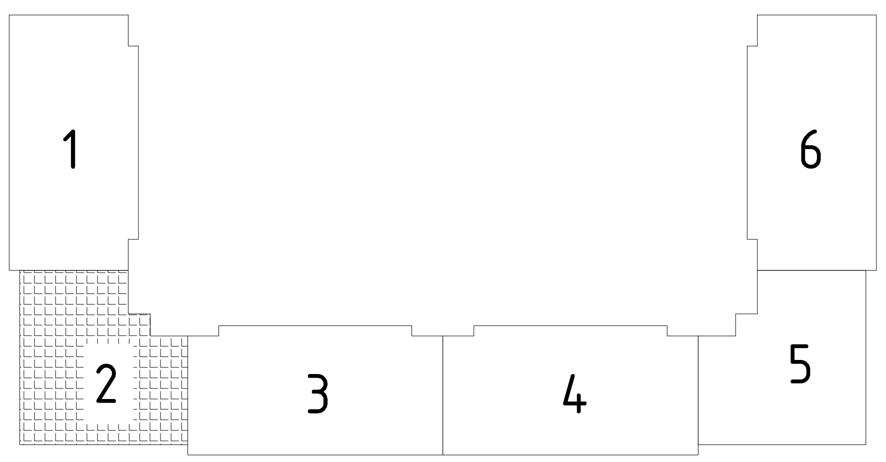

1. Данный лист смотреть совместно с листами КЖ-8 -:- КЖ-13.
2. Бетонирование вести непрерывно, уплотнение производить глубинными вибраторами. При уплотнении бетона следить, чтобы наконечник вибратора не касался арматуры и опалубки.
3. Производство работ вести в соответствии с требованиями СН РК 5.03-07-2013.
4. Опалубку снимать при достижении бетоном прочности не менее 80%.
5. При производстве работ следует обращать внимание на точность расположения арматурных изделий в ростверке, колонне и соблюдение защитных слоев.
6. Бетон для всех фундаментов принять кл. В25, F75, W4 на сульфатостойком портландцементе.
7. Боковые поверхности фундаментов, обмазать горячим битумом за 2 раза;
8. Щебеночную подготовку под фундаментами пролить битумом до полного насыщения;

Изм.	Кол. уч.	Лист	№ док.	Подп.	Дата
ГИП		Мамыканова Д.			01.2020
ГАП		Полец А.			01.2020
Проверил		Лукьянченко			01.2020
Выполнил		Лукьянченко			01.2020

39-09/08/19-КЖ

Строительство многоквартирного жилого дома Пятно №42 в г.Уральск ЗКО (Без наружных инженерных сетей и благоустройства)

Секция 2

Стадия	Лист	Листов
РП	7	

Схема расположения выпусков из фундаментов.

ТОО Астанатехстройэксперт Нұр-Сұлтан 2020

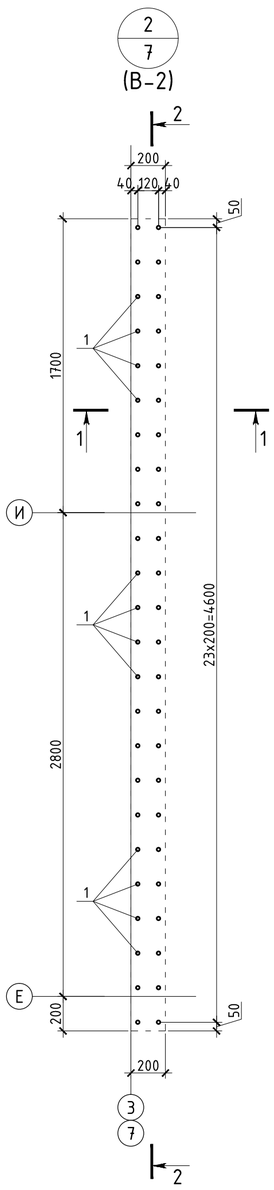

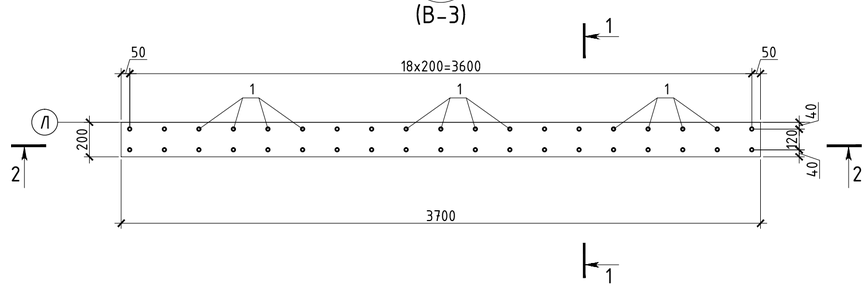

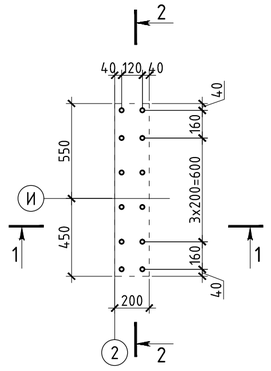

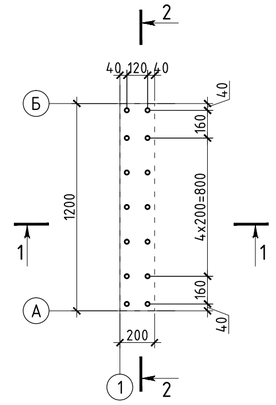

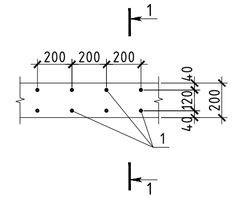

Ведомость деталей

Поз.	Эскиз
1 L=3940	2160 1660 120

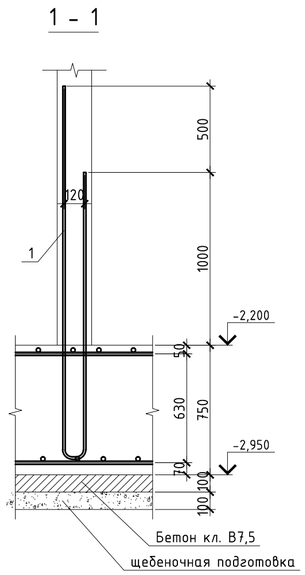

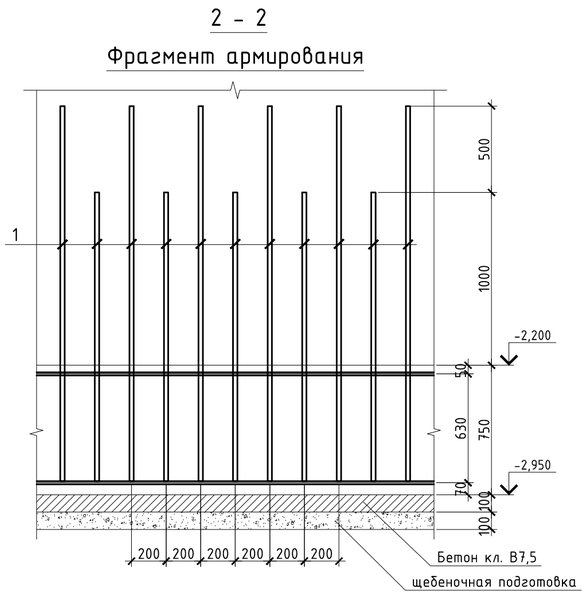

Спецификация

Поз.	Обозначение	Наименование	Кол.	Масса ед.,кг	Приме чание
		Выпуск В-1			
1	ГОСТ 34028-2016	Ф14 А400, L= 3940	1	4.77	4.77
		Выпуск В-2			
1	ГОСТ 34028-2016	Ф14 А400, L= 3940	24	4.77	114.42
		Выпуск В-3			
1	ГОСТ 34028-2016	Ф14 А400, L= 3940	19	4.77	90.58
		Выпуск В-6			
1	ГОСТ 34028-2016	Ф14 А400, L= 3940	6	4.77	28.60
		Выпуск В-7			
1	ГОСТ 34028-2016	Ф14 А400, L= 3940	7	4.77	33.37

1. Данный лист смотреть совместно с листом КЖ-8.
2. Выпуски расставлять по чертежу на данном листе, чередуя их по высоте;
3. Привязку и расположение выпусков см. лист КЖ-8.
4. При производстве работ следует обращать внимание на точность расположения арматурных изделий в ростверке и соблюдение защитных слоев.

						39-09/08/19-КЖ
						Строительство многоквартирного жилого дома Пятно №42 в г.Уральск ЗКО (Без наружных инженерных сетей и благоустройства)
Изм.	Кол. уч.	Лист	№ док.	Подп.	Дата	
						Секция 2
ГИП		Мамыканова Д.			01.2020	
ГАП		Полец А.			01.2020	
Проверил		Лукьянченко			01.2020	Узлы 1, 2, 3, 6, 7. Сечения.
Выполнил		Лукьянченко			01.2020	

Стадия	Лист	Листов
РП	8	

ТОО Астанатехстройэксперт Нұр-Сұлтан 2020

A2

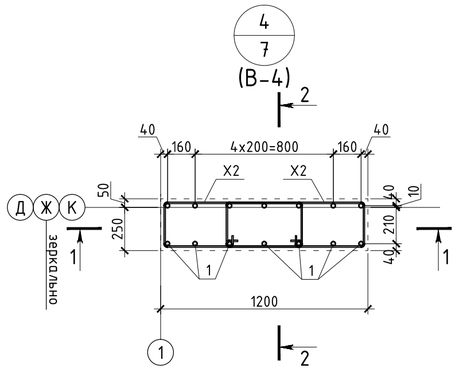

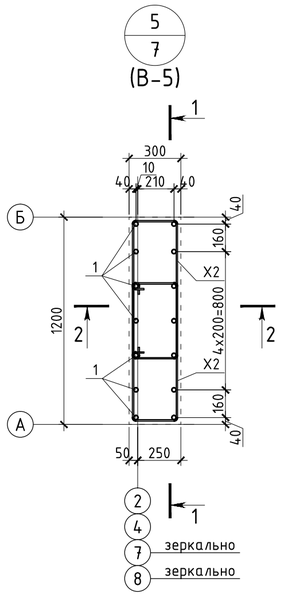

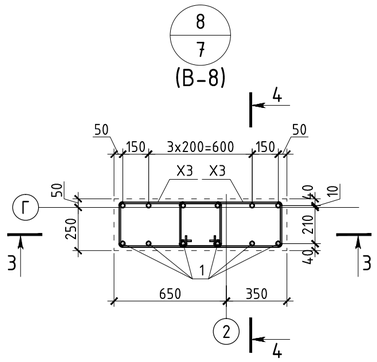

Ведомость деталей

Поз.	Эскиз
1 L=4040	
X2 L=2120	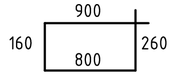
X3 L=1700	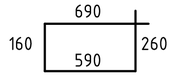

1 - 1

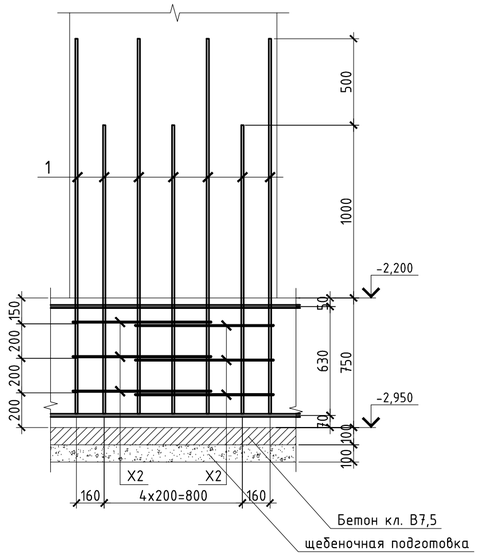

2 - 2

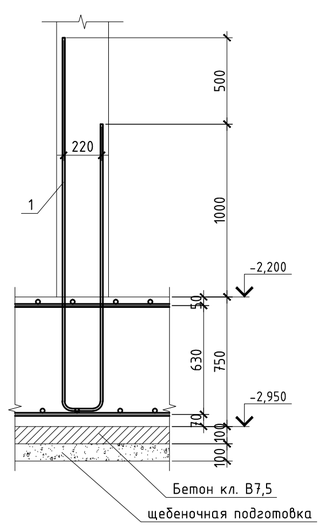

3 - 3

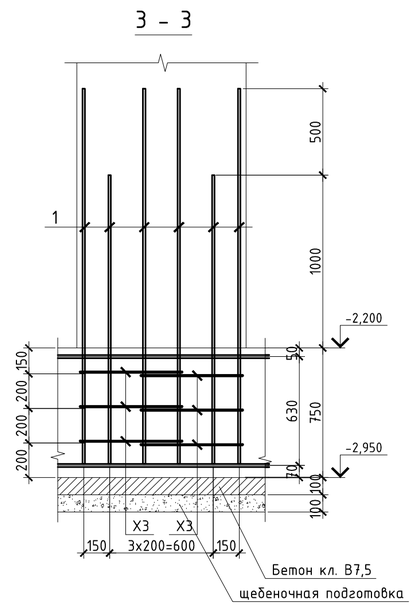

4 - 4

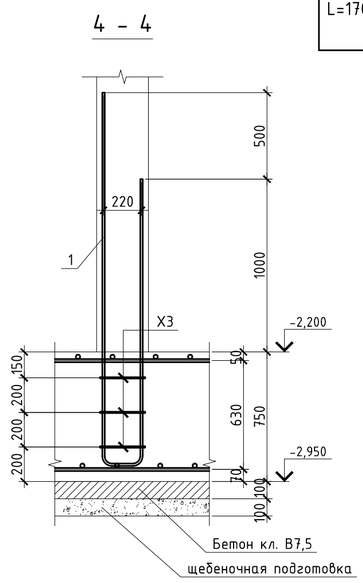

Спецификация

Поз.	Обозначение	Наименование	Кол.	Масса ед.,кг	Приме чание
Выпуск В-4					
1	ГОСТ 34028-2016	ф18 А400, L= 4040	6	8.08	48.48
X1	ГОСТ 34028-2016	ф8 А240, L= 1600	6	0.63	3.79
Выпуск В-5					
1	ГОСТ 34028-2016	ф18 А400, L= 4040	7	8.08	56.56
X2	ГОСТ 34028-2016	ф8 А240, L= 2120	6	0.84	5.02
Выпуск В-8					
1	ГОСТ 34028-2016	ф20 А400, L= 4040	6	9.98	59.87
X2	ГОСТ 34028-2016	ф8 А240, L= 2120	6	0.84	5.02

1. Данный лист смотреть совместно с листом КЖ-8.
2. Выпуски расставлять по чертежу на данном листе, чередуя их по высоте;
3. Привязку и расположение выпусков см. лист КЖ-8.
4. При производстве работ следует обращать внимание на точность расположения арматурных изделий в ростверке и соблюдение защитных слоев.

						39-09/08/19-КЖ
						Строительство многоквартирного жилого дома Пятно №42 в г.Уральск ЗКО (Без наружных инженерных сетей и благоустройства)
Изм.	Кол. уч.	Лист	№ док.	Подп.	Дата	
ГИП		Мамыканова Д.			01.2020	Секция 2
ГАП		Полец А.			01.2020	
Проверил		Лукьянченко			01.2020	Узлы 4, 5, 8. Сечения.
Выполнил		Лукьянченко			01.2020	

Стадия	Лист	Листов
РП	9	

ТОО Астанатехстройэксперт Нұр-Сұлтан 2020

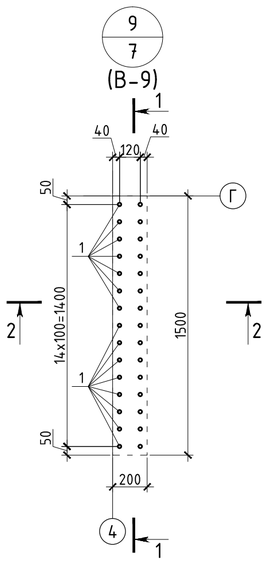

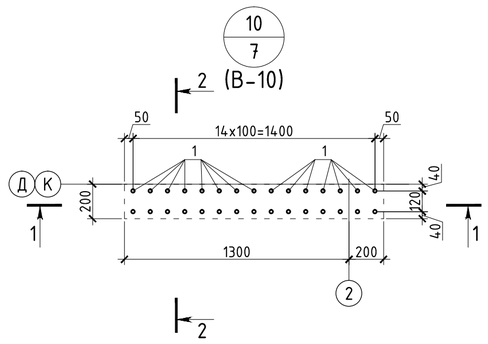

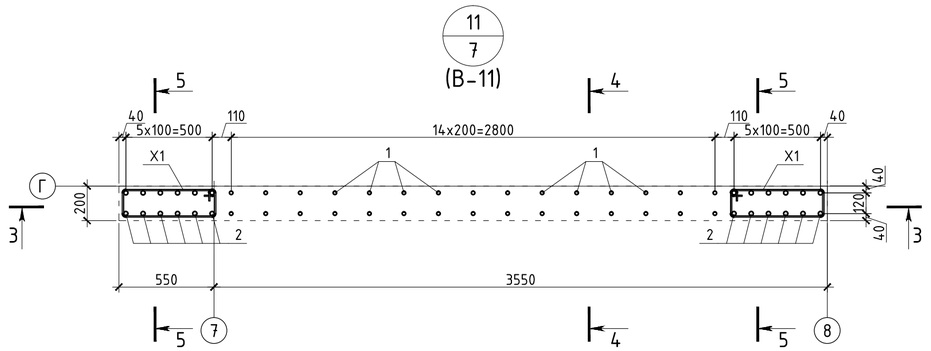

2 - 2

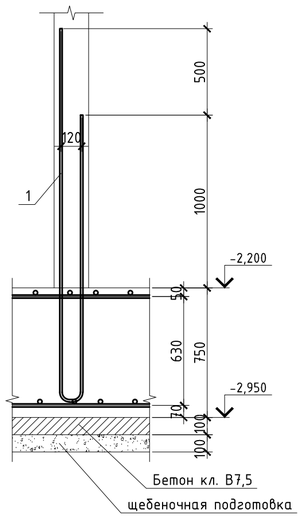

1 - 1

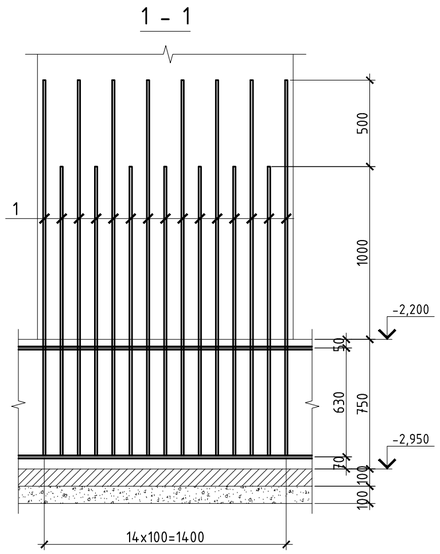

3 - 3

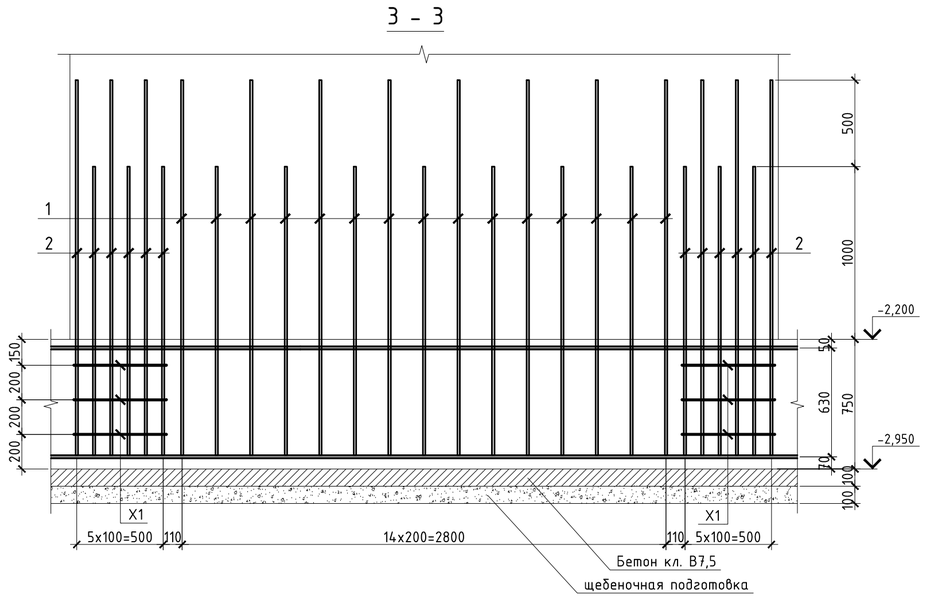

4 - 4

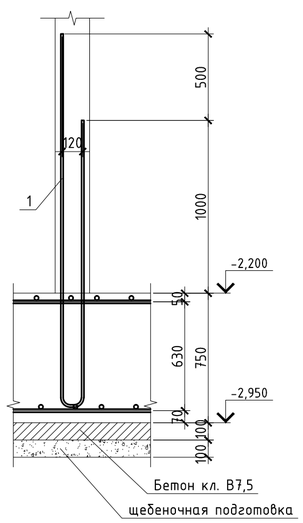

5 - 5

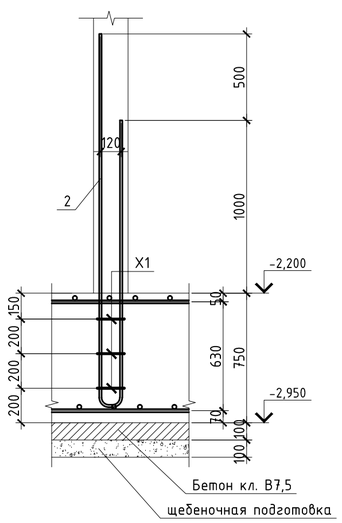

Ведомость деталей

Поз.	Эскиз
1,2 L=3940	2160, 1660, 120
X1 L=1600	640, 160, 260, 540

1. Данный лист смотреть совместно с листом КЖ-8.
2. Выпуски расставлять по чертежу на данном листе, чередуя их по высоте;
3. Привязку и расположение выпусков см. лист КЖ-8.
4. При производстве работ следует обращать внимание на точность расположения арматурных изделий в ростверке и соблюдение защитных слоев.

Спецификация

Поз.	Обозначение	Наименование	Кол.	Масса ед.,кг	Приме чание
		Выпуск В-9			
1	ГОСТ 34028-2016	ф14 А400, L= 3940	15	4.77	71.51
		Выпуск В-10			
1	ГОСТ 34028-2016	ф14 А400, L= 3940	15	4.77	71.51
		Выпуск В-11			
1	ГОСТ 34028-2016	ф14 А400, L= 3940	14	4.77	66.74
2	ГОСТ 34028-2016	ф20 А400, L= 3940	12	9.73	116.78
X1	ГОСТ 34028-2016	ф8 А240, L= 1600	6	0.63	3.79

Изм.	Кол. уч.	Лист	№ док.	Подп.	Дата			
						39-09/08/19-КЖ		
						Строительство многоквартирного жилого дома Пятно №42 в г.Уральск ЗКО (Без наружных инженерных сетей и благоустройства)		
ГИП		Мамыканова Д.			01.2020	Секция 2	Стадия	Лист	Листов
ГАП		Полец А.			01.2020		РП	10	
Проверил		Лукьянченко			01.2020	Узлы 9, 10, 11. Сечения.	ТОО Астанатехстройэксперт Нұр-Сұлтан 2020		
Выполнил		Лукьянченко			01.2020				

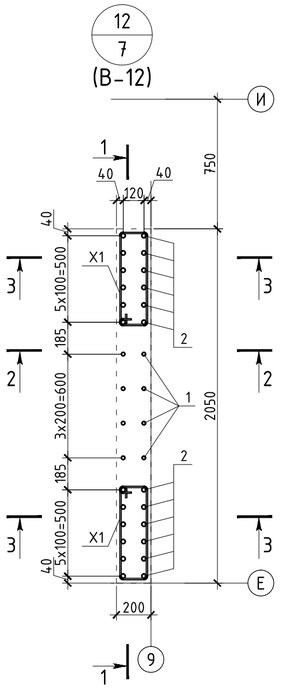

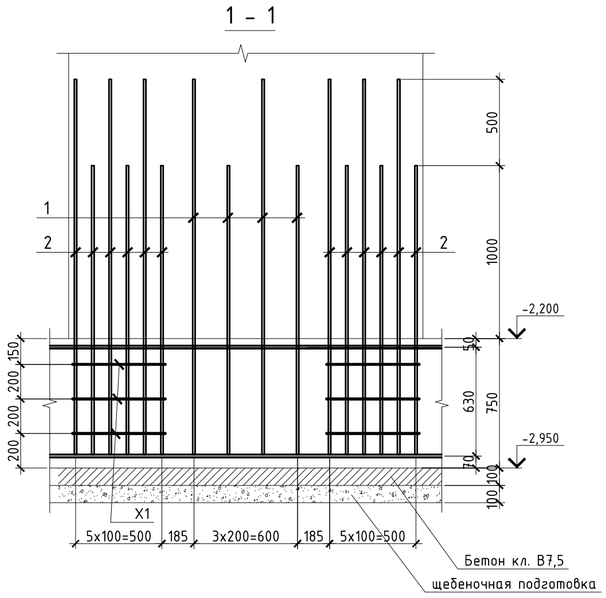

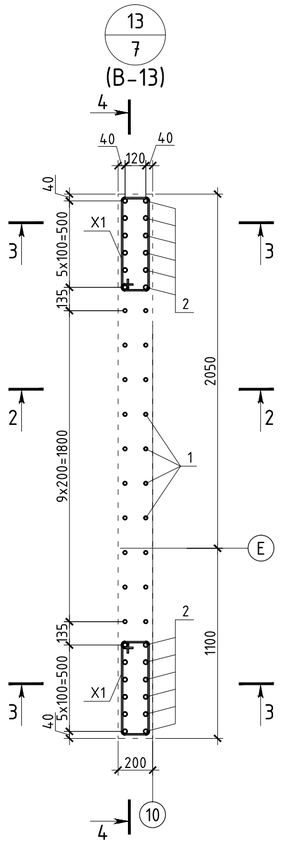

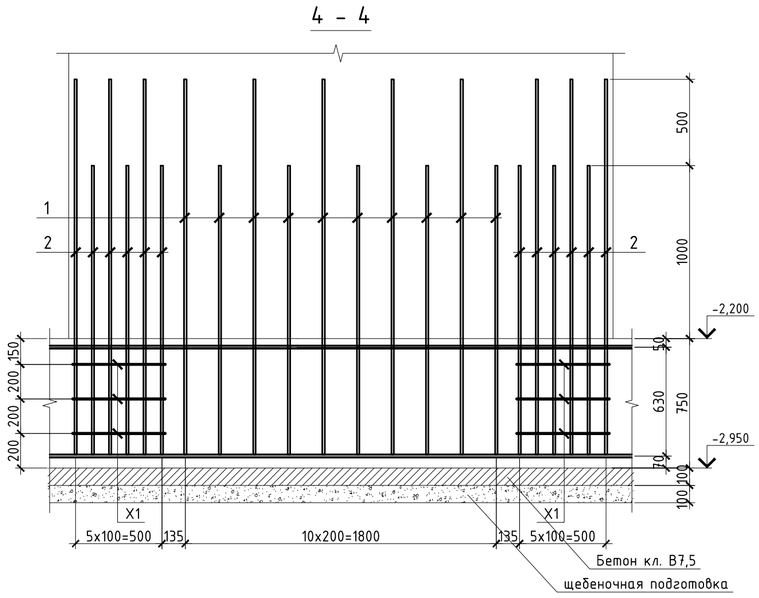

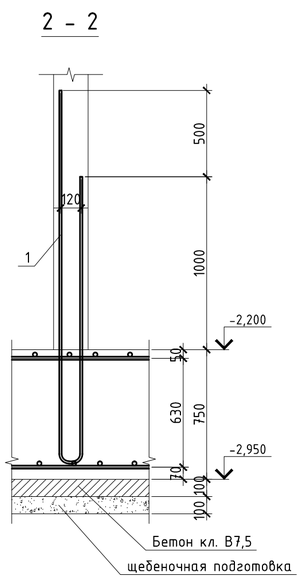

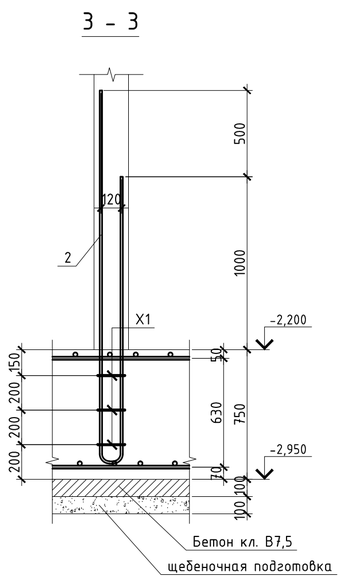

Ведомость деталей

Поз.	Эскиз
1,2 L=3940	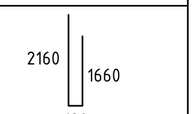
X1 L=1600	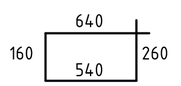

Спецификация

Поз.	Обозначение	Наименование	Кол.	Масса ед.,кг	Приме чание
Выпуск В-12					
1	ГОСТ 34028-2016	Ф14 А400, L= 3940	4	4.77	19.07
2	ГОСТ 34028-2016	Ф16 А400, L= 3940	12	6.23	74.70
X1	ГОСТ 34028-2016	Ф8 А240, L= 1600	6	0.63	3.79
Выпуск В-13					
1	ГОСТ 34028-2016	Ф14 А400, L= 3940	10	4.77	47.67
2	ГОСТ 34028-2016	Ф16 А400, L= 3940	12	6.23	74.70
X1	ГОСТ 34028-2016	Ф8 А240, L= 1600	6	0.63	3.79

1. Данный лист смотреть совместно с листом КЖ-8.
2. Выпуски расставлять по чертежу на данном листе, чередуя их по высоте;
3. Привязку и расположение выпусков см. лист КЖ-8.
4. При производстве работ следует обращать внимание на точность расположения арматурных изделий в ростверке и соблюдение защитных слоев.

						39-09/08/19-КЖ
						Строительство многоквартирного жилого дома Пятно №42 в г.Уральск ЗКО (Без наружных инженерных сетей и благоустройства)
Изм.	Кол. уч.	Лист	№ док.	Подп.	Дата	
ГИП		Мамыканова Д.			01.2020	Секция 2
ГАП		Полец А.			01.2020	
Проверил		Лукьянченко			01.2020	Узлы 12, 13. Сечения.
Выполнил		Лукьянченко			01.2020	

Стадия	Лист	Листов
РП	11	

ТОО Астанатехстройэксперт Нур-Сұлтан 2020

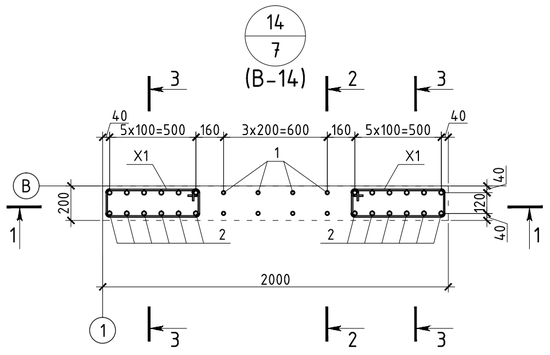

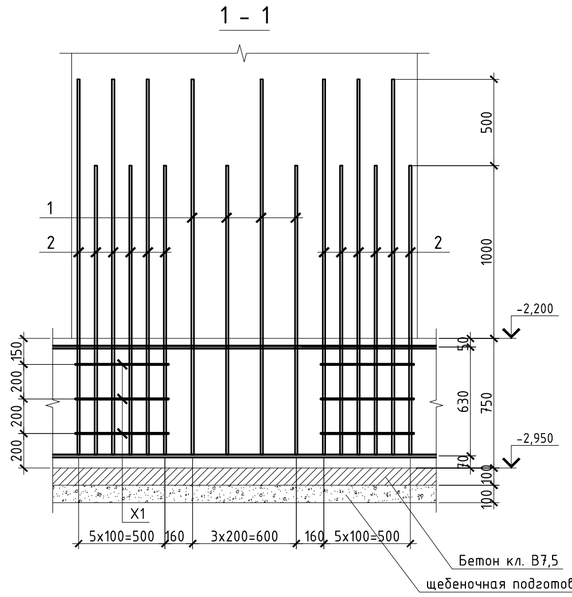

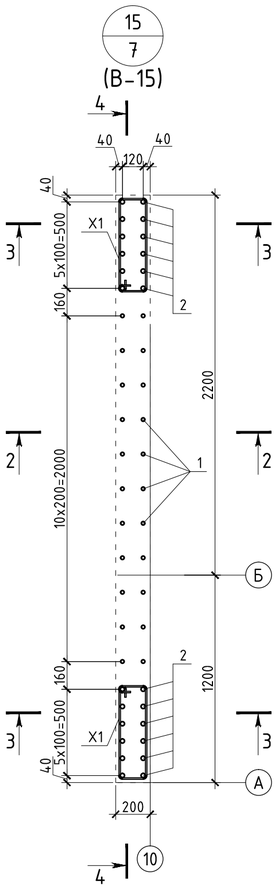

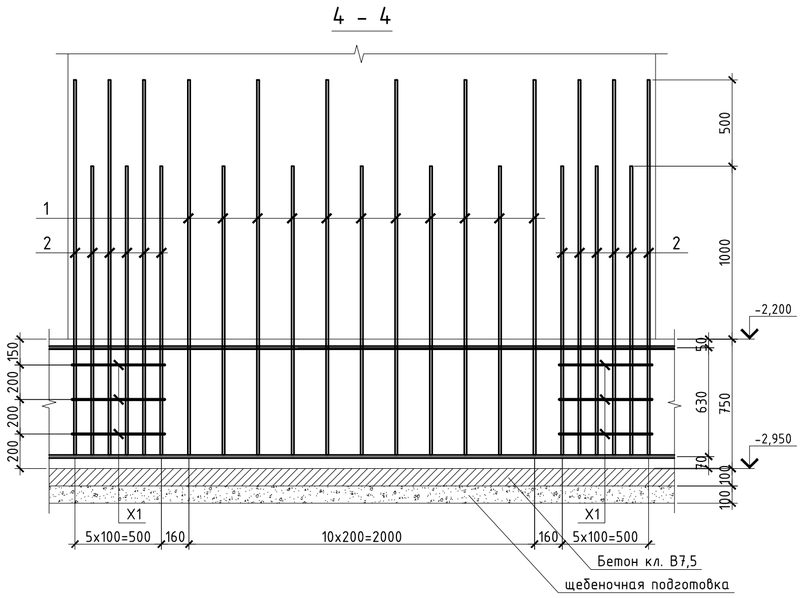

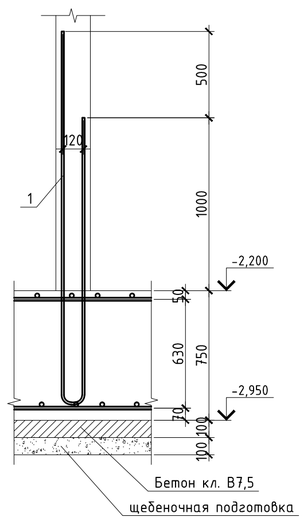

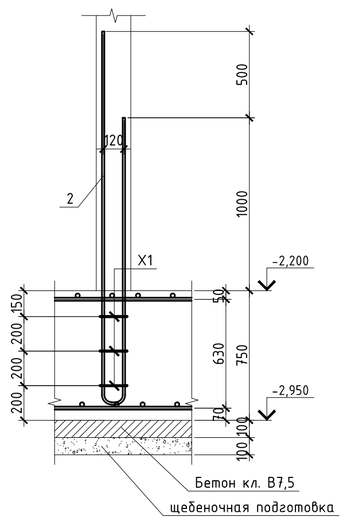

Спецификация

Поз.	Обозначение	Наименование	Кол.	Масса ед.,кг	Приме чание
		Выпуск В-14			
1	ГОСТ 34028-2016	Ø14 А400, L= 3940	4	4.77	19.07
2	ГОСТ 34028-2016	Ø16 А400, L= 3940	12	6.23	74.70
X1	ГОСТ 34028-2016	Ø8 А240, L= 1600	6	0.63	3.79
		Выпуск В-15			
1	ГОСТ 34028-2016	Ø14 А400, L= 3940	11	4.77	52.44
2	ГОСТ 34028-2016	Ø16 А400, L= 3940	12	6.23	74.70
X1	ГОСТ 34028-2016	Ø8 А240, L= 1600	6	0.63	3.79

Ведомость деталей

Поз.	Эскиз
1,2 L=3940	2160, 1660, 120
X1 L=1600	640, 160, 260, 540

1. Данный лист смотреть совместно с листом КЖ-8.
2. Выпуски расставлять по чертежу на данном листе, чередуя их по высоте;
3. Привязку и расположение выпусков см. лист КЖ-8.
4. При производстве работ следует обращать внимание на точность расположения арматурных изделий в ростверке и соблюдение защитных слоев.

						39-09/08/19-КЖ	
						Строительство многоквартирного жилого дома Пятно №42 в г.Уральск ЗКО (Без наружных инженерных сетей и благоустройства)	
Изм.	Кол. уч.	Лист	№ док.	Подп.	Дата		
						Секция 2	Стадия: РП; Лист: 12; Листов:
ГИП		Мамыканова Д.			01.2020		
ГАП		Полец А.			01.2020		
Проверил		Лукьянченко			01.2020	Узлы 14, 15. Сечения.	ТОО Астанатехстройэксперт Нур-Сұлтан 2020
Выполнил		Лукьянченко			01.2020		

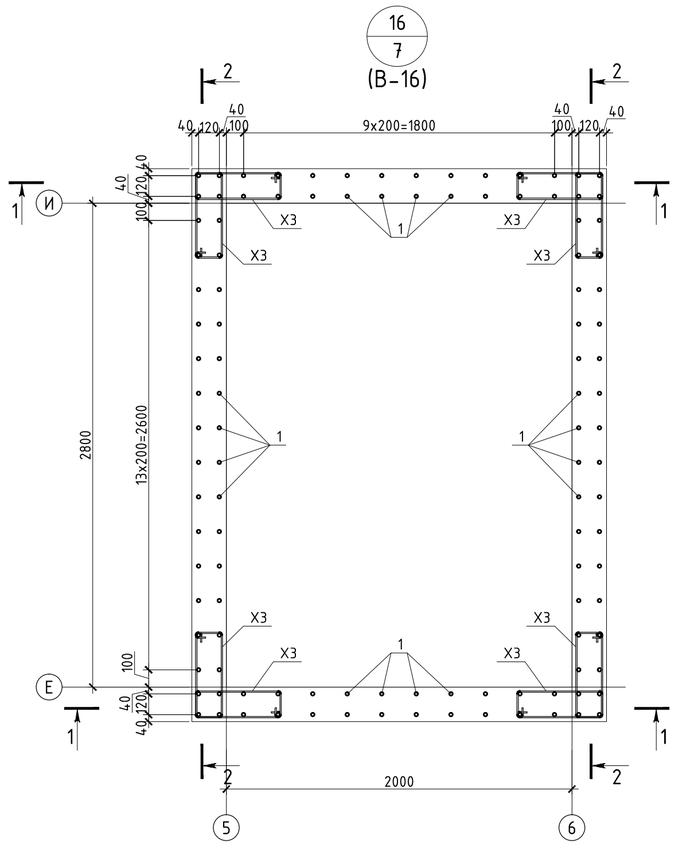

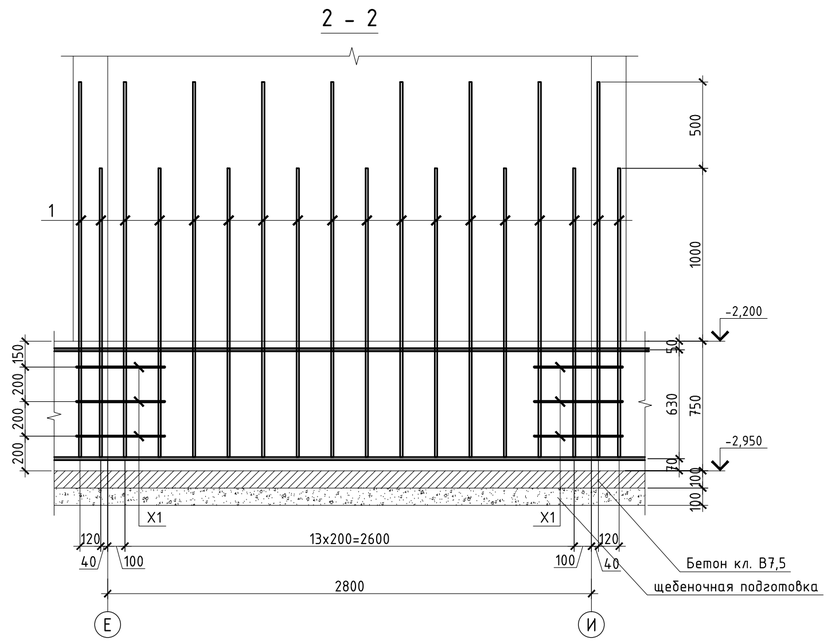

Ведомость деталей

Поз.	Эскиз
1 L=3940	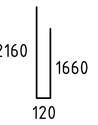
X3 L=1660	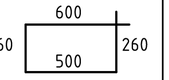

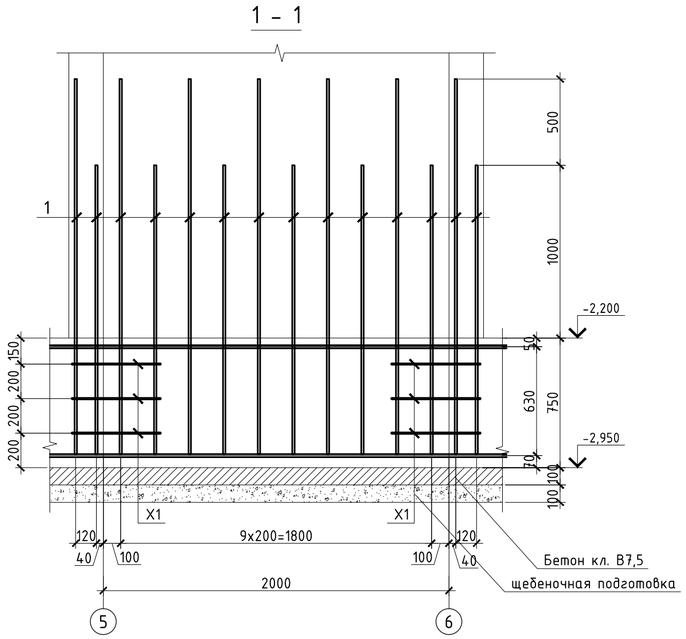

Спецификация

Поз.	Обозначение	Наименование	Кол.	Масса ед.,кг	Приме чание
		Выпуск В-16			
1	ГОСТ 34028-2016	Ø14 А400, L= 3940	56	3.50	195.93
X3	ГОСТ 34028-2016	Ø8 А240, L= 1660	24	0.66	15.74

1. Данный лист смотреть совместно с листом КЖ-8.
2. Выпуски расставлять по чертежу на данном листе, чередуя их по высоте;
3. Привязку и расположение выпусков см. лист КЖ-8.
4. При производстве работ следует обращать внимание на точность расположения арматурных изделий в ростверке и соблюдение защитных слоев.

						39-09/08/19-КЖ
						Строительство многоквартирного жилого дома Пятно №42 в г.Уральск ЗКО (Без наружных инженерных сетей и благоустройства)
Изм.	Кол. уч.	Лист	№ док.	Подп.	Дата	
ГИП		Мамыканова Д.			01.2020	Секция 2
ГАП		Полец А.			01.2020	
Проверил		Лукьянченко			01.2020	Узел 16. Сечения.
Выполнил		Лукьянченко			01.2020	

Стадия	Лист	Листов
РП	13	

ТОО Астанатехстройэксперт Нұр-Сұлтан 2020

A2

Схема каркаса на отм. -2,100

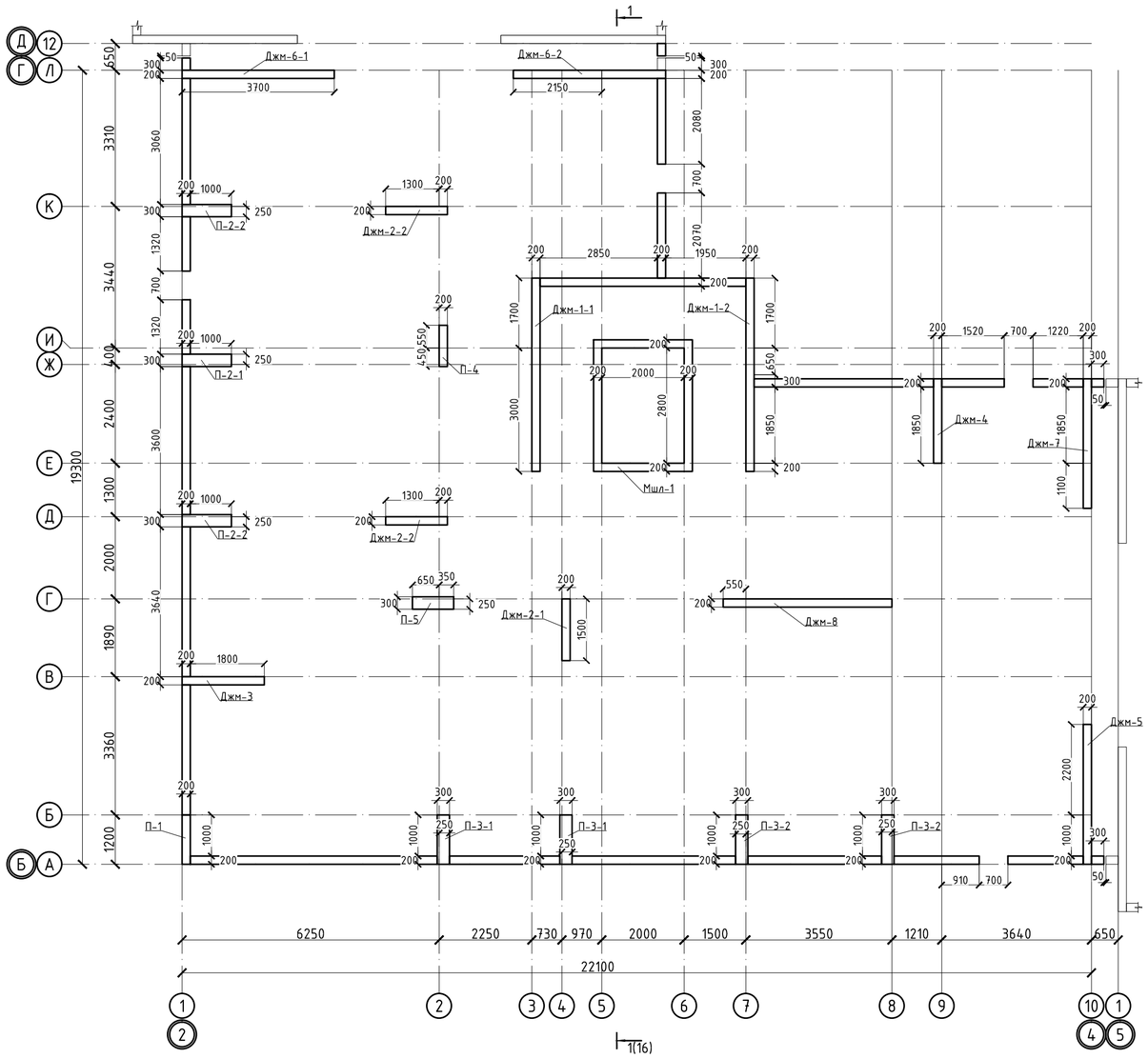

Схема каркаса на отм. 0,000

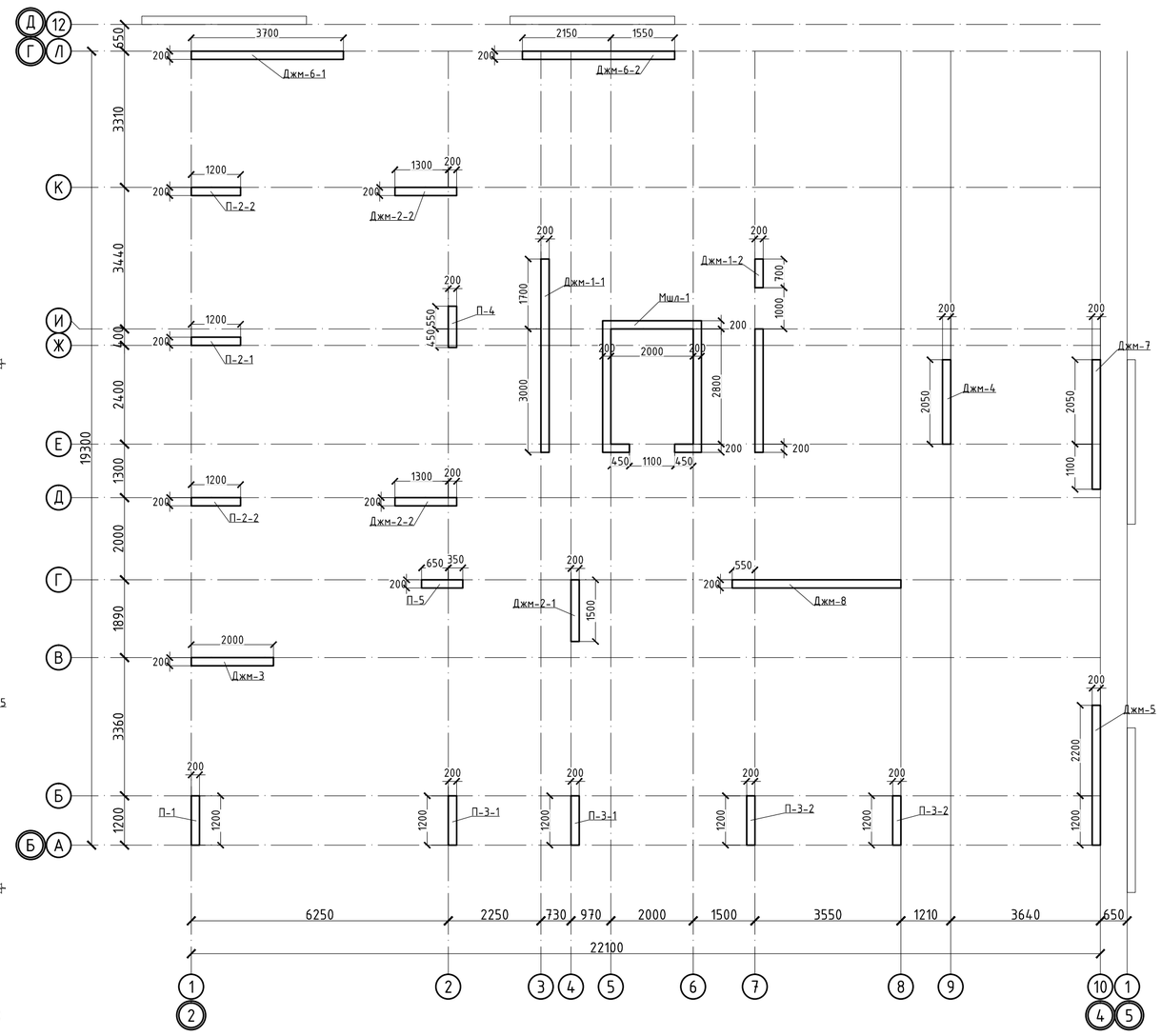

Спецификация

начало

Марка поз.	Обозначение	Наименование	Кол.	Масса ед.кг.	Приме-чание
Джм-1-1	Лист КЖ-19	Диафрагма жесткости Джм-1-1	1		
Джм-1-2	Лист КЖ-20	Диафрагма жесткости Джм-1-2	1		
Джм-2-1	Лист КЖ-21	Диафрагма жесткости Джм-2-1	1		
Джм-2-2	Лист КЖ-21	Диафрагма жесткости Джм-2-2	2		
Джм-3	Лист КЖ-22	Диафрагма жесткости Джм-3	1		
Джм-4	Лист КЖ-23	Диафрагма жесткости Джм-4	1		
Джм-5	Лист КЖ-24	Диафрагма жесткости Джм-5	1		
Джм-6-1	Лист КЖ-25	Диафрагма жесткости Джм-6-1	1		
Джм-6-2	Лист КЖ-25	Диафрагма жесткости Джм-6-2	1		
Джм-7	Лист КЖ-26	Диафрагма жесткости Джм-7	1		
Джм-8	Лист КЖ-27	Диафрагма жесткости Джм-8	1		
П-1	Лист КЖ-28	Пилон П-1	1		
П-2-1	Лист КЖ-29	Пилон П-2-1	1		
П-2-2	Лист КЖ-29	Пилон П-2-2	2		

Спецификация

окончание

Марка поз.	Обозначение	Наименование	Кол.	Масса ед.кг.	Приме-чание
П-3-1	Лист КЖ-30	Пилон П-3-1	2		
П-3-2	Лист КЖ-30	Пилон П-3-2	2		
П-4	Лист КЖ-28	Пилон П-4	1		
П-5	Лист КЖ-31	Пилон П-5	1		
Мшл-1	Лист КЖ-32	Монолитная шахта лифта Мшл-1	1		

Схема блокировки

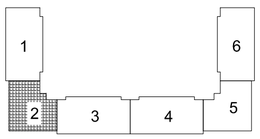

						39-09/08/19-КЖ
						Строительство многоквартирного жилого дома Пятно №42 в г. Уральск ЗКО (Без наружных инженерных сетей и благоустройства)
Изм.	Кол. уч.	Лист	№ док.	Подп.	Дата	
ГИП		Мамыканова Д.			01.2020	Секция 2
ГАП		Полец А.			01.2020	
Проверил		Лукьянченко			01.2020	Схема каркаса на отм. -2,100, 0,000
Выполнил		Лукьянченко			01.2020	

Стадия	Лист	Листов
РП	14	

ТОО Астанатехстройэксперт Нұр-Сұлтан 2020

Согласовано

Взам. инв. №

Подпись и дата

Инв. № подл.

Схема каркаса на отм. +3,900÷+24,900

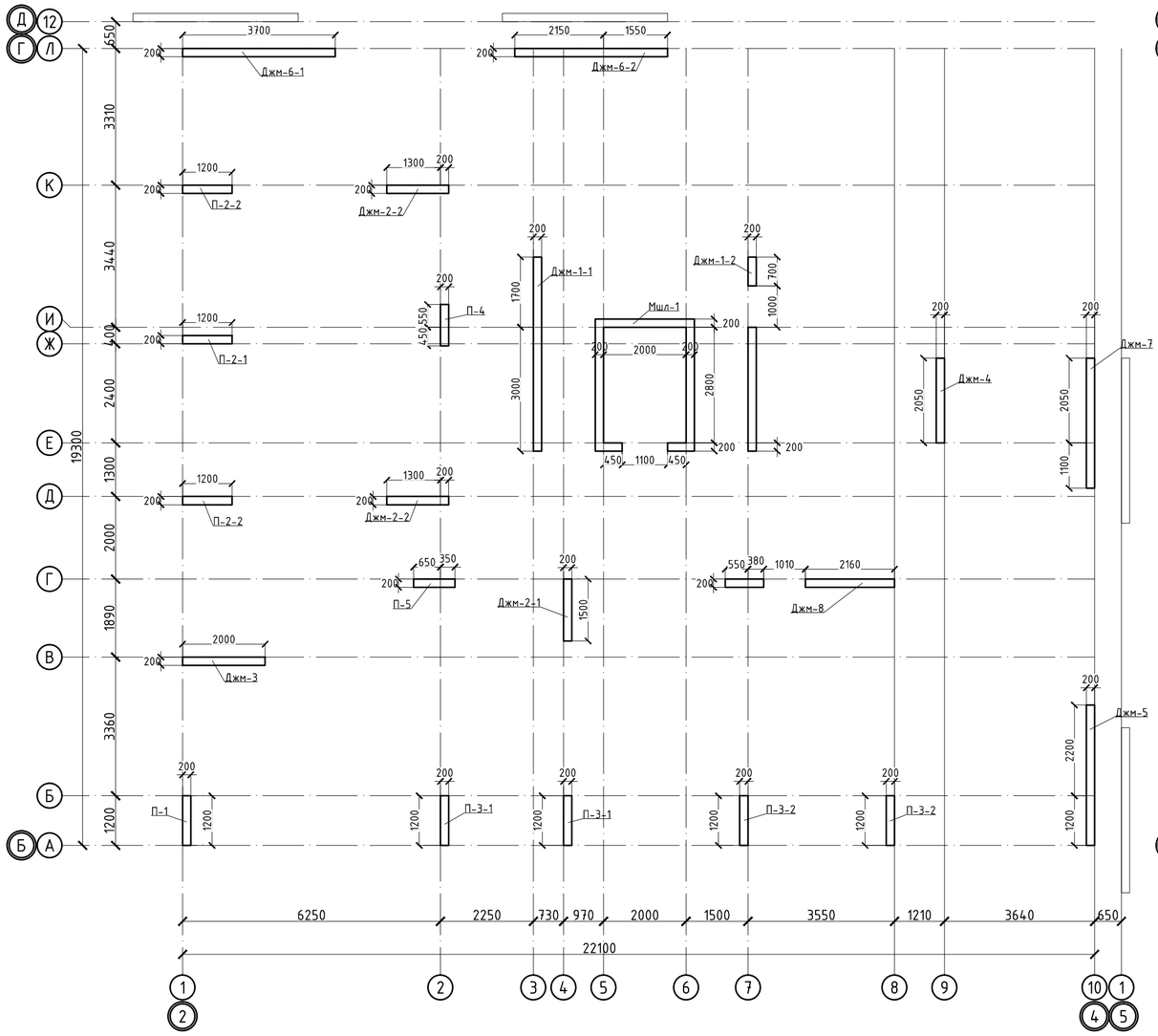

Схема каркаса на отм. +27,800

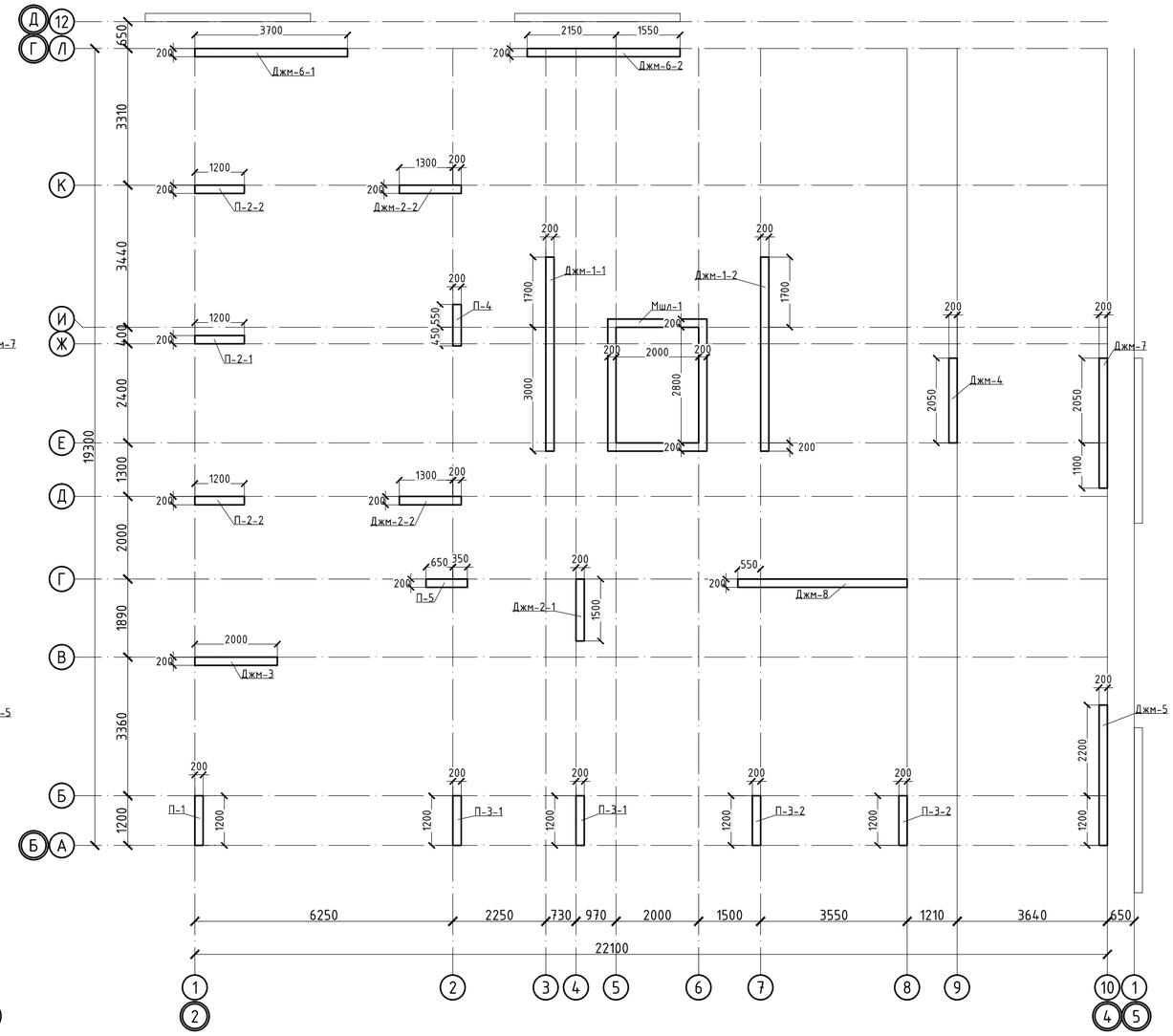

Схема каркаса на отм. +30,050

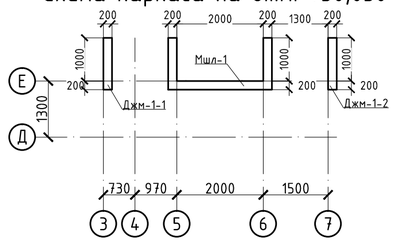

Схема блокировки

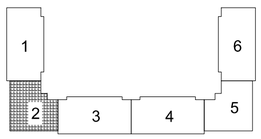

						39-09/08/19-КЖ	
						Строительство многоквартирного жилого дома Пятно №42 в г. Уральск ЗКО (Без наружных инженерных сетей и благоустройства)	
Изм.	Кол. уч.	Лист	№ док.	Подп.	Дата		
						Секция 2	Стадия: РП; Лист: 15; Листов:
ГИП		Мамыканова Д.			01.2020		
ГАП		Полец А.			01.2020		
Проверил		Лукьянченко			01.2020	Схема каркаса на отм. +3,900÷+24,900 и +27,800	ТОО Астанатехстройэксперт Нур-Сұлтан 2020
Выполнил		Лукьянченко			01.2020		

Согласовано

Взам. инв. №

Подпись и дата

Инв. № подл.

Разрез 1-1(14)

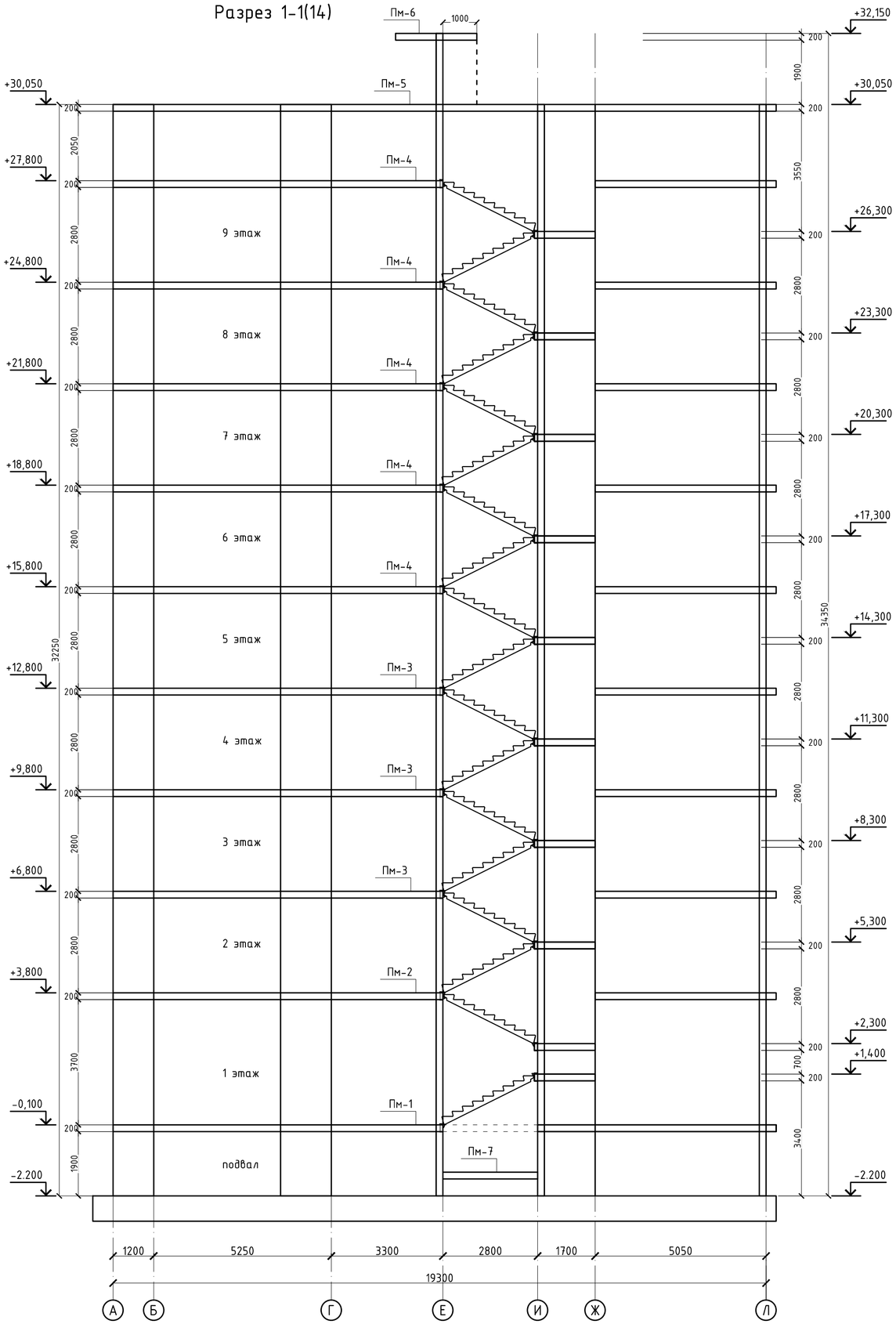

Спецификация

Поз.	Обозначение	Наименование	Кол.	Масса, ед., кг	Приме-чание
Пм-1	См. лист КЖ-35	Плита монолитная	1		
Пм-2	См. лист КЖ-38	Плита монолитная	1		
Пм-3	См. лист КЖ-41,42	Плита монолитная	3		
Пм-4	См. лист КЖ-45-47	Плита монолитная	5		
Пм-5	См. лист КЖ-50	Плита монолитная	1		
Пм-6	См. лист КЖ-53	Плита монолитная	1		
Пм-7	См. лист КЖ-53	Плита монолитная	1		
Пм-8	См. лист КЖ-53	Плита монолитная	1		
Млп-1	См. лист КЖ-53	Монолитная лестничная площадка	2		
Млп-2	См. лист КЖ-53	Монолитная лестничная площадка	1		
Млп-3	См. лист КЖ-53	Монолитная лестничная площадка	8		

Согласовано

Взам. инв. №

Подпись и дата

Инв. № подл.

Изм.	Кол. уч.	Лист	№ док.	Подп.	Дата

39-09/08/19-КЖ

Строительство многоквартирного жилого дома Пятно №42 в г. Уральск ЗКО (Без наружных инженерных сетей и благоустройства)

ГИП	Мамыканова Д.		01.2020
ГАП	Полец А.		01.2020
Проверил	Лукьянченко		01.2020
Выполнил	Лукьянченко		01.2020

Секция 2

Стадия	Лист	Листов
РП	16	

Разрез 1-1

ТОО Астанатехстройэксперт
Нұр-Сұлтан 2020

Развертка стены подвала по оси А (опалубка)

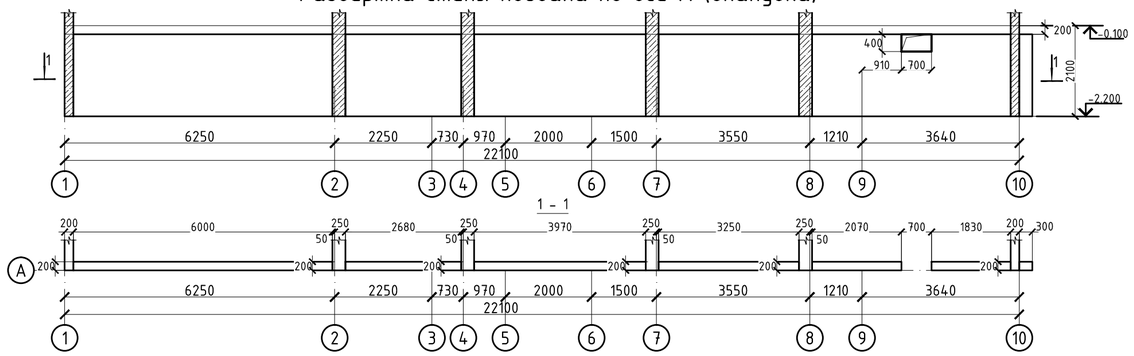

Развертка стены подвала по оси А (армирование)

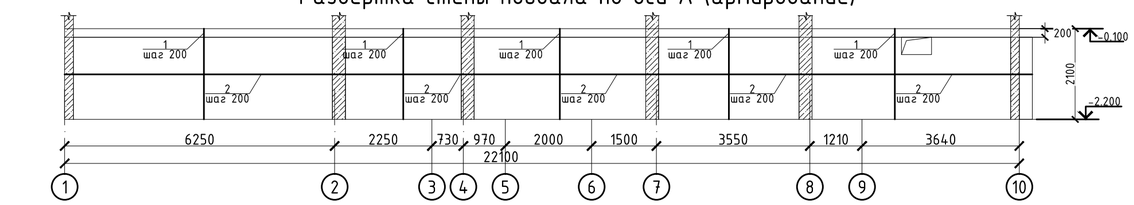

Развертка стены подвала по оси 1 (опалубка)

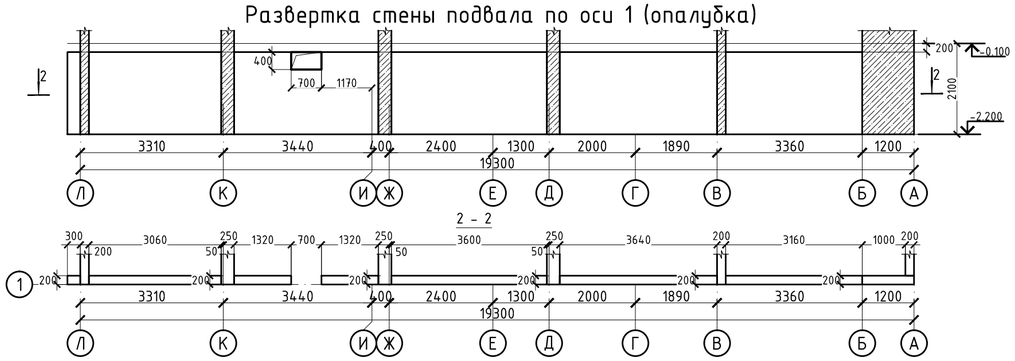

Фрагмент армирования монолитных стен

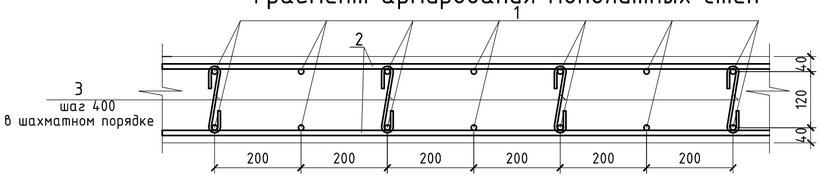

Ведомость деталей

Поз.	Эскиз
3	75, 160, 75, L= 310

Схема дополнительного армирования проемов

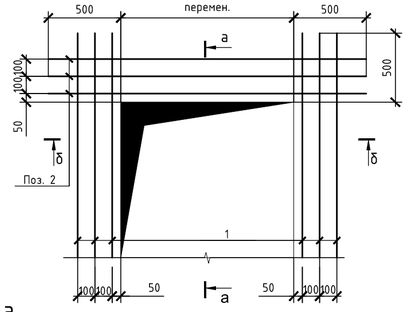

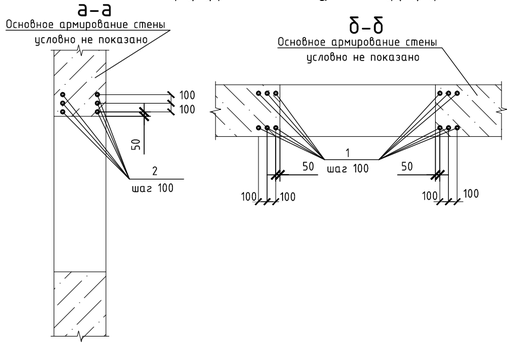

Спецификации

Поз.	Обозначение	Наименование	Кол.	Масса ед.,кг	Приме чание
		Монолитная стена по оси А			
1	ГОСТ 34028-2016	Ø14 А400 , м.п.	417	1,208	503,55
2	ГОСТ 34028-2016	Ø14 А400 , м.п.	417	1,208	503,55
		Шпильки			
3	См. ведомость деталей	Ø8 А240 , l= 310	516	0,12	63,20
		Материалы			
		Бетон класса В25, м3	7,94		м3
		Монолитная стена по оси 1			
1	ГОСТ 34028-2016	Ø14 А400 , м.п.	343	1,208	414,77
2	ГОСТ 34028-2016	Ø14 А400 , м.п.	343	1,208	414,77
		Шпильки			
3	См. ведомость деталей	Ø8 А240 , l= 310	425	0,12	52,05
		Материалы			
		Бетон класса В25, м3	6,54		м3

Ведомость расхода стали элемент , кг.

Марка	Изделия арматурные				
	Арматура класса				Всего
	А400		А240		
	ГОСТ 34028-2016				
	Ø14	итого	Ø8	итого	
Стены по оси А	1007,11	1007,11	63,20	63,20	1070,31
Стены по оси 1	829,53	829,53	52,05	52,05	881,59
Стены вид А	380,52	380,52	23,88	23,88	404,40
Стены вид В	248,61	248,61	15,60	15,60	264,21
Стены вид Б	241,00	241,00	15,12	15,12	256,12

Согласовано

Взам. инв. №

Подпись и дата

Инв. № подл.

Изм.	Кол. уч.	Лист	№ док.	Подп.	Дата	39-09/08/19-КЖ			
						Строительство многоквартирного жилого дома Пятно №42 в г. Уральск ЗКО (Без наружных инженерных сетей и благоустройства)			
ГИП		Мамыканова Д.			01.2020	Секция 2	Стадия	Лист	Листов
ГАП		Полец А.			01.2020		РП	17	
Проверил		Лукьянченко			01.2020	Стены подвала по оси А, 1 (опалубка) (армирование)	ТОО Астанатехстройэксперт Нұр-Сұлтан 2020		
Выполнил		Лукьянченко			01.2020				

Развертка стены подвала вид А (опалубка)

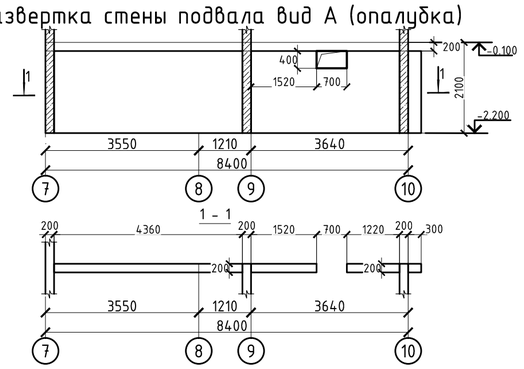

Развертка стены подвала вид В (опалубка)

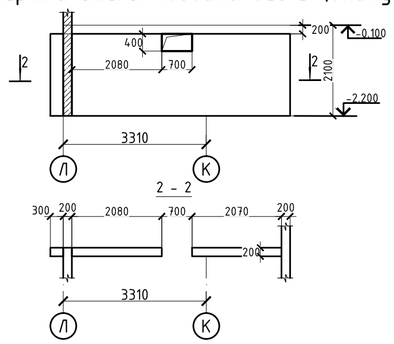

Развертка стены подвала вид А (армирование)

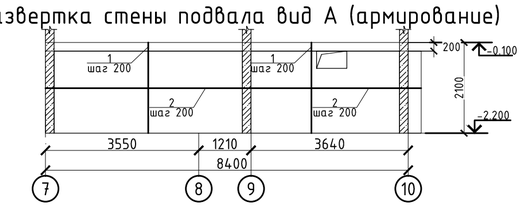

Развертка стены подвала вид В (армирование)

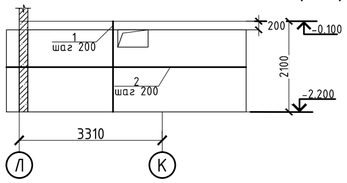

Развертка стены подвала вид Б (опалубка)

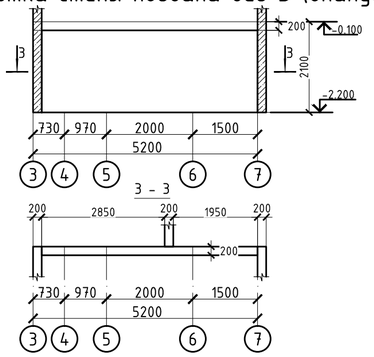

Развертка стены подвала вид Б (армирование)

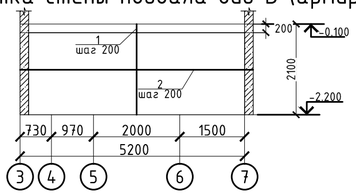

Схема дополнительного армирования проемов

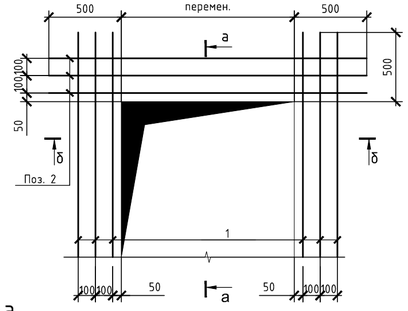

а-а

Основное армирование стены условно не показано

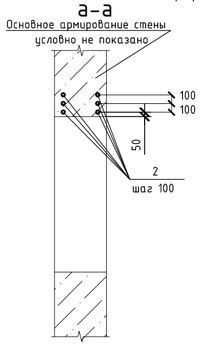

б-б

Основное армирование стены условно не показано

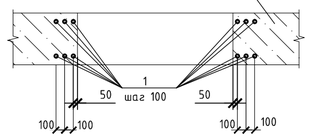

Фрагмент армирования монолитных стен

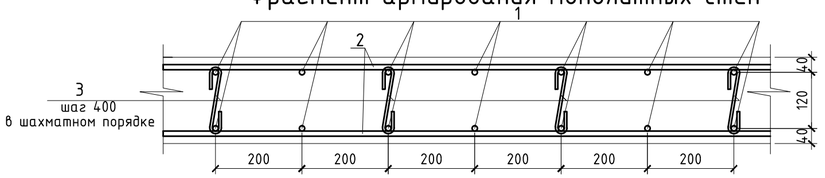

Ведомость деталей

Поз.	Эскиз
3	75 160 75, L= 310

Спецификации

Поз.	Обозначение	Наименование	Кол.	Масса ед.,кг	Примечание
		Монолитная стена вид А			
1	ГОСТ 34028-2016	Ø14 А400 , м.п.	158	1,208	190,26
2	ГОСТ 34028-2016	Ø14 А400 , м.п.	158	1,208	190,26
		Шпильки			
3	См. ведомость деталей	Ø8 А240 , l= 310	195	0,12	23,88
		Материалы			
		Бетон класса В25, м3	3,00		м3
		Монолитная стена вид В			
1	ГОСТ 34028-2016	Ø14 А400 , м.п.	103	1,208	124,30
2	ГОСТ 34028-2016	Ø14 А400 , м.п.	103	1,208	124,30
		Шпильки			
3	См. ведомость деталей	Ø8 А240 , l= 310	127	0,12	15,60
		Материалы			
		Бетон класса В25, м3	1,96		м3
		Монолитная стена вид Б			
1	ГОСТ 34028-2016	Ø14 А400 , м.п.	100	1,208	120,50
2	ГОСТ 34028-2016	Ø14 А400 , м.п.	100	1,208	120,50
		Шпильки			
3	См. ведомость деталей	Ø8 А240 , l= 310	124	0,12	15,12
		Материалы			
		Бетон класса В25, м3	1,90		м3

1. Перечень чертежей и общие примечания смотри на листе КЖ-1.
2. Бетонирование вести непрерывно, уплотнение производить глубинными вибраторами. При уплотнении бетона следить, чтобы наконечник вибратора не касался арматуры и опалубки.
3. Производство работ вести в соответствии с требованиями СНиП РК 5.03-37-2005.
4. Опалубку снимать при достижении бетоном прочности не менее 80%.
5. При производстве работ следует обращать внимание на точность расположения арматурных изделий и соблюдение защитных слоев.

Согласовано

Взам. инв. №

Подпись и дата

Инв. № подл.

Изм.	Кол. уч.	Лист	№ док.	Подп.	Дата	39-09/08/19-КЖ			
						Строительство многоквартирного жилого дома Пятно №42 в г. Уральск ЗКО (Без наружных инженерных сетей и благоустройства)			
						Секция 2	Стадия	Лист	Листов
							РП	18	
ГИП		Мамыканова Д.			01.2020	Стены подвала вид А, Б, В (опалубка) (армирование)	ТОО Астанатехстройэксперт Нұр-Сұлтан 2020		
ГАП		Полец А.			01.2020				
Проверил		Лукьянченко			01.2020				
Выполнил		Лукьянченко			01.2020				

Джм-1-1 (опалубка)

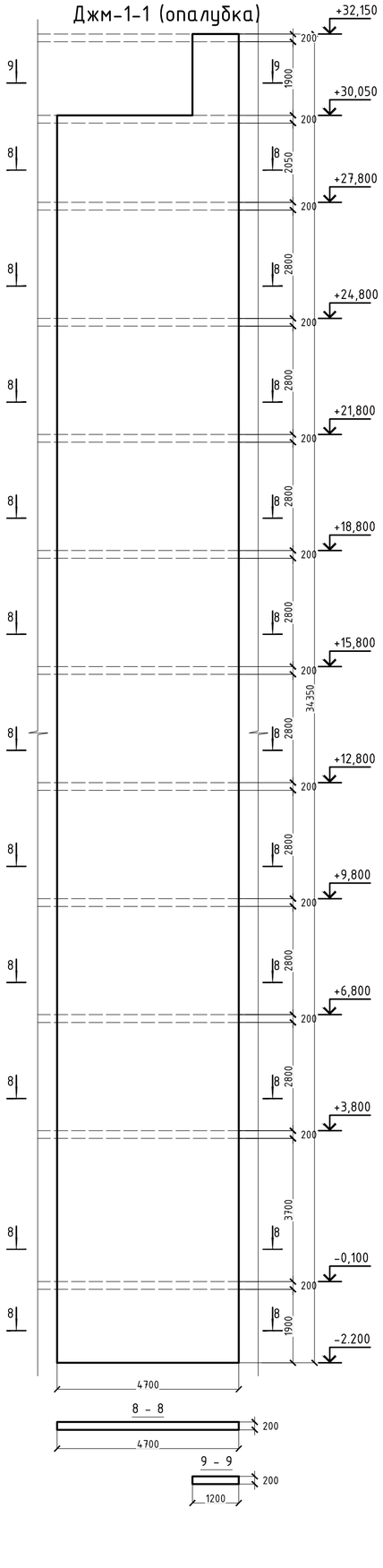

Джм-1-1 (армирование)

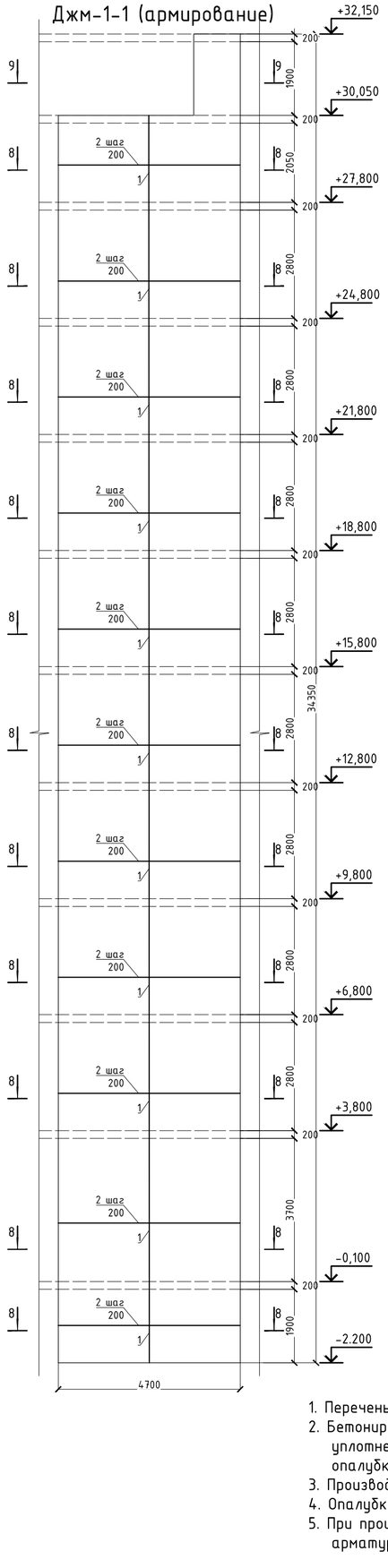

Спецификация

Поз.	Обозначение	Наименование	Кол.	Масса ед.,кг	Приме чание
		Джм-1-1			
		Вертикальная арматура			
1	ГОСТ 34028-2016	Ф12 А400 , м.п.	1617	0,888	1435,90
		Горизонтальная арматура			
2	ГОСТ 34028-2016	Ф12 А400 , м.п.	1617	0,888	1435,90
		Хомуты			
Ш-1	См. ведомость деталей	Ф8 А240 , l= 310	2002	0,12	245,14
Х1	См. ведомость деталей	Ф8 А240 , l= 980	332	0,39	128,52
Х2	См. ведомость деталей	Ф8 А240 , l= 1180	10	0,47	4,66
		Материалы			
		Бетон класса В25, м3	30,80		м3

Ведомость расхода стали элемент , кг.

Марка элемента	Изделия арматурные								Всего
	Арматура класса								
	А400						А240		
	ГОСТ 34028-2016								
	Ф12	Ф14	Ф16	Ф18	Ф20	итого	Ф8	итого	
Джм-1-1	2871,79					2871,79	378,32	378,32	3250,12
Джм-1-2	2446,62					2446,62	342,03	342,03	2788,65
Джм-2-1		1225,27				1225,27	201,53	201,53	1426,81
Джм-2-2		1225,27				1225,27	201,53	201,53	1426,81
Джм-3	1264,51	35,03		171,83		1471,37	252,76	252,76	1724,13
Джм-4	1264,51	35,03	135,88			1435,42	255,31	255,31	1690,73
Джм-5	2069,04	95,43			212,42	2376,89	324,55	324,55	2701,44
Джм-6-1	2154,29	165,50				2319,78	318,42	318,42	2638,21
Джм-6-2	2154,29	165,50				2319,78	318,42	318,42	2638,21
Джм-7	1940,28	86,98	135,88			2163,14	311,66	311,66	2474,79
Джм-8	2498,83	130,46			212,42	2841,72	332,51	332,51	3174,23

Ведомость деталей

Поз.	Эскиз
Ш-1	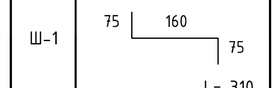
Х1	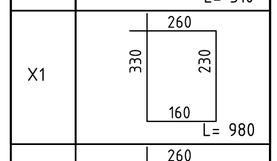
Х2	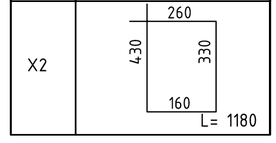

8-8 (для Джм-1-1)

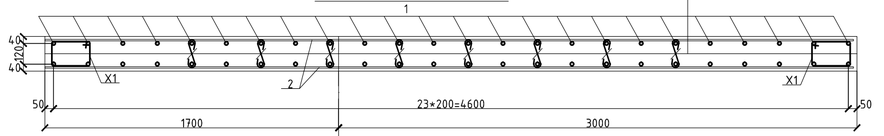

И

9-9 (для Джм-1-1)

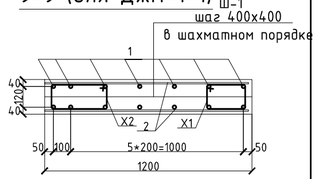

1. Перечень чертежей и общие примечания смотри на листе КЖ-1.
2. Бетонирование вести непрерывно, уплотнение производить глубинными вибраторами. При уплотнении бетона следить, чтобы наконечник вибратора не касался арматуры и опалубки.
3. Производство работ вести в соответствии с требованиями СНиП РК 5.03-37-2005.
4. Опалубку снимать при достижении бетоном прочности не менее 80%.
5. При производстве работ следует обращать внимание на точность расположения арматурных изделий и соблюдение защитных слоев.

						39-09/08/19-КЖ	
						Строительство многоквартирного жилого дома Пятно №42 в г. Уральск ЗКО (Без наружных инженерных сетей и благоустройства)	
Изм.	Кол. уч.	Лист	№ док.	Подп.	Дата		
ГИП		Мамыканова Д.			01.2020	Секция 2	Стадия: РП; Лист: 19; Листов:
ГАП		Полец А.			01.2020	Диафрагмы жесткости Джм-1-1 (опалубка) (армирование)	ТОО Астанатехстройэксперт Нұр-Сұлтан 2020
Проверил		Лукьянченко			01.2020		
Выполнил		Лукьянченко			01.2020		

Согласовано

Взам. инв. №

Подпись и дата

Инв. № подл.

Джм-1-2 (опалубка)

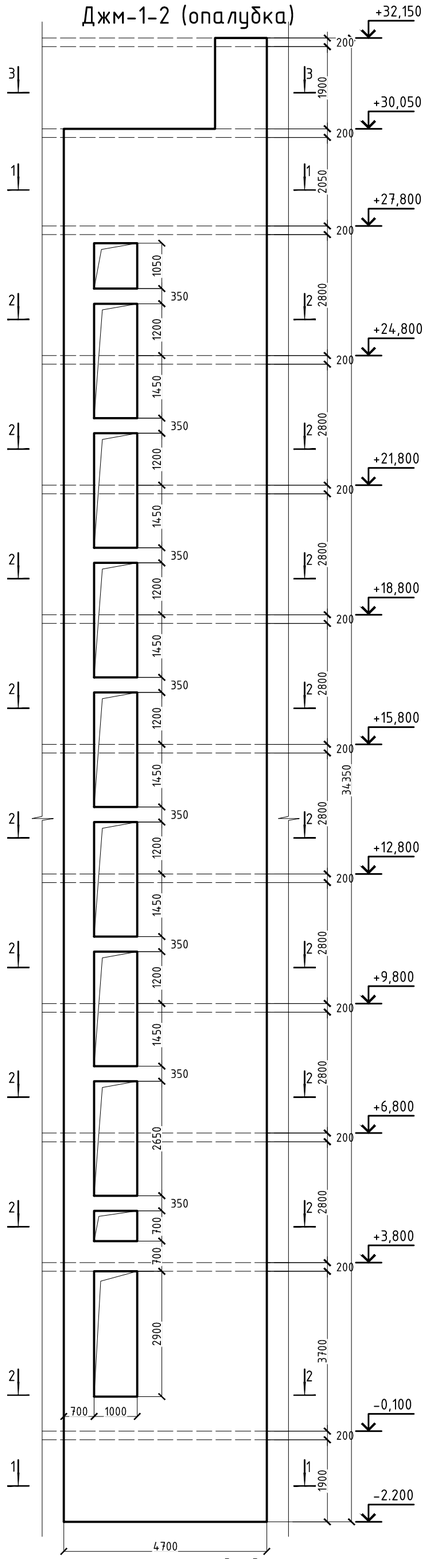

Джм-1-2 (армирование)

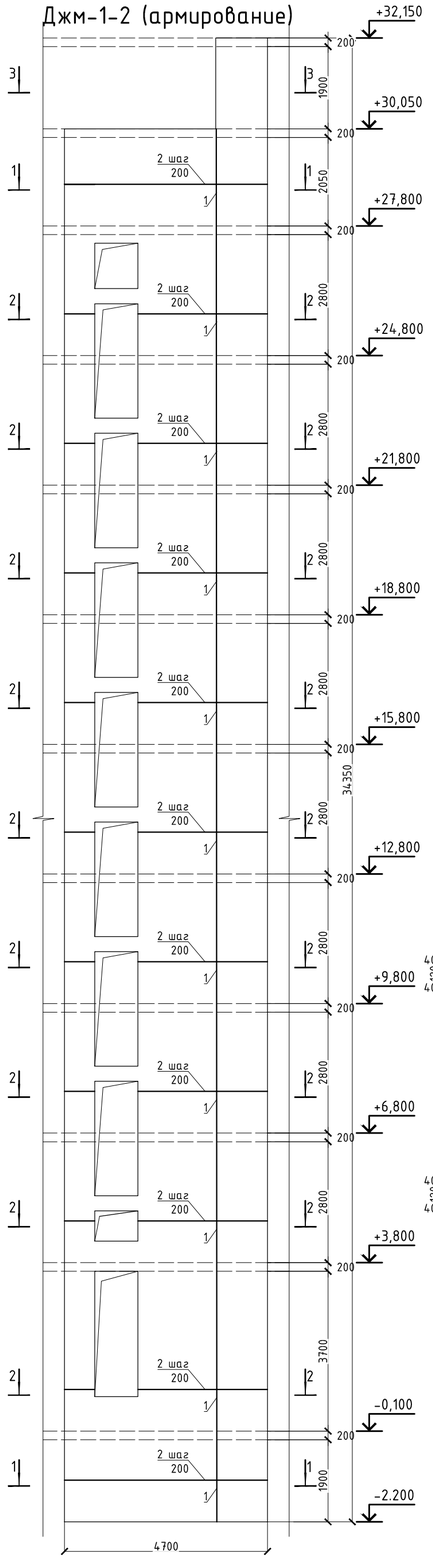

Ведомость деталей

Поз.	Эскиз
Ш-1	75, 160, 75; L= 310
X1	260; 330, 230; 160; L= 980
X2	260; 430, 330; 160; L= 1180

1-1 (для Джм-1-2)

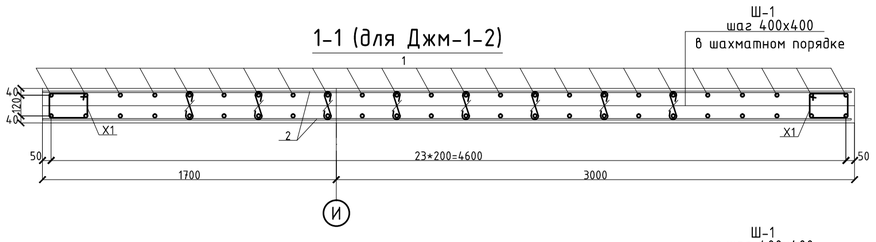

2-2 (для Джм-1-2)

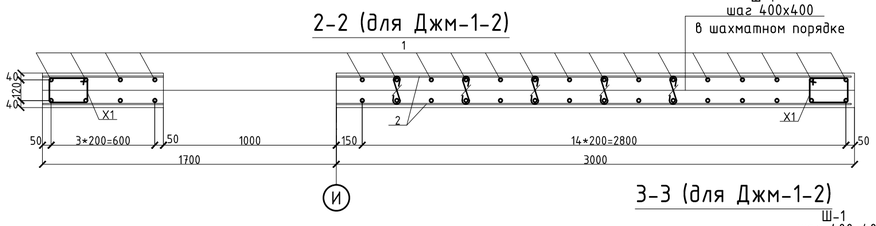

3-3 (для Джм-1-2)

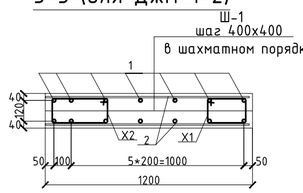

3 - 3

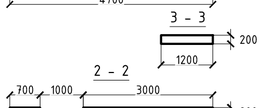

2 - 2

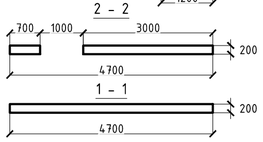

1 - 1

Спецификация

Поз.	Обозначение	Наименование	Кол.	Масса ед.,кг	Приме чание
		Джм-1-2			
		Вертикальная арматура			
1	ГОСТ 34028-2016	Ф12 А400 , м.п.	1378	0,888	1223,31
		Горизонтальная арматура			
2	ГОСТ 34028-2016	Ф12 А400 , м.п.	1378	0,888	1223,31
		Хомуты			
Ш-1	См. ведомость деталей	Ф8 А240 , l= 310	1706	0,12	208,85
X1	См. ведомость деталей	Ф8 А240 , l= 980	332	0,39	128,52
X2	См. ведомость деталей	Ф8 А240 , l= 1180	10	0,47	4,66
		Материалы			
		Бетон класса В25, м3	26,24		м3

1. Перечень чертежей и общие примечания смотри на листе КЖ-1.
2. Бетонирование вести непрерывно, уплотнение производить глубинными вибраторами. При уплотнении бетона следить, чтобы наконечник вибратора не касался арматуры и опалубки.
3. Производство работ вести в соответствии с требованиями СНиП РК 5.03-37-2005.
4. Опалубку снимать при достижении бетоном прочности не менее 80%.
5. При производстве работ следует обращать внимание на точность расположения арматурных изделий и соблюдение защитных слоев.

Схема дополнительного армирования проемов

а-а

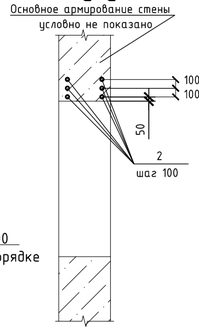

б-б

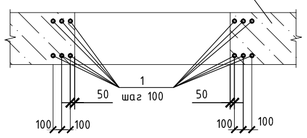

Согласовано

Взам. инв. №

Подпись и дата

Инв. № подл.

Изм.	Кол. уч.	Лист	№ док.	Подп.	Дата	39-09/08/19-КЖ		
						Строительство многоквартирного жилого дома Пятно №42 в г. Уральск ЗКО (Без наружных инженерных сетей и благоустройства)		
ГИП		Мамыканова Д.			01.2020	Секция 2	Стадия: РП	Лист: 20
ГАП		Полец А.			01.2020	Диафрагмы жесткости Джм-1-2 (опалубка) (армирование)	ТОО Астанатехстройэксперт Нұр-Сұлтан 2020	
Проверил		Лукьянченко			01.2020			
Выполнил		Лукьянченко			01.2020			

Джм-2-1 (2-2) (опалубка) Джм-2-1 (2-2) (армирование)

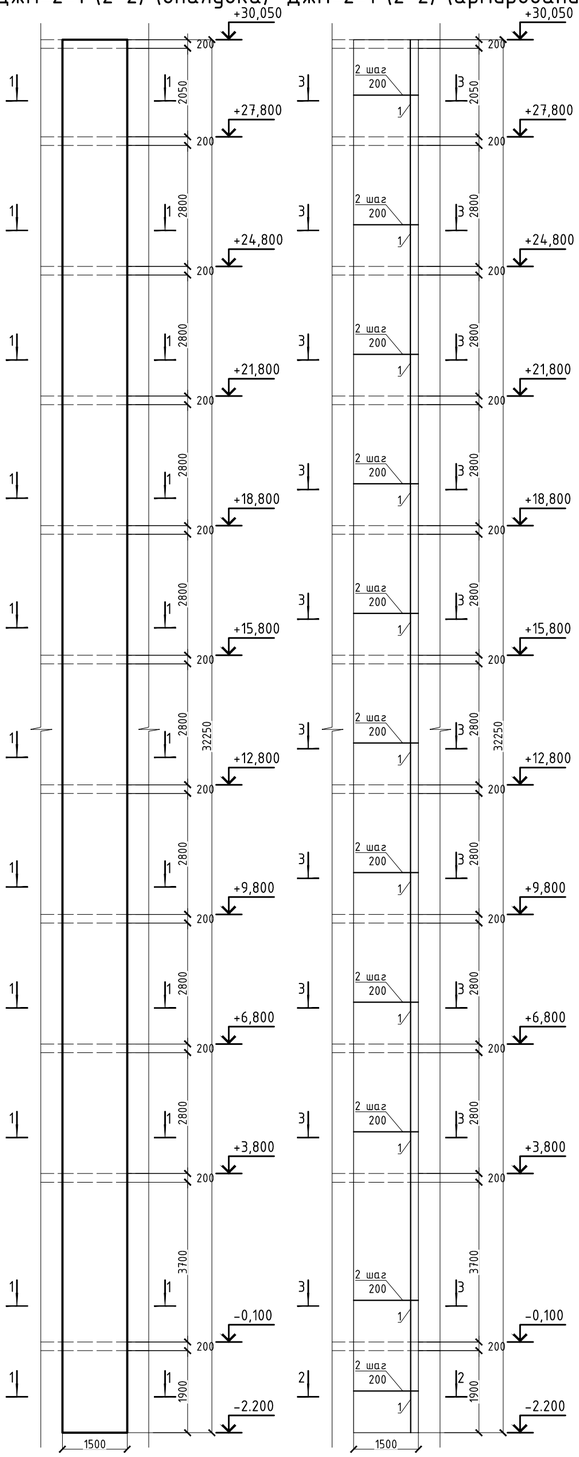

1-1 (для Джм-2-1)

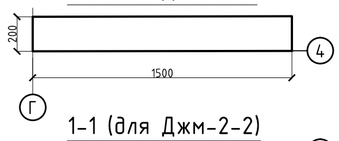

1-1 (для Джм-2-2)

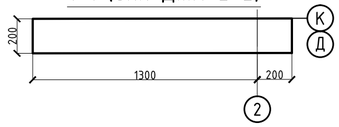

2-2 (для Джм-2-1)

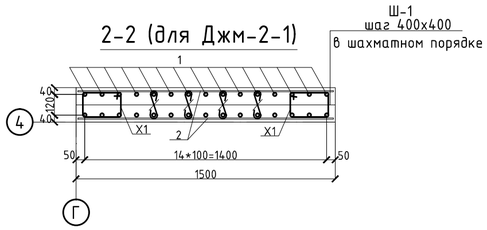

3-3 (для Джм-2-1)

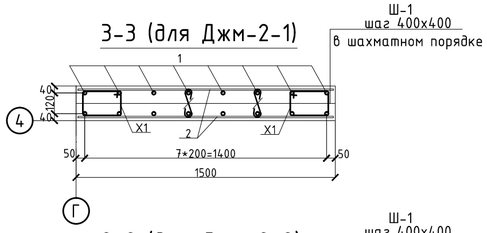

2-2 (для Джм-2-2)

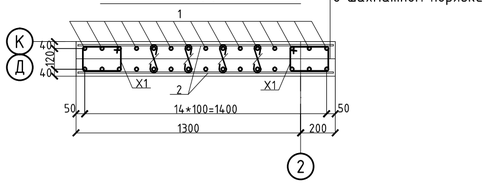

3-3 (для Джм-2-2)

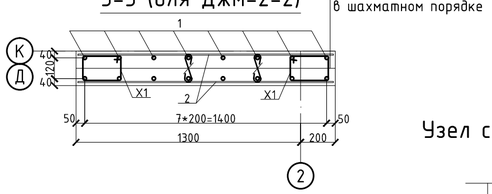

Ведомость деталей

Поз.	Эскиз
Ш-1	75, 160, 75, L= 310
X1	260, 330, 230, 160, L= 980

Спецификация

Поз.	Обозначение	Наименование	Кол.	Масса ед.,кг	Примечание
		Джм-2-1			
		Вертикальная арматура			
1	ГОСТ 34028-2016	Ø14 А400 , м.п.	507	1,208	612,64
		Горизонтальная арматура			
2	ГОСТ 34028-2016	Ø14 А400 , м.п.	507	1,208	612,64
		Хомуты			
Ш-1	См. ведомость деталей	Ø8 А240 , l= 310	628	0,12	76,89
X1	См. ведомость деталей	Ø8 А240 , l= 980	322	0,39	124,65
		Материалы			
		Бетон класса В25, м3	9,66		м3
		Джм-2-2			
		Вертикальная арматура			
1	ГОСТ 34028-2016	Ø14 А400 , м.п.	507	1,208	612,64
		Горизонтальная арматура			
2	ГОСТ 34028-2016	Ø14 А400 , м.п.	507	1,208	612,64
		Хомуты			
Ш-1	См. ведомость деталей	Ø8 А240 , l= 310	628	0,12	76,89
X1	См. ведомость деталей	Ø8 А240 , l= 980	322	0,39	124,65
		Материалы			
		Бетон класса В25, м3	9,66		м3

1. Перечень чертежей и общие примечания смотри на листе КЖ-1.
2. Бетонирование вести непрерывно, уплотнение производить глубинными вибраторами. При уплотнении бетона следить, чтобы наконечник вибратора не касался арматуры и опалубки.
3. Производство работ вести в соответствии с требованиями СНиП РК 5.03-37-2005.
4. Опалубку снимать при достижении бетоном прочности не менее 80%.
5. При производстве работ следует обращать внимание на точность расположения арматурных изделий и соблюдение защитных слоев.

Узел стыковки вертикальной арматуры

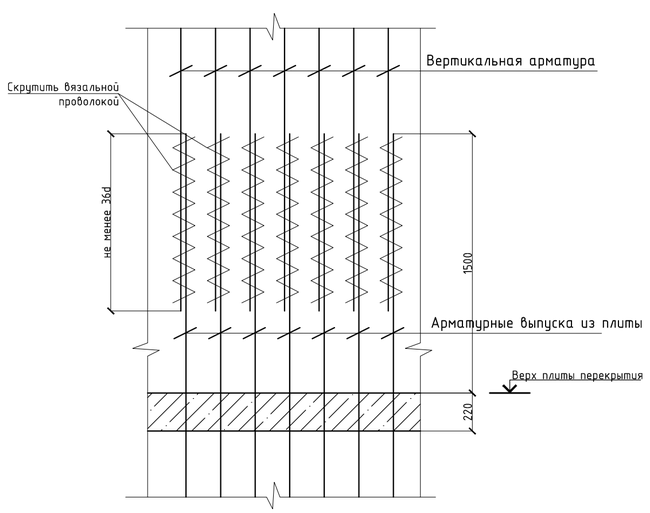

Согласовано

Взам. инв. №

Подпись и дата

Инв. № подл.

						39-09/08/19-КЖ	
						Строительство многоквартирного жилого дома Пятно №42 в г. Уральск ЗКО (Без наружных инженерных сетей и благоустройства)	
Изм.	Кол. уч.	Лист	№ док.	Подп.	Дата		
						Секция 2	Стадия: РП; Лист: 21; Листов:
ГИП		Мамыканова Д.			01.2020		
ГАП		Полец А.			01.2020	Диафрагмы жесткости Джм-2-1, Джм-2-2 (опалубка) (армирование)	ТОО Астанатехстройэксперт Нұр-Сұлтан 2020
Проверил		Лукьянченко			01.2020		
Выполнил		Лукьянченко			01.2020		

Джм-3 (опалубка)

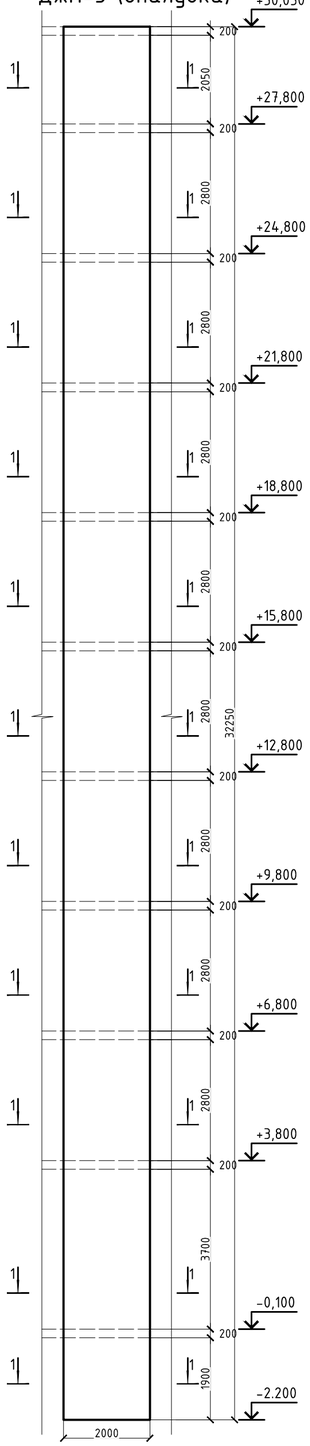

Джм-3 (армирование)

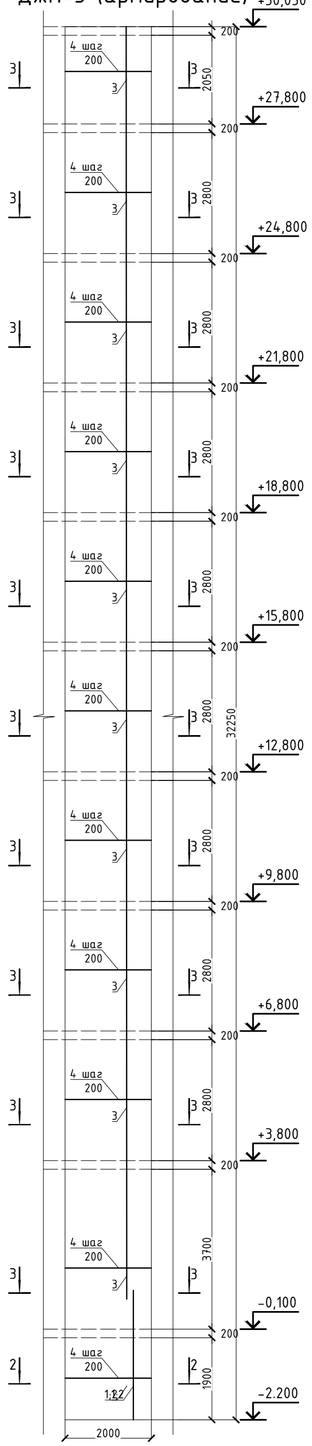

1-1 (для Джм-3)

2-2 (для Джм-3)

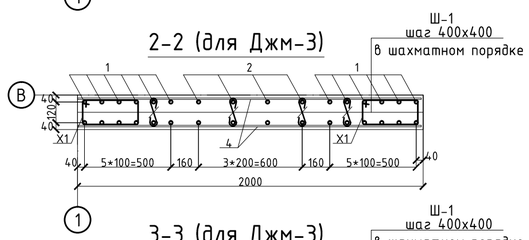

3-3 (для Джм-3)

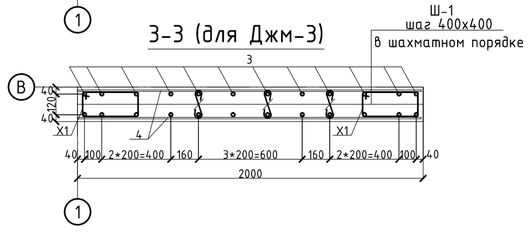

Ведомость деталей

Поз.	Эскиз
Ш-1	75, 160, 75, L= 310
X1	260, 430, 330, 160, L= 1180

Спецификация

Поз.	Обозначение	Наименование		Кол.	Масса ед.,кг	Примечание
		Джм-3				
		Вертикальная арматура				
1	ГОСТ 34028-2016	Ф18 А400 ,	м.п.	86	1,998	171,83
2	ГОСТ 34028-2016	Ф14 А400 ,	м.п.	29	1,208	35,03
3	ГОСТ 34028-2016	Ф12 А400 ,	м.п.	780	0,888	692,64
		Горизонтальная арматура				
4	ГОСТ 34028-2016	Ф12 А400 ,	м.п.	644	0,888	571,87
		Хомуты				
Ш-1	См. ведомость деталей	Ф8 А240 ,	l= 310	839	0,12	102,67
X1	См. ведомость деталей	Ф8 А240 ,	l= 1180	322	0,47	150,08
		Материалы				
		Бетон класса В25, м3		12,90		м3

1. Перечень чертежей и общие примечания смотри на листе КЖ-1.
2. Бетонирование вести непрерывно, уплотнение производить глубинными вибраторами. При уплотнении бетона следить, чтобы наконечник вибратора не касался арматуры и опалубки.
3. Производство работ вести в соответствии с требованиями СНиП РК 5.03-37-2005.
4. Опалубку снимать при достижении бетоном прочности не менее 80%.
5. При производстве работ следует обращать внимание на точность расположения арматурных изделий и соблюдение защитных слоев.

Узел стыковки вертикальной арматуры

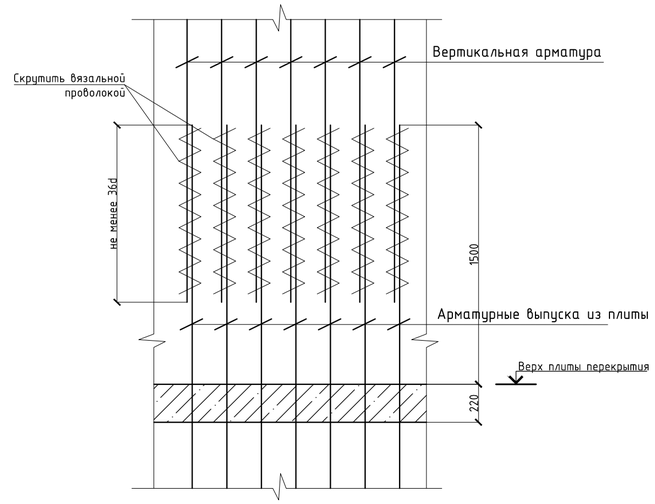

Согласовано

Взам. инв. №

Подпись и дата

Инв. № подл.

Изм.	Кол. уч.	Лист	№ док.	Подп.	Дата

39-09/08/19-КЖ

Строительство многоквартирного жилого дома Пятно №42 в г. Уральск ЗКО (Без наружных инженерных сетей и благоустройства)

Секция 2	Стадия	Лист	Листов
	РП	22	

ГИП	Мамыканова Д.	01.2020
ГАП	Полец А.	01.2020
Проверил	Лукьянченко	01.2020
Выполнил	Лукьянченко	01.2020

Диафрагмы жесткости Джм-3 (опалубка) (армирование)

ТОО Астанатехстройэксперт Нұр-Сұлтан 2020

Джм-4 (опалубка)

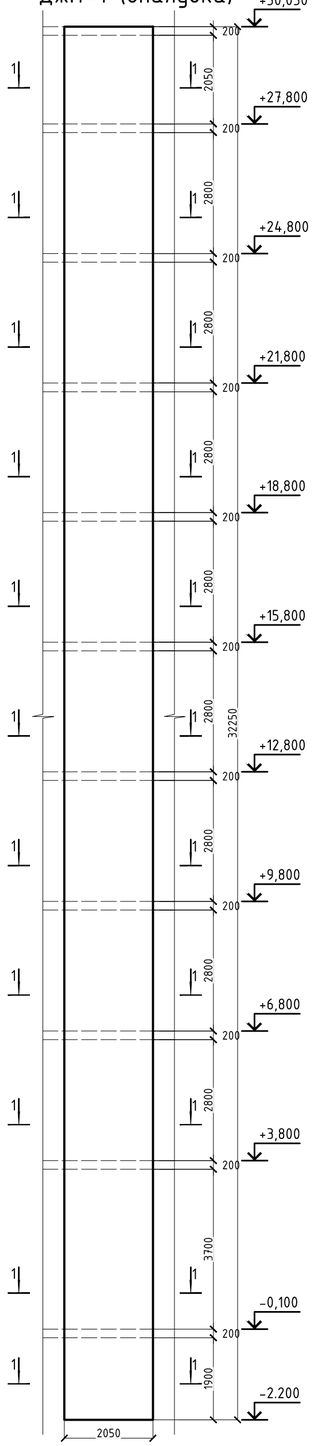

Джм-4 (армирование)

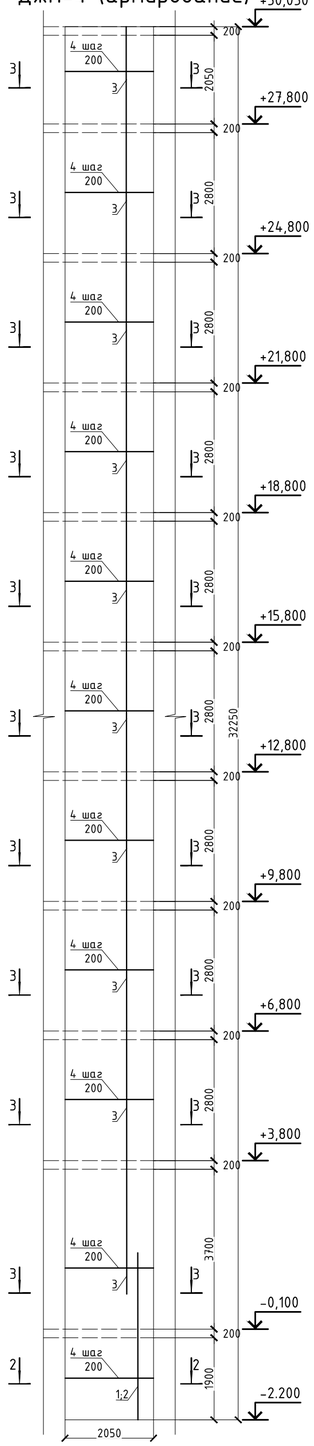

1-1 (для Джм-4)

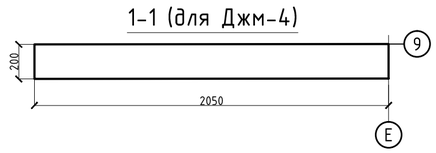

2-2 (для Джм-4)

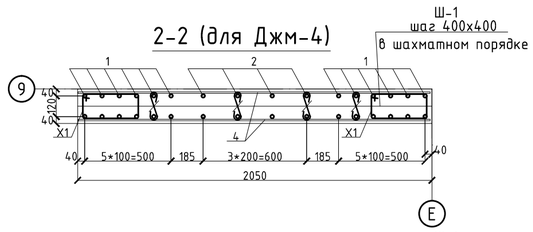

3-3 (для Джм-4)

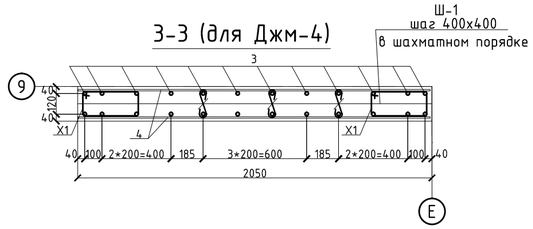

Ведомость деталей

Поз.	Эскиз
Ш-1	75, 160, 75; L= 310
X1	260, 430, 330, 160; L= 1180

Спецификация

Поз.	Обозначение	Наименование	Кол.	Масса ед.,кг	Примечание
		Джм-4			
		Вертикальная арматура			
1	ГОСТ 34028-2016	Ф16 А400 , м.п.	86	1,580	135,88
2	ГОСТ 34028-2016	Ф14 А400 , м.п.	29	1,208	35,03
3	ГОСТ 34028-2016	Ф12 А400 , м.п.	780	0,888	692,64
		Горизонтальная арматура			
4	ГОСТ 34028-2016	Ф12 А400 , м.п.	644	0,888	571,87
		Хомуты			
Ш-1	См. ведомость деталей	Ф8 А240 , l= 310	859	0,12	105,22
X1	См. ведомость деталей	Ф8 А240 , l= 1180	322	0,47	150,08
		Материалы			
		Бетон класса В25, м3	13,22		м3

1. Перечень чертежей и общие примечания смотри на листе КЖ-1.
2. Бетонирование вести непрерывно, уплотнение производить глубинными вибраторами. При уплотнении бетона следить, чтобы наконечник вибратора не касался арматуры и опалубки.
3. Производство работ вести в соответствии с требованиями СНиП РК 5.03-37-2005.
4. Опалубку снимать при достижении бетоном прочности не менее 80%.
5. При производстве работ следует обращать внимание на точность расположения арматурных изделий и соблюдение защитных слоев.

Узел стыковки вертикальной арматуры

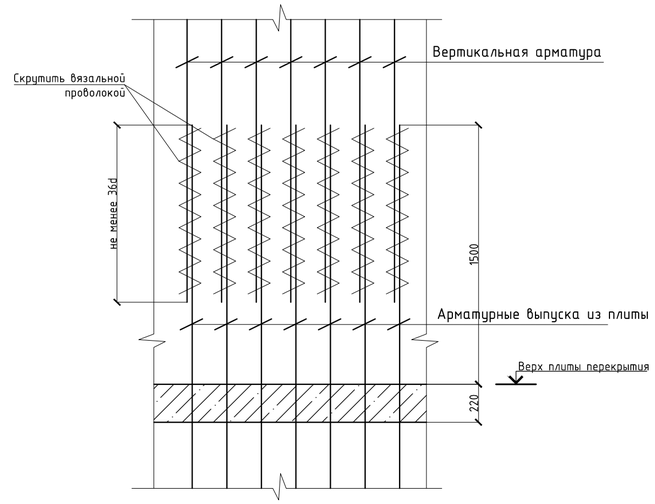

Изм.	Кол. уч.	Лист	№ док.	Подп.	Дата	39-09/08/19-КЖ		
						Строительство многоквартирного жилого дома Пятно №42 в г. Уральск ЗКО (Без наружных инженерных сетей и благоустройства)		
						Секция 2	Стадия: РП	Лист: 23 / Листов:
ГИП		Мамыканова Д.			01.2020			
ГАП		Полец А.			01.2020	Диафрагмы жесткости Джм-4 (опалубка) (армирование)	ТОО Астанатехстройэксперт Нұр-Сұлтан 2020	
Проверил		Лукьянченко			01.2020			
Выполнил		Лукьянченко			01.2020			

Согласовано

Взам. инв. №

Подпись и дата

Инв. № подл.

Джм-5 (опалубка)

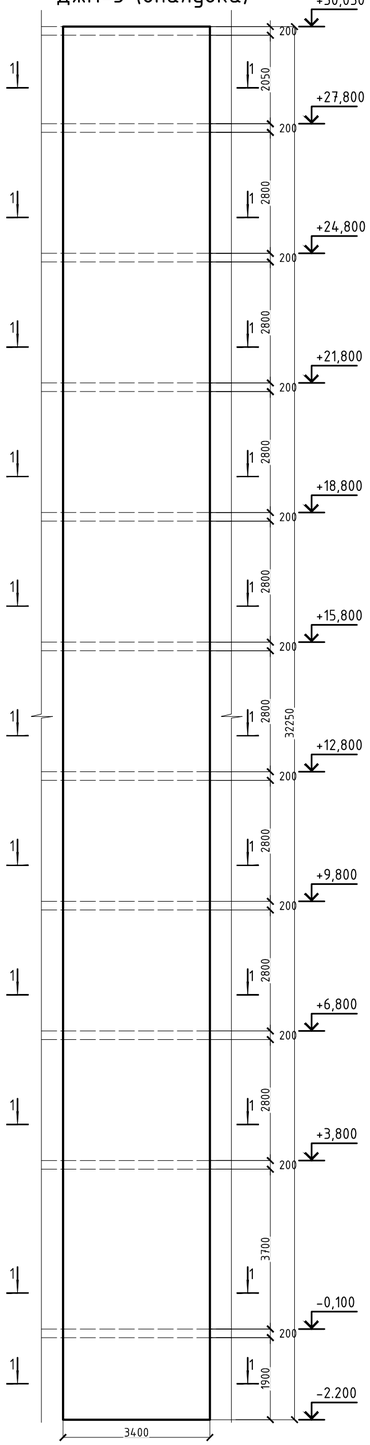

Джм-5 (армирование)

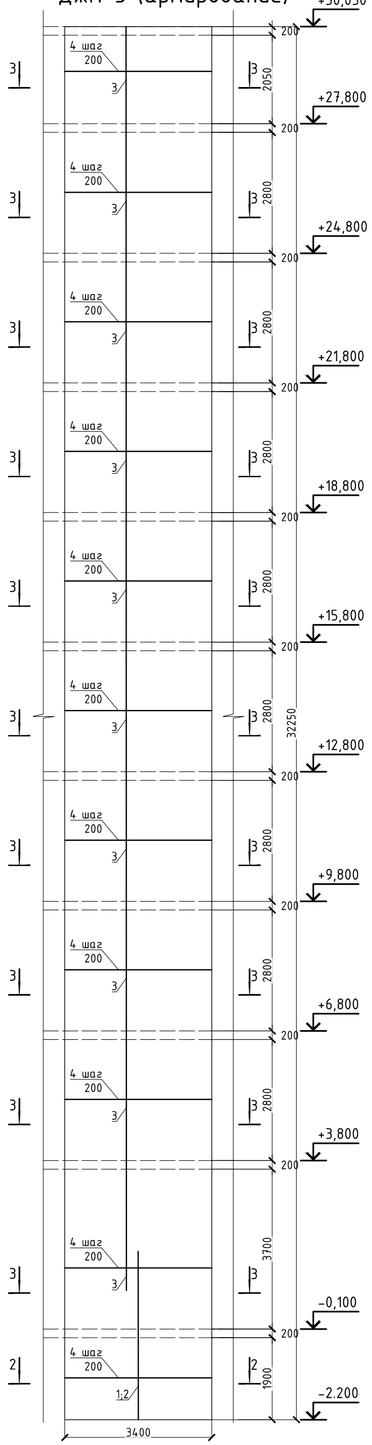

Ведомость деталей

Поз.	Эскиз
Ш-1	75, 160, 75; L= 310
X1	260, 430, 330, 160; L= 1180

1-1 (для Джм-5)

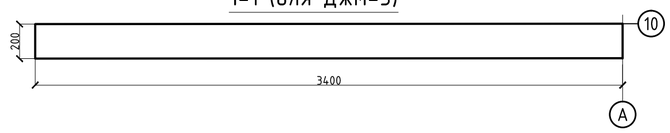

2-2 (для Джм-5)

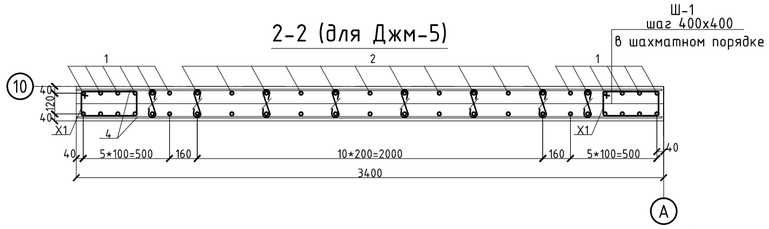

3-3 (для Джм-5)

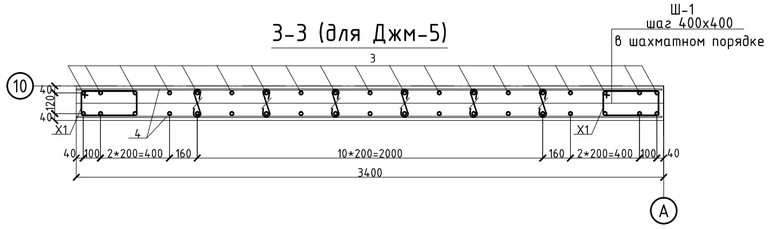

Спецификация

Поз.	Обозначение	Наименование	Кол.	Масса ед.,кг	Примечание
		Джм-5			
		Вертикальная арматура			
1	ГОСТ 34028-2016	Ø20 А400 , м.п.	86	2,470	212,42
2	ГОСТ 34028-2016	Ø14 А400 , м.п.	79	1,208	95,43
3	ГОСТ 34028-2016	Ø12 А400 , м.п.	1236	0,888	1097,57
		Горизонтальная арматура			
4	ГОСТ 34028-2016	Ø12 А400 , м.п.	1094	0,888	971,47
		Хомуты			
Ш-1	См. ведомость деталей	Ø8 А240 , l= 310	1425	0,12	174,47
X1	См. ведомость деталей	Ø8 А240 , l= 1180	322	0,47	150,08
		Материалы			
		Бетон класса В25, м3	21,92		м3

1. Перечень чертежей и общие примечания смотри на листе КЖ-1.
2. Бетонирование вести непрерывно, уплотнение производить глубинными вибраторами. При уплотнении бетона следить, чтобы наконечник вибратора не касался арматуры и опалубки.
3. Производство работ вести в соответствии с требованиями СНиП РК 5.03-37-2005.
4. Опалубку снимать при достижении бетоном прочности не менее 80%.
5. При производстве работ следует обращать внимание на точность расположения арматурных изделий и соблюдение защитных слоев.

Узел стыковки вертикальной арматуры

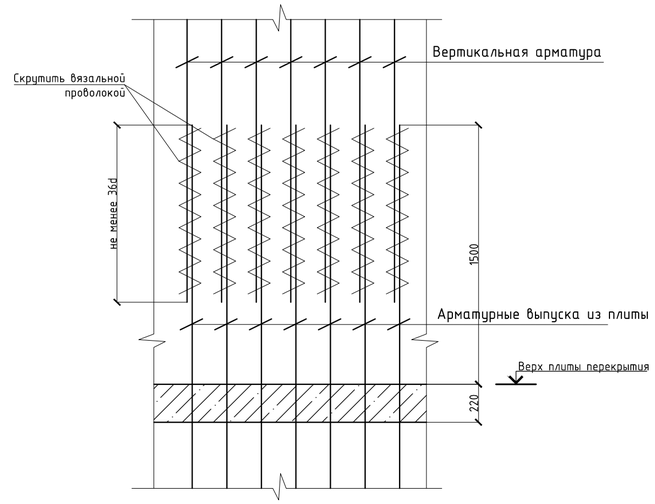

Согласовано

Взам. инв. №

Подпись и дата

Инв. № подл.

Изм.	Кол. уч.	Лист	№ док.	Подп.	Дата	39-09/08/19-КЖ		
						Строительство многоквартирного жилого дома Пятно №42 в г. Уральск ЗКО (Без наружных инженерных сетей и благоустройства)		
ГИП		Мамыканова Д.			01.2020	Секция 2	Стадия: РП	Лист: 24 / Листов:
ГАП		Полец А.			01.2020	Диафрагмы жесткости Джм-5 (опалубка) (армирование)	ТОО Астанатехстройэксперт Нұр-Сұлтан 2020	
Проверил		Лукьянченко			01.2020			
Выполнил		Лукьянченко			01.2020			

Джм-6-1 (6-2) (опалубка)

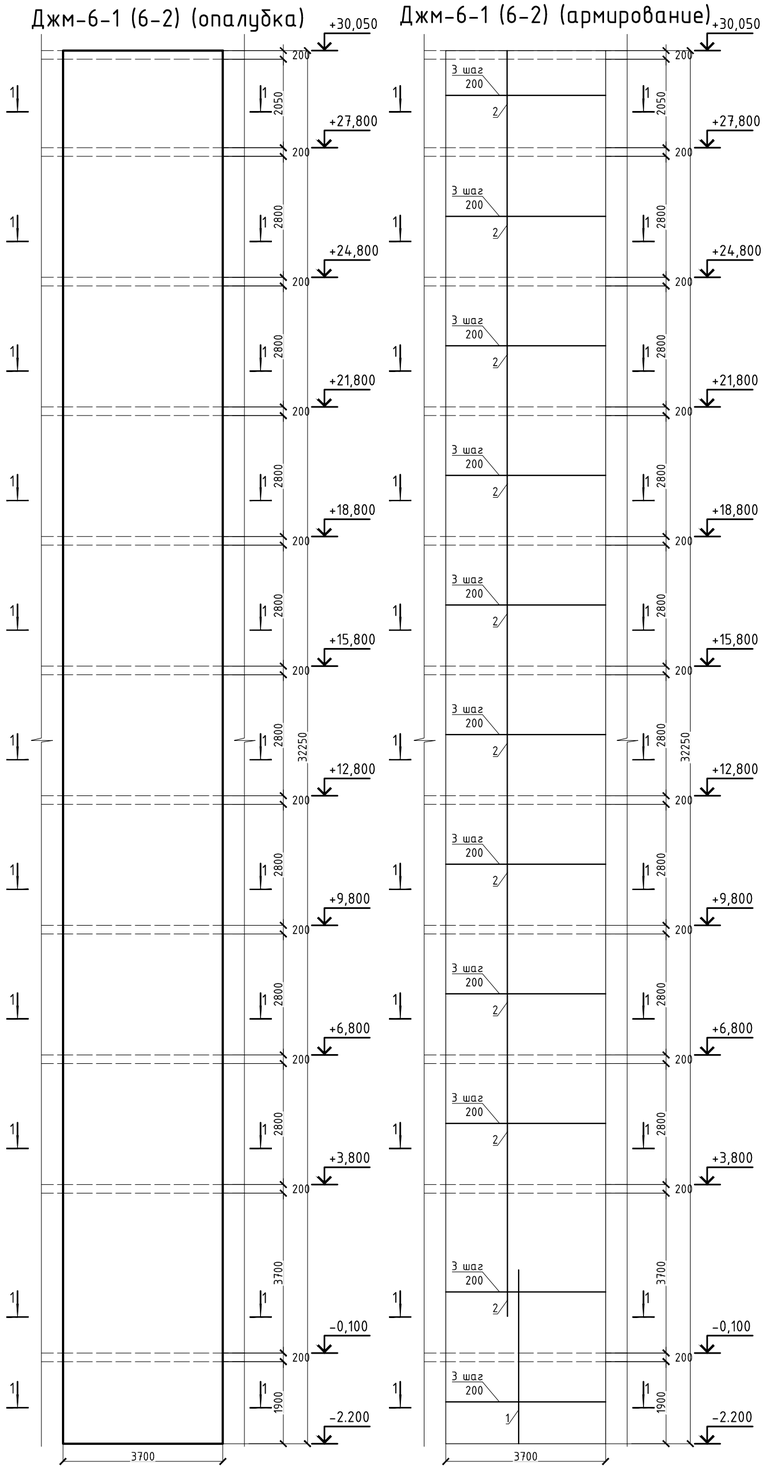

Джм-6-1 (6-2) (армирование)

1-1 (для Джм-6-1)

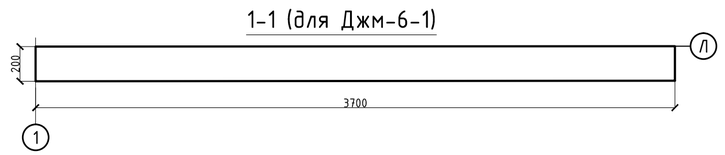

1-1 (для Джм-6-2)

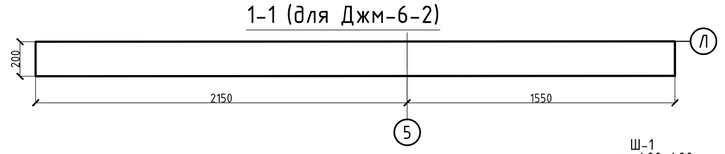

1-1 (для Джм-6-1)

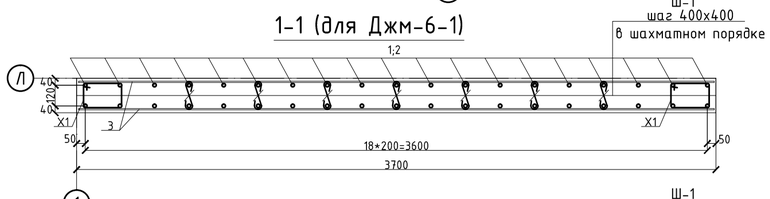

1-1 (для Джм-6-2)

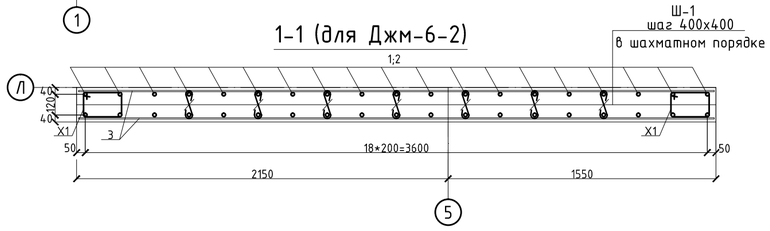

1. Перечень чертежей и общие примечания смотри на листе КЖ-1.
2. Бетонирование вести непрерывно, уплотнение производить глубинными вибраторами. При уплотнении бетона следить, чтобы наконечник вибратора не касался арматуры и опалубки.
3. Производство работ вести в соответствии с требованиями СНиП РК 5.03-37-2005.
4. Опалубку снимать при достижении бетоном прочности не менее 80%.
5. При производстве работ следует обращать внимание на точность расположения арматурных изделий и соблюдение защитных слоев.

Ведомость деталей

Поз.	Эскиз
Ш-1	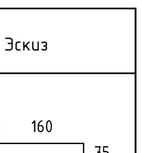
X1	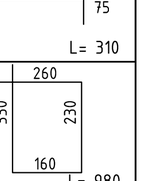

Спецификация

Поз.	Обозначение	Наименование	Кол.	Масса ед.,кг	Приме чание
		Джм-6-1			
		Вертикальная арматура			
1	ГОСТ 34028-2016	Ф14 А400 , м.п.	137	1,208	165,50
2	ГОСТ 34028-2016	Ф12 А400 , м.п.	1235	0,888	1096,68
		Горизонтальная арматура			
3	ГОСТ 34028-2016	Ф12 А400 , м.п.	1191	0,888	1057,61
		Хомуты			
Ш-1	См. ведомость деталей	Ф8 А240 , l= 310	1551	0,12	189,91
X1	См. ведомость деталей	Ф8 А240 , l= 980	332	0,39	128,52
		Материалы			
		Бетон класса В25, м3	23,86		м3
		Джм-6-2			
		Вертикальная арматура			
1	ГОСТ 34028-2016	Ф14 А400 , м.п.	137	1,208	165,50
2	ГОСТ 34028-2016	Ф12 А400 , м.п.	1235	0,888	1096,68
		Горизонтальная арматура			
3	ГОСТ 34028-2016	Ф12 А400 , м.п.	1191	0,888	1057,61
		Хомуты			
Ш-1	См. ведомость деталей	Ф8 А240 , l= 310	1551	0,12	189,91
X1	См. ведомость деталей	Ф8 А240 , l= 980	332	0,39	128,52
		Материалы			
		Бетон класса В25, м3	23,86		м3

Узел стыковки вертикальной арматуры

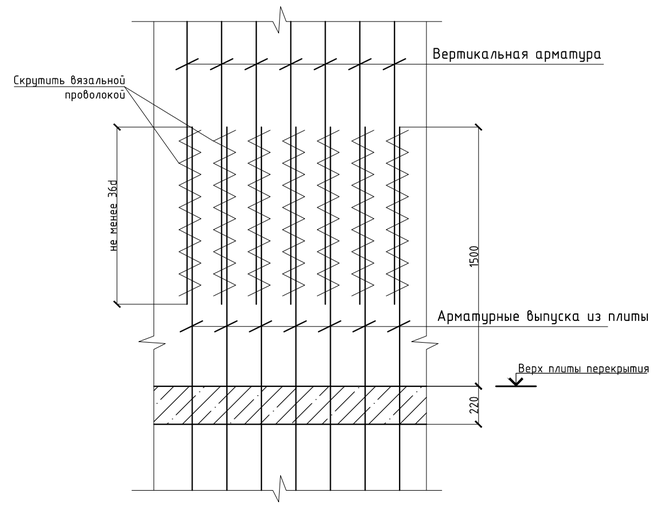

Согласовано

Взам. инв. №

Подпись и дата

Инв. № подл.

					39-09/08/19-КЖ
					Строительство многоквартирного жилого дома Пятно №42 в г. Уральск ЗКО (Без наружных инженерных сетей и благоустройства)
Изм.	Кол. уч.	Лист	№ док.	Подп.	Дата
					Секция 2
ГИП		Мамыканова Д.			01.2020
ГАП		Полец А.			01.2020
Проверил		Лукьянченко			01.2020
Выполнил		Лукьянченко			01.2020

Стадия	Лист	Листов
РП	25	

Диафрагмы жесткости Джм-6-1, Джм-6-2 (опалубка) (армирование)

ТОО Астанатехстройэксперт Нұр-Сұлтан 2020

Джм-7 (опалубка)

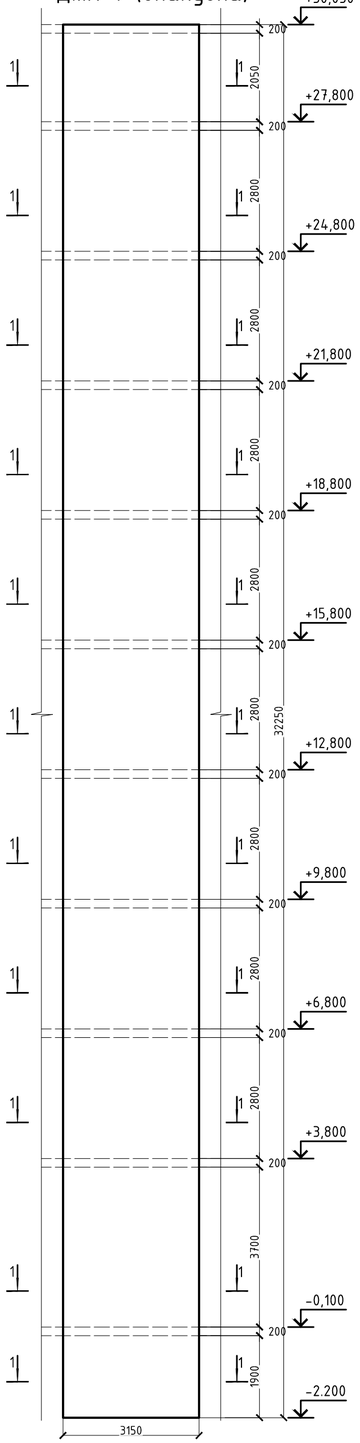

Джм-7 (армирование)

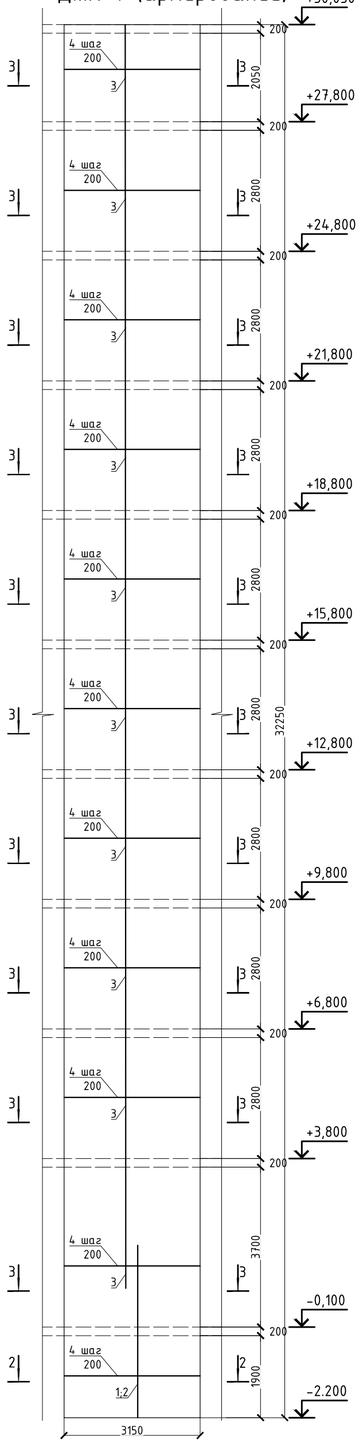

1-1 (для Джм-7)

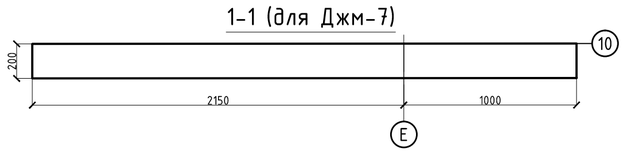

2-2 (для Джм-7)

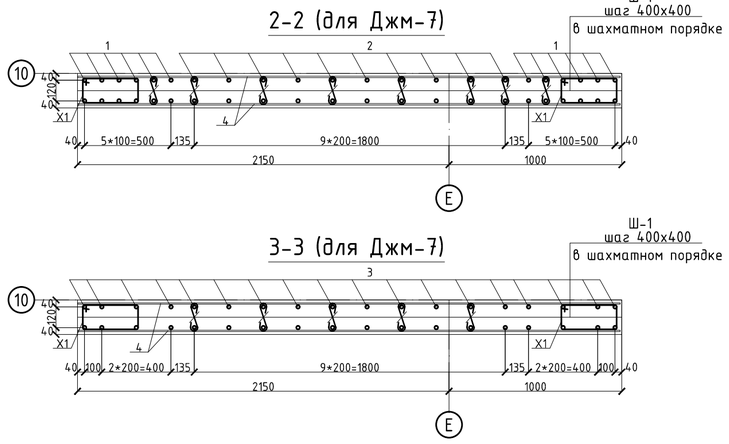

3-3 (для Джм-7)

1. Перечень чертежей и общие примечания смотри на листе КЖ-1.
2. Бетонирование вести непрерывно, уплотнение производить глубинными вибраторами. При уплотнении бетона следить, чтобы наконечник вибратора не касался арматуры и опалубки.
3. Производство работ вести в соответствии с требованиями СНиП РК 5.03-37-2005.
4. Опалубку снимать при достижении бетоном прочности не менее 80%.
5. При производстве работ следует обращать внимание на точность расположения арматурных изделий и соблюдение защитных слоев.

Спецификация

Поз.	Обозначение	Наименование	Кол.	Масса ед.,кг	Примечание
		Джм-7			
		Вертикальная арматура			
1	ГОСТ 34028-2016	Ф16 А400 , м.п.	86	1,580	135,88
2	ГОСТ 34028-2016	Ф14 А400 , м.п.	72	1,208	86,98
3	ГОСТ 34028-2016	Ф12 А400 , м.п.	1171	0,888	1039,85
		Горизонтальная арматура			
4	ГОСТ 34028-2016	Ф12 А400 , м.п.	1014	0,888	900,43
		Хомуты			
Ш-1	См. ведомость деталей	Ф8 А240 , l= 310	1320	0,12	161,57
X1	См. ведомость деталей	Ф8 А240 , l= 1180	322	0,47	150,08
		Материалы			
		Бетон класса В25, м3	20,30		м3

Ведомость деталей

Поз.	Эскиз
Ш-1	75, 160, 75, L= 310
X1	260, 430, 330, 160, L= 1180

Узел стыковки вертикальной арматуры

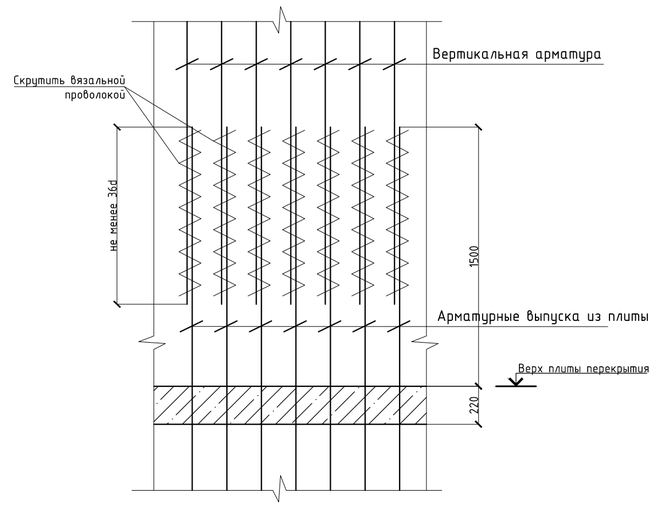

Согласовано

Взам. инв. №

Подпись и дата

Инв. № подл.

Изм.	Кол. уч.	Лист	№ док.	Подп.	Дата
ГИП		Мамыканова Д.			01.2020
ГАП		Полец А.			01.2020
Проверил		Лукьянченко			01.2020
Выполнил		Лукьянченко			01.2020

39-09/08/19-КЖ

Строительство многоквартирного жилого дома Пятно №42 в г. Уральск ЗКО (Без наружных инженерных сетей и благоустройства)

Секция 2

Стадия	Лист	Листов
РП	26	

Диафрагмы жесткости Джм-7 (опалубка) (армирование)

ТОО Астанатехстройэксперт Нұр-Сұлтан 2020

Джм-8 (опалубка)

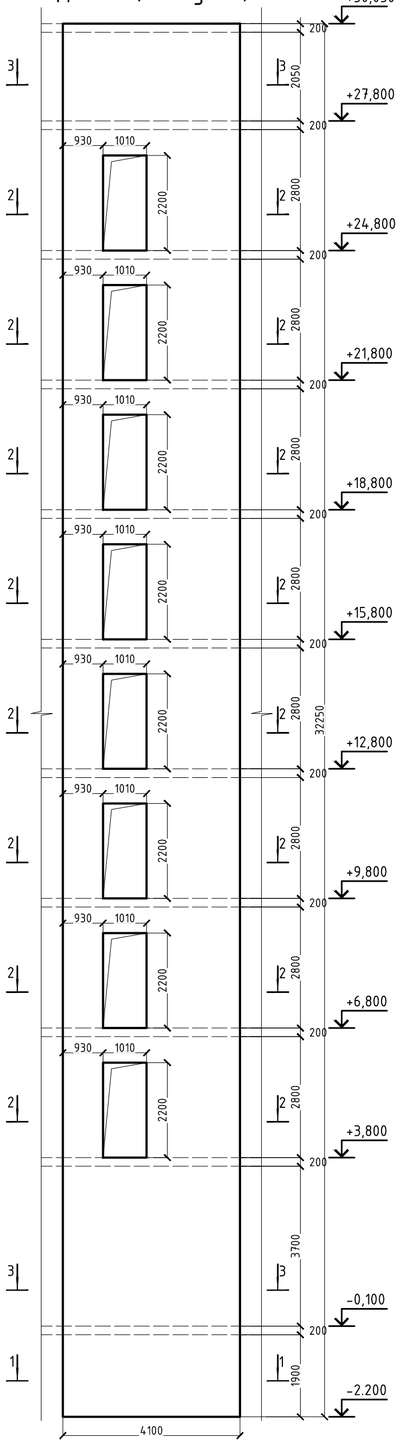

Джм-8 (армирование)

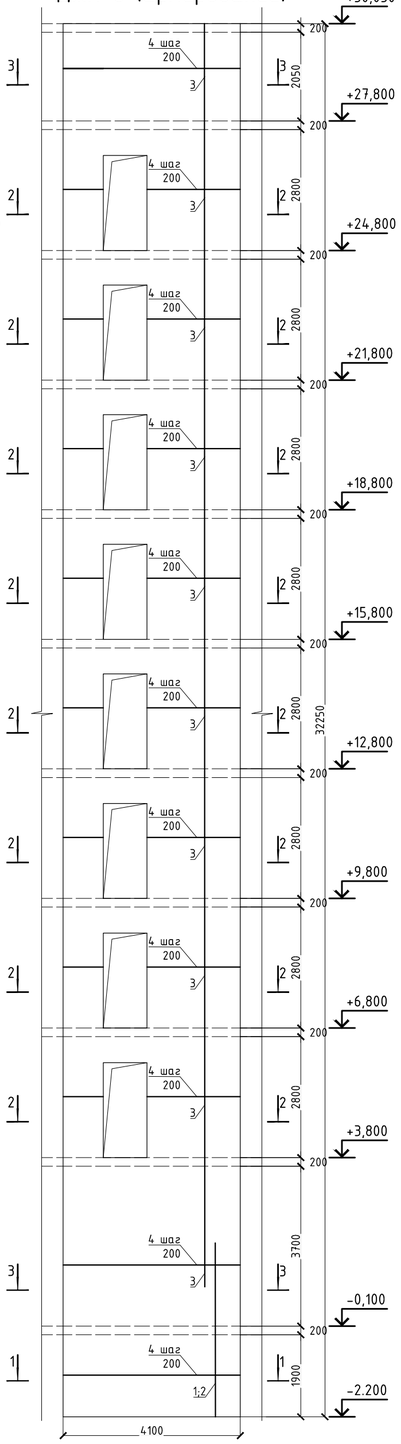

1-1 (для Джм-8)

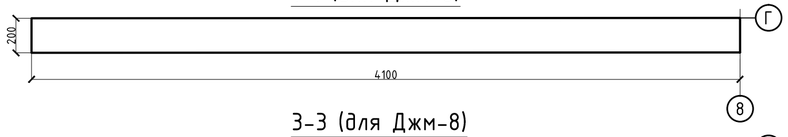

3-3 (для Джм-8)

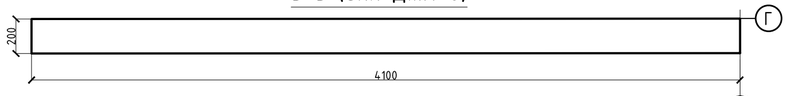

2-2 (для Джм-8)

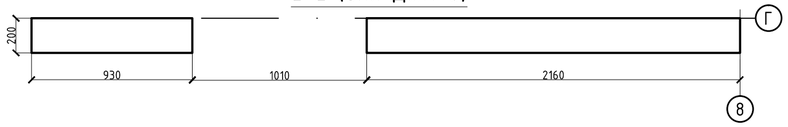

1-1 (для Джм-8)

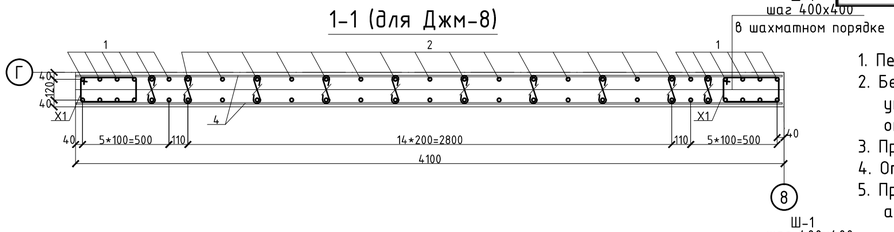

3-3 (для Джм-8)

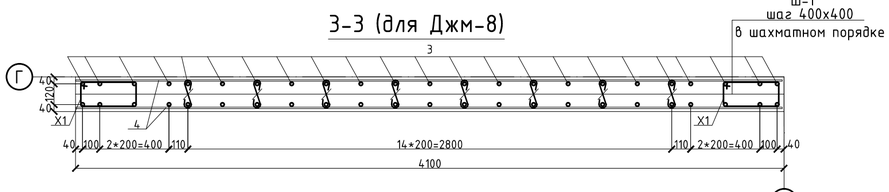

2-2 (для Джм-8)

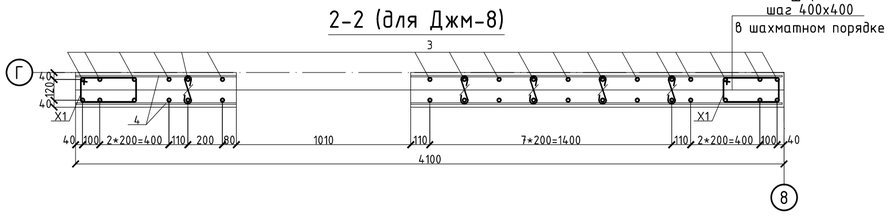

Спецификация

Поз.	Обозначение	Наименование	Кол.	Масса ед.,кг	Примечание
		Джм-8			
		Вертикальная арматура			
1	ГОСТ 34028-2016	Ф20 А400 , м.п.	86	2,470	212,42
2	ГОСТ 34028-2016	Ф14 А400 , м.п.	108	1,208	130,46
3	ГОСТ 34028-2016	Ф12 А400 , м.п.	1570	0,888	1394,16
		Горизонтальная арматура			
4	ГОСТ 34028-2016	Ф12 А400 , м.п.	1244	0,888	1104,67
		Хомуты			
Ш-1	См. ведомость деталей	Ф8 А240 , l= 310	1490	0,12	182,43
X1	См. ведомость деталей	Ф8 А240 , l= 1180	322	0,47	150,08
		Материалы			
		Бетон класса В25, м3	22,92		м3

1. Перечень чертежей и общие примечания смотри на листе КЖ-1.
2. Бетонирование вести непрерывно, уплотнение производить глубинными вибраторами. При уплотнении бетона следить, чтобы наконечник вибратора не касался арматуры и опалубки.
3. Производство работ вести в соответствии с требованиями СНиП РК 5.03-37-2005.
4. Опалубку снимать при достижении бетоном прочности не менее 80%.
5. При производстве работ следует обращать внимание на точность расположения арматурных изделий и соблюдение защитных слоев.

Схема дополнительного армирования проемов

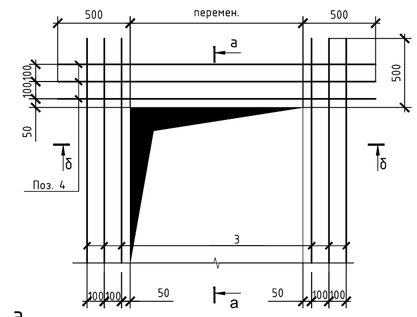

а-а

Основное армирование стены условно не показано

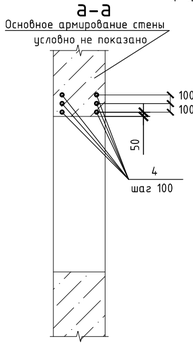

б-б

Основное армирование стены условно не показано

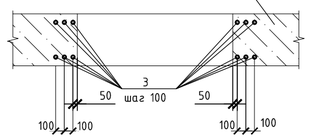

Узел стыковки вертикальной арматуры

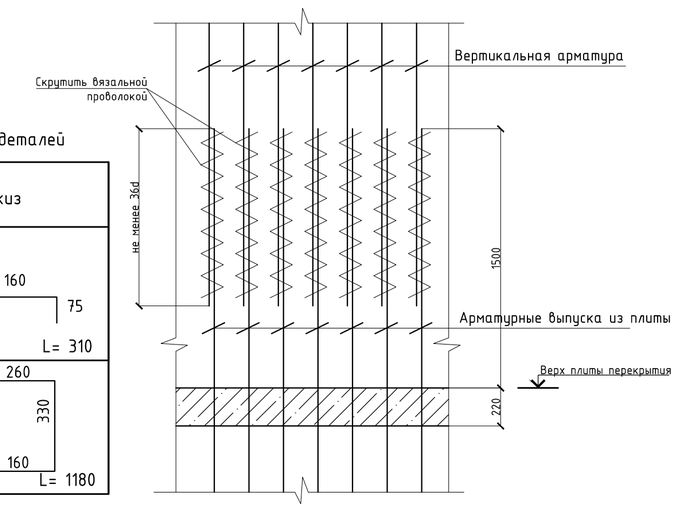

Ведомость деталей

Поз.	Эскиз
Ш-1	75, 160, 75, L= 310
X1	260, 430, 330, 160, L= 1180

Изм.	Кол. уч.	Лист	№ док.	Подп.	Дата	39-09/08/19-КЖ		
						Строительство многоквартирного жилого дома Пятно №42 в г. Уральск ЗКО (Без наружных инженерных сетей и благоустройства)		
						Секция 2	Стадия	Лист	Листов
							РП	27	
ГИП		Мамыканова Д.			01.2020	Диафрагмы жесткости Джм-8 (опалубка) (армирование)	ТОО Астанатехстройэксперт Нұр-Сұлтан 2020		
ГАП		Полец А.			01.2020				
Проверил		Лукьянченко			01.2020				
Выполнил		Лукьянченко			01.2020				

Согласовано

Взам. инв. №

Подпись и дата

Инв. № подл.

П-1
(опалубка)

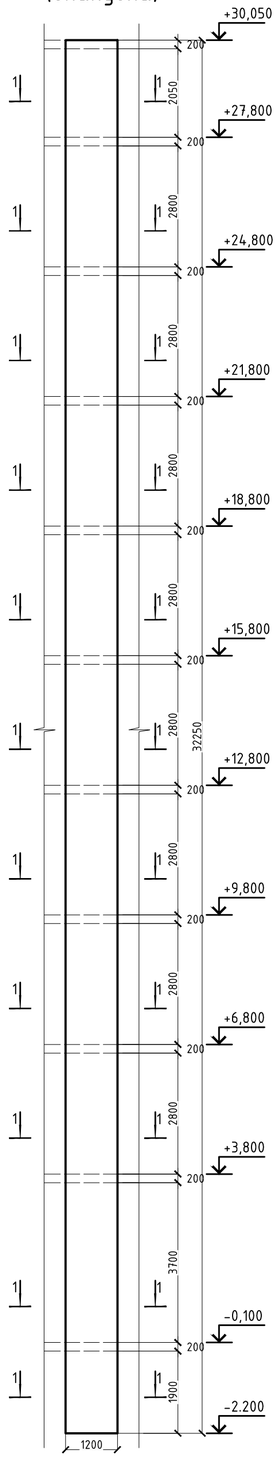

П-1
(армирование)

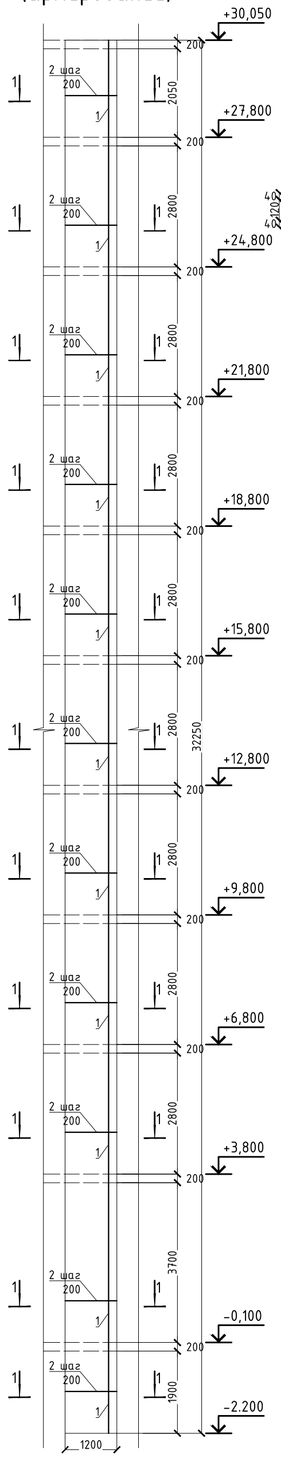

1-1 (для П-1)

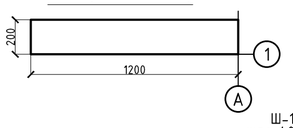

1-1 (для П-1)

Ш-1
шаг 400х400
в шахматном порядке

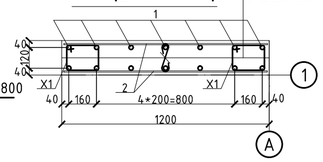

2-2 (для П-4)

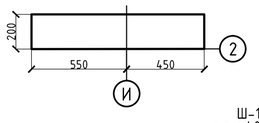

2-2 (для П-4)

Ш-1
шаг 400х400
в шахматном порядке

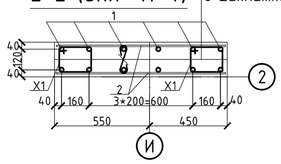

Ведомость деталей

Поз.	Эскиз
Ш-1	75, 160, 75; L= 310
X1	260, 290, 190, 160; L= 900

П-4
(опалубка)

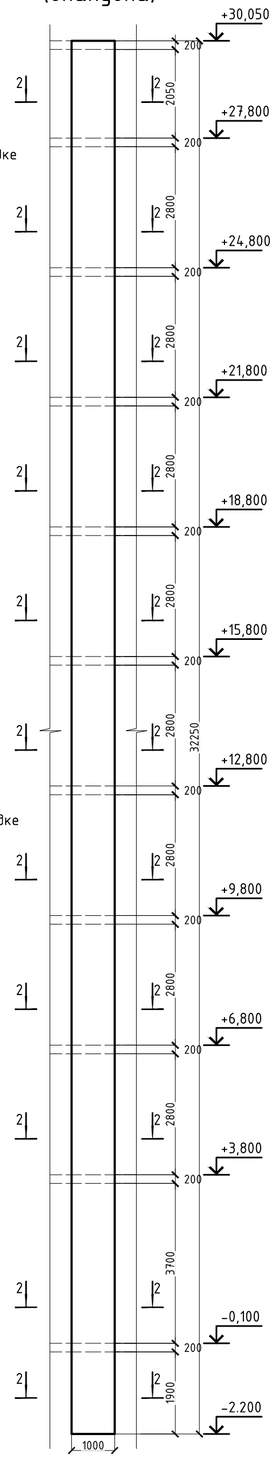

П-4
(армирование)

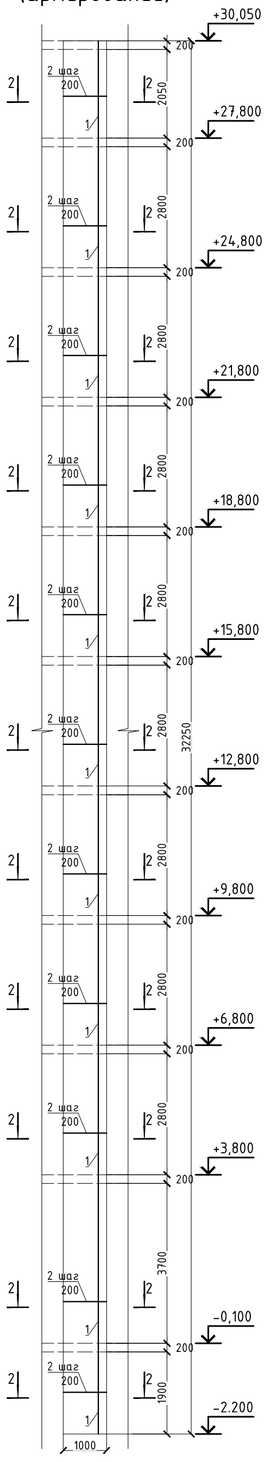

1. Перечень чертежей и общие примечания смотри на листе КЖ-1.
2. Бетонирование вести непрерывно, уплотнение производить глубинными вибраторами. При уплотнении бетона следить, чтобы наконечник вибратора не касался арматуры и опалубки.
3. Производство работ вести в соответствии с требованиями СНиП РК 5.03-37-2005.
4. Опалубку снимать при достижении бетоном прочности не менее 80%.
5. При производстве работ следует обращать внимание на точность расположения арматурных изделий и соблюдение защитных слоев.

Спецификация

Поз.	Обозначение	Наименование	Кол.	Масса ед.,кг	Приме чание
		П-1			
		Вертикальная арматура			
1	ГОСТ 34028-2016	Ф14 А400 , м.п.	406	1,208	490,87
		Горизонтальная арматура			
2	ГОСТ 34028-2016	Ф14 А400 , м.п.	406	1,208	490,87
		Хомуты			
Ш-1	См. ведомость деталей	Ф8 А240 , l= 310	503	0,12	61,60
X1	См. ведомость деталей	Ф8 А240 , l= 900	322	0,36	114,47
		Материалы			
		Бетон класса В25, м3	7,74		м3

Узел стыковки вертикальной арматуры

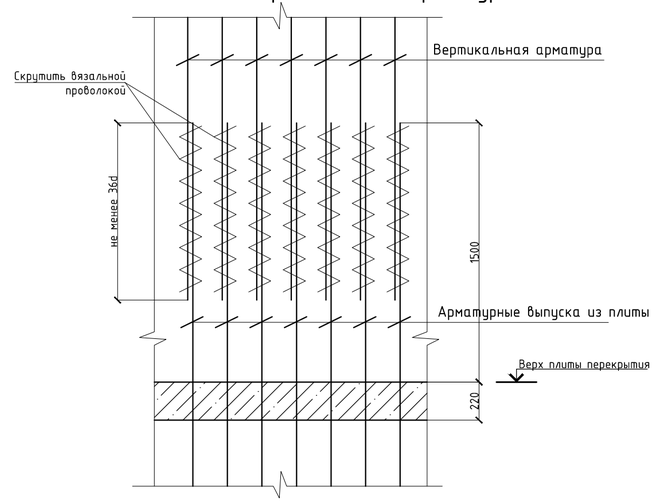

Спецификация

Поз.	Обозначение	Наименование	Кол.	Масса ед.,кг	Приме чание
		П-4			
		Вертикальная арматура			
1	ГОСТ 34028-2016	Ф14 А400 , м.п.	43	1,208	51,94
		Горизонтальная арматура			
2	ГОСТ 34028-2016	Ф14 А400 , м.п.	322	1,208	388,98
		Хомуты			
Ш-1	См. ведомость деталей	Ф8 А240 , l= 310	419	0,12	51,26
X1	См. ведомость деталей	Ф8 А240 , l= 900	322	0,36	114,47
		Материалы			
		Бетон класса В25, м3	6,44		м3

Согласовано

Взам. инв. №

Подпись и дата

Инв. № подл.

Изм.	Кол. уч.	Лист	№ док.	Подп.	Дата	39-09/08/19-КЖ		
						Строительство многоквартирного жилого дома Пятно №42 в г. Уральск ЗКО (Без наружных инженерных сетей и благоустройства)		
ГИП		Мамыканова Д.			01.2020	Секция 2	Стадия	Лист	Листов
ГАП		Полец А.			01.2020		РП	28	
Проверил		Лукьянченко			01.2020	Диафрагмы жесткости П-1, П-4 (опалубка) (армирование)	ТОО Астанатехстройэксперт Нұр-Сұлтан 2020		
Выполнил		Лукьянченко			01.2020				

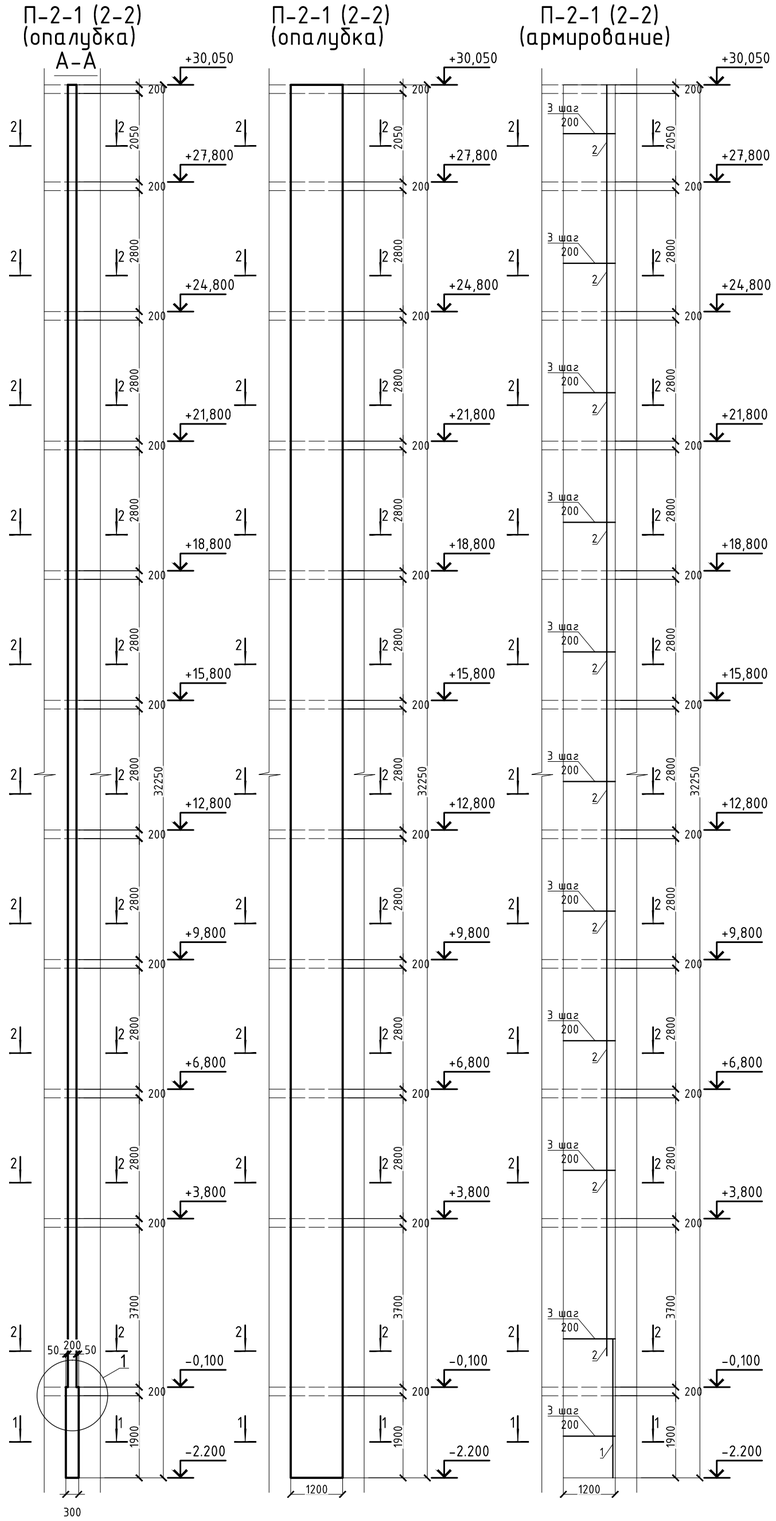

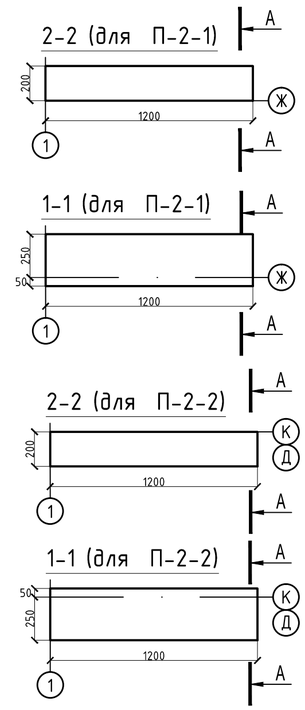

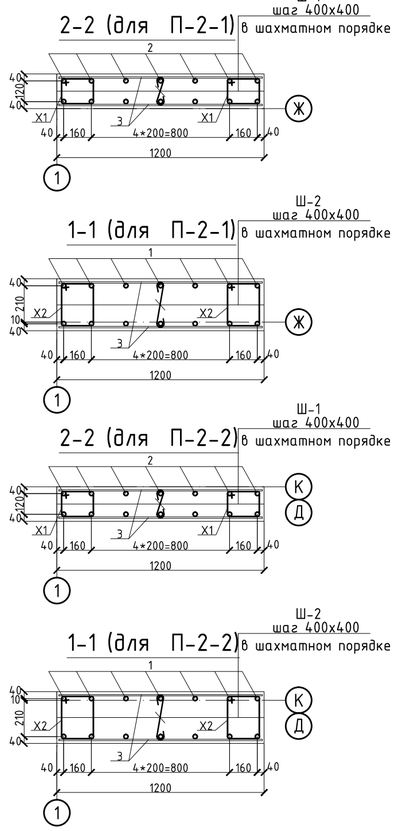

1
узел перехода
толщины пилона

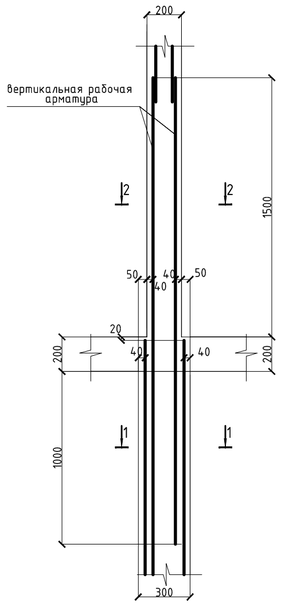

Ведомость деталей

Поз.	Эскиз
Ш-1	75 160 75 L= 310
Ш-2	75 260 75 L= 410
X1	260 290 190 160 L= 900
X1	360 290 190 260 L= 1100

Спецификация

Поз.	Обозначение	Наименование	Кол.	Масса ед.,кг	Приме чание
		П-2-1			
		Вертикальная арматура			
1	ГОСТ 34028-2016	Ф18 А400 , м.п.	50	1,998	99,90
2	ГОСТ 34028-2016	Ф14 А400 , м.п.	455	1,208	549,64
		Горизонтальная арматура			
3	ГОСТ 34028-2016	Ф14 А400 , м.п.	386	1,208	466,29
		Хомуты			
Ш-1	См. ведомость деталей	Ф8 А240 , l= 310	469	0,12	57,47
Ш-2	См. ведомость деталей	Ф8 А240 , l= 410	33	0,16	5,26
X1	См. ведомость деталей	Ф8 А240 , l= 900	302	0,36	107,36
X2	См. ведомость деталей	Ф8 А240 , l= 1100	20	0,43	8,69
		Материалы			
		Бетон класса В25, м3	7,97		м3
		П-2-2			
		Вертикальная арматура			
1	ГОСТ 34028-2016	Ф18 А400 , м.п.	50	1,998	99,90
2	ГОСТ 34028-2016	Ф14 А400 , м.п.	455	1,208	549,64
		Горизонтальная арматура			
3	ГОСТ 34028-2016	Ф14 А400 , м.п.	386	1,208	466,29
		Хомуты			
Ш-1	См. ведомость деталей	Ф8 А240 , l= 310	469	0,12	57,47
Ш-2	См. ведомость деталей	Ф8 А240 , l= 410	33	0,16	5,26
X1	См. ведомость деталей	Ф8 А240 , l= 900	302	0,36	107,36
X2	См. ведомость деталей	Ф8 А240 , l= 1100	20	0,43	8,69
		Материалы			
		Бетон класса В25, м3	7,97		м3

Узел стыковки вертикальной арматуры

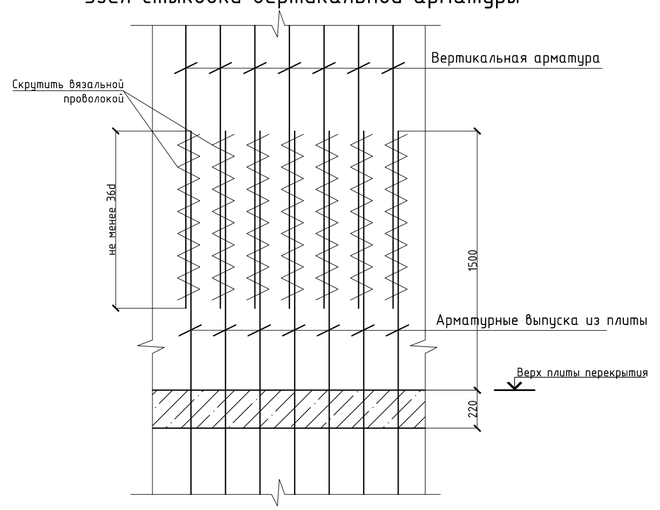

1. Перечень чертежей и общие примечания смотри на листе КЖ-1.
2. Бетонирование вести непрерывно, уплотнение производить глубинными вибраторами. При уплотнении бетона следить, чтобы наконечник вибратора не касался арматуры и опалубки.
3. Производство работ вести в соответствии с требованиями СНиП РК 5.03-37-2005.
4. Опалубку снимать при достижении бетоном прочности не менее 80%.
5. При производстве работ следует обращать внимание на точность расположения арматурных изделий и соблюдение защитных слоев.

Изм.	Кол. уч.	Лист	№ док.	Подп.	Дата	39-09/08/19-КЖ		
						Строительство многоквартирного жилого дома Пятно №42 в г. Уральск ЗКО (Без наружных инженерных сетей и благоустройства)		
ГИП	Мамыканова Д.				01.2020	Секция 2	Стадия: РП	Лист: 29
ГАП	Полец А.				01.2020	Диафрагмы жесткости П-2-1, П-2-2 (опалубка) (армирование)	ТОО Астанатехстройэксперт Нұр-Сұлтан 2020	
Проверил	Лукьянченко				01.2020			
Выполнил	Лукьянченко				01.2020			

Согласовано

Взам. инв. №

Подпись и дата

Инв. № подл.

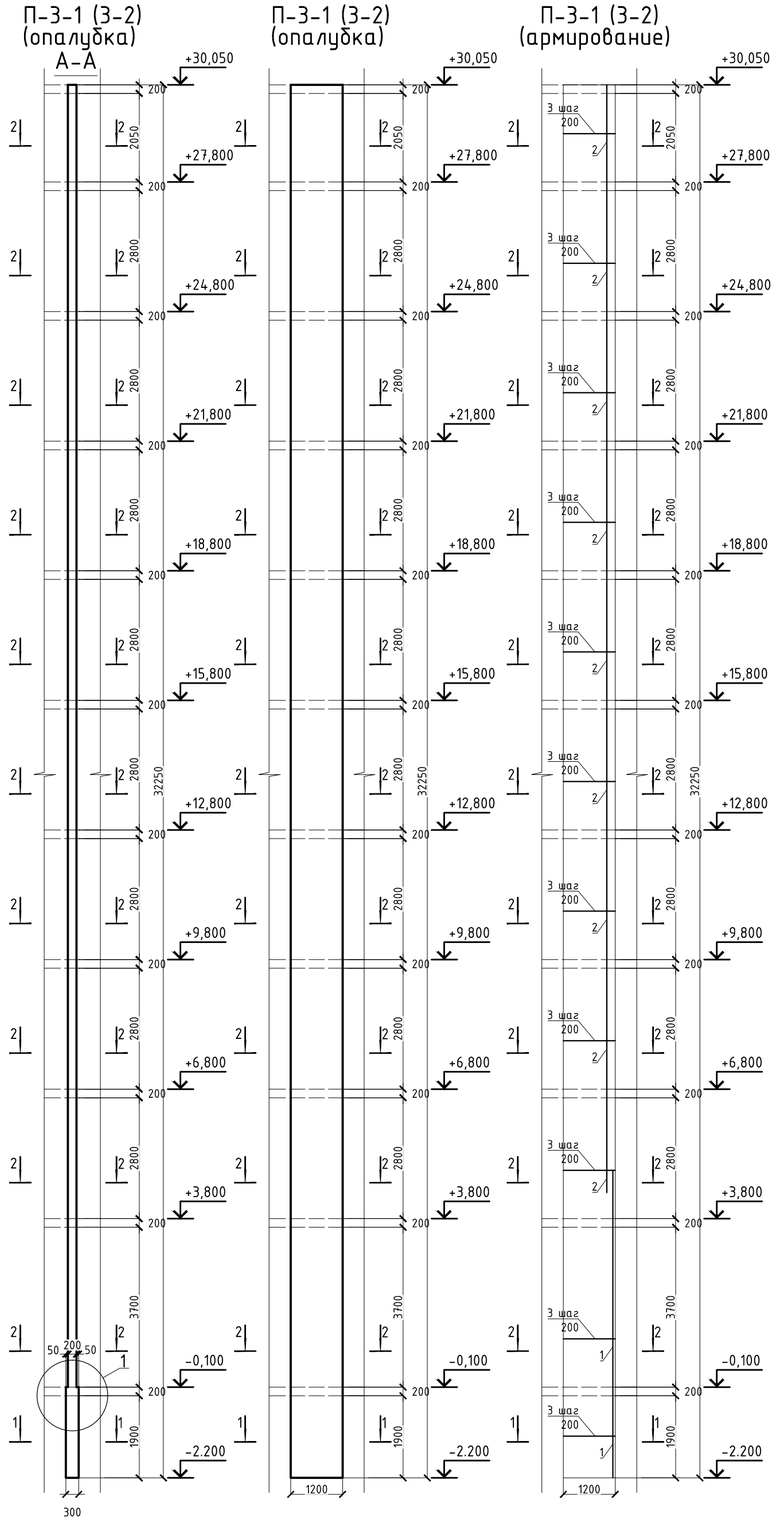

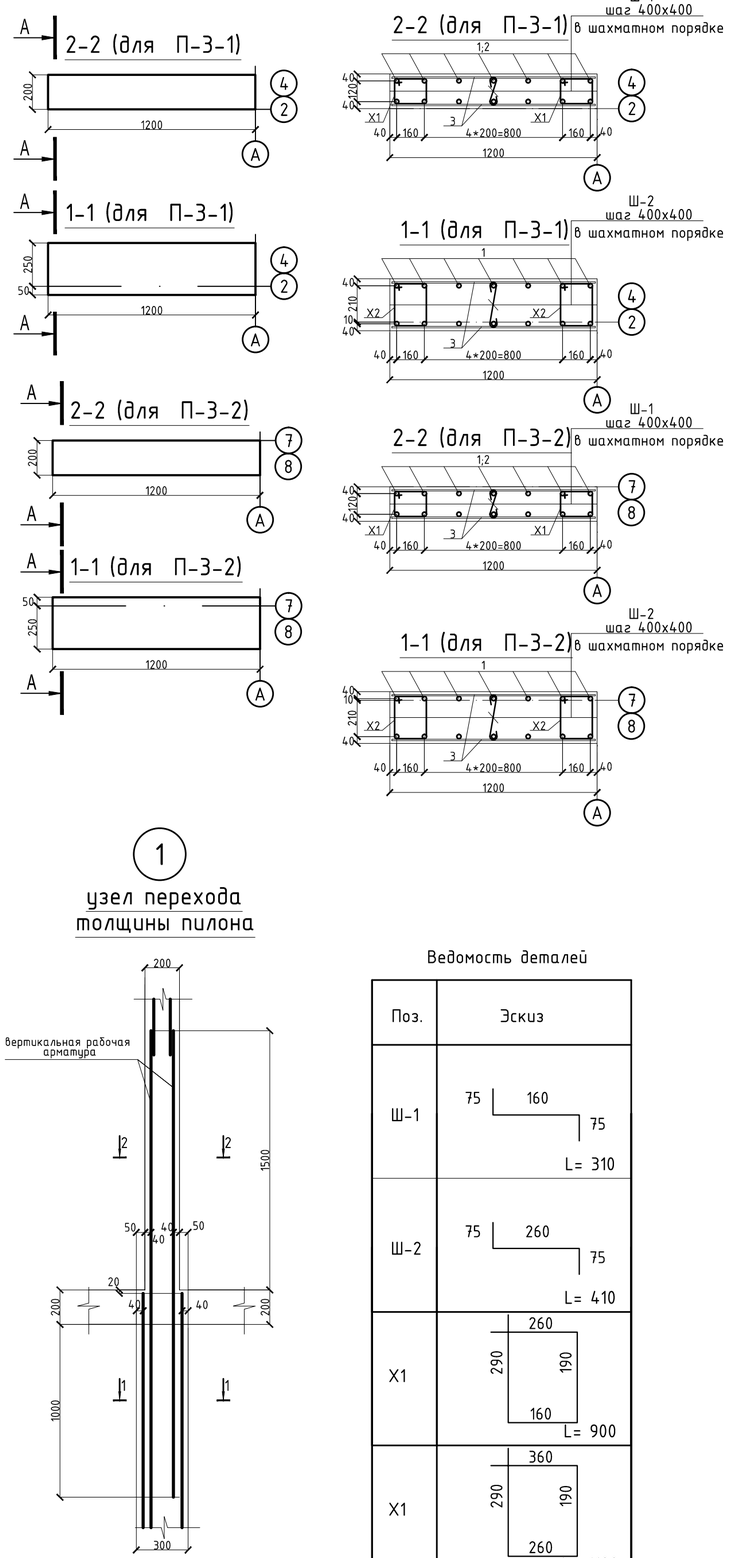

1

узел перехода
толщины пилона

Ведомость деталей

Поз.	Эскиз
Ш-1	75 160 75 L= 310
Ш-2	75 260 75 L= 410
X1	260 290 190 160 L= 900
X1	360 290 190 260 L= 1100

1. Перечень чертежей и общие примечания смотри на листе КЖ-1.
2. Бетонирование вести непрерывно, уплотнение производить глубинными вибраторами. При уплотнении бетона следить, чтобы наконечник вибратора не касался арматуры и опалубки.
3. Производство работ вести в соответствии с требованиями СНиП РК 5.03-37-2005.
4. Опалубку снимать при достижении бетоном прочности не менее 80%.
5. При производстве работ следует обращать внимание на точность расположения арматурных изделий и соблюдение защитных слоев.

Спецификация

Поз.	Обозначение	Наименование	Кол.	Масса ед.,кг	Примечание
		П-3-1			
		Вертикальная арматура			
1	ГОСТ 34028-2016	Ф18 А400 , м.п.	114	1,998	227,77
2	ГОСТ 34028-2016	Ф14 А400 , м.п.	394	1,208	475,95
		Горизонтальная арматура			
3	ГОСТ 34028-2016	Ф14 А400 , м.п.	386	1,208	466,29
		Хомуты			
Ш-1	См. ведомость деталей	Ф8 А240 , l= 310	469	0,12	57,47
Ш-2	См. ведомость деталей	Ф8 А240 , l= 410	33	0,16	5,26
X1	См. ведомость деталей	Ф8 А240 , l= 900	302	0,36	107,36
X2	См. ведомость деталей	Ф8 А240 , l= 1100	20	0,43	8,69
		Материалы			
		Бетон класса В25, м3	7,97		м3
		П-3-2			
		Вертикальная арматура			
1	ГОСТ 34028-2016	Ф18 А400 , м.п.	114	1,998	227,77
2	ГОСТ 34028-2016	Ф14 А400 , м.п.	394	1,208	475,95
		Горизонтальная арматура			
3	ГОСТ 34028-2016	Ф14 А400 , м.п.	386	1,208	466,29
		Хомуты			
Ш-1	См. ведомость деталей	Ф8 А240 , l= 310	469	0,12	57,47
Ш-2	См. ведомость деталей	Ф8 А240 , l= 410	33	0,16	5,26
X1	См. ведомость деталей	Ф8 А240 , l= 900	302	0,36	107,36
X2	См. ведомость деталей	Ф8 А240 , l= 1100	20	0,43	8,69
		Материалы			
		Бетон класса В25, м3	7,97		м3

Узел стыковки вертикальной арматуры

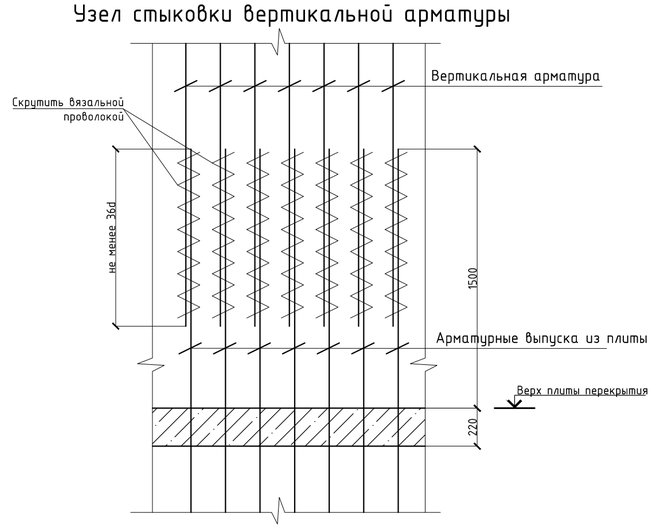

Согласовано

Взам. инв. №

Подпись и дата

Инв. № подл.

Изм.	Кол. уч.	Лист	№ док.	Подп.	Дата	39-09/08/19-КЖ		
						Строительство многоквартирного жилого дома Пятно №42 в г. Уральск ЗКО (Без наружных инженерных сетей и благоустройства)		
ГИП		Мамыканова Д.			01.2020	Секция 2	Стадия: РП	Лист: 30	Листов:
ГАП		Полец А.			01.2020	Диафрагмы жесткости П-3-1, П-3-2 (опалубка) (армирование)	ТОО Астанатехстройэксперт Нұр-Сұлтан 2020		
Проверил		Лукьянченко			01.2020				
Выполнил		Лукьянченко			01.2020				

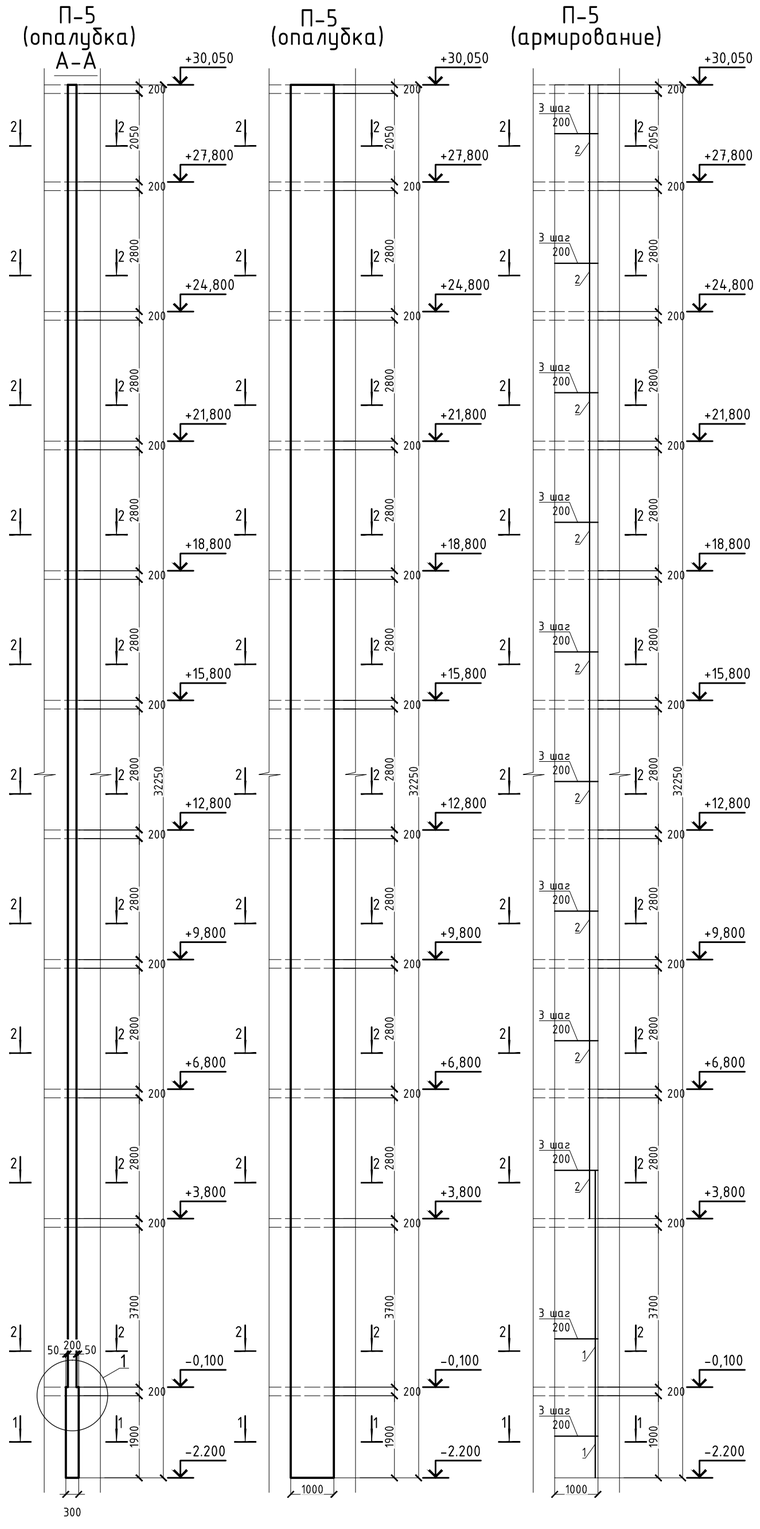

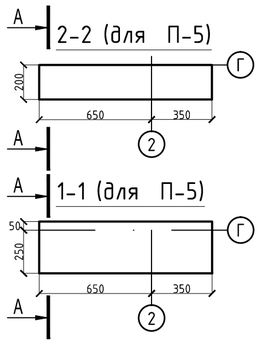

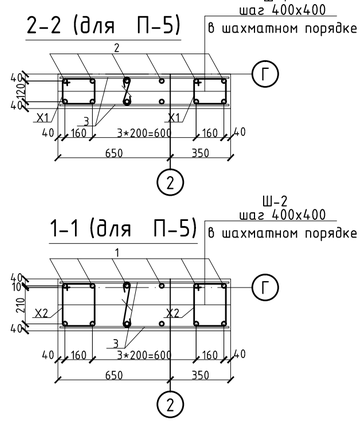

1. Перечень чертежей и общие примечания смотри на листе КЖ-1.
2. Бетонирование вести непрерывно, уплотнение производить глубинными вибраторами. При уплотнении бетона следить, чтобы наконечник вибратора не касался арматуры и опалубки.
3. Производство работ вести в соответствии с требованиями СНиП РК 5.03-37-2005.
4. Опалубку снимать при достижении бетоном прочности не менее 80%.
5. При производстве работ следует обращать внимание на точность расположения арматурных изделий и соблюдение защитных слоев.

1
узел перехода
толщины пилона

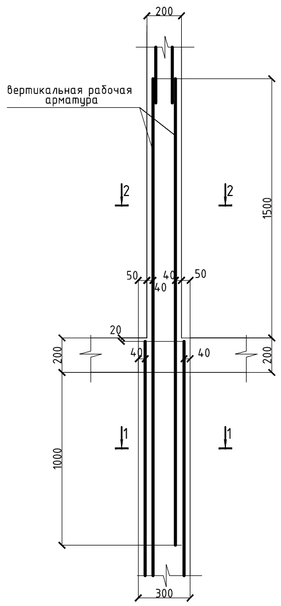

Ведомость деталей

Поз.	Эскиз
Ш-1	75 160 75 L= 310
Ш-2	75 260 75 L= 410
X1	260 290 190 160 L= 900
X1	360 290 190 260 L= 1100

Спецификация

Поз.	Обозначение	Наименование		Кол.	Масса ед.,кг	Приме чание
		П-5				
		Вертикальная арматура				
1	ГОСТ 34028-2016	Ф18 А400 ,	м.п.	97	1,998	193,81
2	ГОСТ 34028-2016	Ф14 А400 ,	м.п.	338	1,208	408,30
		Горизонтальная арматура				
3	ГОСТ 34028-2016	Ф14 А400 ,	м.п.	322	1,208	388,98
		Хомуты				
Ш-1	См. ведомость деталей	Ф8 А240 ,	l= 310	391	0,12	47,91
Ш-2	См. ведомость деталей	Ф8 А240 ,	l= 410	27	0,16	4,42
X1	См. ведомость деталей	Ф8 А240 ,	l= 900	302	0,36	107,36
X2	См. ведомость деталей	Ф8 А240 ,	l= 1100	20	0,43	8,69
		Материалы				
		Бетон класса В25, м3		6,65		м3

Ведомость расхода стали элемент , кг.

Марка элемента	Изделия арматурные					Всего
	Арматура класса					
	А400			А240		
	ГОСТ 34028-2016					
	Ф14	Ф18	итого	Ф8	итого	
П-1	981,74		981,74	176,08	176,08	1157,82
П-2-1	1015,93	99,90	1115,83	178,78	178,78	1294,61
П-2-2	1015,93	99,90	1115,83	178,78	178,78	1294,61
П-3-1	942,24	227,77	1170,01	178,78	178,78	1348,79
П-3-2	942,24	227,77	1170,01	178,78	178,78	1348,79
П-4	440,92		440,92	165,73	165,73	606,65
П-5	797,28	193,81	991,09	168,39	168,39	1159,47

Узел стыковки вертикальной арматуры

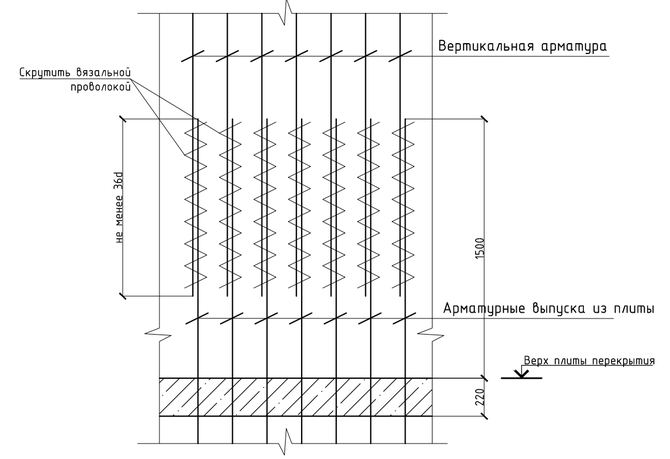

Согласовано

Взам. инв. №

Подпись и дата

Инв. № подл.

Изм.	Кол. уч.	Лист	№ док.	Подп.	Дата	39-09/08/19-КЖ		
						Строительство многоквартирного жилого дома Пятно №42 в г. Уральск ЗКО (Без наружных инженерных сетей и благоустройства)		
ГИП		Мамыканова Д.			01.2020	Секция 2	Стадия	Лист	Листов
ГАП		Полец А.			01.2020		РП	31	
Проверил		Лукьянченко			01.2020	Диафрагмы жесткости П-5 (опалубка) (армирование)	ТОО Астанатехстройэксперт Нұр-Сұлтан 2020		
Выполнил		Лукьянченко			01.2020				

МШЛ-1
(опалубочный чертеж)
Вид А

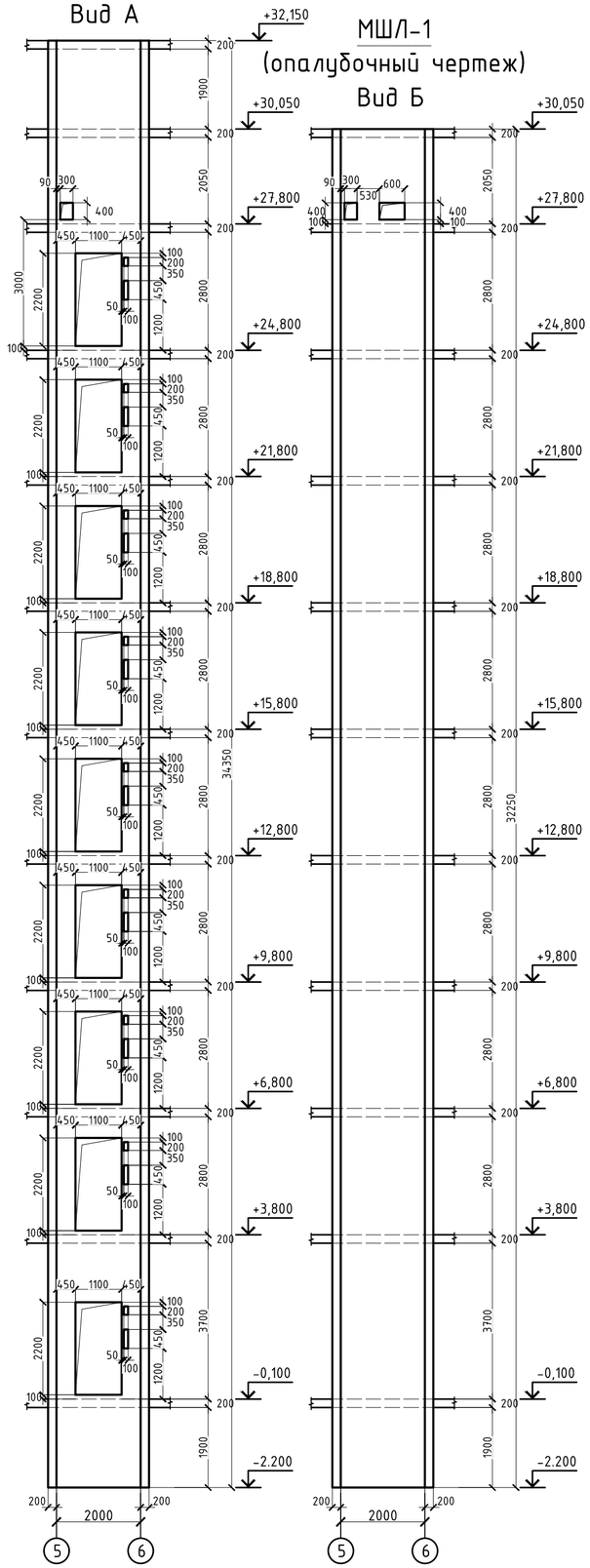

МШЛ-1
(опалубочный чертеж)
Вид Б

МШЛ-1
(опалубочный чертеж)
Вид В

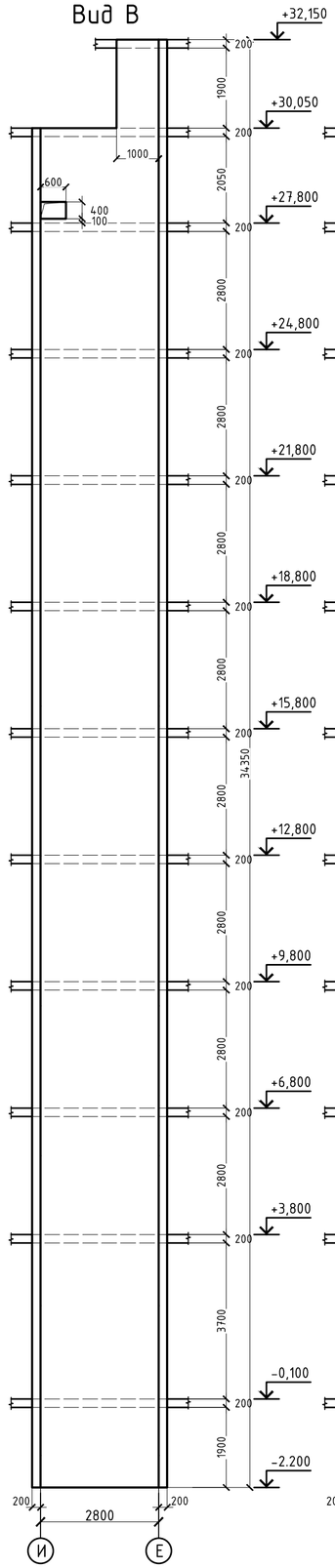

МШЛ-1
(опалубочный чертеж)
Вид Г

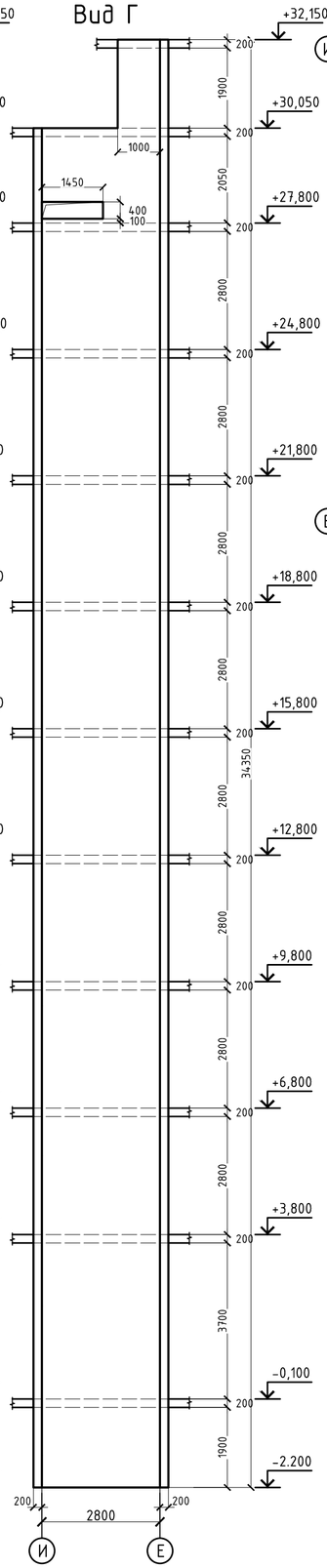

Опалубочный чертеж монолитной
лифтовой шахты МШЛ-1 на отм.-2.200 и +27.800

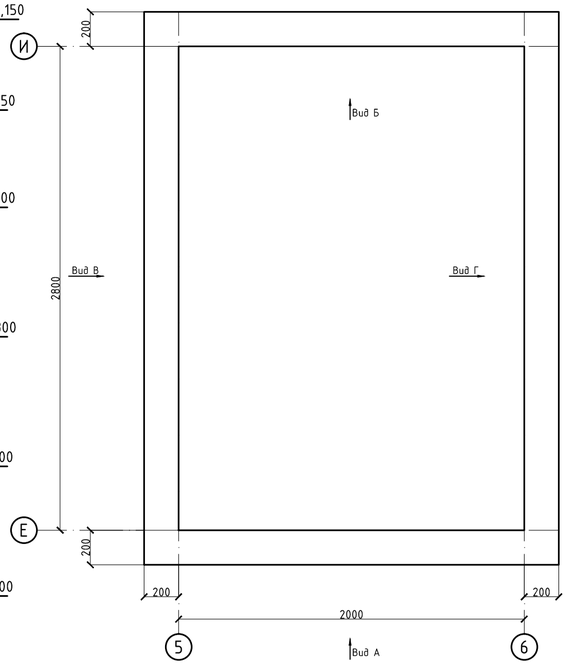

Опалубочный чертеж монолитной
лифтовой шахты МШЛ-1 типового этажа

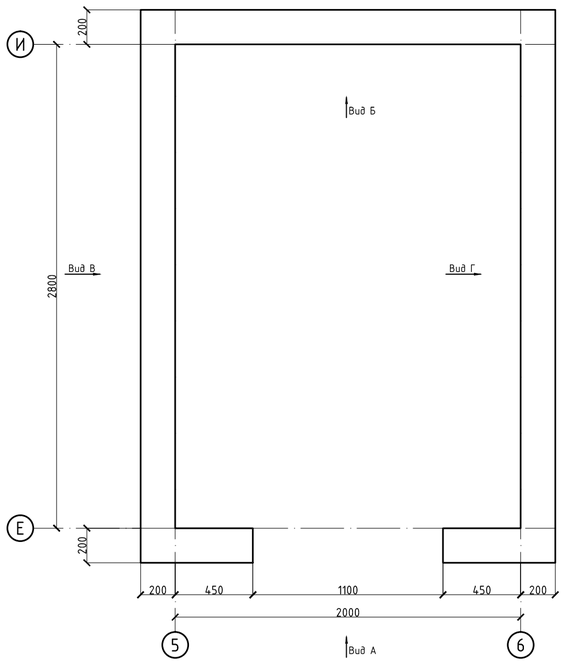

Опалубочный чертеж монолитной
лифтовой шахты МШЛ-1 на отм. +30.050

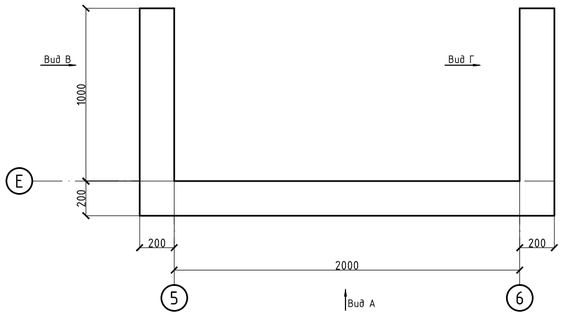

Согласовано

Взам. инв. №

Подпись и дата

Инв. № подл.

Изм.	Кол. уч.	Лист	№ док.	Подп.	Дата	39-09/08/19-КЖ		
						Строительство многоквартирного жилого дома Пятно №42 в г. Уральск ЗКО (Без наружных инженерных сетей и благоустройства)		
						Секция 2	Стадия	Лист	Листов
							РП	32	
ГИП		Мамыканова Д.			01.2020	Шахта лифта МШЛ-1 вид А, Б, В, Г (опалубочный чертеж)	ТОО Астанатехстройэксперт Нұр-Сұлтан 2020		
ГАП		Полец А.			01.2020				
Проверил		Лукьянченко			01.2020				
Выполнил		Лукьянченко			01.2020				

МШЛ-1
(схема армирования)
Вид А

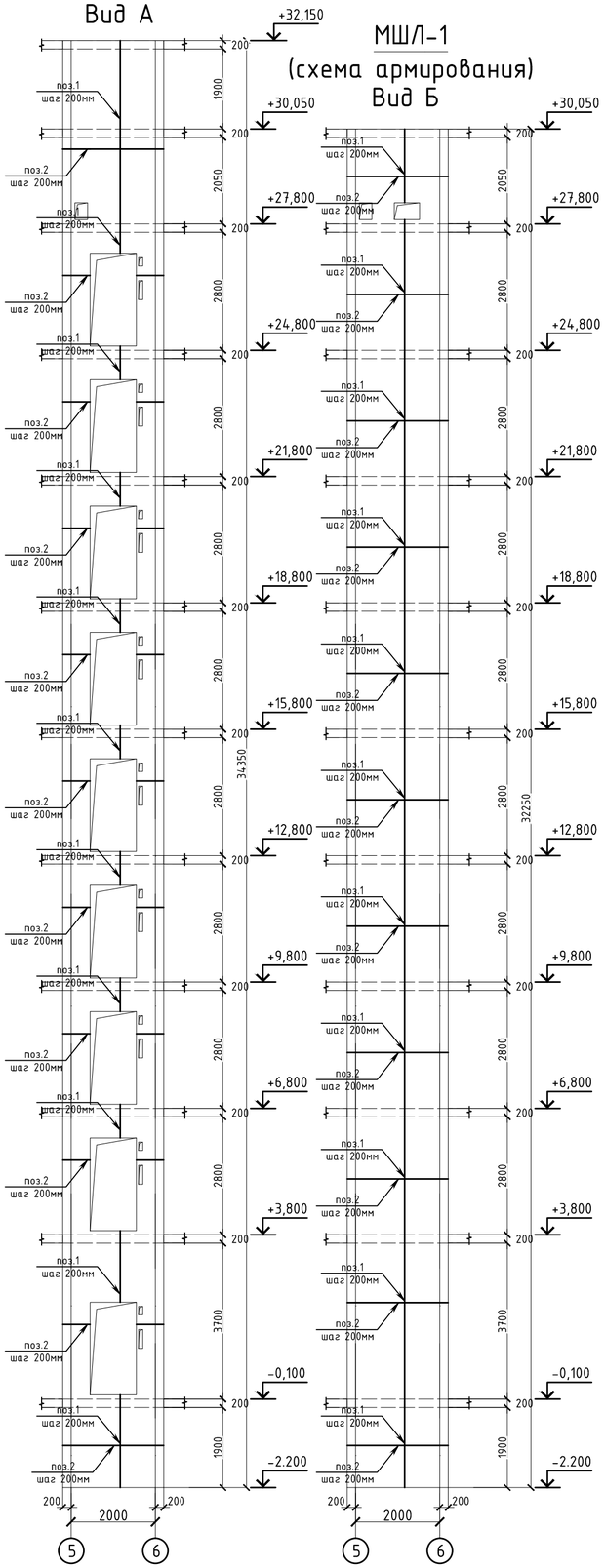

МШЛ-1
(схема армирования)
Вид Б

МШЛ-1
(схема армирования)
Вид В

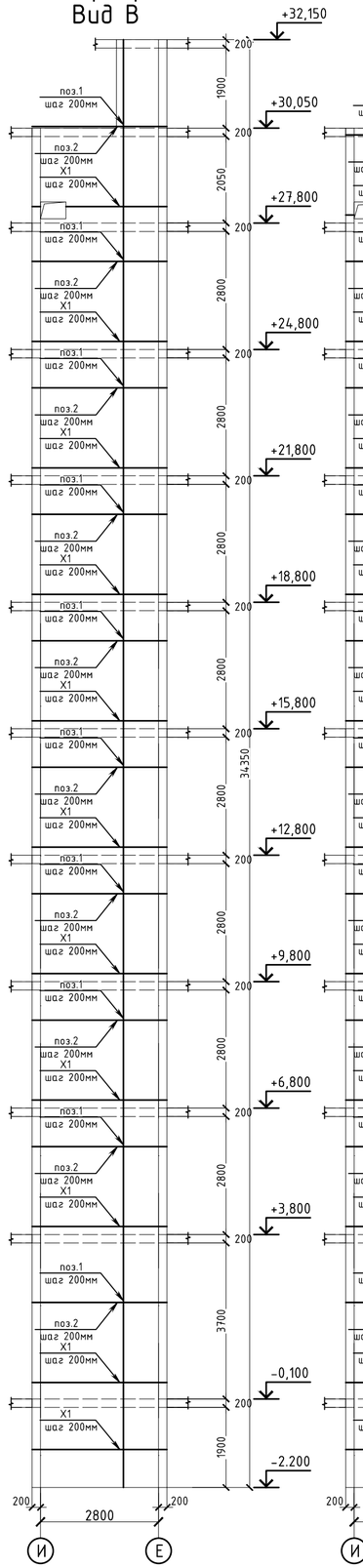

МШЛ-1
(схема армирования)
Вид Г

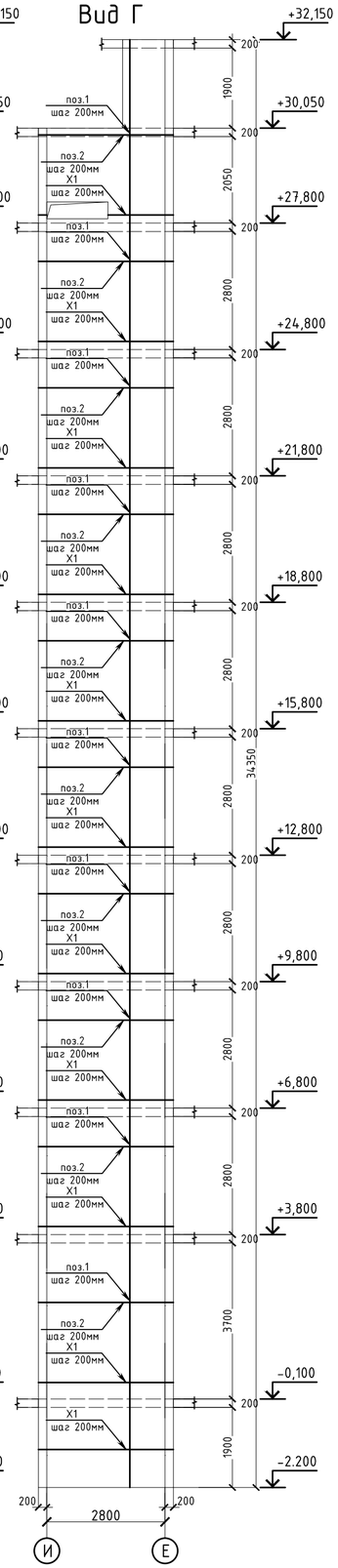

Спецификации

Поз.	Обозначение	Наименование	Кол.	Масса ед.,кг	Приме чание
		Вид А			
1	ГОСТ 34028-2016	Ø12 А400 , м.п.	494	0,888	438,23
2	ГОСТ 34028-2016	Ø12 А400 , м.п.	494	0,888	438,23
		Арматурные изделия			
Шп-1	См. ведомость деталей	Ø8 А240 , l= 310	611	0,12	74,82
		Материалы			
		Бетон класса В25, м3	9,40		м3
		Вид Б			
1	ГОСТ 34028-2016	Ø12 А400 , м.п.	672	0,888	596,74
2	ГОСТ 34028-2016	Ø12 А400 , м.п.	672	0,888	596,74
		Арматурные изделия			
Шп-1	См. ведомость деталей	Ø8 А240 , l= 310	832	0,12	101,88
		Материалы			
		Бетон класса В25, м3	12,80		м3
		Вид В			
1	ГОСТ 34028-2016	Ø12 А400 , м.п.	1110	0,888	985,55
2	ГОСТ 34028-2016	Ø12 А400 , м.п.	1110	0,888	985,55
		Арматурные изделия			
Шп-1	См. ведомость деталей	Ø8 А240 , l= 310	1374	0,12	168,26
X1	См. ведомость деталей	Ø8 А240 , l= 1500	342	0,59	202,64
		Материалы			
		Бетон класса В25, м3	21,14		м3
		Вид Г			
1	ГОСТ 34028-2016	Ø12 А400 , м.п.	1110	0,888	985,55
2	ГОСТ 34028-2016	Ø12 А400 , м.п.	1110	0,888	985,55
		Арматурные изделия			
Шп-1	См. ведомость деталей	Ø8 А240 , l= 310	1374	0,12	168,26
X1	См. ведомость деталей	Ø8 А240 , l= 1500	342	0,59	202,64
		Бетон класса В25, м3	21,14		м3

Согласовано

Взам. инв. №

Подпись и дата

Инв. № подл.

Изм.	Кол. уч.	Лист	№ док.	Подп.	Дата	39-09/08/19-КЖ		
						Строительство многоквартирного жилого дома Пятно №42 в г. Уральск ЗКО (Без наружных инженерных сетей и благоустройства)		
						Секция 2	Стадия	Лист	Листов
							РП	33	
ГИП		Мамыканова Д.			01.2020				
ГАП		Полец А.			01.2020	Шахта лифта МШЛ-1 вид А, Б, В, Г (схема армирования)	ТОО Астанатехстройэксперт Нұр-Сұлтан 2020		
Проверил		Лукьянченко			01.2020				
Выполнил		Лукьянченко			01.2020				

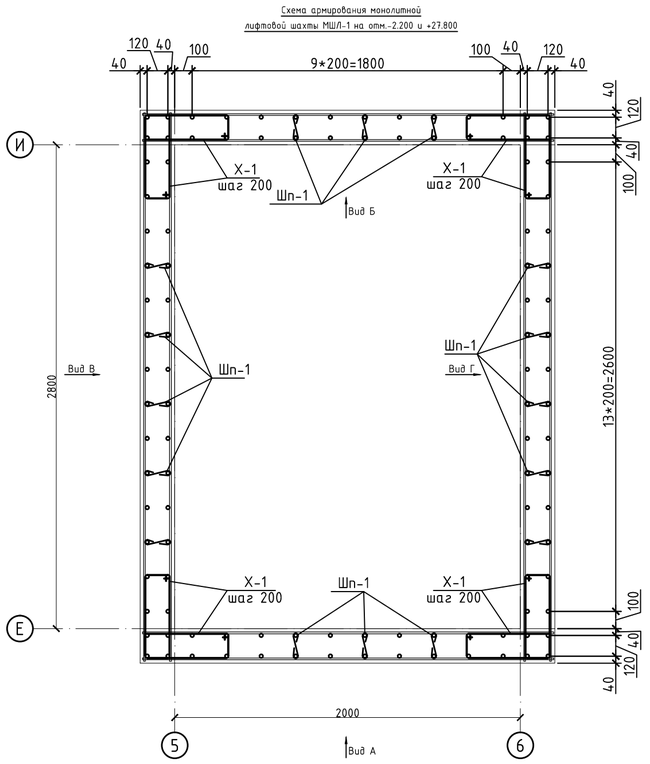

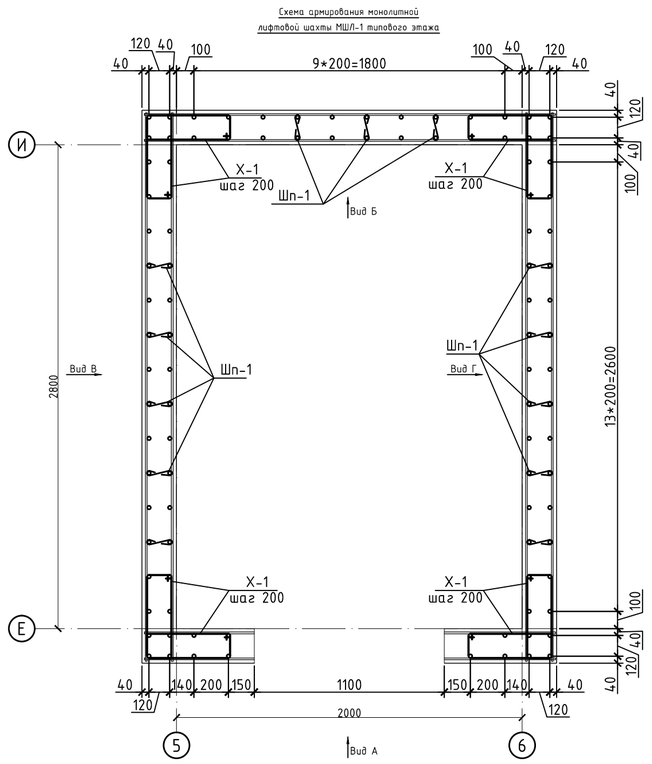

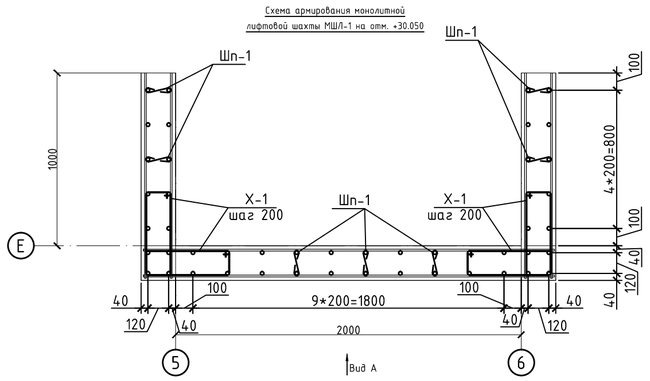

Схема дополнительного армирования проемов

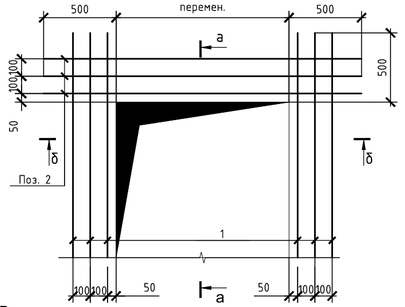

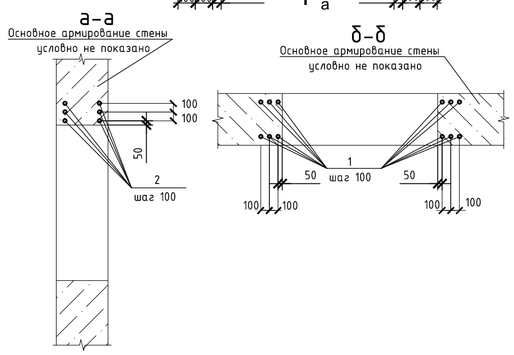

Ведомость расхода стали элемент , кг.

Марка	Изделия арматурные				Всего
	Арматура класса				
	А400		А240		
	ГОСТ 34028-2016				
	ф12	итого	ф8	итого	
Вид А	876,46	876,46	74,82	74,82	951,27
Вид Б	1193,47	1193,47	101,88	101,88	1295,35
Вид В	1971,09	1971,09	370,89	370,89	2341,99
Вид Г	1971,09	1971,09	370,89	370,89	2341,99

Ведомость деталей

Поз.	Эскиз
Шп-1	75 160 75, L= 310
Х1	260, 590, 490, 160, L= 1500

1. Бетонирование производить с соблюдением требований СНиП 3.03.01-87 "Несущие и ограждающие конструкции";
2. Продольные и поперечные стержни армирования соединять во всех местах пересечения вязальной проволокой.
3. Поз Шп1 ставить с шагом 400 мм в шахматном порядке по высоте.
4. Толщина защитного слоя не менее 15мм.

Согласовано

Взам. инв. №

Подпись и дата

Инв. № подл.

						39-09/08/19-КЖ
						Строительство многоквартирного жилого дома Пятно №42 в г. Уральск ЗКО (Без наружных инженерных сетей и благоустройства)
Изм.	Кол. уч.	Лист	№ док.	Подп.	Дата	
ГИП		Мамыканова Д.			01.2020	Секция 2
ГАП		Полец А.			01.2020	
Проверил		Лукьянченко			01.2020	Шахта лифта МШЛ-1 вид А, Б, В, Г (схема армирования)
Выполнил		Лукьянченко			01.2020	

Стадия	Лист	Листов
РП	34	

ТОО Астанатехстройэксперт
Нұр-Сұлтан 2020

Опалубочный план плиты перекрытия на отм. -0.100

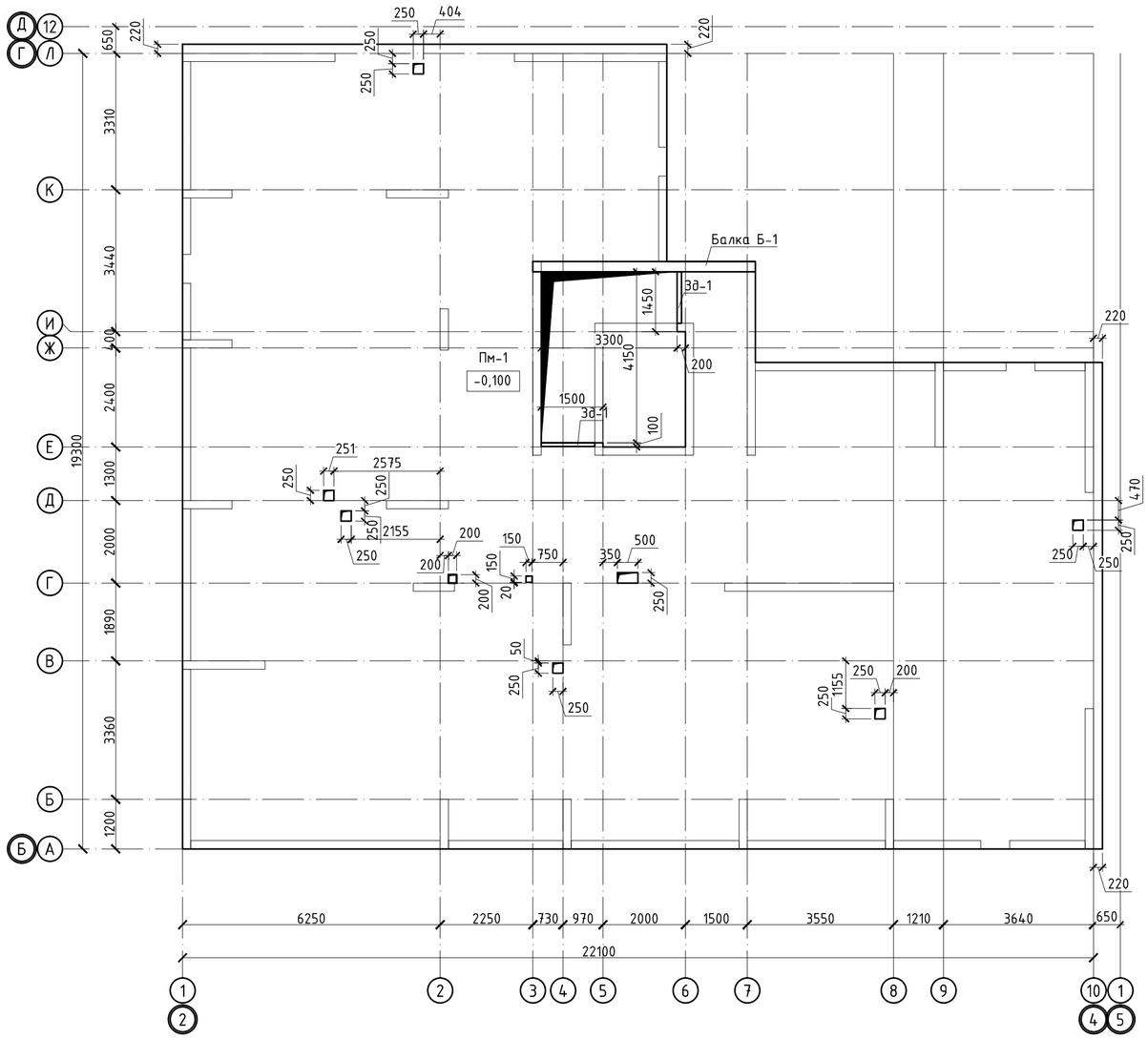

Фрагмент монтажа конструкции для крепления облицовочного кирпича к плите перекрытия

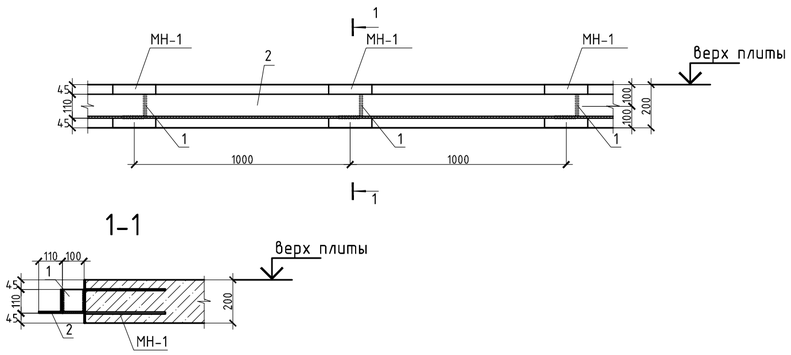

Спецификация

Поз.	Обозначение	Наименование	Кол.	Масса ед.,кг	Приме чание
		Пм-1			
		Нижняя рабочая арматура			
1	ГОСТ 34028-2016	Ф12 А400, (м.п.)	3623	0.888	3216.78
		Нижняя дополнительная арматура			
2	ГОСТ 34028-2016	Ф16 А400 , (м.п.)	259	1.578	408.70
		Верхняя рабочая арматура			
3	ГОСТ 34028-2016	Ф12 А400 , (м.п.)	3623	0.888	3216.78
		Верхняя дополнительная арматура			
4	ГОСТ 34028-2016	Ф16 А400 , (м.п.)	684	1.578	1079.35
5	ГОСТ 34028-2017	Ф20 А400 , (м.п.)	30	2.465	73.95
		Фиксаторы и поперечная арматура			
Ф-1	ГОСТ 34028-2016	Ф8 А240 , L= 800	863	0.316	272.55
Д-1	ГОСТ 34028-2016	Ф8 А240 , L= 960	415	0.379	157.37
Ш-1	ГОСТ 34028-2016	Ф8 А240 , L= 250	1000	0.099	98.75
		Арматура для обрамления отверстий			
6	ГОСТ 34028-2016	Ф16 А400, (м.п.)	100	1.580	158.00
		Бетон класса В25, м3	69.00		м3
		Изделия закладные			
Эд-1	см. лист КЖ-36	Закладная деталь эд-1 (м.п.)	1.2	25.04	30.048
		Балки монолитные			
Б-1	см. лист КЖ-53	Балка монолитная	1		
		Спецификация элементов закладной детали для кирпичной кладки			
МН-1	Серия 1.400-15 в.0	Мн 118-5	60	4.6	276
1	ГОСТ 8509-93	L110x8 мм L= 100	60	1.35	81
2	ГОСТ 8509-93	L110x8 мм L=м.п.	60.0	13.5	810

Ведомость расхода стали , кг.

Марка элемента	Изделия арматурные						Всего
	Арматура класса						
	А400				А240		
	ГОСТ 34028-2016						
	Ф12	Ф16	Ф20	итого	Ф8	итого	
Пм-1	6433.6	1237.4	74.0	7744.9	528.7	528.7	8273.5

1. Общие данные см. лист КЖ-1
2. Продольные и поперечные стержни армирования соединять во всех местах пересечения вязальной проволокой.
3. Стыковку одиночных стержней производить внахлестку с длиной перепуска не менее 35d. Количество стыкуемых стержней в одном расчетном сечение не более 50%. Верхнюю арматуру основного армирования необходимо стыковать в середине пролета. Нижнюю арматуру необходимо стыковать на опорах.
4. Толщина защитного слоя и расстояние до грани плиты не менее 20мм.
5. В пределах отверстия стержни разрезать по месту и отогнуть в тело плиты;
6. Фиксаторы устанавливать из расчета 5 шт. на 2 м2;
7. Расход арматуры на усиление отверстий учтен в спецификации.
8.Дополнительную арматуру расставлять между стержнями рабочей арматуры с шагом 200 мм.

Изм.	Кол. уч.	Лист	№ док.	Подп.	Дата	39-09/08/19-КЖ		
						Строительство многоквартирного жилого дома Пятно №42 в г. Уральск ЗКО (Без наружных инженерных сетей и благоустройства)		
						Секция 2	Стадия	Лист	Листов
							РП	35	
ГИП		Мамыканова Д.			01.2020	Опалубочный план плиты перекрытия на отм. -0.100	ТОО Астанатехстройэксперт Нұр-Сұлтан 2020		
ГАП		Полец А.			01.2020				
Проверил		Лукьянченко			01.2020				
Выполнил		Турлубеков			01.2020				

Согласовано

Взам. инв. №

Подпись и дата

Инв. № подл.

Схема расположения нижней рабочей и нижней дополнительной арматуры плиты перекрытия на отм. -0.100

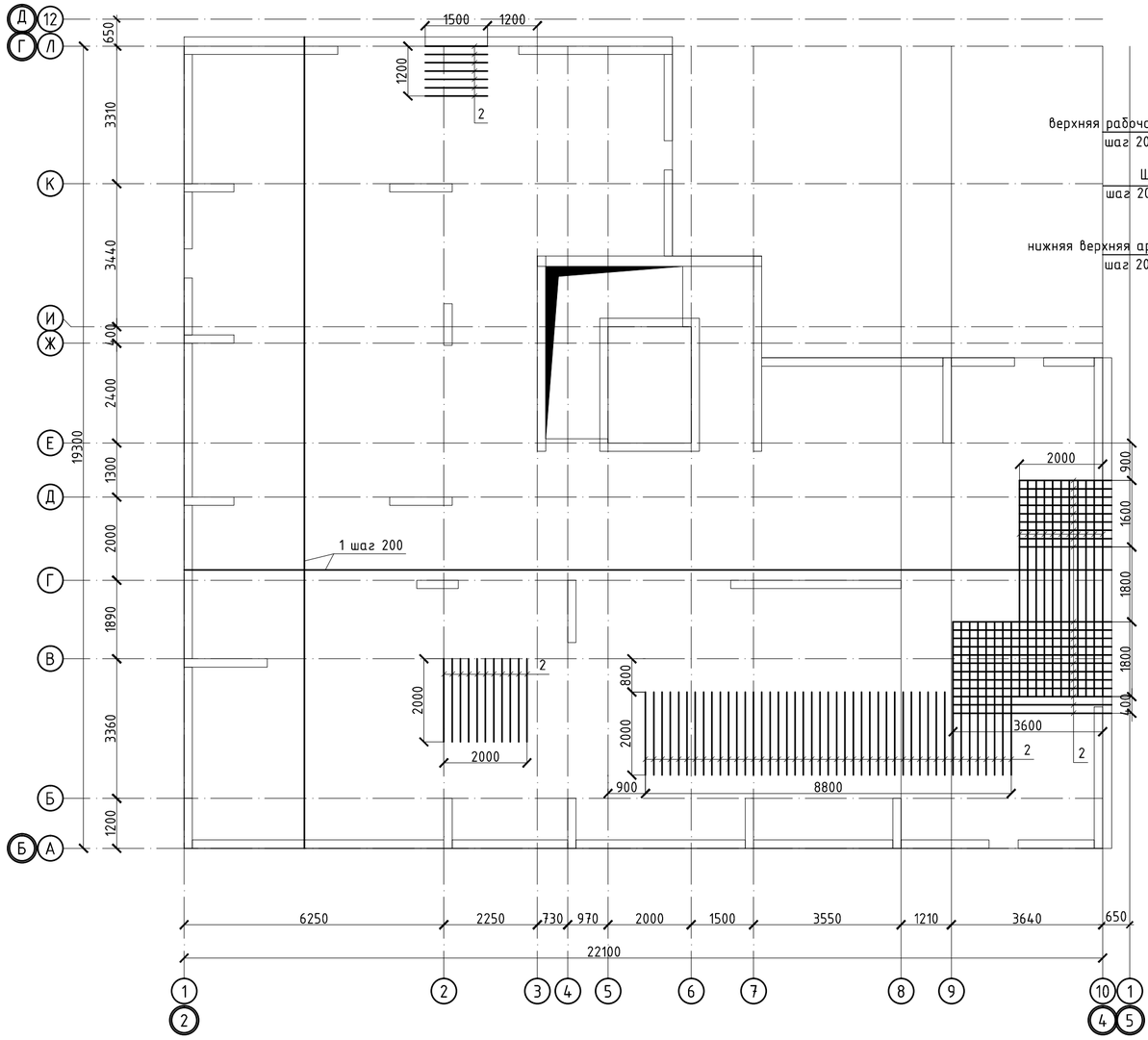

Б-Б

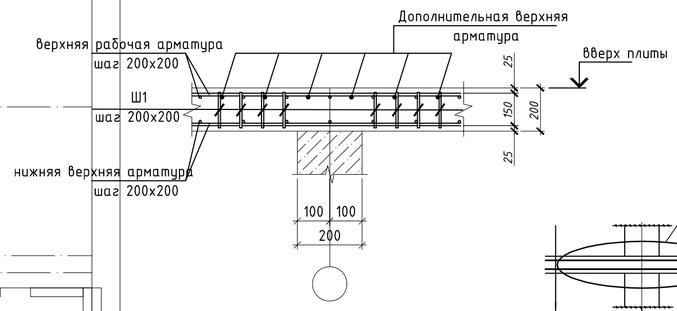

Расположение стержней, стыкуемых внахлестку

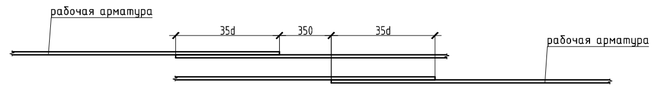

Участки стыковки арматуры

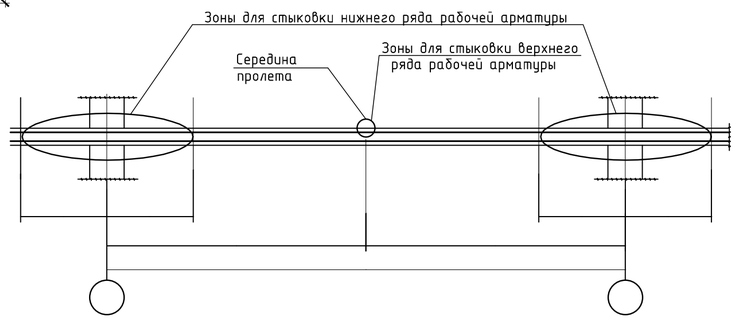

Принципиальная схема поперечного армирования

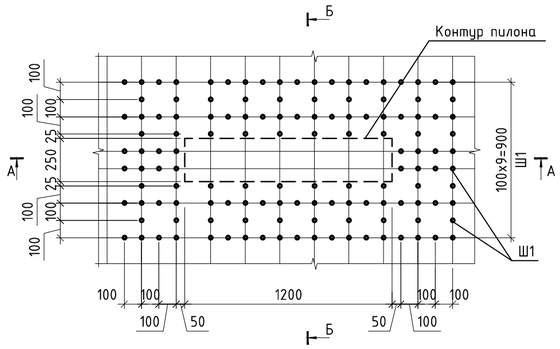

Ведомость деталей

Поз.	Эскиз
Шпилька Ш-1	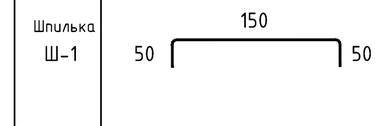

А-А

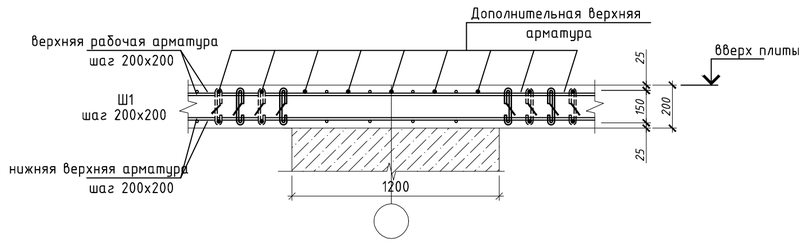

Закладная деталь ЗД-1

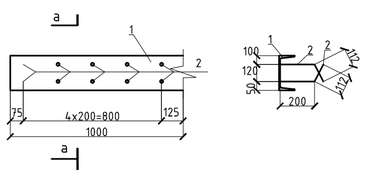

Спецификация

Поз.	Обозначение	Наименование	Кол.	Масса ед.,кг	Приме чание
		Закладная деталь ЗД-1			
1	ГОСТ 8240-97	[№22 , L= 1000	1	21.000	21.00
2	ГОСТ 5781-82*	⌀16 А-400 , L= 512	5	0.809	4.04

1. Общие данные см. лист КЖ-1
2. Продольные и поперечные стержни армирования соединять во всех местах пересечения вязальной проволокой.
3. Стыковку одиночных стержней производить внахлестку с длиной перепуска не менее 35d. Количество стыкуемых стержней в одном расчетном сечение не более 50%. Верхнюю арматуру основного армирования необходимо стыковать в середине пролета. Нижнюю арматуру необходимо стыковать на опорах.
4. Толщина защитного слоя и расстояние до грани плиты не менее 20мм.
5. В пределах отверстия стержни разрезать по месту и отогнуть в тело плиты;
6. Фиксаторы устанавливать из расчета 5 шт. на 2 м2;
7. Расход арматуры на усиление отверстий учтен в спецификации.
8. Дополнительную арматуру расставлять между стержнями рабочей арматуры с шагом 200 мм.

						39-09/08/19-КЖ
						Строительство многоквартирного жилого дома Пятно №42 в г. Уральск ЗКО (Без наружных инженерных сетей и благоустройства)
Изм.	Кол. уч.	Лист	№ док.	Подп.	Дата	
						Секция 2 — Стадия: РП; Лист: 36; Листов:
ГИП		Мамыканова Д.			01.2020	
ГАП		Полец А.			01.2020	
Проверил		Лукьянченко			01.2020	Схема расположения нижней рабочей и нижней дополнительной арматуры плиты перекрытия на отм. -0.100
Выполнил		Турлубеков			01.2020	ТОО Астанатехстройэксперт Нұр-Сұлтан 2020

Согласовано

Взам. инв. №

Подпись и дата

Инв. № подл.

Схема расположения верхней рабочей и верхней дополнительной арматуры плиты перекрытия на отм. -0.100

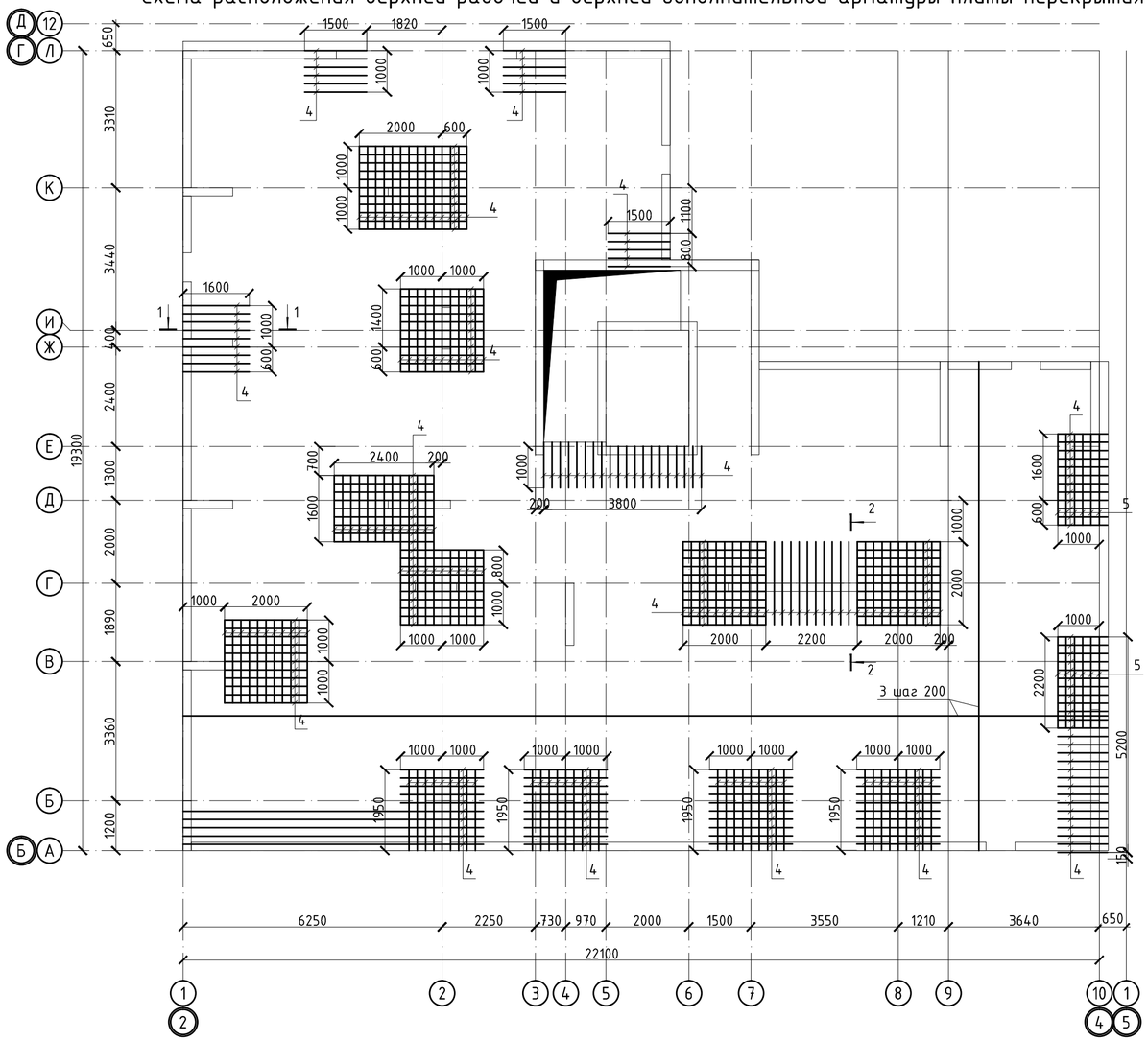

Устройство усиления технологических отв. в плитах

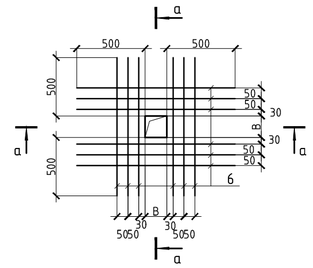

а - а

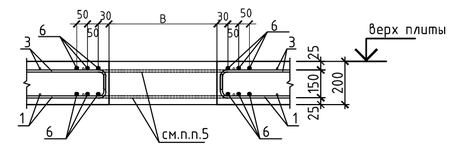

Ведомость деталей

Поз.	Эскиз
Фиксатор Ф1	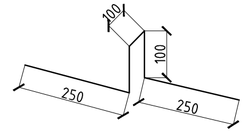
4	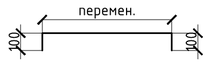
Д-1	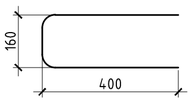

Фрагмент установки краевой арматуры в плите перекрытия

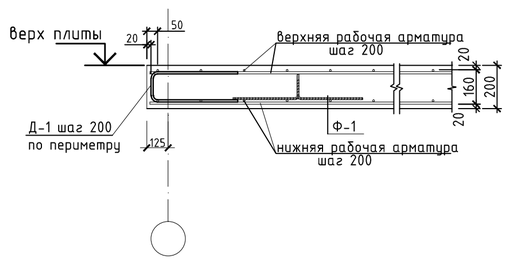

1-1

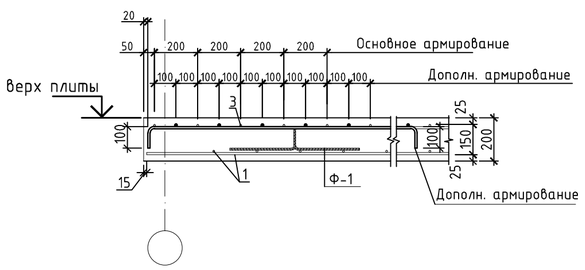

2-2

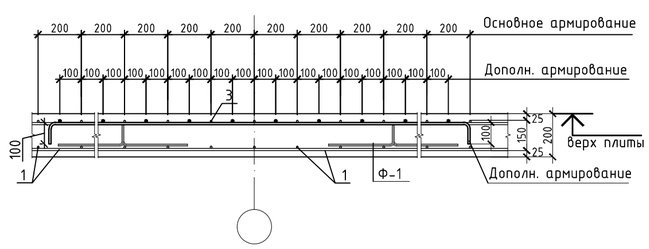

1. Общие данные см. лист КЖ-1
2. Продольные и поперечные стержни армирования соединять во всех местах пересечения вязальной проволокой.
3. Стыковку одиночных стержней производить внахлестку с длиной перепуска не менее 35d. Количество стыкуемых стержней в одном расчетном сечение не более 50%. Верхнюю арматуру основного армирования необходимо стыковать в середине пролета. Нижнюю арматуру необходимо стыковать на опорах.
4. Толщина защитного слоя и расстояние до грани плиты не менее 20мм.
5. В пределах отверстия стержни разрезать по месту и отогнуть в тело плиты;
6. Фиксаторы устанавливать из расчета 5 шт. на 2 м2;
7. Расход арматуры на усиление отверстий учтен в спецификации.
8. Дополнительную арматуру расставлять между стержнями рабочей арматуры с шагом 200 мм.

Изм.	Кол. уч.	Лист	№ док.	Подп.	Дата	39-09/08/19-КЖ		
						Строительство многоквартирного жилого дома Пятно №42 в г. Уральск ЗКО (Без наружных инженерных сетей и благоустройства)		
						Секция 2	Стадия	Лист	Листов
							РП	37	
ГИП		Мамыканова Д.			01.2020				
ГАП		Полец А.			01.2020	Схема расположения верхней рабочей и верхней дополнительной арматуры плиты перекрытия на отм. -0.100	ТОО Астанатехстройэксперт Нұр-Сұлтан 2020		
Проверил		Лукьянченко			01.2020				
Выполнил		Турлубеков			01.2020				

Согласовано

Взам. инв. №

Подпись и дата

Инв. № подл.

Опалубочный план плиты перекрытия на отм. +3.800

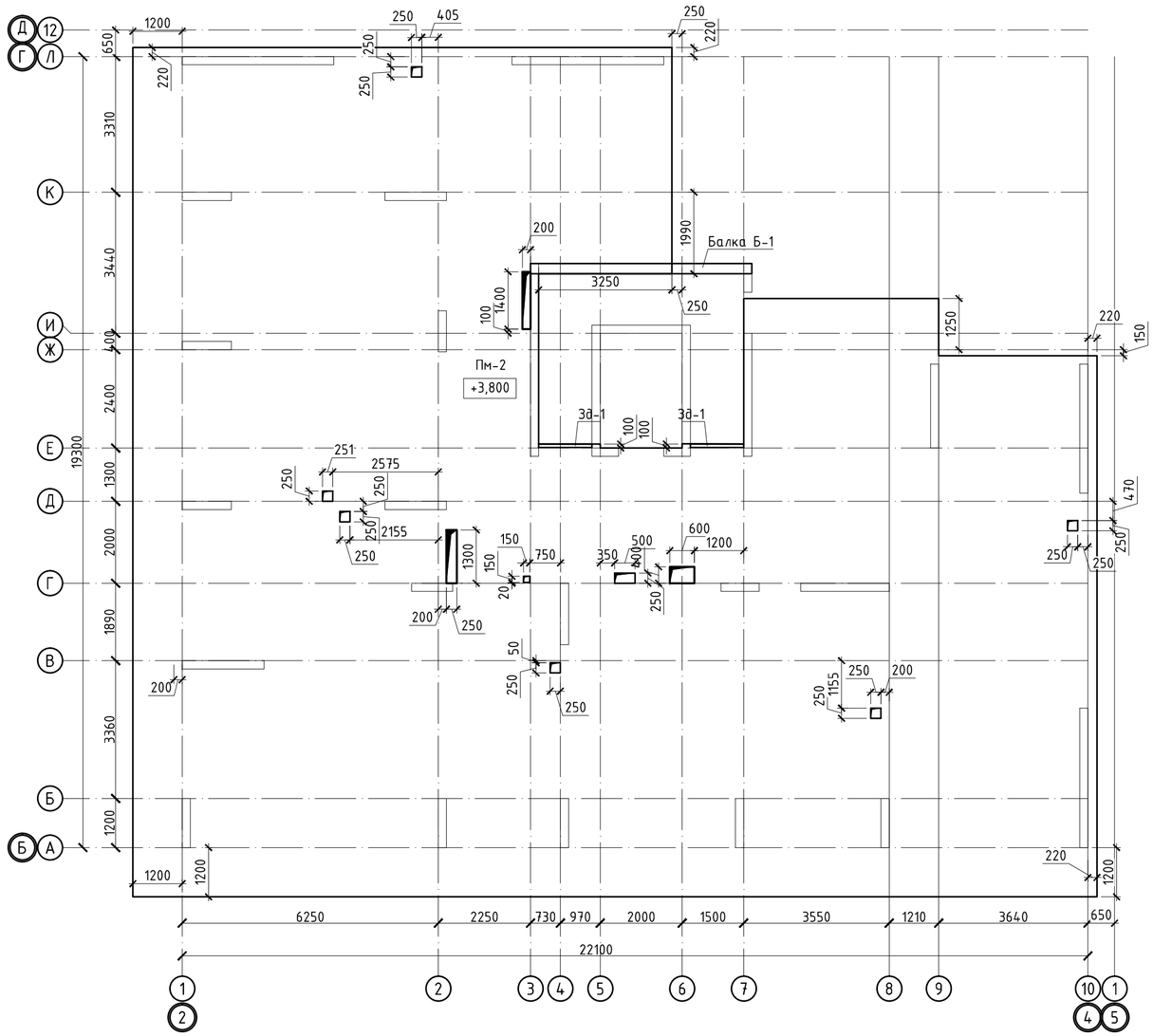

Спецификация

Поз.	Обозначение	Наименование	Кол.	Масса ед.,кг	Приме чание
		Пм-2			
		Нижняя рабочая арматура			
1	ГОСТ 34028-2016	Ø12 А400, (м.п.)	4179	0.888	3710.95
		Нижняя дополнительная арматура			
2	ГОСТ 34028-2016	Ø12 А400 , (м.п.)	56	0.888	49.73
		Верхняя рабочая арматура			
3	ГОСТ 34028-2016	Ø12 А400 , (м.п.)	4179	0.888	3710.95
		Верхняя дополнительная арматура			
4	ГОСТ 34028-2016	Ø16 А400 , (м.п.)	649	1.578	1024.12
		Фиксаторы и поперечная арматура			
Ф-1	ГОСТ 34028-2016	Ø8 А240 , L= 800	995	0.316	314.42
Д-1	ГОСТ 34028-2016	Ø8 А240 , L= 960	510	0.379	193.39
Ш-1	ГОСТ 34028-2016	Ø8 А240 , L= 250	1056	0.099	104.28
		Арматура для обрамления отверстий			
5	ГОСТ 34028-2016	Ø16 А400, (м.п.)	100	1.580	158.00
		Материалы			
		Бетон класса В25, м3	79.60		м3
		Изделия закладные			
3д-1	см. лист КЖ-36	Закладная деталь 3д-1 (м.п.)	2.6	25.04	65.104
		Балки монолитные			
Б-1	см. лист КЖ-53	Балка монолитная	1		
		Спецификация элементов закладной детали для кирпичной кладки			
МН-1	Серия 1.400-15 В.0	Мн 118-5	60	4.6	276
1	ГОСТ 8509-93	L110х8 мм L= 100	60	1.35	81
2	ГОСТ 8509-93	L110х8 мм L=м.п.	60.0	13.5	810

Ведомость расхода стали , кг.

Марка элемента	Изделия арматурные					Всего
	Арматура класса					
	А400			А240		
	ГОСТ 34028-2016					
	Ø12	Ø16	итого	Ø8	итого	
Пм-2	7471.6	1182.1	8653.8	612.1	612.1	9265.8

Фрагмент монтажа конструкции для крепления облицовочного кирпича к плите перекрытия

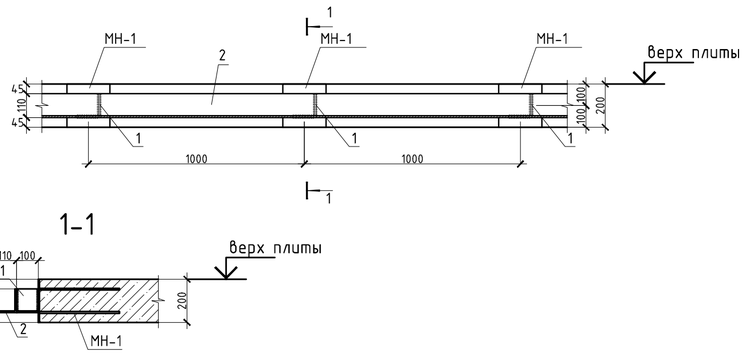

1. Общие данные см. лист КЖ-1
2. Продольные и поперечные стержни армирования соединять во всех местах пересечения вязальной проволокой.
3. Стыковку одиночных стержней производить внахлестку с длиной перепуска не менее 35d. Количество стыкуемых стержней в одном расчетном сечение не более 50%. Верхнюю арматуру основного армирования необходимо стыковать в середине пролета. Нижнюю арматуру необходимо стыковать на опорах.
4. Толщина защитного слоя и расстояние до грани плиты не менее 20мм.
5. В пределах отверстия стержни разрезать по месту и отогнуть в тело плиты;
6. Фиксаторы устанавливать из расчета 5 шт. на 2 м2;
7. Расход арматуры на усиление отверстий учтен в спецификации.
8. Дополнительную арматуру расставлять между стержнями рабочей арматуры с шагом 200 мм.

Изм.	Кол. уч.	Лист	№ док.	Подп.	Дата	39-09/08/19-КЖ		
						Строительство многоквартирного жилого дома Пятно №42 в г. Уральск ЗКО (Без наружных инженерных сетей и благоустройства)		
						Секция 2	Стадия	Лист	Листов
							РП	38	
ГИП		Мамыканова Д.			01.2020	Опалубочный план плиты перекрытия на отм. +3.800	ТОО Астанатехстройэксперт Нұр-Сұлтан 2020		
ГАП		Полец А.			01.2020				
Проверил		Лукьянченко			01.2020				
Выполнил		Турлубеков			01.2020				

Согласовано

Взам. инв. №

Подпись и дата

Инв. № подл.

Схема расположения нижней рабочей и нижней дополнительной арматуры плиты перекрытия на отм. +3.800

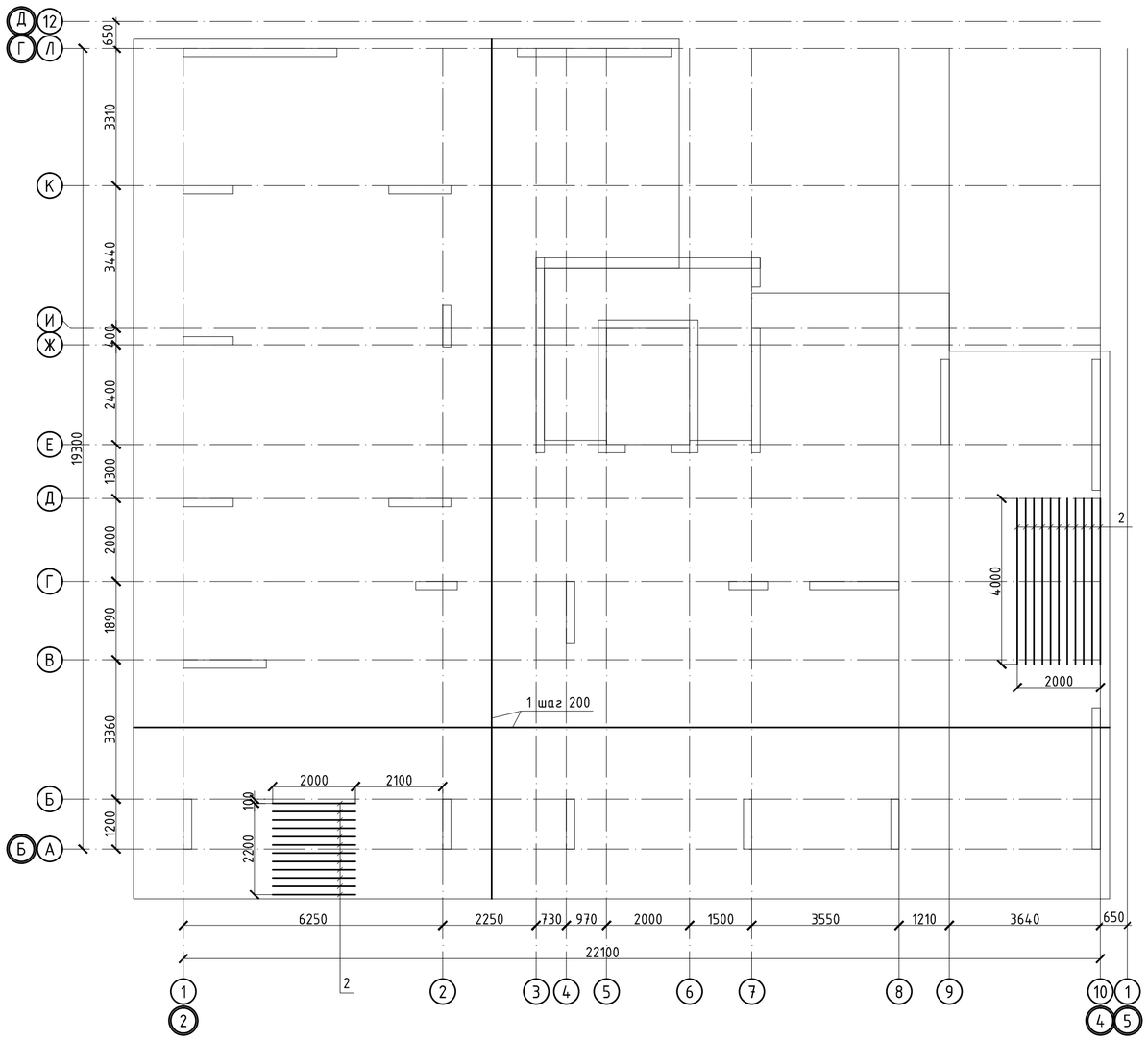

Б-Б

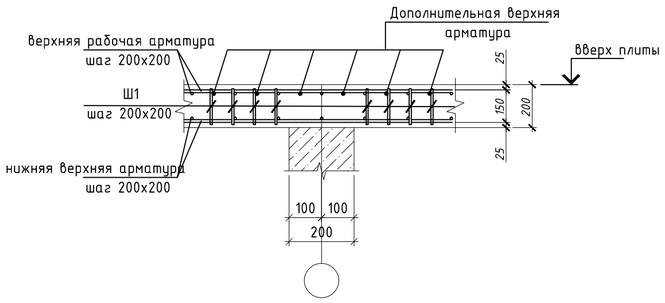

Расположение стержней, стыкуемых внахлестку

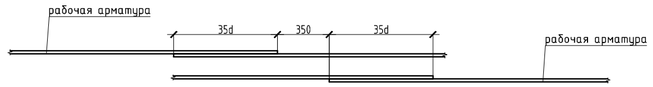

Участки стыковки арматуры

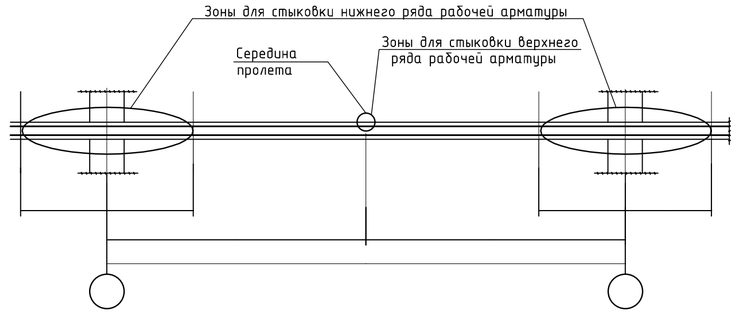

Принципиальная схема поперечного армирования

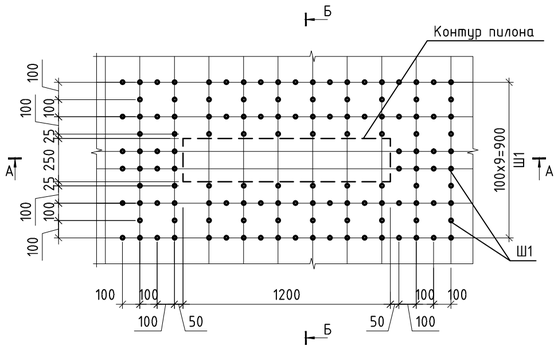

А-А

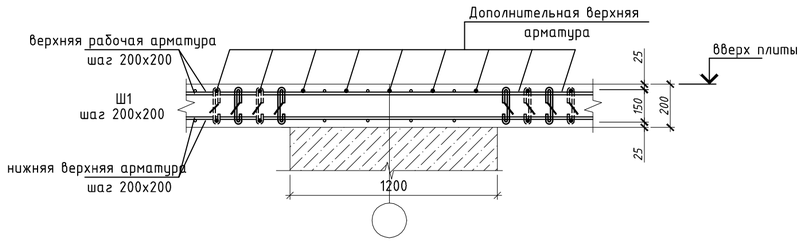

1. Общие данные см. лист КЖ-1
2. Продольные и поперечные стержни армирования соединять во всех местах пересечения вязальной проволокой.
3. Стыковку одиночных стержней производить внахлестку с длиной перепуска не менее 35d. Количество стыкуемых стержней в одном расчетном сечение не более 50%. Верхнюю арматуру основного армирования необходимо стыковать в середине пролета. Нижнюю арматуру необходимо стыковать на опорах.
4. Толщина защитного слоя и расстояние до грани плиты не менее 20мм.
5. В пределах отверстия стержни разрезать по месту и отогнуть в тело плиты;
6. Фиксаторы устанавливать из расчета 5 шт. на 2 м2;
7. Расход арматуры на усиление отверстий учтен в спецификации.
8. Дополнительную арматуру расставлять между стержнями рабочей арматуры с шагом 200 мм.

Ведомость деталей

Поз.	Эскиз
Шпилька Ш-1	150; 50; 50

Изм.	Кол. уч.	Лист	№ док.	Подп.	Дата	39-09/08/19-КЖ		
						Строительство многоквартирного жилого дома Пятно №42 в г. Уральск ЗКО (Без наружных инженерных сетей и благоустройства)		
						Секция 2	Стадия: РП	Лист: 39 / Листов:
ГИП		Мамыканова Д.			01.2020			
ГАП		Полец А.			01.2020	Схема расположения нижней рабочей и нижней дополнительной арматуры плиты перекрытия на отм. +3.800	ТОО Астанатехстройэксперт Нұр-Сұлтан 2020	
Проверил		Лукьянченко			01.2020			
Выполнил		Турлубеков			01.2020			

Согласовано

Взам. инв. №

Подпись и дата

Инв. № подл.

Схема расположения верхней рабочей и верхней дополнительной арматуры плиты перекрытия на отм. +3.800

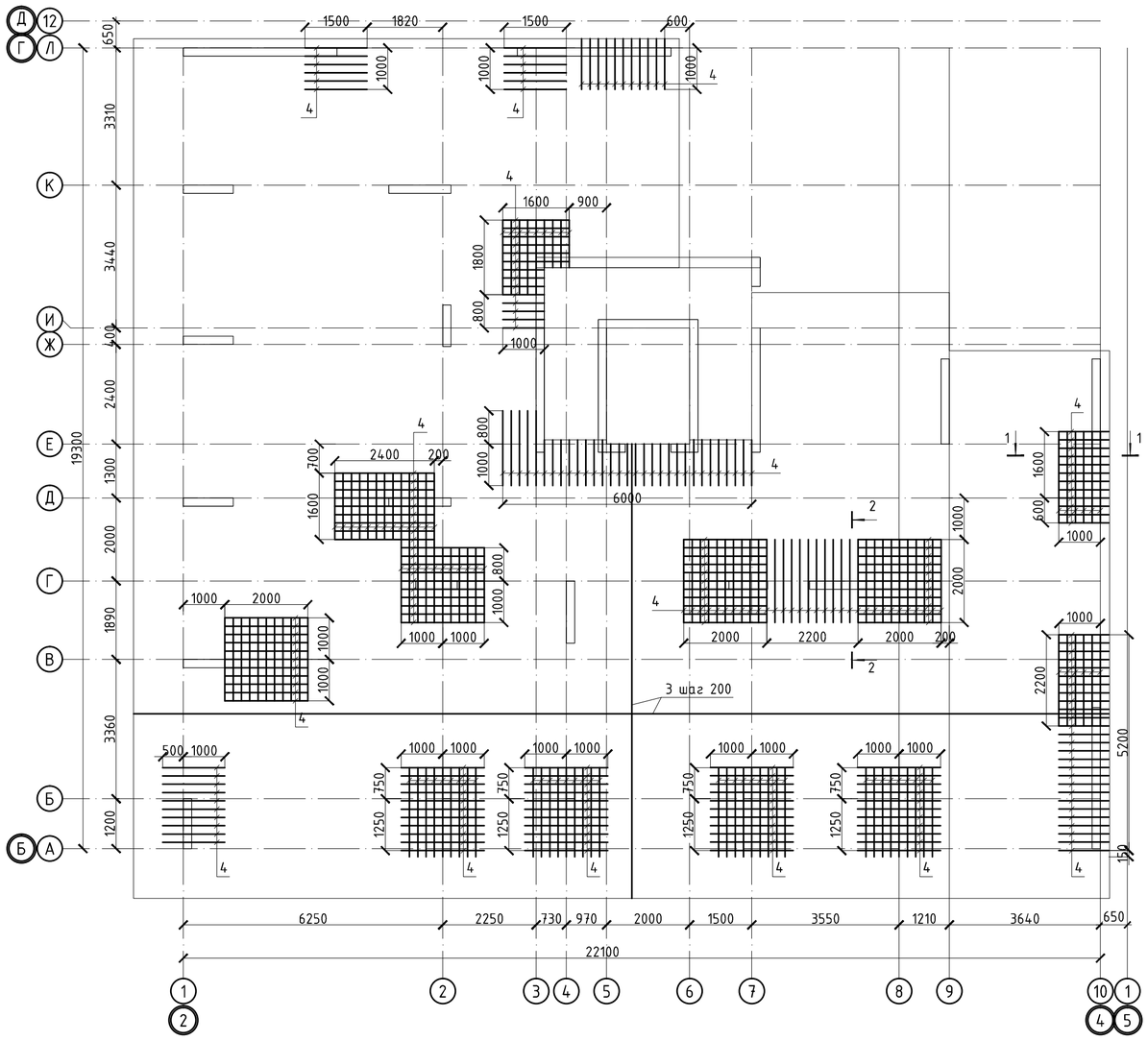

Устройство усиления технологических отв. в плитах

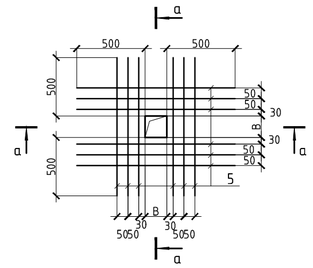

а – а

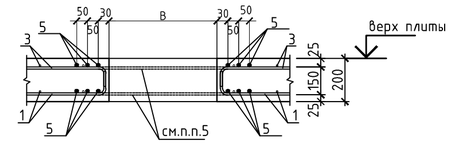

Ведомость деталей

Поз.	Эскиз
Фиксатор Ф1	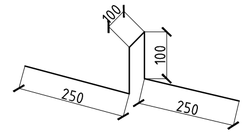
4	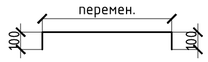
Д-1	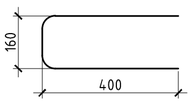

Фрагмент установки краевой арматуры в плите перекрытия

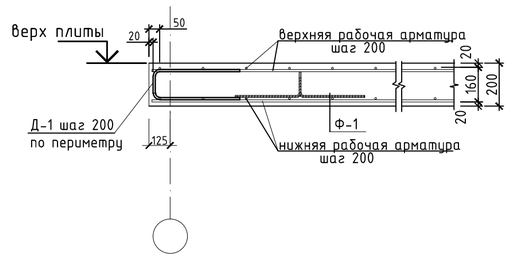

1-1

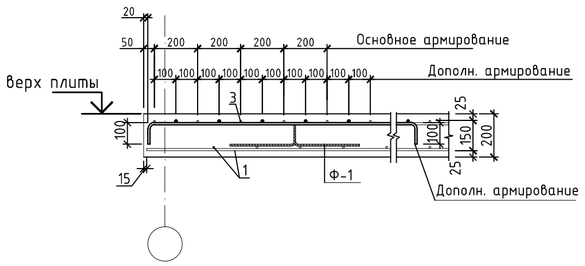

2-2

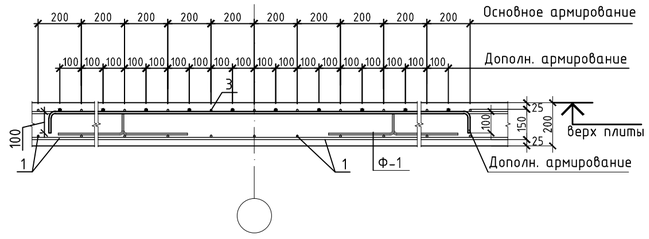

1. Общие данные см. лист КЖ-1
2. Продольные и поперечные стержни армирования соединять во всех местах пересечения вязальной проволокой.
3. Стыковку одиночных стержней производить внахлестку с длиной перепуска не менее 35d. Количество стыкуемых стержней в одном расчетном сечение не более 50%. Верхнюю арматуру основного армирования необходимо стыковать в середине пролета. Нижнюю арматуру необходимо стыковать на опорах.
4. Толщина защитного слоя и расстояние до грани плиты не менее 20мм.
5. В пределах отверстия стержни разрезать по месту и отогнуть в тело плиты;
6. Фиксаторы устанавливать из расчета 5 шт. на 2 м2;
7. Расход арматуры на усиление отверстий учтен в спецификации.
8. Дополнительную арматуру расставлять между стержнями рабочей арматуры с шагом 200 мм.

						39-09/08/19-КЖ	
						Строительство многоквартирного жилого дома Пятно №42 в г. Уральск ЗКО (Без наружных инженерных сетей и благоустройства)	
Изм.	Кол. уч.	Лист	№ док.	Подп.	Дата		
						Секция 2	Стадия: РП; Лист: 40; Листов:
ГИП		Мамыканова Д.			01.2020		
ГАП		Полец А.			01.2020	Схема расположения верхней рабочей и верхней дополнительной арматуры плиты перекрытия на отм. +3.800	ТОО Астанатехстройэксперт Нұр-Сұлтан 2020
Проверил		Лукьянченко			01.2020		
Выполнил		Турлубеков			01.2020		

Согласовано

Взам. инв. №

Подпись и дата

Инв. № подл.

Опалубочный план плиты перекрытия на отм. +6.800

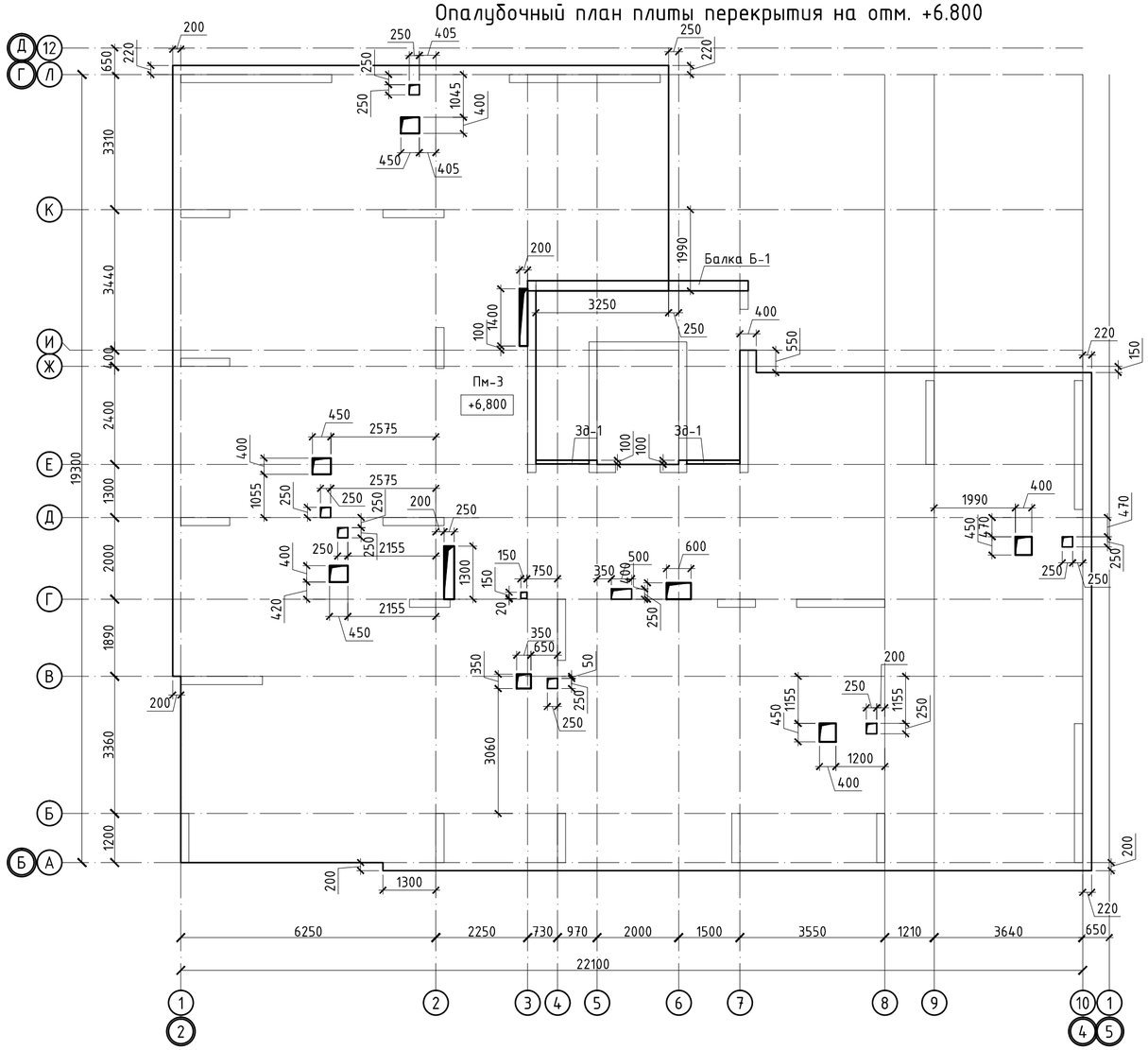

Фрагмент монтажа конструкции для крепления облицовочного кирпича к плите перекрытия

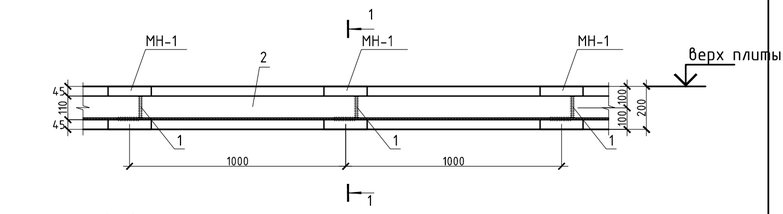

1-1

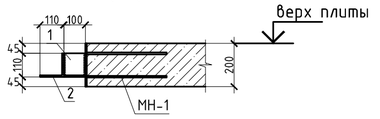

Принципиальная схема поперечного армирования

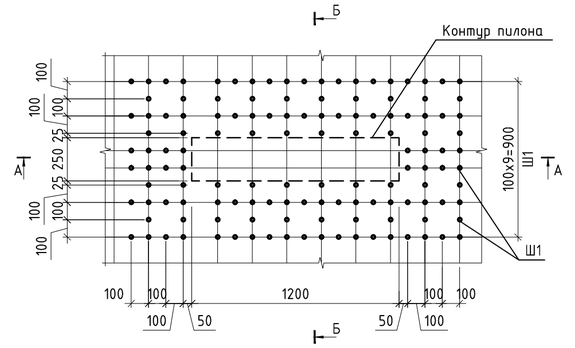

А-А

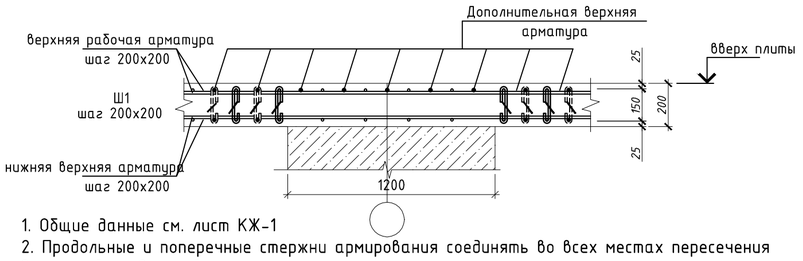

Б-Б

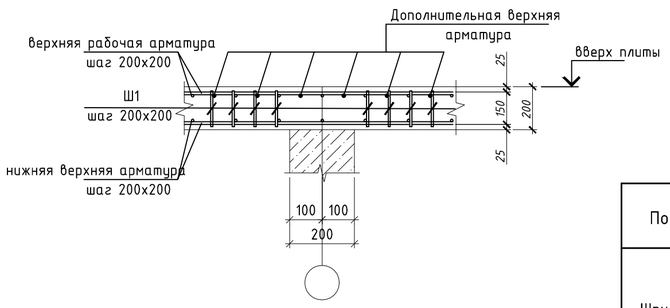

Ведомость деталей

Поз.	Эскиз
Шпилька Ш-1	150; 50; 50

1. Общие данные см. лист КЖ-1
2. Продольные и поперечные стержни армирования соединять во всех местах пересечения вязальной проволокой.
3. Стыковку одиночных стержней производить внахлестку с длиной перепуска не менее 35d. Количество стыкуемых стержней в одном расчетном сечение не более 50%. Верхнюю арматуру основного армирования необходимо стыковать в середине пролета. Нижнюю арматуру необходимо стыковать на опорах.
4. Толщина защитного слоя и расстояние до грани плиты не менее 20мм.
5. В пределах отверстия стержни разрезать по месту и отогнуть в тело плиты;
6. Фиксаторы устанавливать из расчета 5 шт. на 2 м2;
7. Расход арматуры на усиление отверстий учтен в спецификации.
8. Дополнительную арматуру расставлять между стержнями рабочей арматуры с шагом 200 мм.

Изм.	Кол. уч.	Лист	№ док.	Подп.	Дата	39-09/08/19-КЖ		
						Строительство многоквартирного жилого дома Пятно №42 в г. Уральск ЗКО (Без наружных инженерных сетей и благоустройства)		
ГИП		Мамыканова Д.			01.2020	Секция 2	Стадия: РП	Лист: 41
ГАП		Полец А.			01.2020			Листов:
Проверил		Лукьянченко			01.2020	Опалубочный план плиты перекрытия на отм. +6.800	ТОО Астанатехстройэксперт Нұр-Сұлтан 2020	
Выполнил		Турлубеков			01.2020			

Согласовано

Взам. инв. №

Подпись и дата

Инв. № подл.

Опалубочный план плиты перекрытия на отм. +9.800

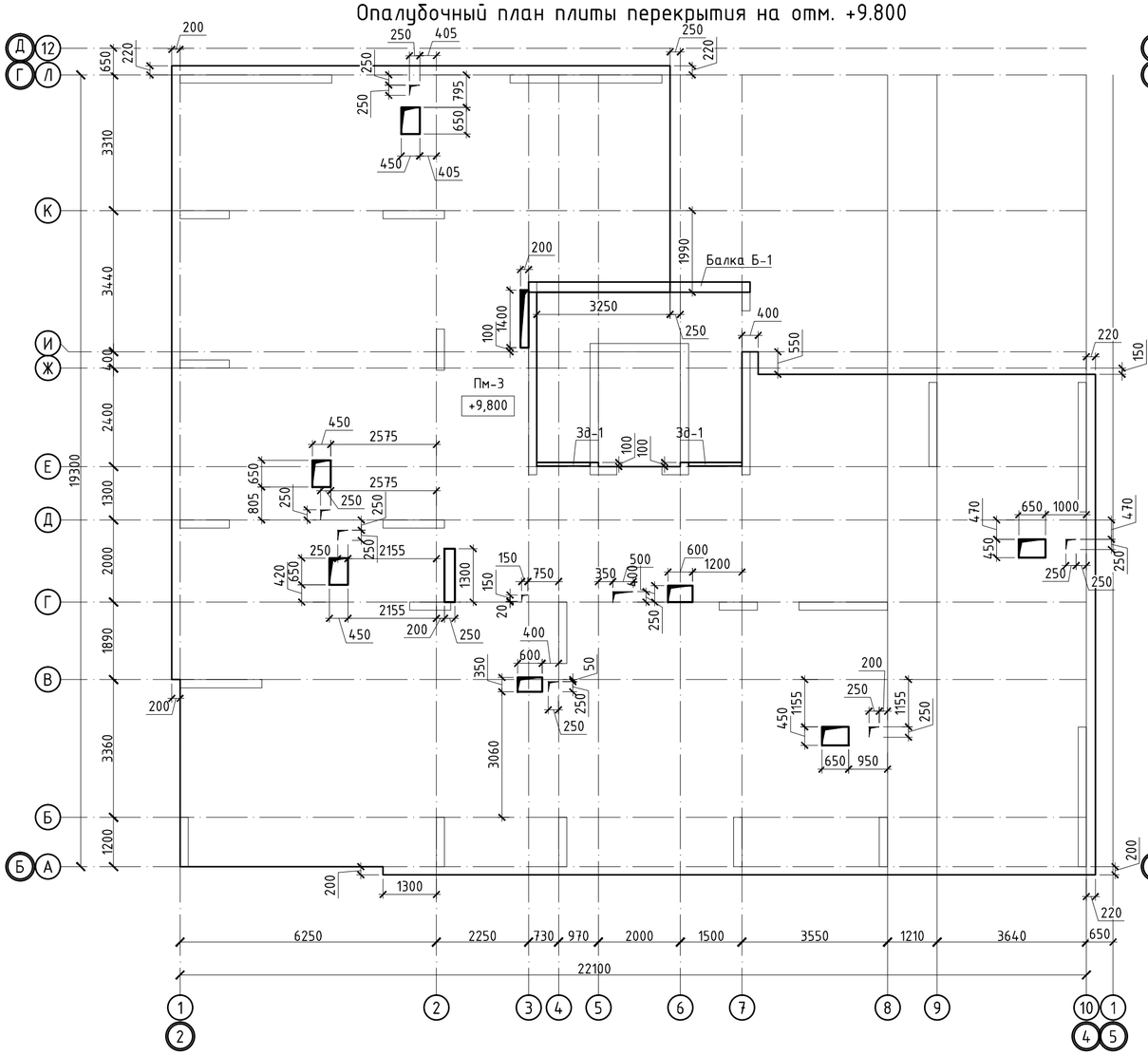

Опалубочный план плиты перекрытия на отм. +12.800

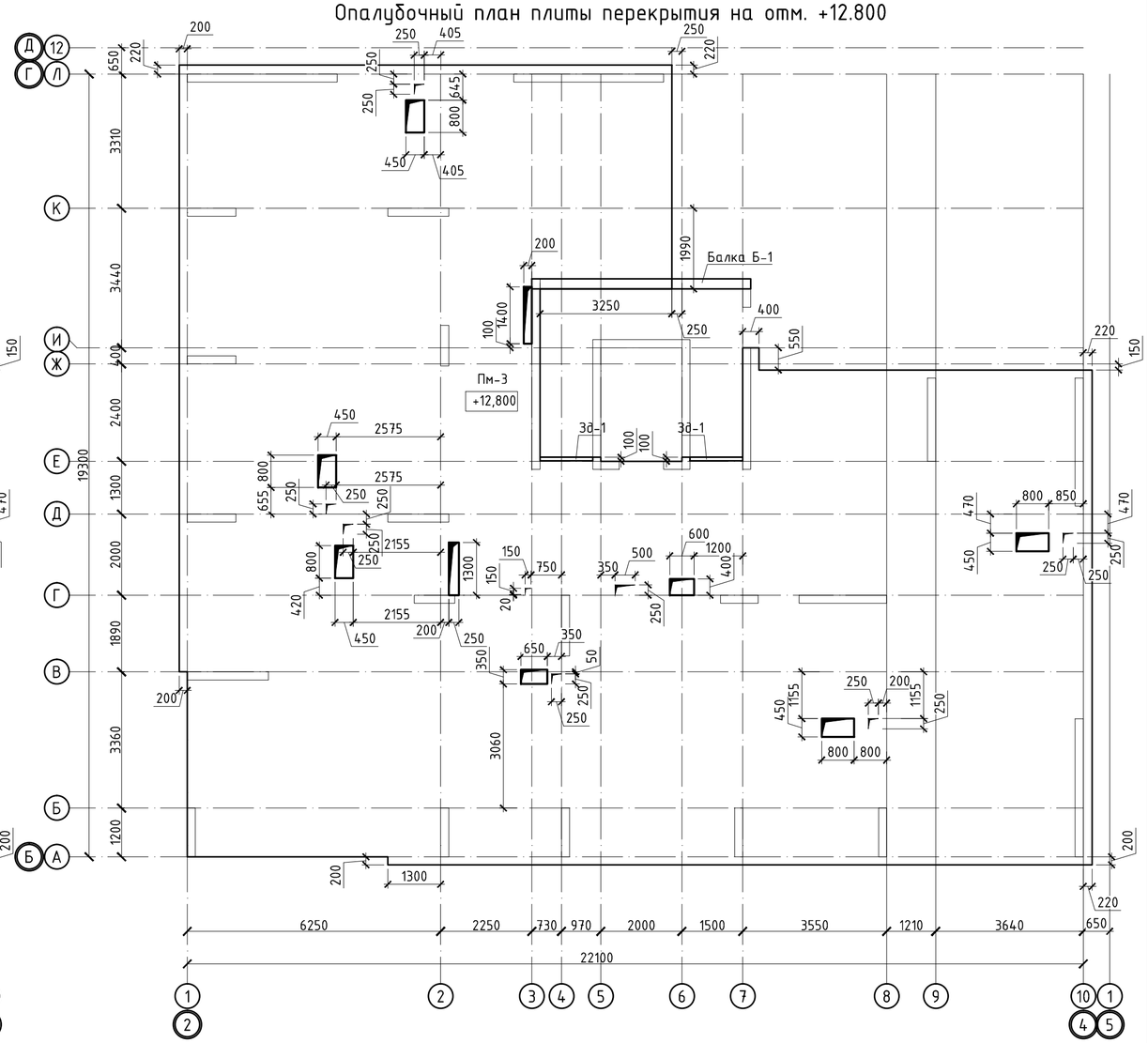

Фрагмент монтажа конструкции для крепления облицовочного кирпича к плите перекрытия

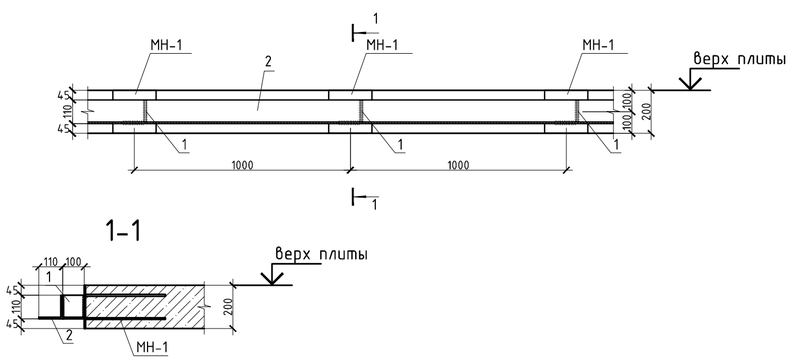

1. Общие данные см. лист КЖ-1
2. Продольные и поперечные стержни армирования соединять во всех местах пересечения вязальной проволокой.
3. Стыковку одиночных стержней производить внахлестку с длиной перепуска не менее 35d. Количество стыкуемых стержней в одном расчетном сечение не более 50%. Верхнюю арматуру основного армирования необходимо стыковать в середине пролета. Нижнюю арматуру необходимо стыковать на опорах.
4. Толщина защитного слоя и расстояние до грани плиты не менее 20мм.
5. В пределах отверстия стержни разрезать по месту и отогнуть в тело плиты;
6. Фиксаторы устанавливать из расчета 5 шт. на 2 м2;
7. Расход арматуры на усиление отверстий учтен в спецификации.
8.Дополнительную арматуру расставлять между стержнями рабочей арматуры с шагом 200 мм.

						39-09/08/19-КЖ	
						Строительство многоквартирного жилого дома Пятно №42 в г. Уральск ЗКО (Без наружных инженерных сетей и благоустройства)	
Изм.	Кол. уч.	Лист	№ док.	Подп.	Дата		
						Секция 2	Стадия: РП; Лист: 42; Листов:
ГИП		Мамыканова Д.			01.2020		
ГАП		Полец А.			01.2020		
Проверил		Лукьянченко			01.2020	Опалубочный план плиты перекрытия на отм. +9.800; +12.800	ТОО Астанатехстройэксперт Нұр-Сұлтан 2020
Выполнил		Турлубеков			01.2020		

Согласовано

Взам. инв. №

Подпись и дата

Инв. № подл.

Схема расположения нижней рабочей и нижней дополнительной арматуры плиты перекрытия на отм. +6.800 – +12.800

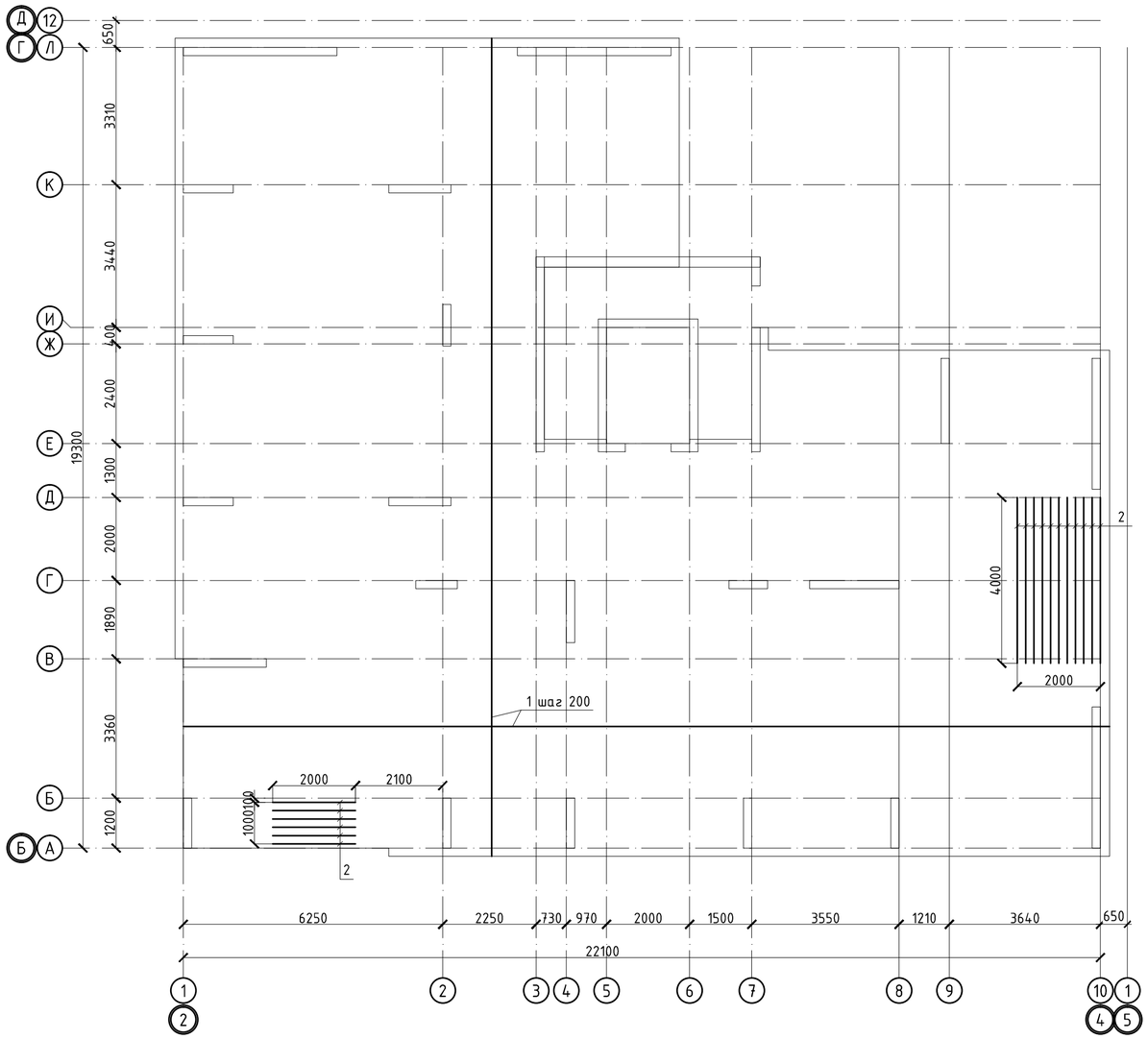

Расположение стержней, стыкуемых внахлестку

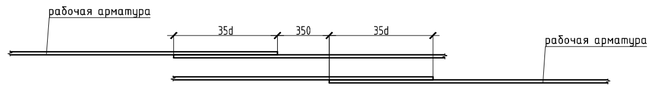

Участки стыковки арматуры

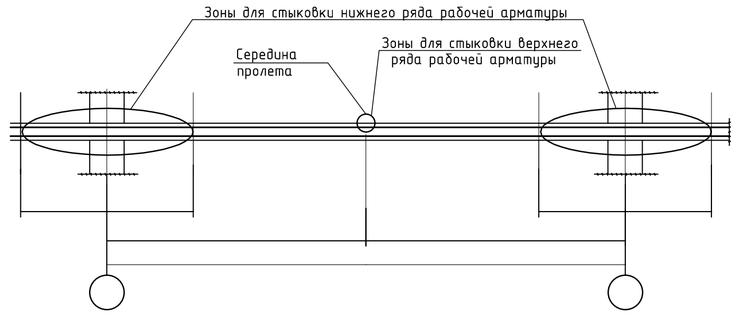

Спецификация

Поз.	Обозначение	Наименование	Кол.	Масса ед.,кг	Приме чание
		Пм-3			
		Нижняя рабочая арматура			
1	ГОСТ 34028-2016	Ф12 А400, (м.п.)	3623	0.888	3216.78
		Нижняя дополнительная арматура			
2	ГОСТ 34028-2016	Ф12 А400 , (м.п.)	56	0.888	49.73
		Верхняя рабочая арматура			
3	ГОСТ 34028-2016	Ф12 А400 , (м.п.)	3623	0.888	3216.78
		Верхняя дополнительная арматура			
4	ГОСТ 34028-2016	Ф16 А400 , (м.п.)	649	1.578	1024.12
		Фиксаторы			
Ф-1	ГОСТ 34028-2016	Ф8 А240 , L= 800	863	0.316	272.55
Д-1	ГОСТ 34028-2016	Ф8 А240 , L= 960	480	0.379	182.02
Ш-1	ГОСТ 34028-2016	Ф8 А240 , L= 250	1000	0.099	98.75
		Арматура для обрамления отверстий			
5	ГОСТ 34028-2016	Ф16 А400, (м.п.)	100	1.580	158.00
		Материалы			
		Бетон класса В25, м3	69.00		м3
		Изделия закладные			
Зд-1	см. лист КЖ-36	Закладная деталь зд-1 (м.п.)	2.6	25.04	65.104
		Балки монолитные			
Б-1	см. лист КЖ-53	Балка монолитная	1		
		Спецификация элементов закладной детали для кирпичной кладки			
МН-1	Серия 1.400-15 в.0	Мн 118-5	57	4.6	262.2
1	ГОСТ 8509-93	L110x8 мм L= 100	57	1.35	76.95
2	ГОСТ 8509-93	L110x8 мм L=м.п.	57.0	13.5	769.5

1. Общие данные см. лист КЖ-1
2. Продольные и поперечные стержни армирования соединять во всех местах пересечения вязальной проволокой.
3. Стыковку одиночных стержней производить внахлестку с длиной перепуска не менее 35d. Количество стыкуемых стержней в одном расчетном сечение не более 50%. Верхнюю арматуру основного армирования необходимо стыковать в середине пролета. Нижнюю арматуру необходимо стыковать на опорах.
4. Толщина защитного слоя и расстояние до грани плиты не менее 20мм.
5. В пределах отверстия стержни разрезать по месту и отогнуть в тело плиты;
6. Фиксаторы устанавливать из расчета 5 шт. на 2 м2;
7. Расход арматуры на усиление отверстий учтен в спецификации.
8.Дополнительную арматуру расставлять между стержнями рабочей арматуры с шагом 200 мм.

Ведомость расхода стали , кг.

Марка элемента	Изделия арматурные					Всего
	Арматура класса					
	А400			А240		
	ГОСТ 34028-2016					
	ф12	ф16	итого	ф8	итого	
Пм-3	6483.3	1182.1	7665.4	553.3	553.3	8218.7

Изм.	Кол. уч.	Лист	№ док.	Подп.	Дата	39-09/08/19-КЖ		
						Строительство многоквартирного жилого дома Пятно №42 в г. Уральск ЗКО (Без наружных инженерных сетей и благоустройства)		
ГИП		Мамыканова Д.			01.2020	Секция 2	Стадия: РП	Лист: 43 / Листов:
ГАП		Полец А.			01.2020			
Проверил		Лукьянченко			01.2020	Схема расположения нижней рабочей и нижней дополнительной арматуры плиты перекрытия на отм. +6.800 – +12.800	ТОО Астанатехстройэксперт Нұр-Сұлтан 2020	
Выполнил		Турлубеков			01.2020			

Согласовано

Взам. инв. №

Подпись и дата

Инв. № подл.

Схема расположения верхней рабочей и верхней дополнительной арматуры плиты перекрытия на отм. +6.800 – +12.800

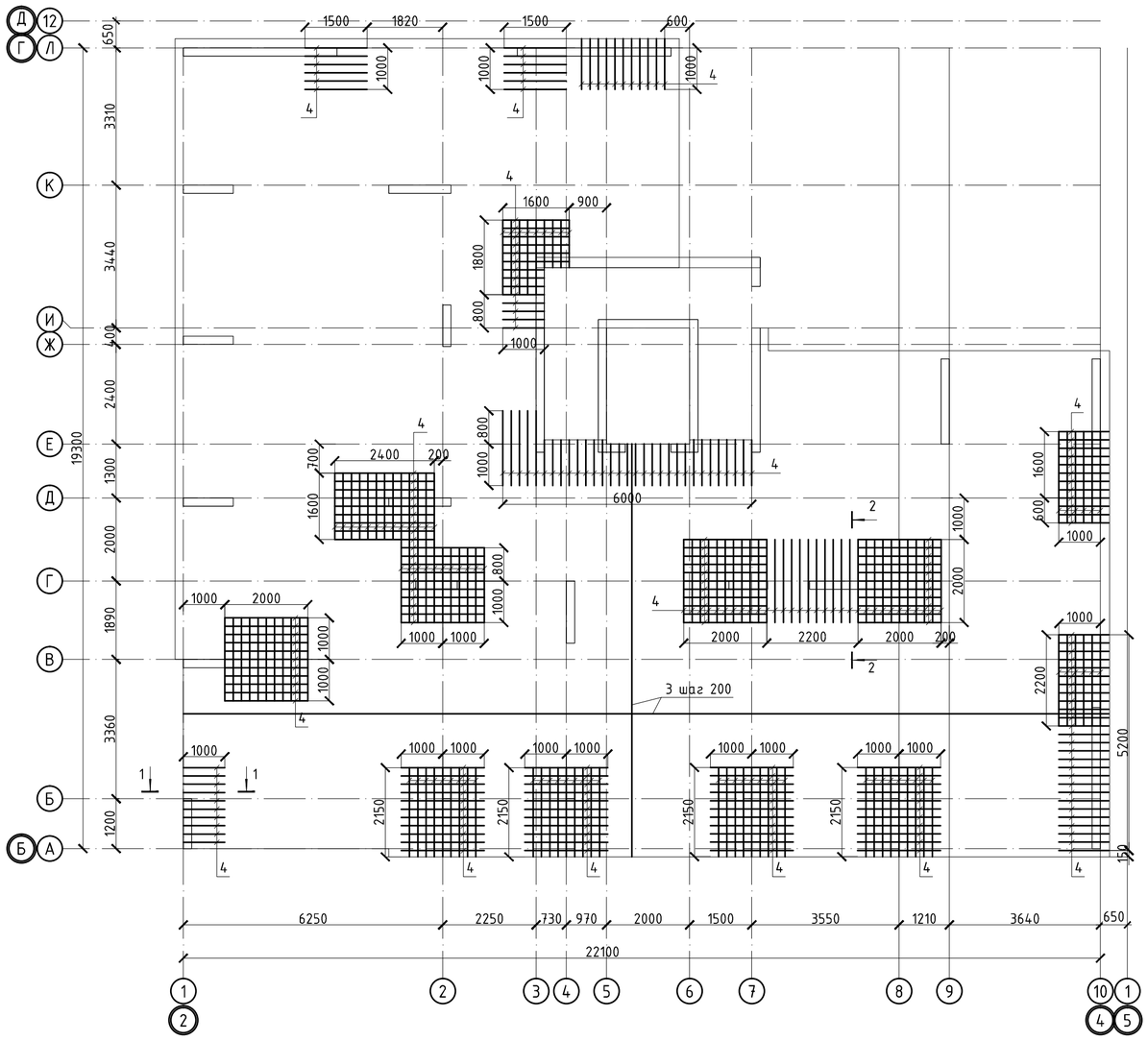

Устройство усиления технологических отв. в плитах

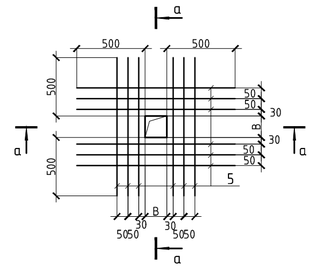

Ведомость деталей

Поз.	Эскиз
Фиксатор Ф1	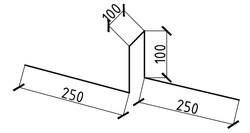
4	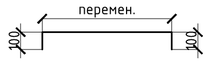
Д-1	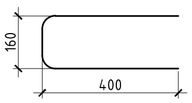

Фрагмент установки краевой арматуры в плите перекрытия

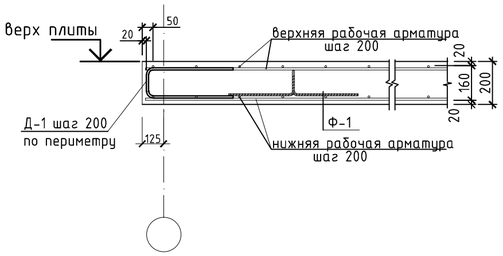

1-1

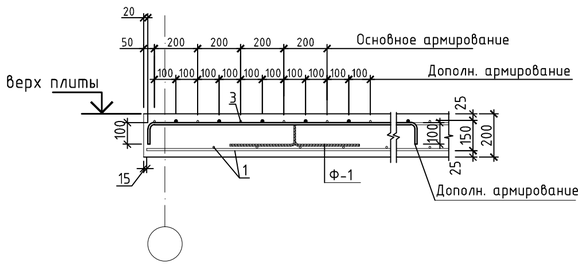

2-2

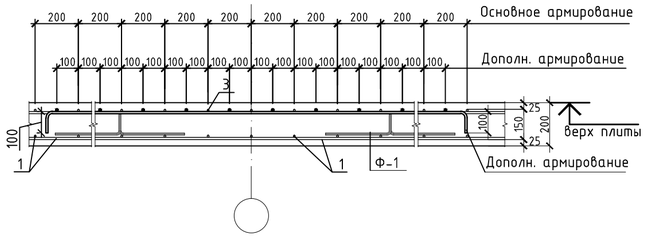

1. Общие данные см. лист КЖ-1
2. Продольные и поперечные стержни армирования соединять во всех местах пересечения вязальной проволокой.
3. Стыковку одиночных стержней производить внахлестку с длиной перепуска не менее 35d. Количество стыкуемых стержней в одном расчетном сечение не более 50%. Верхнюю арматуру основного армирования необходимо стыковать в середине пролета. Нижнюю арматуру необходимо стыковать на опорах.
4. Толщина защитного слоя и расстояние до грани плиты не менее 20мм.
5. В пределах отверстия стержни разрезать по месту и отогнуть в тело плиты;
6. Фиксаторы устанавливать из расчета 5 шт. на 2 м2;
7. Расход арматуры на усиление отверстий учтен в спецификации.
8. Дополнительную арматуру расставлять между стержнями рабочей арматуры с шагом 200 мм.

						39-09/08/19-КЖ	
						Строительство многоквартирного жилого дома Пятно №42 в г. Уральск ЗКО (Без наружных инженерных сетей и благоустройства)	
Изм.	Кол. уч.	Лист	№ док.	Подп.	Дата		
						Секция 2	Стадия: РП; Лист: 44; Листов:
ГИП		Мамыканова Д.			01.2020		
ГАП		Полец А.			01.2020	Схема расположения верхней рабочей и верхней дополнительной арматуры плиты перекрытия на отм. +6.800 – +12.800	ТОО Астанатехстройэксперт Нұр-Сұлтан 2020
Проверил		Лукьянченко			01.2020		
Выполнил		Турлубеков			01.2020		

Согласовано

Взам. инв. №

Подпись и дата

Инв. № подл.

Опалубочный план плиты перекрытия на отм. +15.800

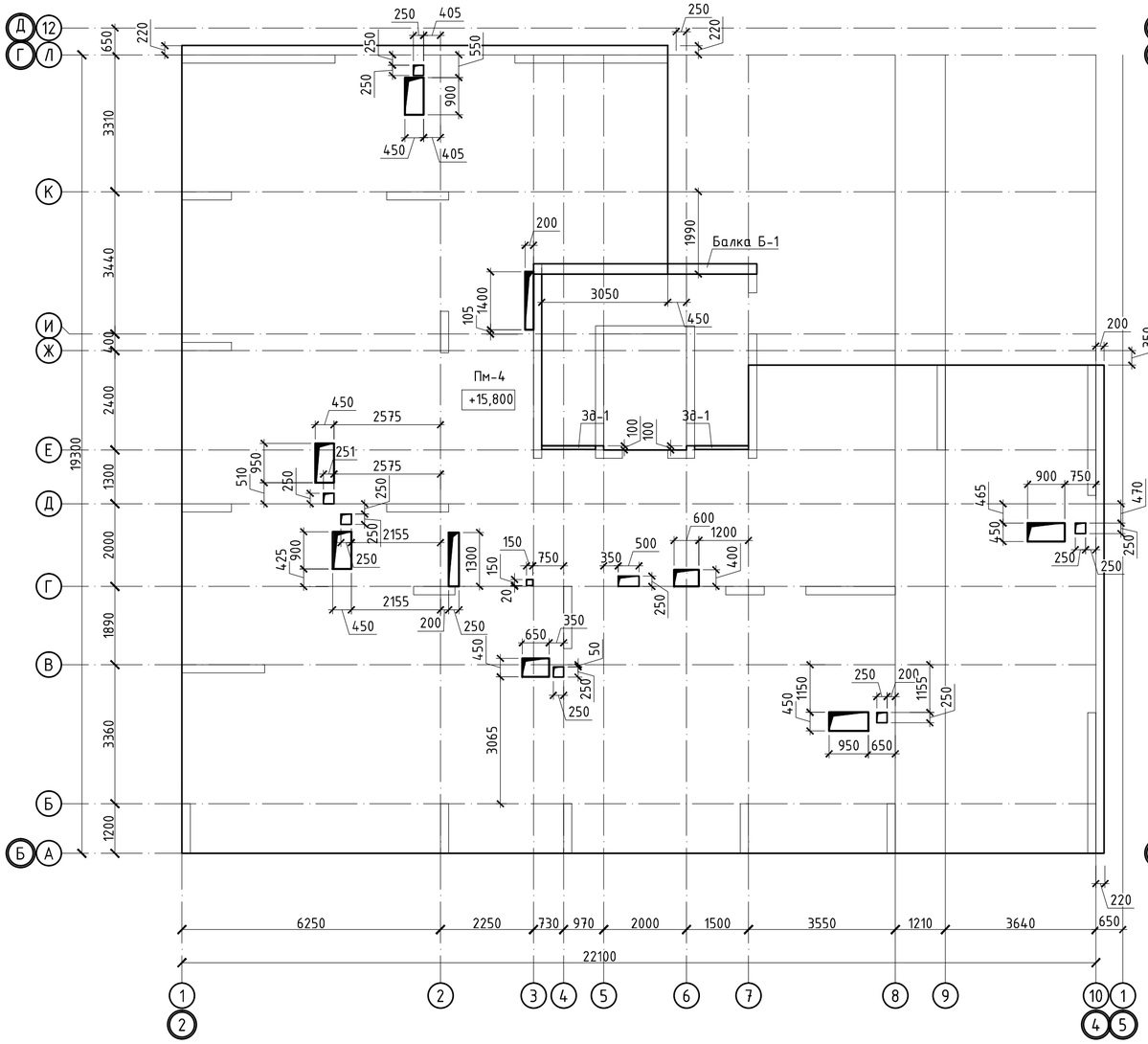

Опалубочный план плиты перекрытия на отм. +18.800

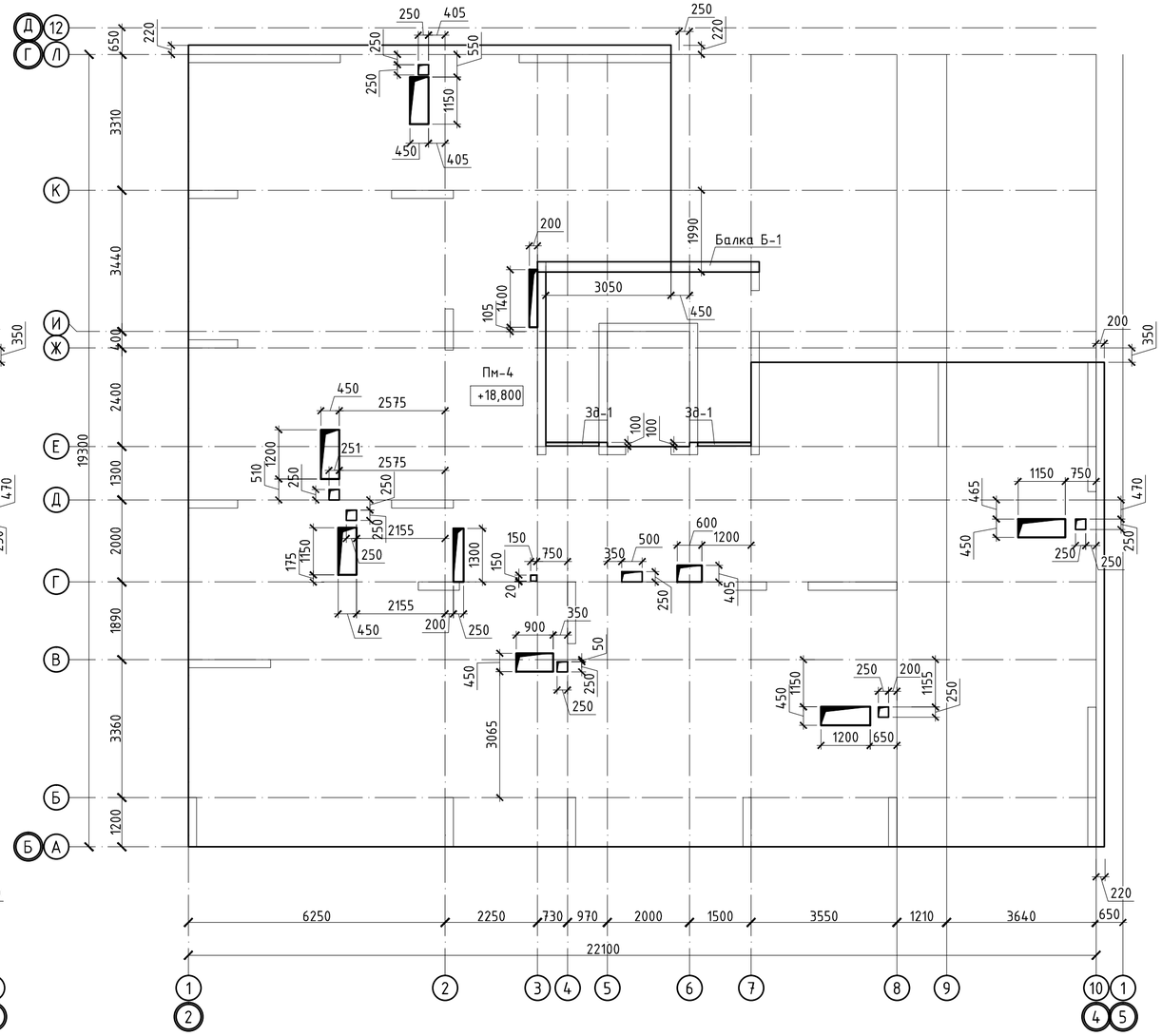

Фрагмент монтажа конструкции для крепления облицовочного кирпича к плите перекрытия

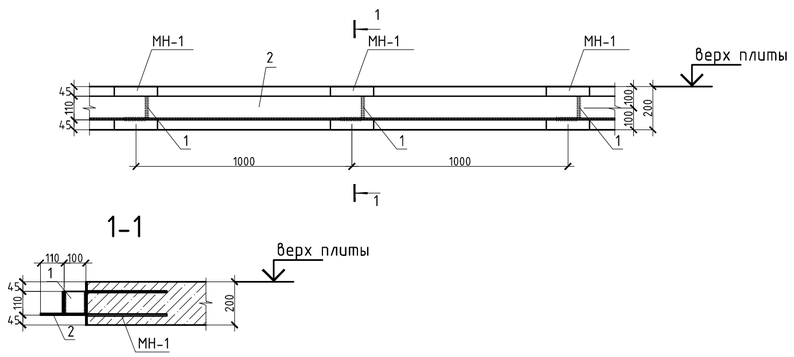

1. Общие данные см. лист КЖ-1
2. Продольные и поперечные стержни армирования соединять во всех местах пересечения вязальной проволокой.
3. Стыковку одиночных стержней производить внахлестку с длиной перепуска не менее 35d. Количество стыкуемых стержней в одном расчетном сечение не более 50%. Верхнюю арматуру основного армирования необходимо стыковать в середине пролета. Нижнюю арматуру необходимо стыковать на опорах.
4. Толщина защитного слоя и расстояние до грани плиты не менее 20мм.
5. В пределах отверстия стержни разрезать по месту и отогнуть в тело плиты;
6. Фиксаторы устанавливать из расчета 5 шт. на 2 м2;
7. Расход арматуры на усиление отверстий учтен в спецификации.
8. Дополнительную арматуру расставлять между стержнями рабочей арматуры с шагом 200 мм.

						39-09/08/19-КЖ	
						Строительство многоквартирного жилого дома Пятно №42 в г. Уральск ЗКО (Без наружных инженерных сетей и благоустройства)	
Изм.	Кол. уч.	Лист	№ док.	Подп.	Дата		
						Секция 2	Стадия: РП; Лист: 45; Листов:
ГИП		Мамыканова Д.			01.2020		
ГАП		Полец А.			01.2020		
Проверил		Лукьянченко			01.2020	Опалубочный план плиты перекрытия на отм. +15.800; +18.800	ТОО Астанатехстройэксперт Нұр-Сұлтан 2020
Выполнил		Турлубеков			01.2020		

Согласовано

Взам. инв. №

Подпись и дата

Инв. № подл.

Опалубочный план плиты перекрытия на отм. +21.800

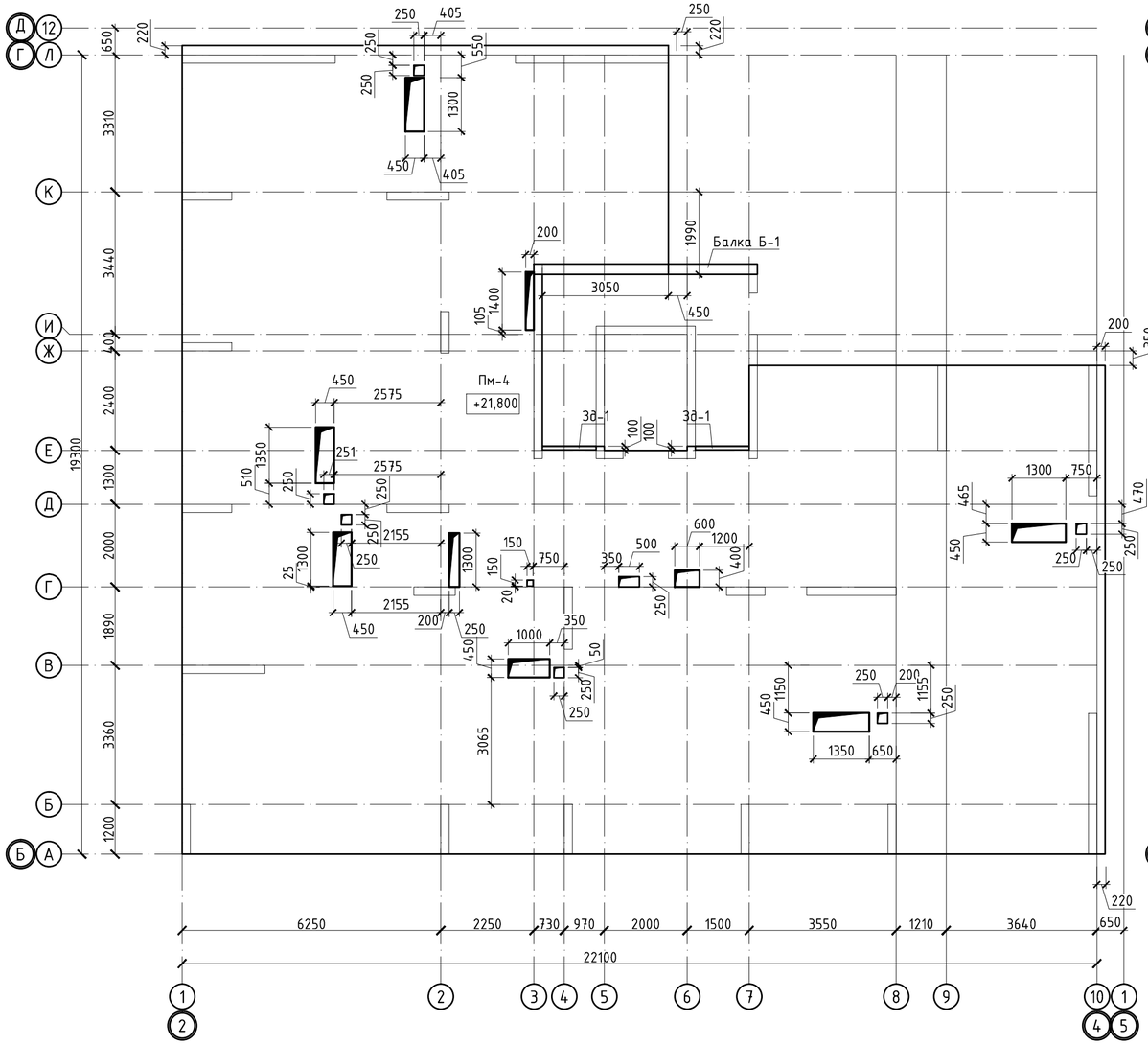

Опалубочный план плиты перекрытия на отм. +24.800

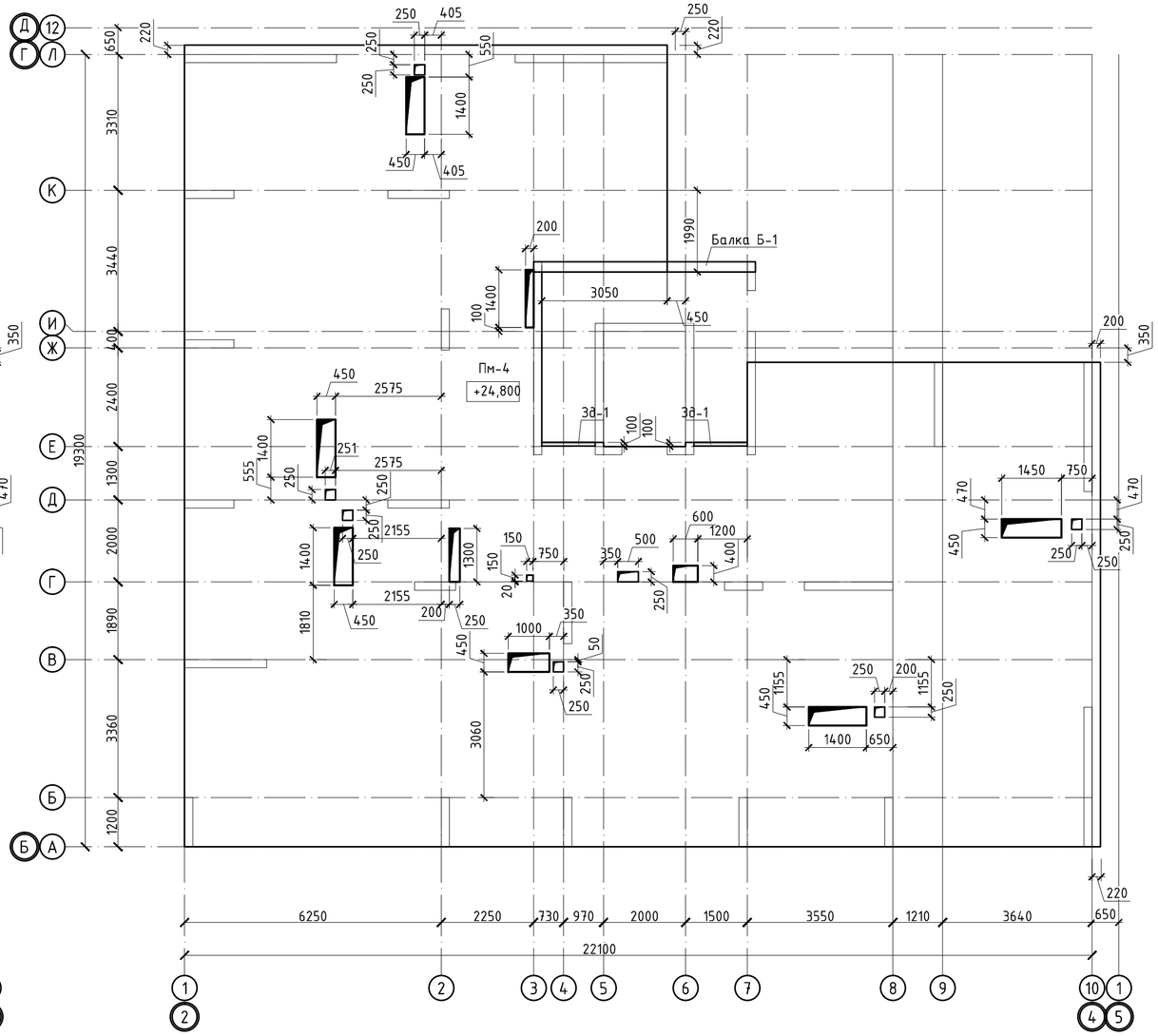

Фрагмент монтажа конструкции для крепления облицовочного кирпича к плите перекрытия

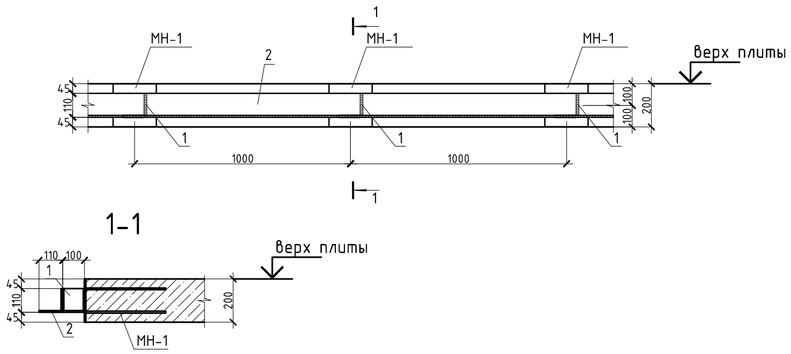

1. Общие данные см. лист КЖ-1
2. Продольные и поперечные стержни армирования соединять во всех местах пересечения вязальной проволокой.
3. Стыковку одиночных стержней производить внахлестку с длиной перепуска не менее 35d. Количество стыкуемых стержней в одном расчетном сечение не более 50%. Верхнюю арматуру основного армирования необходимо стыковать в середине пролета. Нижнюю арматуру необходимо стыковать на опорах.
4. Толщина защитного слоя и расстояние до грани плиты не менее 20мм.
5. В пределах отверстия стержни разрезать по месту и отогнуть в тело плиты;
6. Фиксаторы устанавливать из расчета 5 шт. на 2 м2;
7. Расход арматуры на усиление отверстий учтен в спецификации.
8.Дополнительную арматуру расставлять между стержнями рабочей арматуры с шагом 200 мм.

						39-09/08/19-КЖ	
						Строительство многоквартирного жилого дома Пятно №42 в г. Уральск ЗКО (Без наружных инженерных сетей и благоустройства)	
Изм.	Кол. уч.	Лист	№ док.	Подп.	Дата		
						Секция 2	Стадия: РП; Лист: 46; Листов:
ГИП		Мамыканова Д.			01.2020		
ГАП		Полец А.			01.2020		
Проверил		Лукьянченко			01.2020	Опалубочный план плиты перекрытия на отм. +21.800; +24.800	ТОО Астанатехстройэксперт Нұр-Сұлтан 2020
Выполнил		Турлубеков			01.2020		

Согласовано

Взам. инв. №

Подпись и дата

Инв. № подл.

Опалубочный план плиты перекрытия на отм. +27.800

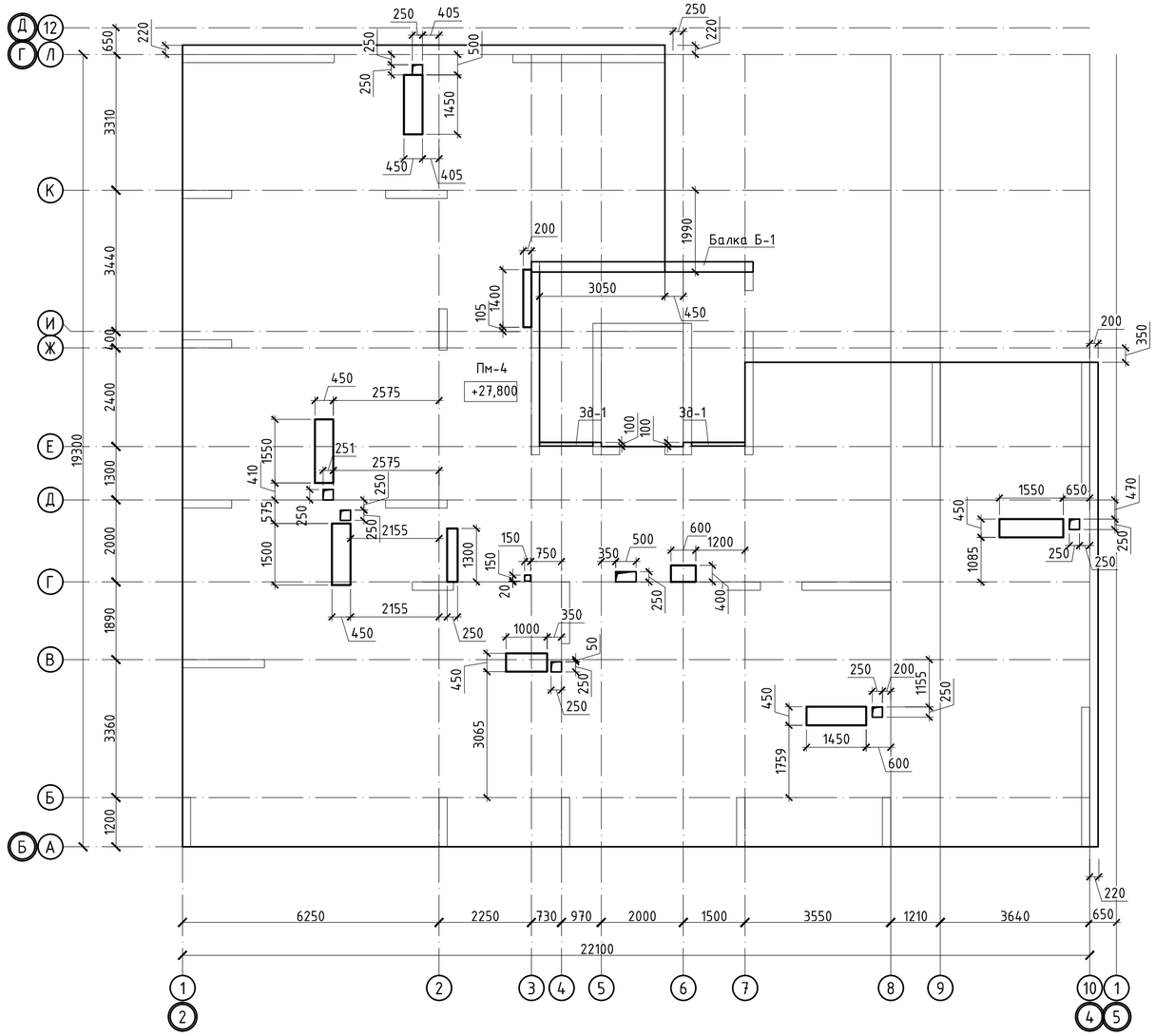

Принципиальная схема поперечного армирования

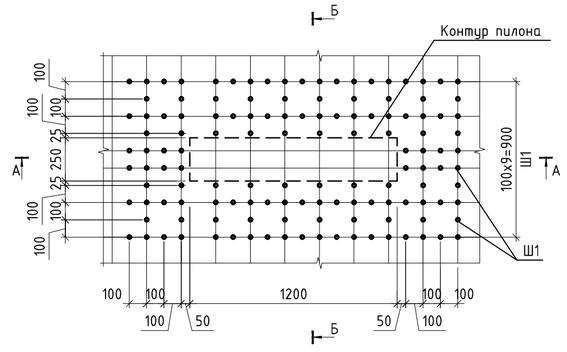

А-А

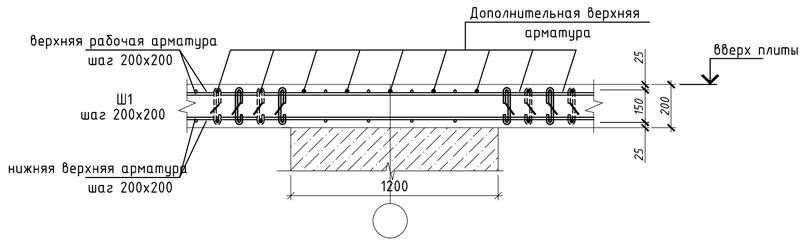

Б-Б

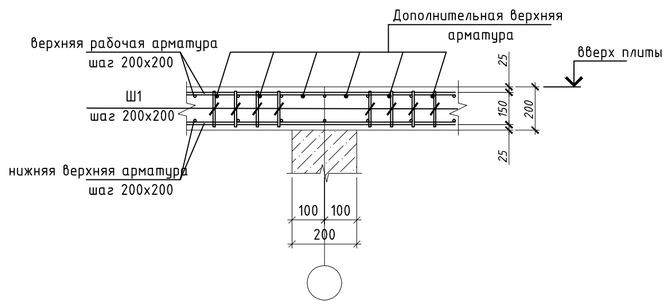

Фрагмент монтажа конструкции для крепления облицовочного кирпича к плите перекрытия

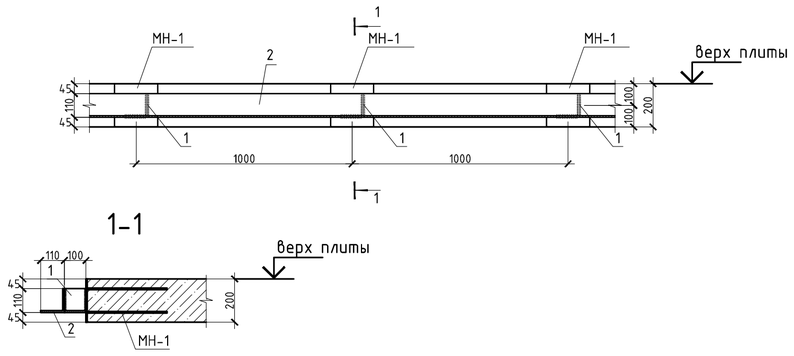

Ведомость деталей

Поз.	Эскиз
Шпилька Ш-1	50 — 150 — 50

1. Общие данные см. лист КЖ-1
2. Продольные и поперечные стержни армирования соединять во всех местах пересечения вязальной проволокой.
3. Стыковку одиночных стержней производить внахлестку с длиной перепуска не менее 35d. Количество стыкуемых стержней в одном расчетном сечение не более 50%. Верхнюю арматуру основного армирования необходимо стыковать в середине пролета. Нижнюю арматуру необходимо стыковать на опорах.
4. Толщина защитного слоя и расстояние до грани плиты не менее 20мм.
5. В пределах отверстия стержни разрезать по месту и отогнуть в тело плиты;
6. Фиксаторы устанавливать из расчета 5 шт. на 2 м2;
7. Расход арматуры на усиление отверстий учтен в спецификации.
8. Дополнительную арматуру расставлять между стержнями рабочей арматуры с шагом 200 мм.

						39-09/08/19-КЖ
						Строительство многоквартирного жилого дома Пятно №42 в г. Уральск ЗКО (Без наружных инженерных сетей и благоустройства)
Изм.	Кол. уч.	Лист	№ док.	Подп.	Дата	
ГИП		Мамыканова Д.			01.2020	Секция 2 — Стадия: РП; Лист: 47; Листов:
ГАП		Полец А.			01.2020	
Проверил		Лукьянченко			01.2020	Опалубочный план плиты перекрытия на отм. +27.800
Выполнил		Турлубеков			01.2020	ТОО Астанатехстройэксперт Нұр-Сұлтан 2020

Согласовано

Взам. инв. №

Подпись и дата

Инв. № подл.

Схема расположения нижней рабочей и нижней дополнительной арматуры плиты перекрытия на отм. +15.800 – +27.800

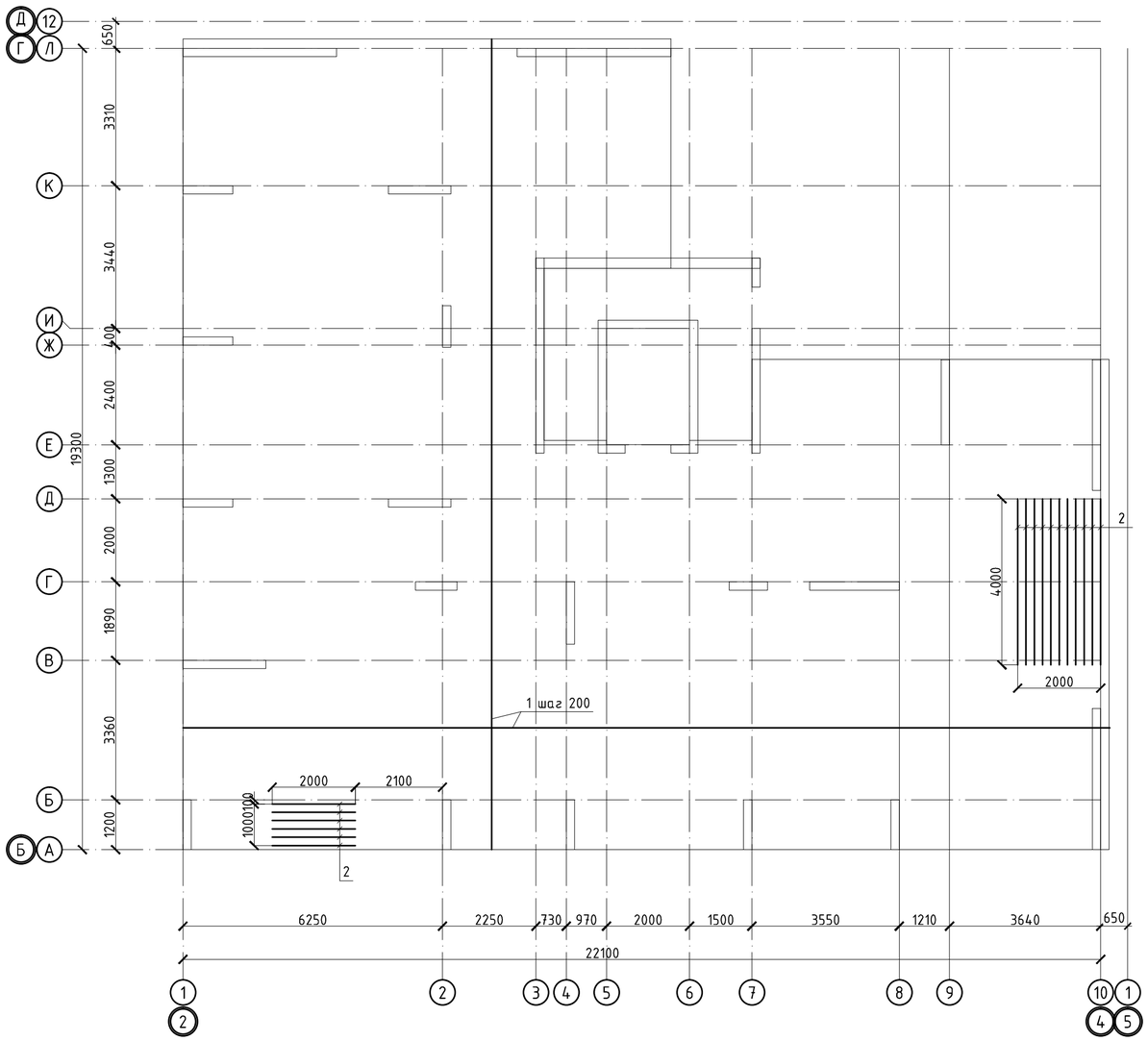

Расположение стержней, стыкуемых внахлестку

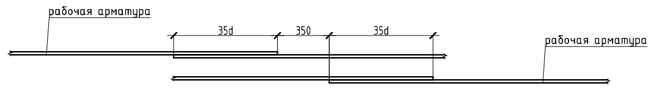

Участки стыковки арматуры

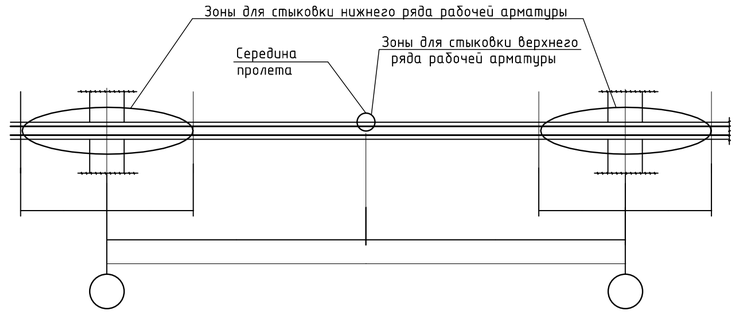

Спецификация

Поз.	Обозначение	Наименование	Кол.	Масса ед.,кг	Приме чание
		Пм-4			
		Нижняя рабочая арматура			
1	ГОСТ 34028-2016	Ф12 А400, (м.п.)	3539	0.888	3142.19
		Нижняя дополнительная арматура			
2	ГОСТ 34028-2016	Ф12 А400 , (м.п.)	56	0.888	49.73
		Верхняя рабочая арматура			
3	ГОСТ 34028-2016	Ф12 А400 , (м.п.)	3539	0.888	3142.19
		Верхняя дополнительная арматура			
4	ГОСТ 34028-2016	Ф16 А400 , (м.п.)	649	1.578	1024.12
		Фиксаторы и поперечная арматура			
Ф-1	ГОСТ 34028-2016	Ф8 А240 , L= 800	843	0.316	266.23
Д-1	ГОСТ 34028-2016	Ф8 А240 , L= 960	480	0.379	182.02
Ш-1	ГОСТ 34028-2016	Ф8 А240 , L= 250	1000	0.099	98.75
		Арматура для обрамления отверстий			
5	ГОСТ 34028-2016	Ф16 А400, (м.п.)	100	1.580	158.00
		Бетон класса В25, м3	67.40		м3
		Изделия закладные			
Зд-1	см. лист КЖ-36	Закладная деталь зд-1 (м.п.)	2.6	25.04	65.104
		Балки монолитные			
Б-1	см. лист КЖ-53	Балка монолитная	1		
		Спецификация элементов закладной детали для кирпичной кладки			
МН-1	Серия 1.400-15 в.0	Мн 118-5	57	4.6	262.2
1	ГОСТ 8509-93	L110x8 мм L= 100	57	1.35	76.95
2	ГОСТ 8509-93	L110x8 мм L=м.п.	57.0	13.5	769.5

1. Общие данные см. лист КЖ-1
2. Продольные и поперечные стержни армирования соединять во всех местах пересечения вязальной проволокой.
3. Стыковку одиночных стержней производить внахлестку с длиной перепуска не менее 35d. Количество стыкуемых стержней в одном расчетном сечение не более 50%. Верхнюю арматуру основного армирования необходимо стыковать в середине пролета. Нижнюю арматуру необходимо стыковать на опорах.
4. Толщина защитного слоя и расстояние до грани плиты не менее 20мм.
5. В пределах отверстия стержни разрезать по месту и отогнуть в тело плиты;
6. Фиксаторы устанавливать из расчета 5 шт. на 2 м2;
7. Расход арматуры на усиление отверстий учтен в спецификации.
8. Дополнительную арматуру расставлять между стержнями рабочей арматуры с шагом 200 мм.

Ведомость расхода стали , кг.

Марка элемента	Изделия арматурные					Всего
	Арматура класса					
	A400			A240		
	ГОСТ 34028-2016					
	Ф12	Ф16	итого	Ф8	итого	
Пм-4	6334.1	1182.1	7516.2	547.0	547.0	8063.2

						39-09/08/19-КЖ
						Строительство многоквартирного жилого дома Пятно №42 в г. Уральск ЗКО (Без наружных инженерных сетей и благоустройства)
Изм.	Кол. уч.	Лист	№ док.	Подп.	Дата	
						Секция 2
ГИП		Мамыканова Д.			01.2020	
ГАП		Полец А.			01.2020	Схема расположения нижней рабочей и нижней дополнительной арматуры плиты перекрытия на отм. +15.800 – +27.800
Проверил		Лукьянченко			01.2020	
Выполнил		Турлубеков			01.2020	

Стадия	Лист	Листов
РП	48	

ТОО Астанатехстройэксперт Нур-Сұлтан 2020

Согласовано

Взам. инв. №

Подпись и дата

Инв. № подл.

Схема расположения верхней рабочей и верхней дополнительной арматуры плиты перекрытия на отм. +15.800 – +27.800

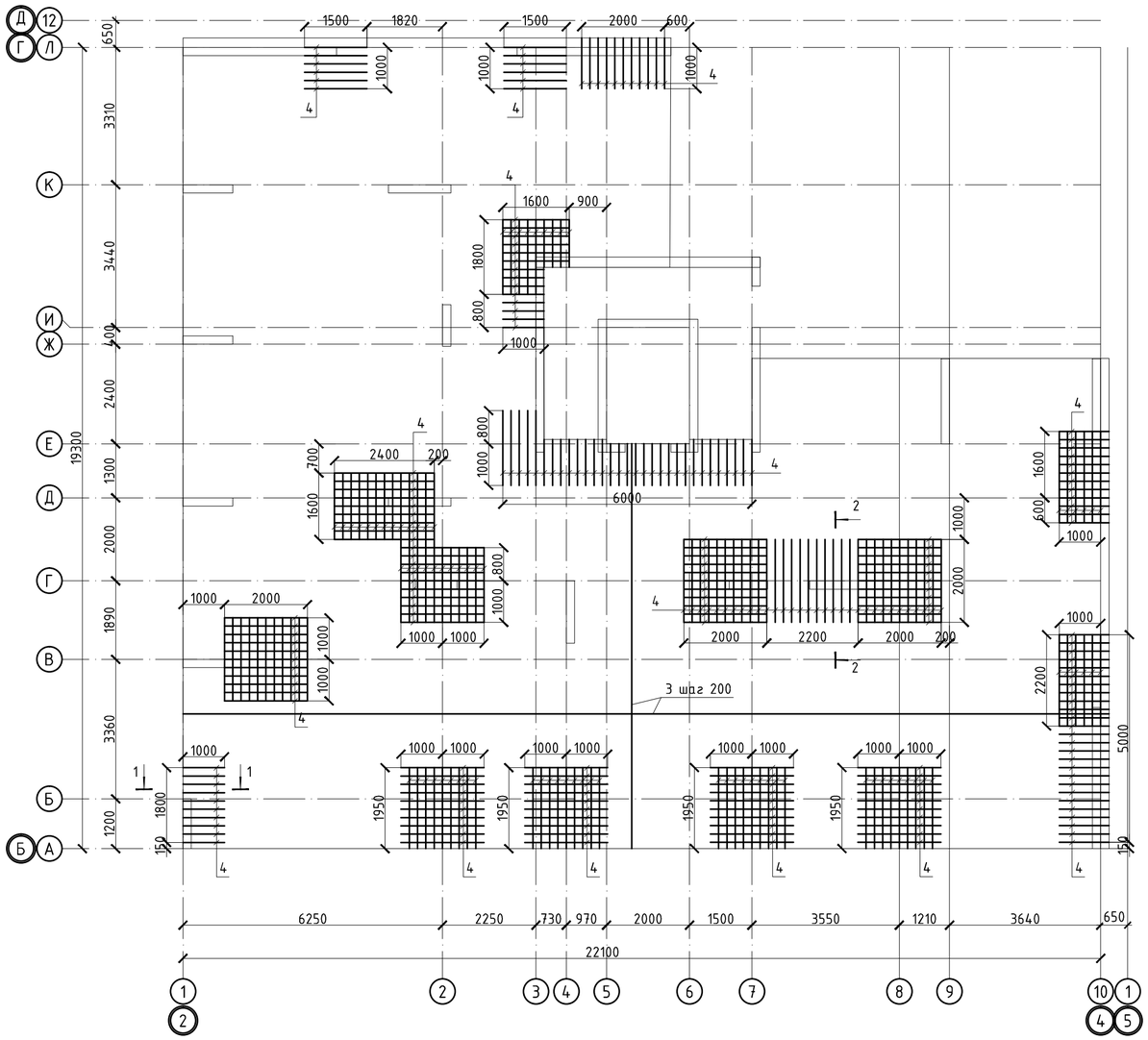

Устройство усиления технологических отв. в плитах

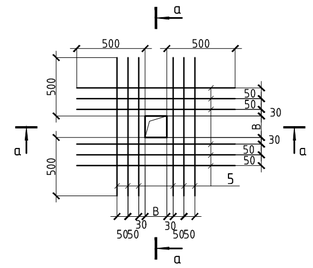

а – а

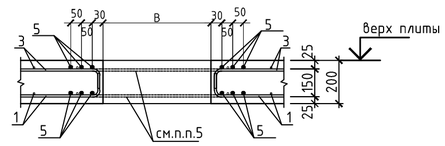

Фрагмент установки краевой арматуры в плите перекрытия

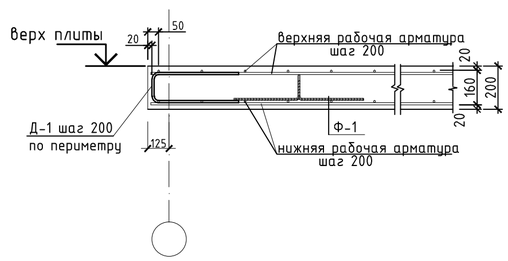

Ведомость деталей

Поз.	Эскиз
Фиксатор Ф1	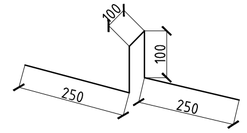
4	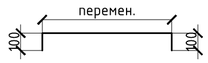
Д-1	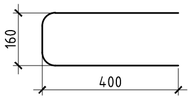

1-1

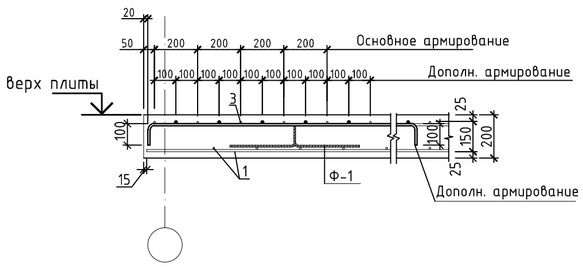

2-2

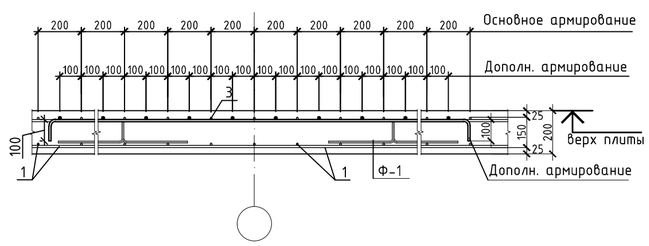

1. Общие данные см. лист КЖ-1
2. Продольные и поперечные стержни армирования соединять во всех местах пересечения вязальной проволокой.
3. Стыковку одиночных стержней производить внахлестку с длиной перепуска не менее 35d. Количество стыкуемых стержней в одном расчетном сечение не более 50%. Верхнюю арматуру основного армирования необходимо стыковать в середине пролета. Нижнюю арматуру необходимо стыковать на опорах.
4. Толщина защитного слоя и расстояние до грани плиты не менее 20мм.
5. В пределах отверстия стержни разрезать по месту и отогнуть в тело плиты;
6. Фиксаторы устанавливать из расчета 5 шт. на 2 м2;
7. Расход арматуры на усиление отверстий учтен в спецификации.
8. Дополнительную арматуру расставлять между стержнями рабочей арматуры с шагом 200 мм.

						39-09/08/19-КЖ	
						Строительство многоквартирного жилого дома Пятно №42 в г. Уральск ЗКО (Без наружных инженерных сетей и благоустройства)	
Изм.	Кол. уч.	Лист	№ док.	Подп.	Дата		
						Секция 2	Стадия: РП; Лист: 49; Листов:
ГИП		Мамыканова Д.			01.2020		
ГАП		Полец А.			01.2020	Схема расположения верхней рабочей и верхней дополнительной арматуры плиты перекрытия на отм. +15.800 – +27.800	ТОО Астанатехстройэксперт Нұр-Сұлтан 2020
Проверил		Лукьянченко			01.2020		
Выполнил		Турлубеков			01.2020		

Согласовано

Взам. инв. №

Подпись и дата

Инв. № подл.

Опалубочный план плиты перекрытия на отм. +30.050

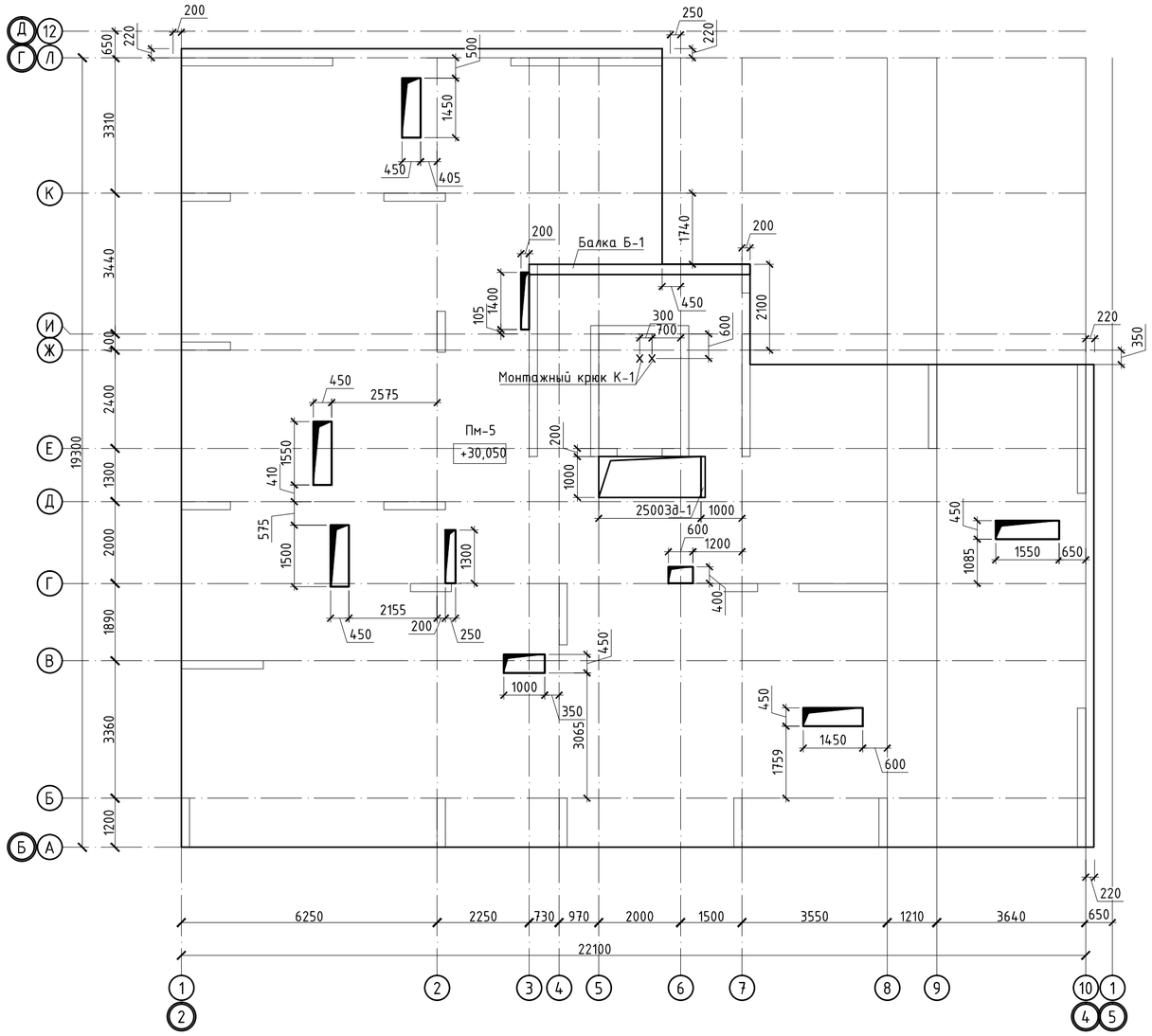

Спецификация

Поз.	Обозначение	Наименование	Кол.	Масса ед.,кг	Приме чание
		Пм-5			
		Нижняя рабочая арматура			
1	ГОСТ 34028-2016	Ø12 А400, (м.п.)	3743	0.888	3324.01
		Нижняя дополнительная арматура			
2	ГОСТ 34028-2016	Ø12 А400 , (м.п.)	34	0.888	30.19
		Верхняя рабочая арматура			
3	ГОСТ 34028-2016	Ø12 А400 , (м.п.)	3743	0.888	3324.01
		Верхняя дополнительная арматура			
4	ГОСТ 34028-2016	Ø14 А400 , (м.п.)	493	1.208	595.54
		Фиксаторы и поперечная арматура			
Ф-1	ГОСТ 34028-2016	Ø8 А240 , L= 800	891	0.316	281.64
Д-1	ГОСТ 34028-2016	Ø8 А240 , L= 960	415	0.379	157.37
Ш-1	ГОСТ 34028-2016	Ø8 А240 , L= 250	1000	0.099	98.75
		Арматура для обрамления отверстий			
5	ГОСТ 34028-2016	Ø16 А400, (м.п.)	100	1.580	158.00
		Бетон класса В25, м3	71.30		м3
		Изделия закладные			
Зд-1	см. лист КЖ-36	Закладная деталь зд-1 (м.п.)	1	25.04	25.04
К-1	см. данный лист	Монтажный крюк	2	2.170	4.34
		Балки монолитные			
Б-1	см. лист КЖ-53	Балка монолитная	1		
		Спецификация элементов закладной детали для кирпичной кладки			
МН-1	Серия 1.400-15 В.0	Мн 118-5	60	4.6	276
1	ГОСТ 8509-93	L110x8 мм L= 100	60	1.35	81
2	ГОСТ 8509-93	L110x8 мм L=м.п.	60.0	13.5	810

Ведомость расхода стали , кг.

Марка элемента	Изделия арматурные							Всего
	Арматура класса							
	А400					А240		
	ГОСТ 34028-2016							
	Ø12	Ø14	Ø16	Ø20	итого	Ø8	итого	
Пм-5	6678.2	595.5	158.0	4.3	7436.1	537.8	537.8	7973.8

Узел устройства монтажного крюка

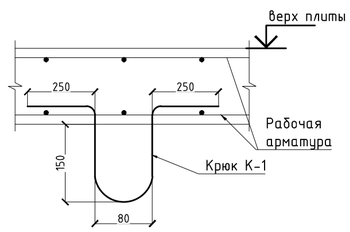

Фрагмент монтажа конструкции для крепления облицовочного кирпича к плите перекрытия

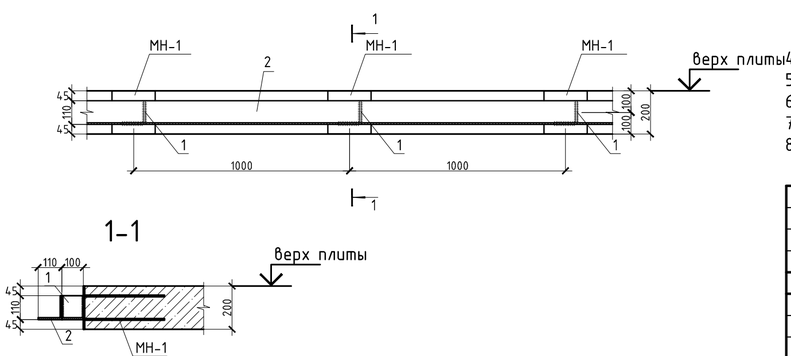

1. Общие данные см. лист КЖ-1
2. Продольные и поперечные стержни армирования соединять во всех местах пересечения вязальной проволокой.
3. Стыковку одиночных стержней производить внахлестку с длиной перепуска не менее 35d. Количество стыкуемых стержней в одном расчетном сечение не более 50%. Верхнюю арматуру основного армирования необходимо стыковать в середине пролета. Нижнюю арматуру необходимо стыковать на опорах.
4. Толщина защитного слоя и расстояние до грани плиты не менее 20мм.
5. В пределах отверстия стержни разрезать по месту и отогнуть в тело плиты;
6. Фиксаторы устанавливать из расчета 5 шт. на 2 м2;
7. Расход арматуры на усиление отверстий учтен в спецификации.
8. Дополнительную арматуру расставлять между стержнями рабочей арматуры с шагом 200 мм.

Спецификация

Поз.	Обозначение	Наименование	Кол.	Масса ед. кг	Приме чание
		Монтажный крюк			
К-1	ГОСТ 34028-2016	Ø20 А400 , L= 880	1	2.170	2.17

Изм.	Кол. уч.	Лист	№ док.	Подп.	Дата	39-09/08/19-КЖ			
						Строительство многоквартирного жилого дома Пятно №42 в г. Уральск ЗКО (Без наружных инженерных сетей и благоустройства)			
ГИП	Мамыканова Д.				01.2020	Секция 2	Стадия	Лист	Листов
ГАП	Полец А.				01.2020		РП	50	
Проверил	Лукьянченко				01.2020	Опалубочный план плиты перекрытия на отм. +30.050	ТОО Астанатехстройэксперт Нұр-Сұлтан 2020		
Выполнил	Турлубеков				01.2020				

Согласовано

Взам. инв. №

Подпись и дата

Инв. № подл.

Схема расположения нижней рабочей и нижней дополнительной арматуры плиты перекрытия на отм. +30.050

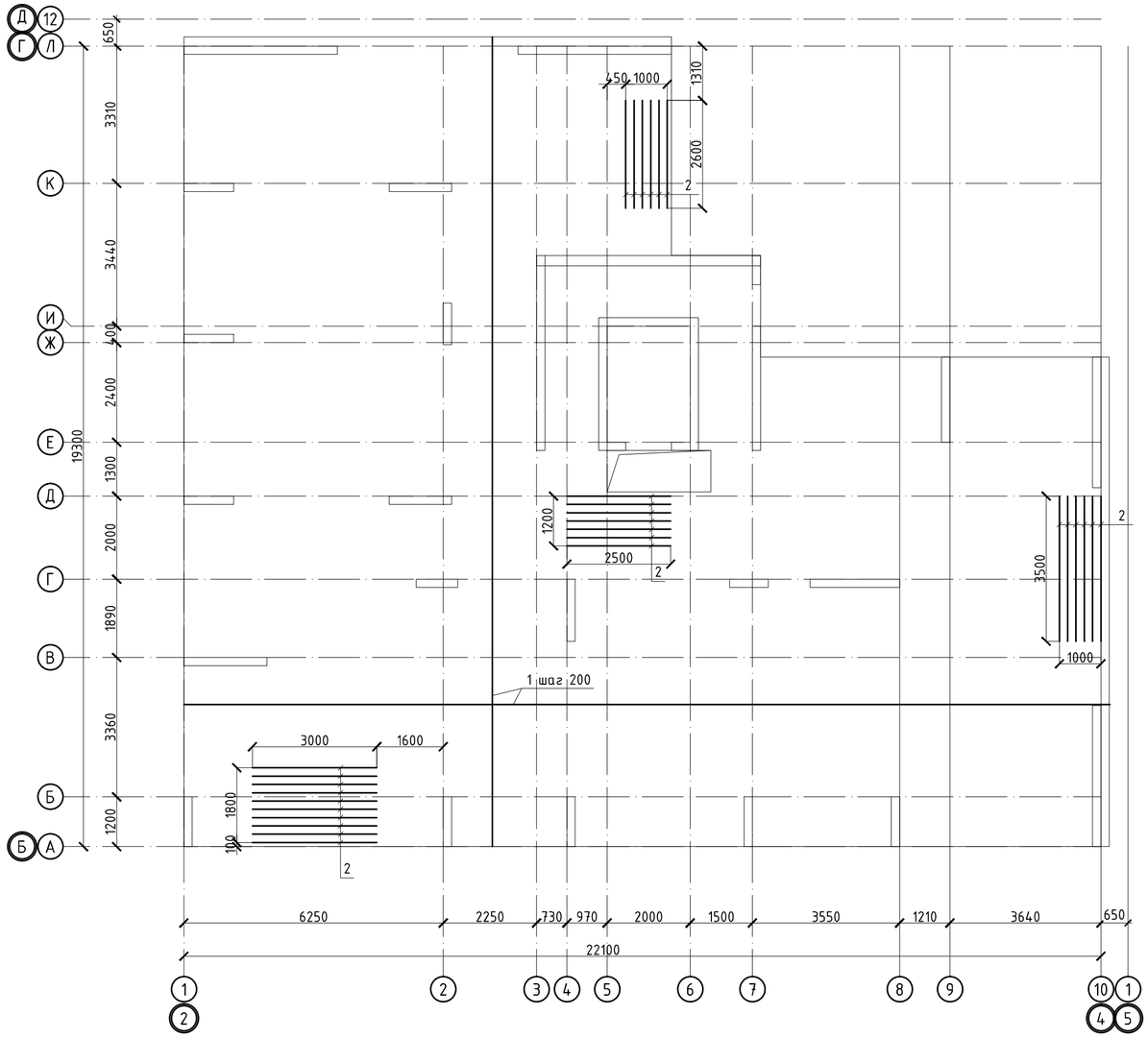

Принципиальная схема поперечного армирования

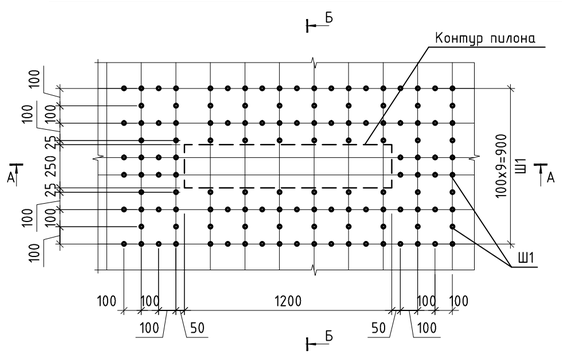

А-А

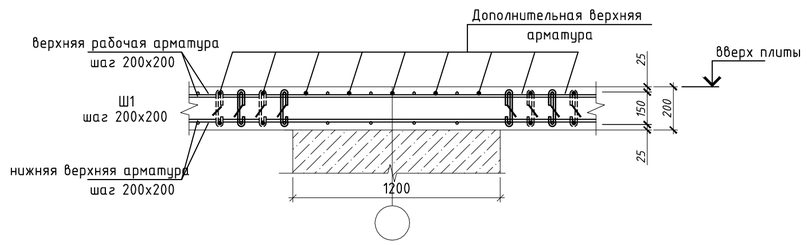

Расположение стержней, стыкуемых внахлестку

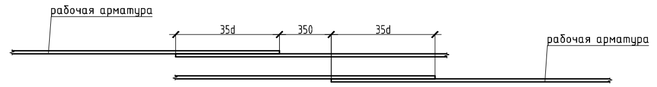

Участки стыковки арматуры

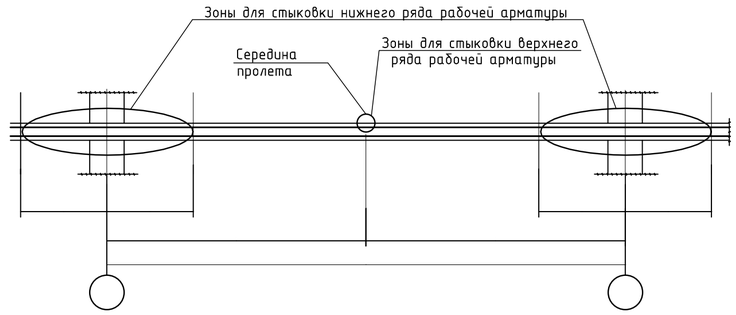

Б-Б

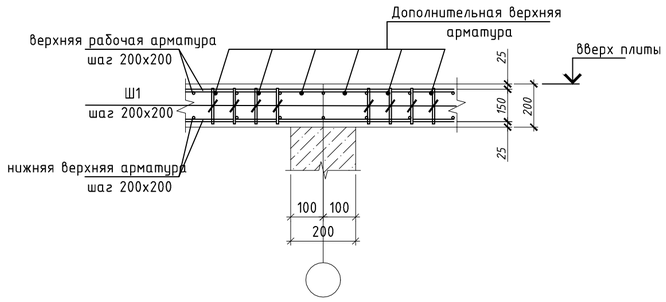

Ведомость деталей

Поз.	Эскиз
Шпилька Ш-1	150; 50; 50

1. Общие данные см. лист КЖ-1
2. Продольные и поперечные стержни армирования соединять во всех местах пересечения вязальной проволокой.
3. Стыковку одиночных стержней производить внахлестку с длиной перепуска не менее 35d. Количество стыкуемых стержней в одном расчетном сечение не более 50%. Верхнюю арматуру основного армирования необходимо стыковать в середине пролета. Нижнюю арматуру необходимо стыковать на опорах.
4. Толщина защитного слоя и расстояние до грани плиты не менее 20мм.
5. В пределах отверстия стержни разрезать по месту и отогнуть в тело плиты;
6. Фиксаторы устанавливать из расчета 5 шт. на 2 м2;
7. Расход арматуры на усиление отверстий учтен в спецификации.
8. Дополнительную арматуру расставлять между стержнями рабочей арматуры с шагом 200 мм.

						39-09/08/19-КЖ
						Строительство многоквартирного жилого дома Пятно №42 в г. Уральск ЗКО (Без наружных инженерных сетей и благоустройства)
Изм.	Кол. уч.	Лист	№ док.	Подп.	Дата	
						Секция 2 — Стадия: РП; Лист: 51; Листов:
ГИП		Мамыканова Д.			01.2020	
Г.А.П		Полец А.			01.2020	Схема расположения нижней рабочей и нижней дополнительной арматуры плиты перекрытия на отм. +30.050
Проверил		Лукьянченко			01.2020	ТОО Астанатехстройэксперт Нұр-Сұлтан 2020
Выполнил		Турлубеков			01.2020	

Согласовано

Взам. инв. №

Подпись и дата

Инв. № подл.

Схема расположения верхней рабочей и верхней дополнительной арматуры плиты перекрытия на отм. +30.050

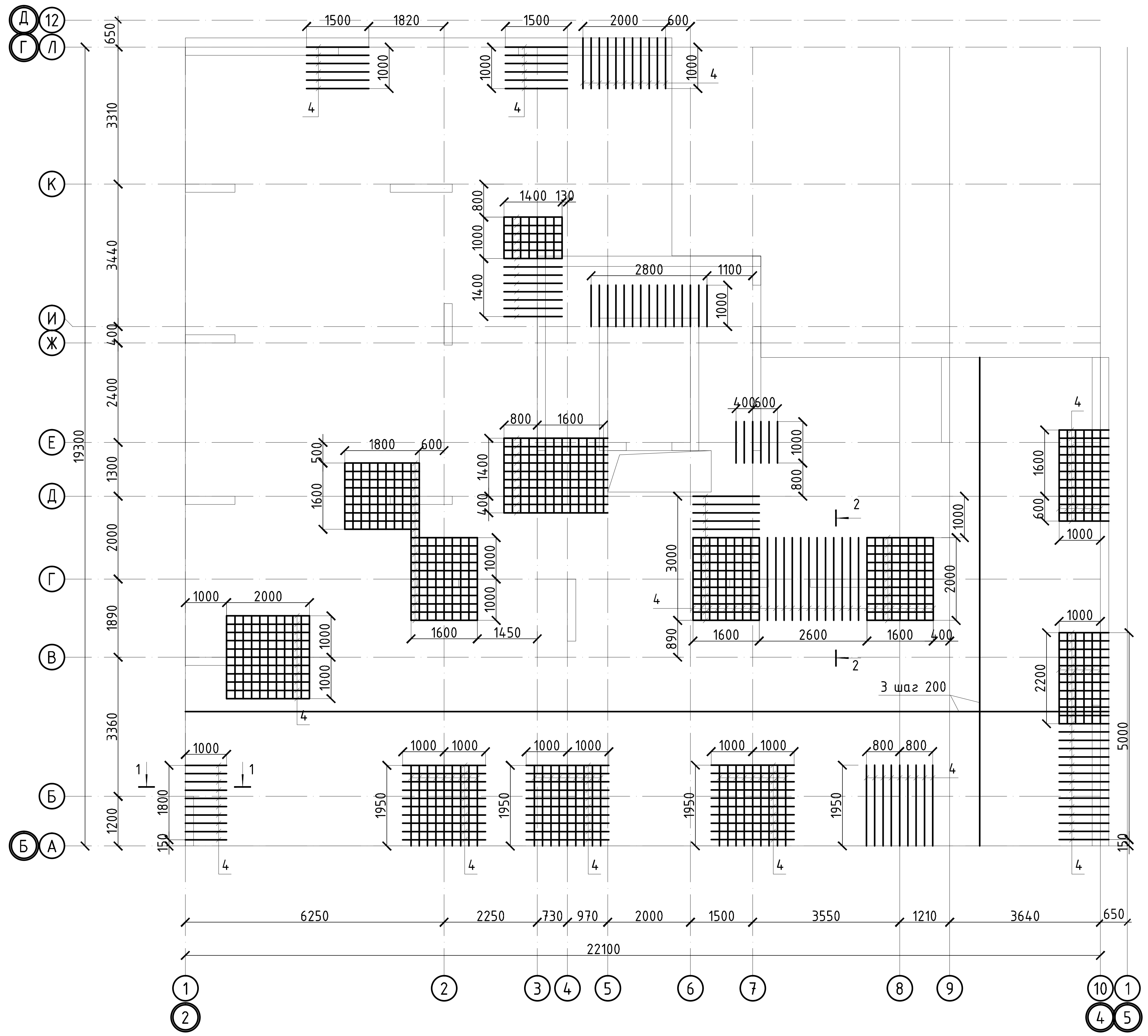

Устройство усиления технологических отв. в плитах

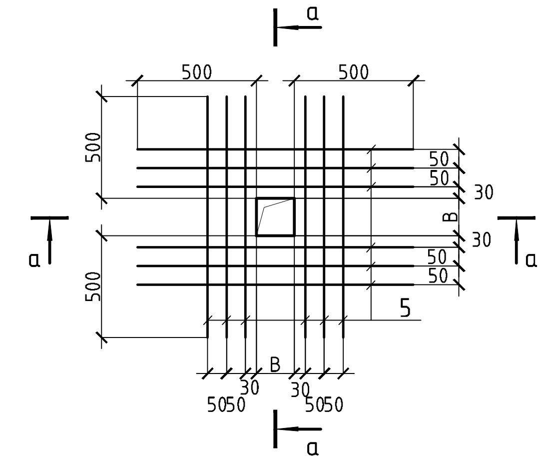

а – а

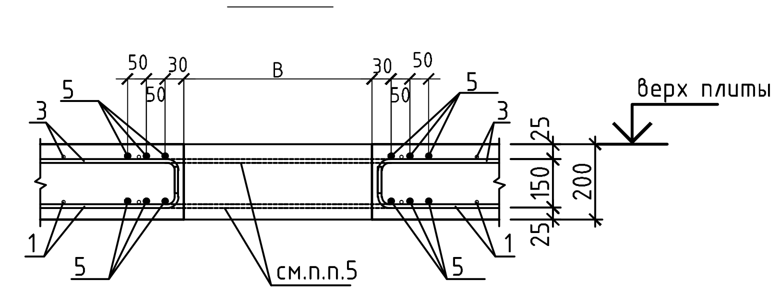

Фрагмент установки краевой арматуры в плите перекрытия

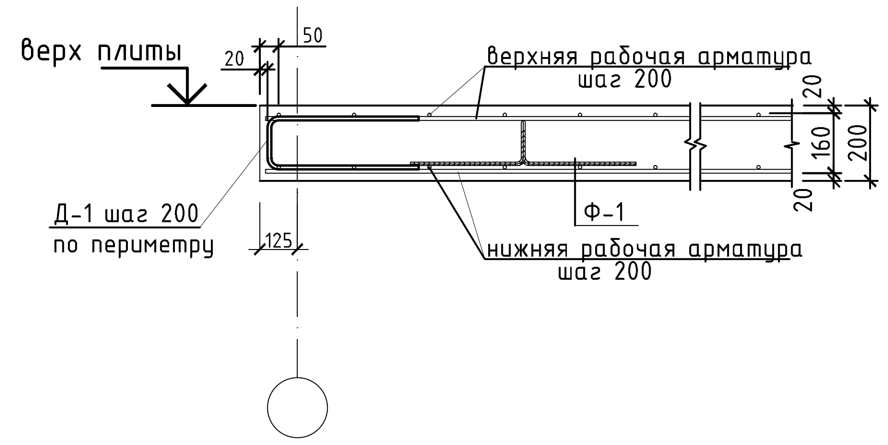

Ведомость деталей

Поз.	Эскиз
Фиксатор Ф1	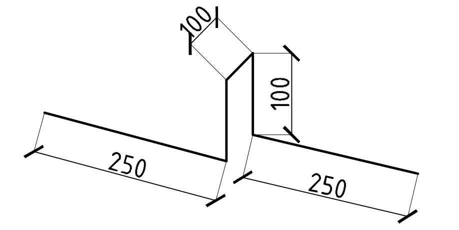
4	
Д-1	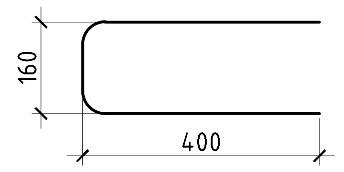

1-1

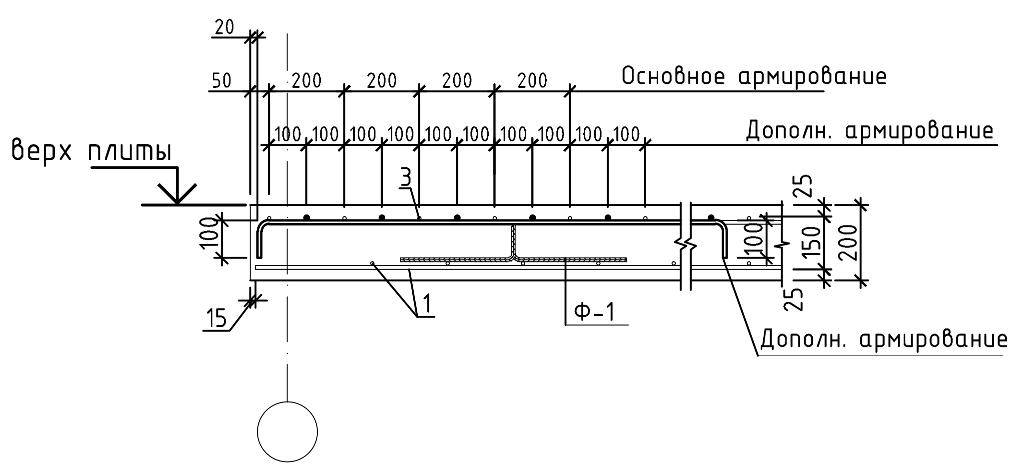

2-2

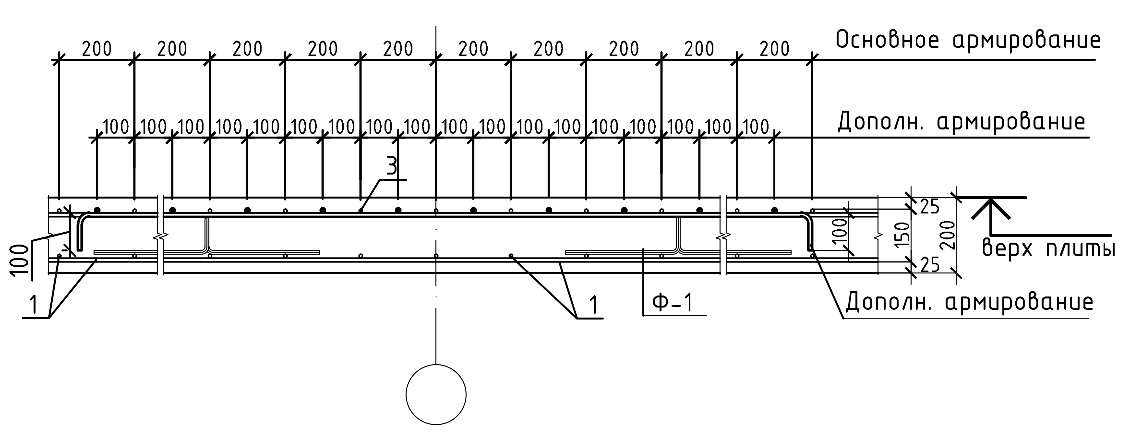

1. Общие данные см. лист КЖ-1
2. Продольные и поперечные стержни армирования соединять во всех местах пересечения вязальной проволокой.
3. Стыковку одиночных стержней производить внахлестку с длиной перепуска не менее 35d. Количество стыкуемых стержней в одном расчетном сечение не более 50%. Верхнюю арматуру основного армирования необходимо стыковать в середине пролета. Нижнюю арматуру необходимо стыковать на опорах.
4. Толщина защитного слоя и расстояние до грани плиты не менее 20мм.
5. В пределах отверстия стержни разрезать по месту и отогнуть в тело плиты;
6. Фиксаторы устанавливать из расчета 5 шт. на 2 м2;
7. Расход арматуры на усиление отверстий учтен в спецификации.
8. Дополнительную арматуру расставлять между стержнями рабочей арматуры с шагом 200 мм.

Изм.	Кол. уч.	Лист	№ док.	Подп.	Дата
ГИП	Мамыканова Д.				01.2020
ГАП	Полец А.				01.2020
Проверил	Лукьянченко				01.2020
Выполнил	Турлубеков				01.2020

39-09/08/19-КЖ

Строительство многоквартирного жилого дома Пятно №42 в г. Уральск ЗКО (Без наружных инженерных сетей и благоустройства)

Секция 2

Стадия	Лист	Листов
РП	52	

Схема расположения верхней рабочей и верхней дополнительной арматуры плиты перекрытия на отм. +30.050

ТОО Астанатехстройэксперт Нұр-Сұлтан 2020

Согласовано

Взам. инв. №

Подпись и дата

Инв. № подл.

Балка Б-1 (опалубка)

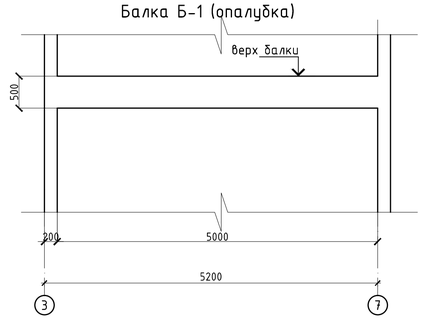

Балка Б-1 (армирование)

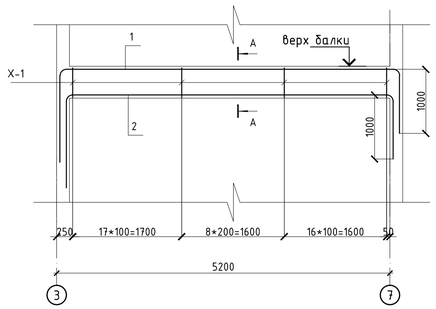

А-А

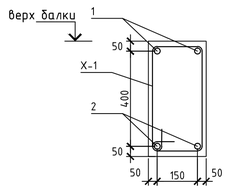

1-1

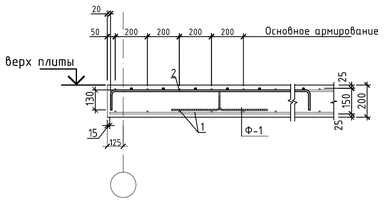

Лестничная площадка Млп-1,Млп-2 (опалубка)

Опалубочный план плиты перекрытия на отм. +32.150

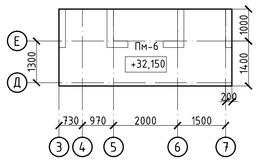

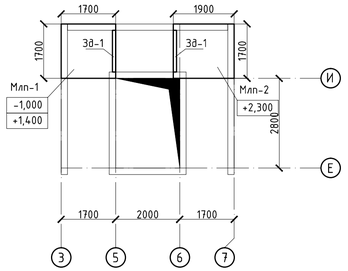

Армирование плиты перекрытия на отм. +32.150

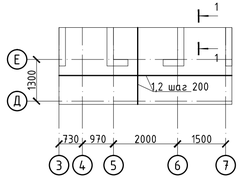

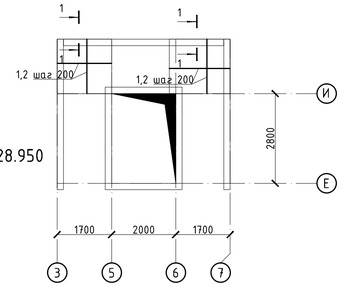

Опалубочный план плиты перекрытия на отм. -1,500 и +28.950

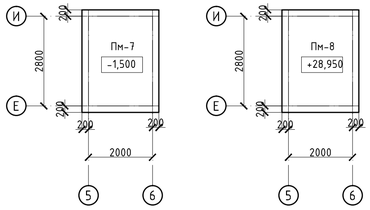

Армирование плиты перекрытия на отм. -1,500 и +28.950

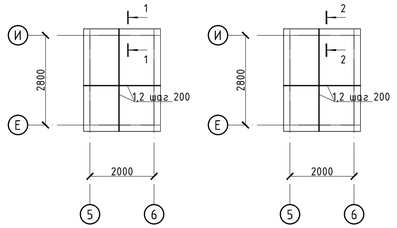

2-2

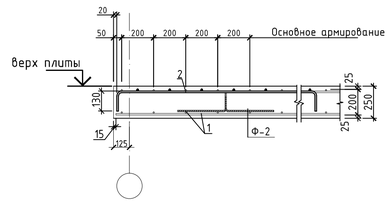

Лестничная площадка Млп-3 (опалубка)

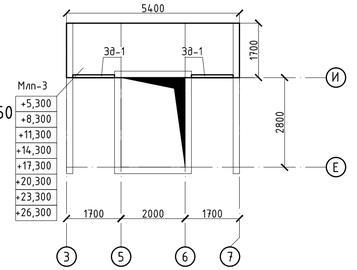

Лестничная площадка Млп-3 (армирование)

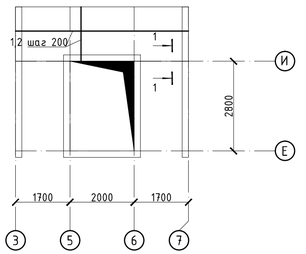

Ведомость деталей

Поз.	Эскиз
Х-1	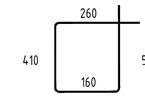
Фиксатор Ф1	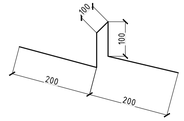
Фиксатор Ф2	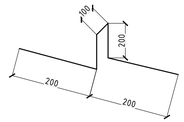

Ведомость расхода стали , кг.

Марка элемента	Изделия арматурные						Всего
	Арматура класса						
	А400			А240			
	ГОСТ 34028-2016						
	Ф12	Ф22	итого	Ф8	Ф10	итого	
Пм-6	242.4		242.4	10.3		10.3	252.7
Пм-7	143.6		143.6	6.1		6.1	149.7
Пм-8	143.6		143.6	6.8		6.8	150.4
Млп-1	55.9		55.9	2.4		2.4	58.3
Млп-2	59.7		59.7	2.5		2.5	62.2
Млп-3	171.6		171.6	7.3		7.3	178.8
Балка Б-1		85.9	0.0		36.4	0.0	0.0

Спецификация

Поз.	Обозначение	Наименование	Кол.	Масса ед.,кг	Примечание
		Пм-6			
1	ГОСТ 34028-2016	Ф12 А400, (м.п.)	137	0.888	121.21
2	ГОСТ 34028-2016	Ф12 А400 , (м.п.)	137	0.888	121.21
Ф-1	ГОСТ 34028-2016	Ф8 А240 , L= 800	32.5	0.316	10.27
		Бетон класса В25, м3	2.60		м3
		Пм-7			
1	ГОСТ 34028-2016	Ф12 А400, (м.п.)	80.9	0.888	71.79
2	ГОСТ 34028-2016	Ф12 А400 , (м.п.)	80.9	0.888	71.79
Ф-1	ГОСТ 34028-2016	Ф8 А240 , L= 800	19.3	0.316	6.08
		Бетон класса В25, м3	1.54		м3
		Пм-8			
1	ГОСТ 34028-2016	Ф12 А400, (м.п.)	80.9	0.888	71.79
2	ГОСТ 34028-2016	Ф12 А400 , (м.п.)	80.9	0.888	71.79
Ф-2	ГОСТ 34028-2016	Ф8 А240 , L= 900	19.3	0.356	6.84
		Бетон класса В25, м3	1.93		м3
		Млп-1			
1	ГОСТ 34028-2016	Ф12 А400, (м.п.)	31.5	0.888	27.97
2	ГОСТ 34028-2016	Ф12 А400 , (м.п.)	31.5	0.888	27.97
Ф-1	ГОСТ 34028-2016	Ф8 А240 , L= 800	7.5	0.316	2.37
		Бетон класса В25, м3	0.60		м3
		Изделия закладные			
Зд-1	см. лист КЖ-	Закладная деталь зд-1 (м.п.)	1.3	23.46	30.498
		Млп-2			
1	ГОСТ 34028-2016	Ф12 А400, (м.п.)	33.6	0.888	29.84
2	ГОСТ 34028-2016	Ф12 А400 , (м.п.)	33.6	0.888	29.84
Ф-1	ГОСТ 34028-2016	Ф8 А240 , L= 800	8	0.316	2.53
		Бетон класса В25, м3	0.64		м3
		Изделия закладные			
Зд-1	см. лист КЖ-	Закладная деталь зд-1 (м.п.)	1.3	23.46	30.498
		Млп-3			
1	ГОСТ 34028-2016	Ф12 А400, (м.п.)	96.6	0.888	85.78
2	ГОСТ 34028-2016	Ф12 А400 , (м.п.)	96.6	0.888	85.78
Ф-1	ГОСТ 34028-2016	Ф8 А240 , L= 800	23	0.316	7.27
		Бетон класса В25, м3	1.84		м3
		Изделия закладные			
Зд-1	см. лист КЖ-	Закладная деталь зд-1 (м.п.)	2.6	23.46	60.996
		Балка Б-1			
1	ГОСТ 34028-2016	Ф22 А400 , (м.п.)	14.4	2.984	42.97
3	ГОСТ 34028-2016	Ф22 А400 , (м.п.)	14.4	2.984	42.97
Х-1	ГОСТ 34028-2016	Ф10 А240 , L= 1340	44	0.827	36.38
		Материалы			
		Бетон класса В25, м3	0.37		м3

Согласовано

Взам. инв. №

Подпись и дата

Инв. № подл.

						39-09/08/19-КЖ
						Строительство многоквартирного жилого дома Пятно №42 в г. Уральск ЗКО (Без наружных инженерных сетей и благоустройства)
Изм.	Кол. уч.	Лист	№ док.	Подп.	Дата	
						Секция 2
ГИП		Мамыканова Д.			01.2020	Плиты перекрытия на отм. -1.500; +28.950; +32.150 (опалубка, армирование). Лестничные площадки Млп-1, Млп-2, Млп-3 (опалубка, армирование)
ГАП		Полец А.			01.2020	
Проверил		Лукьянченко			01.2020	
Выполнил		Турлубеков			01.2020	

Стадия	Лист	Листов
РП	53	

ТОО Астанатехстройэксперт
Нур-Султан 2020

А-А

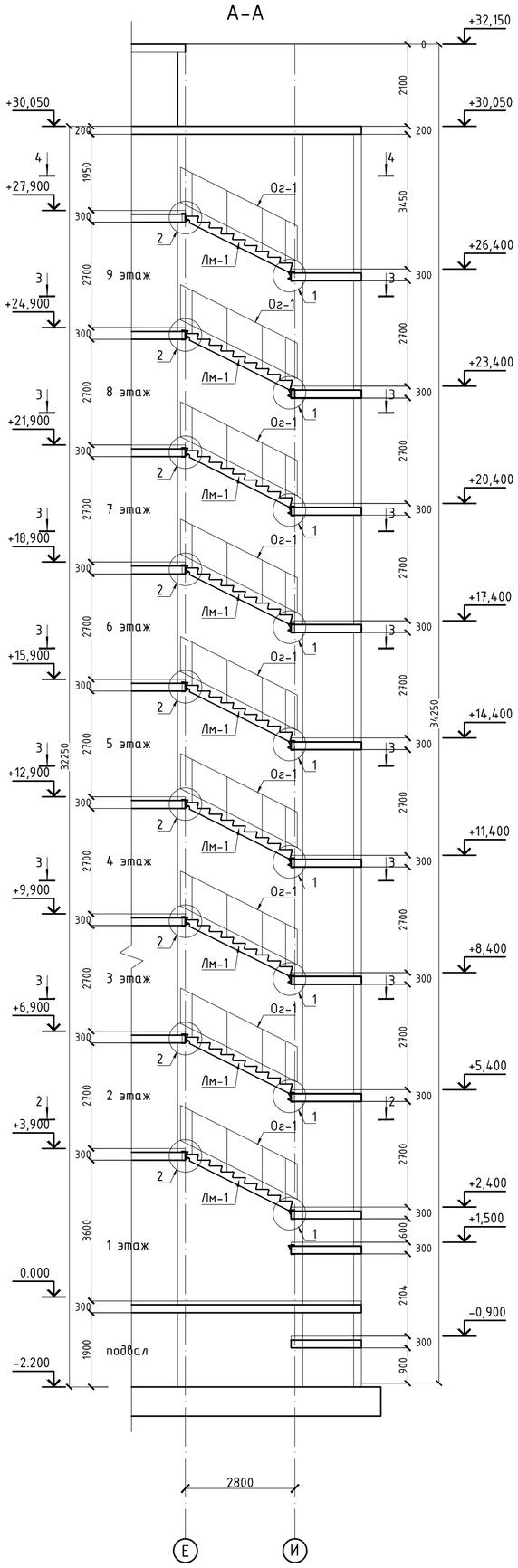

Б-Б

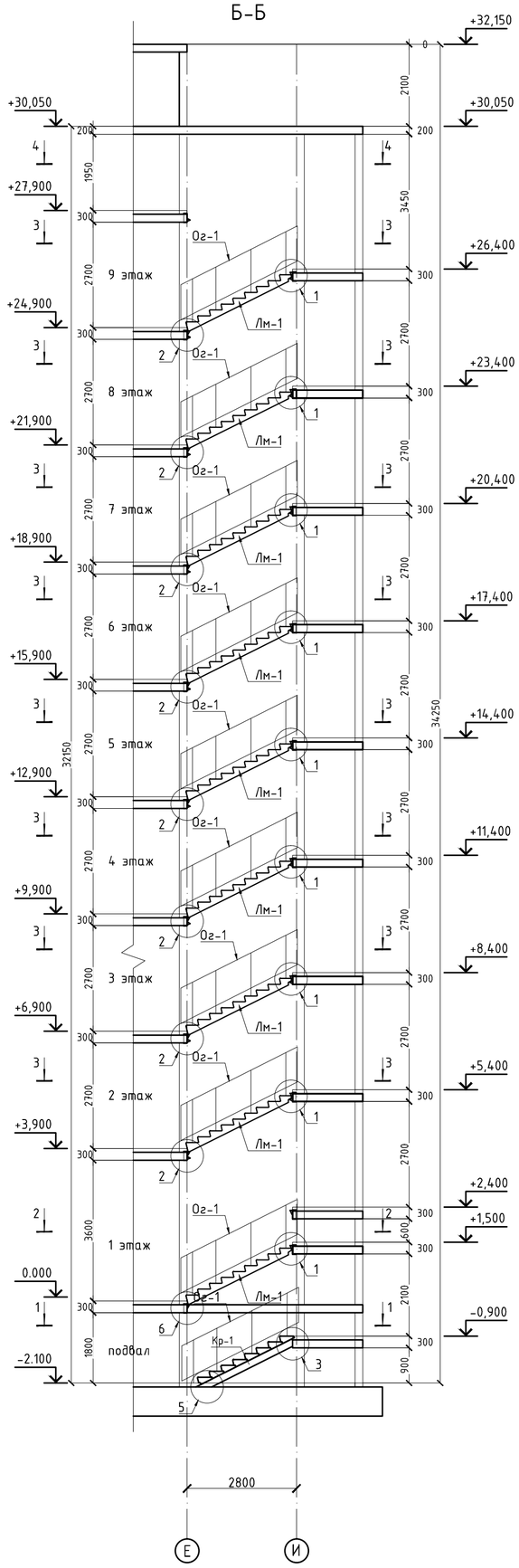

1-1

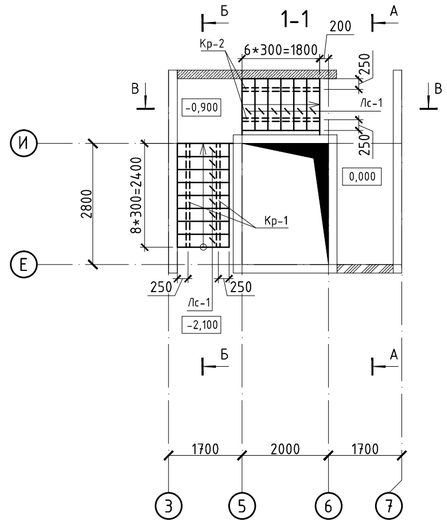

2-2

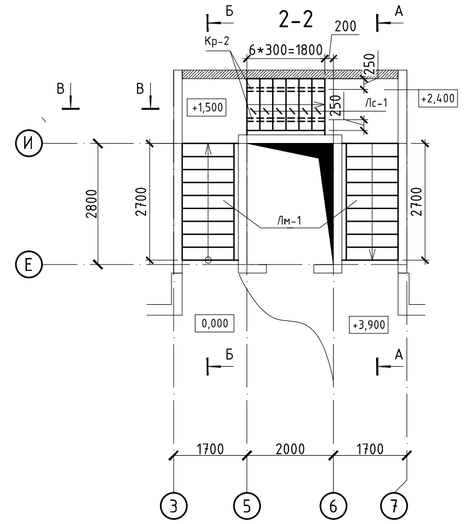

3-3

4-4

Фрагмент ограждения лестницы

В-В

						39-09/08/19-КЖ
						Строительство многоквартирного жилого дома Пятно №42 в г. Уральск ЗКО (Без наружных инженерных сетей и благоустройства)
Изм.	Кол. уч.	Лист	№ док.	Подп.	Дата	
						Секция 2
ГИП		Мамыканова Д.			01.2020	
ГАП		Полец А.			01.2020	
Проверил		Лукьянченко			01.2020	Лестница Л-1 (начало)
Выполнил		Турлубеков			01.2020	

Стадия	Лист	Листов
РП	54	

ТОО Астанатехстройэксперт
Нұр-Сұлтан 2020

Согласовано

Взам. инв. №

Подпись и дата

Инв. № подл.

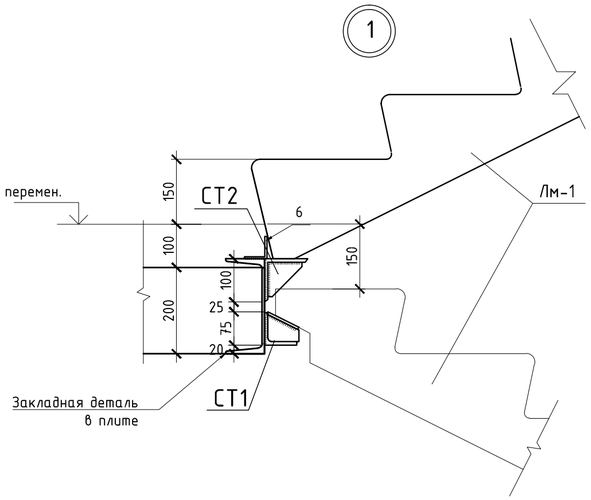

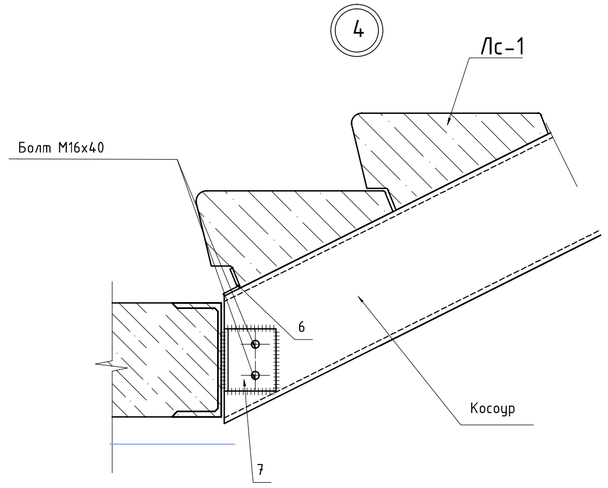

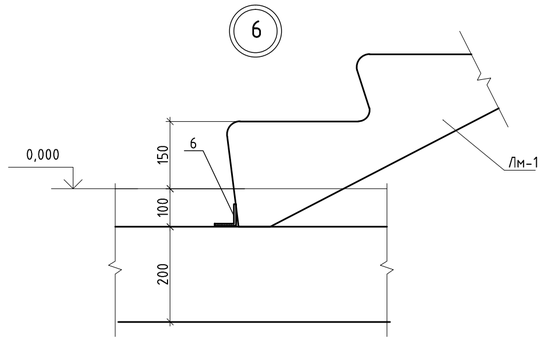

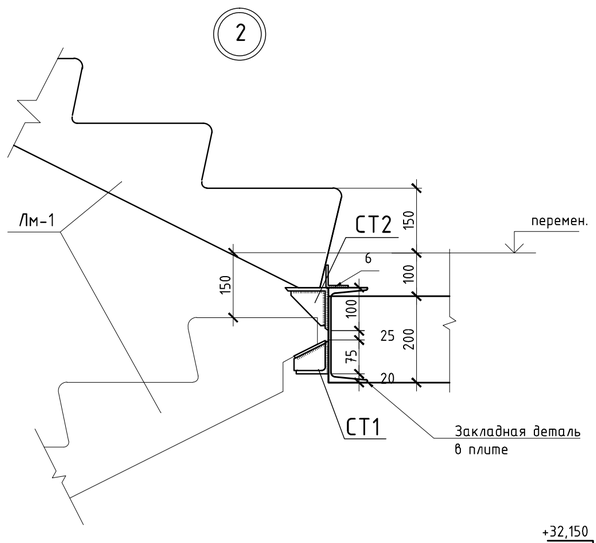

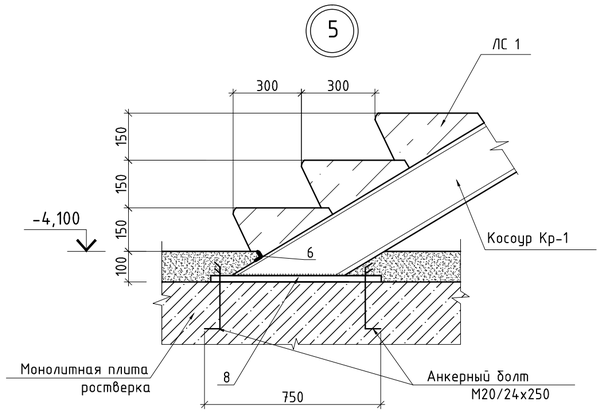

Спецификация

Марка поз.	Обозначение	Наименование	Кол.	Масса ед.,кг	Приме-чание
Лм-1	Серия 1.151-4 в.1	Лестничный марш 1ЛМ 30.12.15-4	18	1700	
СТ-1		Столик СТ1	18		
1	ГОСТ 103-2006	полоса 6х80х1200 ГОСТ 103-2006 / С245 ГОСТ 27772-88*	1	4.52	4.52
2	ГОСТ 19903-74*	Лист 6х67х67 ГОСТ 19903-74* / С245 ГОСТ 27772-88*	6	0,21	1,26
3	ГОСТ 8509-93	Уголок 75х75х8 ГОСТ 8509-93 / С245 ГОСТ 27772-88* L=1200	1	10,8	10,8
СТ-2		Столик СТ2	18		
4	ГОСТ 8509-93	Уголок 100х100х8 ГОСТ 8509-93 / С245 ГОСТ 27772-88* L=1200	1	14.70	14.70
5	ГОСТ 19903-74*	Лист 10х80х80 ГОСТ 19903-74* / С245 ГОСТ 27772-88*	4	0,5	2,00
6	ГОСТ 8509-86*	L50х5, L=1200 мм	21	4,52	
7	ГОСТ 8509-86*	L 100х8, L=150 мм	20	1,83	
8	ГОСТ 19903-74*	-750х250 (h) t=20 мм.	2	29,44	
Кр-1	ГОСТ 8240-89	[№20 L=2750 мм	2	50.6	
Кр-2	ГОСТ 8240-89	[№20 L=2000 мм	4	36.8	
Лс-1	ГОСТ 8717.1-84	Ступени ЛС12-1	20	135	
		Металлическая лестница Мл-1			
1	ГОСТ 8240-89	[№20 L=3730 мм	2	68.6	
2	ГОСТ 8568-77*	Лист 900х300х4 мм	14	8,6	
3	ГОСТ 19903-74*	-750х250 (h) t=20 мм.	2	29,44	
		Ограждение Ог-1			
1	ГОСТ 8732-78	Труба ф50х4, п.м.	175,0	4,54	
2	ГОСТ 8732-78	Труба ф50х4, L=1100 мм	117	4,99	
3	ГОСТ 8732-78	Труба ф32х3, L=1050 мм	234	2,25	

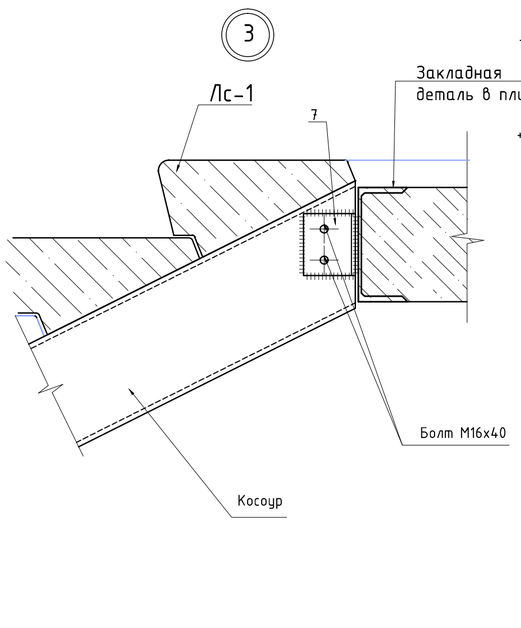

Лестница выхода на кровлю

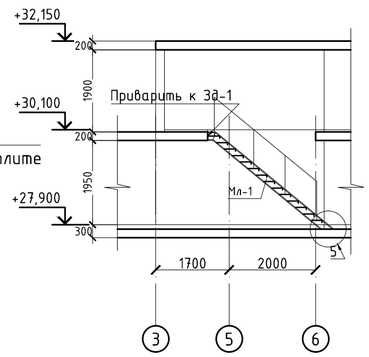

Металлическая лестница Мл-1

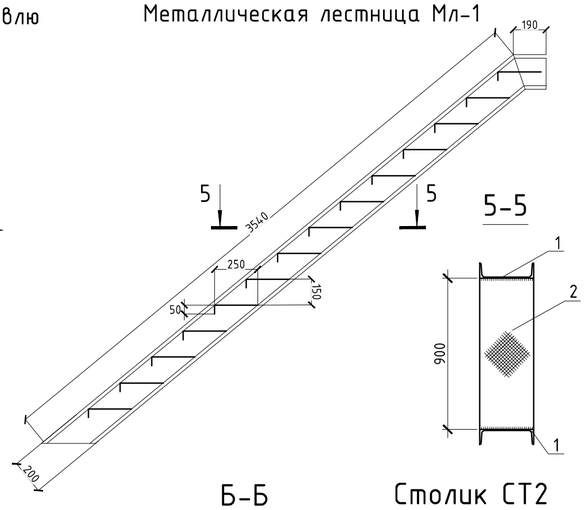

Столик СТ1

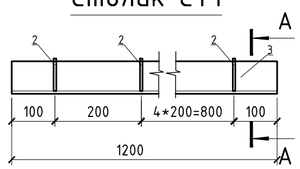

А-А

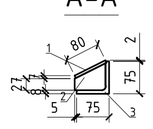

Б-Б

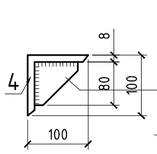

Столик СТ2

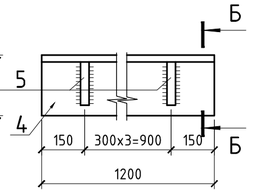

1 Все металлоконструкции соединять ручной электродуговой сваркой по ГОСТ 5264-80* электродами Э42 ГОСТ 9467-75*. Высоту сварных швов принимать по наименьшей толщине свариваемых элементов.
2. Антикоррозийную защиту всех металлических элементов производить эмалью ПФ-115 ГОСТ 6465-76 за 2 раза по грунтовке ГФ-021 ГОСТ 25129-82.
3. После монтажа металлические конструкции покрыть огнезащитным составом ОЗС-МВ по ТУ 5775-008-17297211-02, толщина покрытия 12 мм

Изм.	Кол. уч.	Лист	№ док.	Подп.	Дата	39-09/08/19-КЖ		
						Строительство многоквартирного жилого дома Пятно №42 в г. Уральск ЗКО (Без наружных инженерных сетей и благоустройства)		
						Секция 2	Стадия	Лист	Листов
							РП	55	
ГИП		Мамыканова Д.			01.2020				
ГАП		Полец А.			01.2020				
Проверил		Лукьянченко			01.2020	Лестница Л-1 (окончание)	ТОО Астанатехстройэксперт Нұр-Сұлтан 2020		
Выполнил		Турлубеков			01.2020				

Согласовано

Взам. инв. №

Подпись и дата

Инв. № подл.