Ген.проектировщик: ТОО "Астанатехстройэксперт"
ГСЛ №13003021
Заказчик : ГУ «Отдел строительства г. Уральска»

Рабочий проект

Строительство многоквартирного жилого дома Пятно №42 в г. Уральск ЗКО (Без наружных инженерных сетей и благоустройства)

Том II. Графические материалы

Альбом 3.4 КЖ - Конструкции железобетонные. Секция 4

Технический директор: Лукьянченко Д.В.
Главный инженер проекта Мамыканова Д.К.

г.Нур-Султан-2020 г.

Ведомость ссылочных документов

Обозначение	Наименование	Примечание
1	2	3
Сер. 1.400-15 в.0	Унифицированные закладные детали сборных железобетонных конструкций для крепления технологических коммуникаций и устройств	
ГОСТ 34028-2016	Прокат арматурный для железобетонных конструкций. Технические условия.	
ГОСТ 19904-74	Прокат листовой горячекатаный. Сортамент.	
СП РК 5.03-107-2013	«Несущие и ограждающие конструкции»	
ГОСТ 10704-91	Трубы стальные электросварные прямошовные. Сортамент.	
СН РК 1.03-00-2011	Строительное производство. Организация строительства предприятий, зданий и сооружений.	
СНиП 2.01.07-85*	Нагрузки и воздействия	
Пособие к СНиП 2.03.01-84	Пособие по проектированию бетонных и ж.б. конструкций из тяжелых и легких бетонов без предварительного напряжения арматуры	
СН РК 2.01-01-2013	Защита строительных конструкций от коррозии	
Пособие к СНиП 3.04.03-85	Пособие по проектированию защиты от коррозии бетонных и ж/б конструкций	
СН РК 3.02-01-2011	Жилые здания	
СН РК 5.01-02-2013	Основания зданий и сооружений	
СП РК 3.01-101-2013	Градостроительство. Планировка и застройка городских и сельских поселений	
СНиП РК 5.03-34-2005	Бетонные и железобетонные конструкции.	
ГОСТ 8717.0-84	Ступени железобетонные и бетонные. Технические условия.	
ГОСТ 8717.1-84	Ступени железобетонные и бетонные. Конструкция и размеры	
ГОСТ 19804-91	Сваи железобетонные. Общие технические условия	

ОБЩАЯ ХАРАКТЕРИСТИКА

Рабочий проект разработан для строительства в IIIВ климатическом подрайоне с расчётной зимней температурой наружного воздуха - 31,2° С
Вес снегового покрова для III района - 1 кПа
Скоростной напор ветра для III географического района - 0,38 кПа

ХАРАКТЕРИСТИКА ЗДАНИЯ

Класс - Ф 1.3
Ответственности - II
Степень огнестойкости - II

Проект разработан в соответствии с СП РК 3.02-101-2012 и СНиП 2.01.07-85*. Конструктивная схема представляет собой 9-ти этажное здание с подвалом и техническим этажом, каркас здания представлен несущими монолитными диафрагмами жесткости, монолитными железобетонными пилонами и монолитными железобетонными стенами подвала, с высотой этажей от пола до потолка 2,7 м., включая подвального и технического 1,8 м.

ПРОЕКТ РАЗРАБОТАН В СООТВЕТСТВИИ С ДЕЙСТВУЮЩИМИ НОРМАМИ И ПРАВИЛАМИ И ПРЕДУСМАТРИВАЕТ МЕРОПРИЯТИЯ, ОБЕСПЕЧИВАЮЩИЕ ВЗРЫВНУЮ, ВЗРЫВОПОЖАРНУЮ И ПОЖАРНУЮ БЕЗОПАСНОСТЬ ПРИ ЭКСПЛУАТАЦИИ ЗДАНИЯ (СООРУЖЕНИЯ), А ТАКЖЕ СООТВЕТСТВУЕТ ТРЕБОВАНИЯМ ЭКОЛОГИЧЕСКИХ И САНИТАРНО-ГИГИЕНИЧЕСКИХ НОРМ И ПРАВИЛ.

ГЛАВНЫЙ ИНЖЕНЕР ПРОЕКТА МАМЫКАНОВА Д.

Согласовано

Взам. инв. №

Подп. и дата

Инв. № подл.

Ведомость документов комплекта чертежей КЖ

Лист	Наименование	Примечание
1	2	3
1	Общие данные.	
2	Схема расположения элементов фундаментов.	
3	Посадка фундамента на инженерно-геологический разрез по Линии I-I.	
4	Схема расположения нижней рабочей и нижней дополнительной арматуры фундаментной плиты.	
5	Схема раскладки верхней рабочей и верхней дополнительной арматуры фундаментной плиты.	
6	Схема расположения поддерживающих каркасов фундаментной плиты.	
7	Схема расположения выпусков из фундаментов.	
8	Узлы 1, 2, 3, 4, 5, 6. Сечения.	
9	Узлы 7, 8, 9. Сечения.	
10	Узлы 10, 11. Сечения.	
11	Узел 12. Сечения.	
12	Схема каркаса на отм. -2,100, 0,000÷+24,900	
13	Схема каркаса на отм. +27,800 и +30,050	
14	Разрез 1-1	
15	Стены подвала по оси А, Е (опалубка) (армирование)	
16	Стены подвала по оси Б, Ж (опалубка) (армирование)	
17	Диафрагмы жесткости Джм-1 (опалубка) (армирование)	
18	Диафрагмы жесткости Джм-2-1, Джм-2-2 (опалубка) (армирование)	
19	Диафрагмы жесткости Джм-3-1, Джм-3-2 (опалубка) (армирование)	
20	Диафрагмы жесткости Джм-4-1, Джм-4-2 (опалубка) (армирование)	
21	Диафрагмы жесткости Джм-5 (опалубка) (армирование)	
22	Диафрагмы жесткости Джм-6 (опалубка) (армирование)	
23	Диафрагмы жесткости П-1-1, П-1-2 (опалубка) (армирование)	
24	Диафрагмы жесткости П-2-1, П-2-2 (опалубка) (армирование)	
25	Диафрагмы жесткости П-3-1, П-3-2 (опалубка) (армирование)	
26	Шахта лифта МШЛ-1 вид А, Б, В, Г (опалубочный чертеж)	
27	Шахта лифта МШЛ-1 вид А, Б, В, Г (схема армирования)	
28	Шахта лифта МШЛ-1 вид А, Б, В, Г (схема армирования)	
29	Опалубочный план плиты перекрытия на отм. -0,100	
30	Схема расположения нижней рабочей и нижней дополнительной арматуры плиты перекрытия на отм. -0,100	
31	Схема расположения верхней рабочей и верхней дополнительной арматуры плиты перекрытия на отм. -0,100	
32	Опалубочный план плиты перекрытия на отм. +3.800	
33	Схема расположения нижней рабочей и нижней дополнительной арматуры плиты перекрытия на отм. +3.800	
34	Схема расположения верхней рабочей и верхней дополнительной арматуры плиты перекрытия на отм. +3.800	
35	Опалубочный план плиты перекрытия на отм. +6.800	
36	Опалубочный план плиты перекрытия на отм. +9.800; +12.800	
37	Схема расположения нижней рабочей и нижней дополнительной арматуры плиты перекрытия на отм. +6.800 - +12.800	
38	Схема расположения верхней рабочей и верхней дополнительной арматуры плиты перекрытия на отм. +6.800 - +12.800	
39	Опалубочный план плиты перекрытия на отм. +15.800; +18.800	
40	Опалубочный план плиты перекрытия на отм. +21.800; +24.800	
41	Опалубочный план плиты перекрытия на отм. +27.800	
42	Схема расположения нижней рабочей и нижней дополнительной арматуры плиты перекрытия на отм. +15.800 - +27.800	
43	Схема расположения верхней рабочей и верхней дополнительной арматуры плиты перекрытия на отм. +15.800 - +27.800	
44	Опалубочный план плиты перекрытия на отм. +30.050	
45	Схема расположения нижней рабочей и нижней дополнительной арматуры плиты перекрытия на отм. +30.050	
46	Схема расположения верхней рабочей и верхней дополнительной арматуры плиты перекрытия на отм. +30.050	
47	Плиты перекрытия на отм. -1.500; +28.950; +32.150 (опалубка, армирование). Лестничные площадки Млп-1, Млп-2, Млп-3 (опалубка, армирование)	

Ведомость документов комплекта чертежей КЖ

Лист	Наименование	Примечание
1	2	3
48	Лестница Л-1 (начало)	
49	Лестница Л-1 (окончание)	

КОНСТРУКТИВНОЕ РЕШЕНИЕ

Конструктивные решения в проекте приняты в соответствии с требованиями СП РК 5.03-107-2013 «Несущие и ограждающие конструкции» и на основе архитектурных решений.

Конструктивная схема здания принята стеновая. Каркас здания принят из монолитного железобетона.

Пространственную жесткость здания обеспечивает совместная работа монолитных диафрагм жесткости, пилонов, жестко-защемленных в фундамент и горизонтальных дисков перекрытий.

Расчетные нагрузки на здание определены в соответствии со СНиП 2.01.07-85* «Нагрузки и воздействия», СП 5.01.102-2013 «Основания зданий и сооружений». По результатам расчета получены данные по напряженному состоянию основания и армированию подошвы фундаментов.

За относительную отм. 0,000 принят уровень чистого пола 1-го этажа, что соответствует абсолютной отм. 39,65.

Фундаменты - монолитная ж/б плита ростверком под все здание высотой 750 мм. Бетон для фундаментов принят кл. В25, F75, W4. Фундамент выполнить по бетонной подготовке толщиной 100 мм. и щебеночной подготовке толщиной 100 мм., пропитанной битумом до полного насыщения.

Вертикальную гидроизоляцию выполнить обмазкой боковых поверхностей конструкций, соприкасающихся с грунтом, горячим битумом за два раза. В целях защиты от коррозии металлические конструкции окрасить эмалью ПФ-115 в два слоя по грунтовке ГФ-021.

На основании инжнерно-геологических изысканий ТОО "Уральский Каздорпроект" г. Уральск выполненных в октябре 2019г. основанием фундаментов служит суглинок (ИГЭ 4) тяжелый пылеватый коричневый слабовлажный-влажный, трещиноватый, твердый-полутвердый, слабо-среднепросадочный, повышенносжимаемый, с прослойками мелкого песка и супеси песчанистой. Суглинки слобо-среднепросадочные, под действием внешней нагрузки обладают повышенной степенью сжимаемости. Модуль осадки при нагрузке 2,0 кг/см^2 составляет до 18-39мм/м. Тип грунтовых условий по просадочности - II. Мощность слоя колеблется от 3,60 м до 4,90 м, со следующими расчетными характеристиками: р=1.70г/см3, СII=96кПа, ф=19°, Е=27,9МПа.

Подземные воды вскрыты на глубине 11,2-11,8м на период изысканий начало октября 2019г, влияния при строительстве оказывать не будут.

Грунты по отношению к бетонным конструкциям на портландцементе марки бетона W4 грунты обладают агрессивностью низкой - слабой степени. По отношению к бетонным конструкциям на портландцементе W6-:-W14, на шлакопортландцементе W4-:-W20, и на сульфатостойком цементе W4-:-W20 грунты не обладают агрессивностью.

Грунты по отношению к арматуре железобетонных конструкций W4-:-W14 грунты не обладают агрессивностью.

Для освидетельствования котлована и сопоставления проектных данных с фактическими необходимо пригласить инженера-геолога.

Предельное давление под подошвой фундамента по результатам расчета составляет 26,8 т/м2.

Несущая способность грунта по результатам расчета составляет 35,61 т/м2

Стены - приняты в виде заполнения из газобетонных блоков, согласно решениям раздела АР.

Диафрагмы жесткости - приняты монолитными железобетонными. Диафрагмы армируются арматурой кл. А400. Бетон принят кл. В25, F50.

Стены подвала - приняты монолитными железобетонными. Стены подвала армируются арматурой кл. А400 связанных хомутами кл. А240. Бетон принят кл. В25, F50, W4.

Перекрытия и покрытия - монолитные железобетонные толщиной 200 мм, армированные арматурой кл. А400, в виде 2-х сеток (нижней и верхней) для фиксации верхней сетки устанавливаются фиксаторы из арматуры А240, из расчета 5 шт. на 2 м2., стык стержней производится вязкой с перепуском арматуры не менее 35d. Бетон для плит принят кл. В25, F50.

Лестницы - приняты из сборных железобетонных лестничных маршей и железобетонных лестничных ступеней по металлическим косоурам.

Кровля - плоская с вентилируемым чердаком.

Покрытие - из рулонных материалов.

АНТИКОРРОЗИЙНЫЕ МЕРОПРИЯТИЯ

Для защиты железобетонных конструкций, проектом предусмотрена покраска битумом за 2 раза всех железобетонных конструкций соприкосающихся с грунтом.

Для защиты металлических конструкций от коррозии, проектом предусмотренна их покраска эмалью ПФ-115 по грунтовке ГФ-021.

Изм.	Кол. уч.	Лист	№ док.	Подп.	Дата	39-09/08/19-КЖ		
						Строительство многоквартирного жилого дома Пятно №42 в г. Уральск ЗКО (Без наружных инженерных сетей и благоустройства)		
ГИП		Мамыканова Д.			01.2020	Секция 4	Стадия	Лист	Листов
ГАП		Полец А.			01.2020		РП	1	49
Проверил		Лукьянченко			01.2020	Общие данные	ТОО Астанатехстройэксперт Нур-Султан 2020		
Выполнил		Лукьянченко			01.2020				

Схема расположения элементов фундаментов (Опалубочный чертеж)

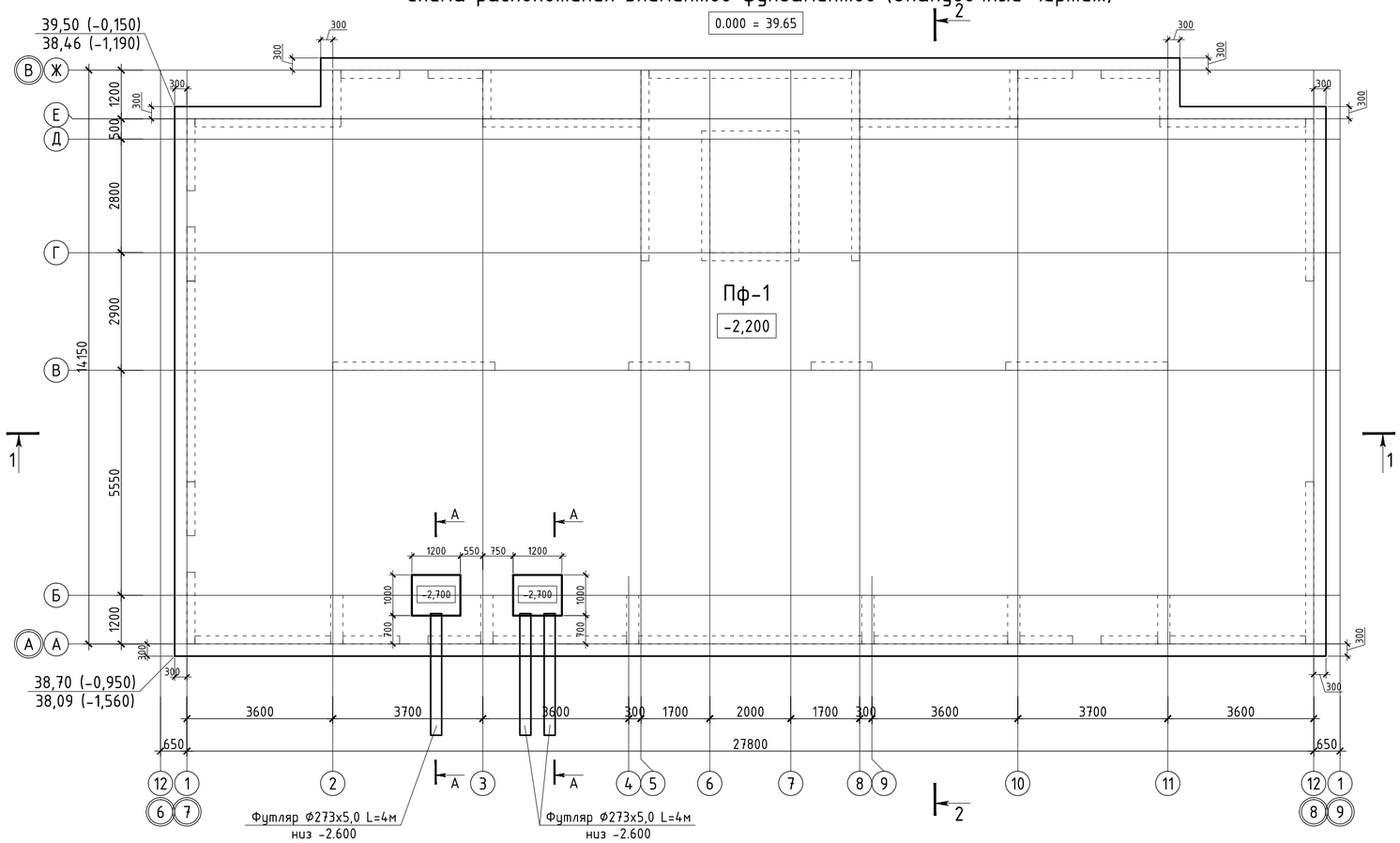

Схема блокировки

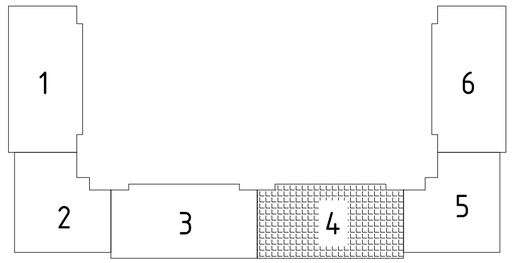

1 - 1

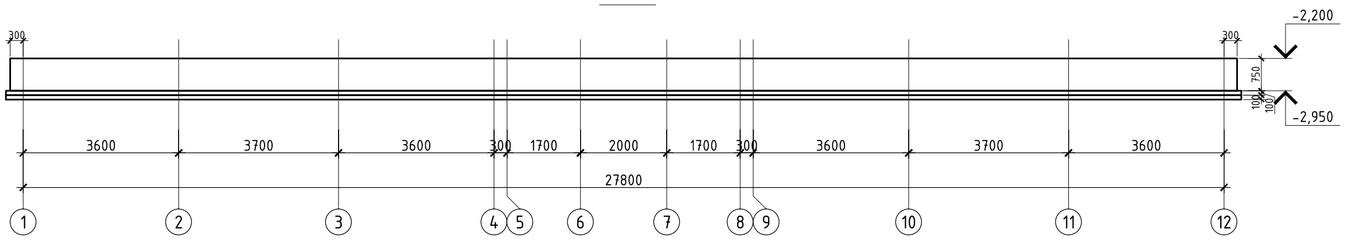

2 - 2

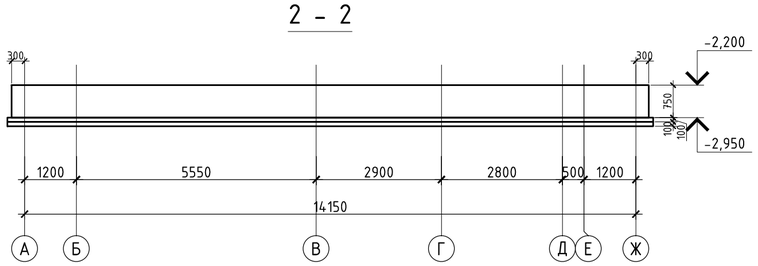

А - А

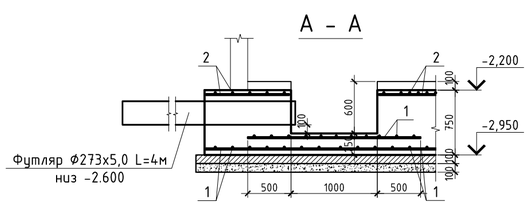

1. Данный лист смотреть совместно с листом КЖ-4.
2. Относительная отм. ±0,000 соответствует абсолютной отм. 39,65;
3. На основании инжнерно-геологических изысканий ТОО "Уральский Каздорпроект" г. Уральск выполненных в октябре 2019г. основанием фундаментов служит суглинок (ИГЭ 4) тяжелый пылеватый коричневый слабовлажный-влажный, трещиноватый, твердый-полутвердый, слабо-среднепросадочный, повышенносжимаемый, с прослойками мелкого песка и супеси песчанистой. Суглинки слобо-среднепросадочные, под действием внешней нагрузки обладают повышенной степенью сжимаемости. Модуль осадки при нагрузке 2,0 кг/см^2 составляет до 18-39мм/м. Тип грунтовых условий по просадочности - II. Мощность слоя колеблется от 3,60 м до 4,90 м, со следующими расчетными характеристиками: р=1.70г/см3, СII=96кПа, ф=19°, Е=27,9МПа.
4. Подземные воды вскрыты на глубине 11,2-11,8м на период изысканий начало октября 2019г, влияния при строительстве оказывать не будут.

Грунты по отношению к бетонным конструкциям на портландцементе марки бетона W4 грунты обладают агрессивностью низкой - слабой степени. По отношению к бетонным конструкциям на портландцементе W6-:-W14, на шлакопортландцементе W4-:-W20, и на сульфатостойком цементе W4-:-W20 грунты не обладают агрессивностью.
Грунты по отношению к арматуре железобетонных конструкций W4-:-W14 грунты не обладают агрессивностью.

6. Для освидетельствования котлована и сопоставления проектных данных с фактическими необходимо пригласить инженера-геолога.
7. Предельное давление под подошвой фундамента по результатам расчета составляет 26,8 т/м2.
8. Несущая способность грунта по результатам расчета составляет 35,61 т/м2
9. Фундаменты выполнить по бетонной подготовке из бетона кл. В7.5 толщиной 100 мм и щебеночной подготовке толщиной 100 мм. Бетонную и щебеночную подготовку выполнять с выступом за грань фундамента на 100 мм.
10. Бетон для фундаментов принять кл. В25, по водонепроницаемости W4, по морозостойкости F75 на сульфатостойком портландцементе.

						39-09/08/19-КЖ			
						Строительство многоквартирного жилого дома Пятно №42 в г.Уральск ЗКО (Без наружных инженерных сетей и благоустройства)			
Изм.	Кол. уч.	Лист	№ док.	Подп.	Дата				
						Секция 4	Стадия	Лист	Листов
							РП	2	
ГИП		Мамыканова Д.			01.2020	Схема расположения элементов фундаментов (Опалубочный чертеж)	ТОО Астанатехстройэксперт Нур-Султан 2020		
ГАП		Полец А.			01.2020				
Проверил		Лукьянченко			01.2020				
Выполнил		Лукьянченко			01.2020				

Посадка фундамента на инженерно-геологический разрез по Линии I-I.

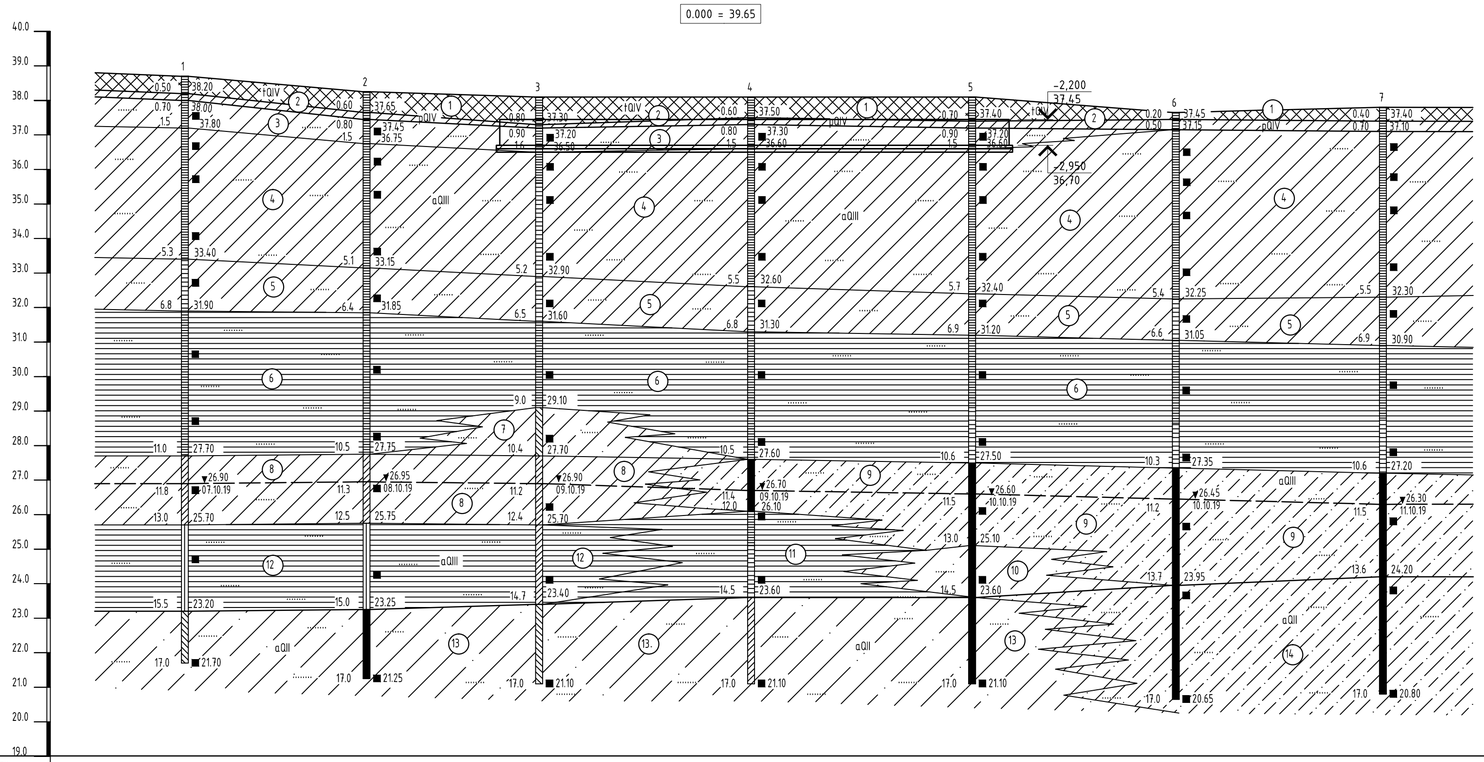

ОТМЕТКИ ПОВЕРХНОСТИ ЗЕМЛИ, М	38.70		38.25		38.10		38.10		38.10		37.65		37.80
РАССТОЯНИЕ, М		26.3		25.0		30.7		32.0		29.5		30.0	
НАИМЕНОВАНИЕ ВЫРАБОТОК	СКВ.1		СКВ.2		СКВ.3		СКВ.4		СКВ.5		СКВ.6		СКВ.7

УСЛОВНЫЕ ОБОЗНАЧЕНИЯ

- tQIV — 1 — НАСЫПНОЙ ГРУНТ. СУГЛИНОК ТЯЖЕЛЫЙ ПЫЛЕВАТЫЙ БУРОВАТО-КОРИЧНЕВЫЙ СУХОЙ, ТВЕРДЫЙ, МЕСТАМИ С СОДЕРЖАНИЕМ ЩЕБНЯ
- pQIV — 2 — ПОЧВЕННО-РАСТИТЕЛЬНЫЙ ГРУНТ. СУГЛИНОК ТЯЖЕЛЫЙ ПЫЛЕВАТЫЙ БУРОВАТО-ЧЕРНЫЙ СУХОЙ, ТВЕРДЫЙ, ГУМУСИРОВАННЫЙ
- aQIII
  - 3 — СУГЛИНОК ТЯЖЕЛЫЙ ПЫЛЕВАТЫЙ КОРИЧНЕВАТО-БУРЫЙ, БУРОВАТО-КОРИЧНЕВЫЙ СЛАБОВЛАЖНЫЙ-ВЛАЖНЫЙ, ТРЕЩИНОВАТЫЙ, ТВЕРДЫЙ, СЛАБО-СРЕДНЕПРОСАДОЧНЫЙ, ПОВЫШЕННОСЖИМАЕМЫЙ, С ПРОСЛОЙКАМИ МЕЛКОГО ПЕСКА
  - 4 — СУГЛИНОК ТЯЖЕЛЫЙ ПЫЛЕВАТЫЙ КОРИЧНЕВЫЙ СЛАБОВЛАЖНЫЙ-ВЛАЖНЫЙ, ТРЕЩИНОВАТЫЙ, ТВЕРДЫЙ-ПОЛУТВЕРДЫЙ, СЛАБО-СРЕДНЕПРОСАДОЧНЫЙ, ПОВЫШЕННОСЖИМАЕМЫЙ, С ПРОСЛОЙКАМИ МЕЛКОГО ПЕСКА И СУПЕСИ ПЕСЧАНИСТОЙ
  - 5 — СУГЛИНОК ТЯЖЕЛЫЙ ПЫЛЕВАТЫЙ КОРИЧНЕВЫЙ ВЛАЖНЫЙ, ТРЕЩИНОВАТЫЙ, ТВЕРДЫЙ-ПОЛУТВЕРДЫЙ, СЛАБО-СРЕДНЕПРОСАДОЧНЫЙ, ПОВЫШЕННОСЖИМАЕМЫЙ, С ПРОСЛОЙКАМИ МЕЛКОГО ПЕСКА И СУПЕСИ ПЕСЧАНИСТОЙ
  - 6 — ГЛИНА ЛЕГКАЯ ПЫЛЕВАТАЯ КОРИЧНЕВАЯ ВЛАЖНАЯ, ТВЕРДАЯ-ПОЛУТВЕРДАЯ, НЕПРОСАДОЧНАЯ-СЛАБОПРОСАДОЧНАЯ, ПОВЫШЕННОСЖИМАЕМАЯ, С ПРОСЛОЙКАМИ МЕЛКОГО ПЕСКА И СУПЕСИ ПЕСЧАНИСТОЙ
  - 7 — СУГЛИНОК ТЯЖЕЛЫЙ ПЕСЧАНИСТЫЙ КОРИЧНЕВЫЙ СИЛЬНОВЛАЖНЫЙ, ТЕКУЧЕПЛАСТИЧНЫЙ, НЕПРОСАДОЧНЫЙ, СИЛЬНОСЖИМАЕМЫЙ, С ПРОСЛОЙКАМИ МЕЛКОГО ПЕСКА
  - 8 — СУГЛИНОК ТЯЖЕЛЫЙ ПЫЛЕВАТЫЙ КОРИЧНЕВЫЙ ВЛАЖНЫЙ-ВОДОНАСЫЩЕННЫЙ, ТУГО-МЯГКОПЛАСТИЧНЫЙ, НЕПРОСАДОЧНЫЙ, СИЛЬНОСЖИМАЕМЫЙ, С ПРОСЛОЙКАМИ МЕЛКОГО ПЕСКА И СУПЕСИ ПЕСЧАНИСТОЙ
  - 9 — СУПЕСЬ ПЕСЧАНИСТАЯ КОРИЧНЕВАЯ ВЛАЖНАЯ-ВОДОНАСЫЩЕННАЯ, ТЕКУЧАЯ ПО КОНСИСТЕНЦИИ, НЕПРОСАДОЧНАЯ, СИЛЬНОСЖИМАЕМАЯ, С ПРОСЛОЙКАМИ СУГЛИНКА И МЕЛКОГО ПЕСКА
  - 10 — СУГЛИНОК ЛЕГКИЙ ПЕСЧАНИСТЫЙ КОРИЧНЕВЫЙ ВОДОНАСЫЩЕННЫЙ, ТЕКУЧИЙ, НЕПРОСАДОЧНЫЙ, СИЛЬНОСЖИМАЕМЫЙ, С ПРОСЛОЙКАМИ МЕЛКОГО ПЕСКА И СУПЕСИ ПЕСЧАНИСТОЙ
  - 11 — ГЛИНА ЛЕГКАЯ ПЫЛЕВАТАЯ КОРИЧНЕВАЯ ВЛАЖНАЯ, ТВЕРДАЯ-ПОЛУТВЕРДАЯ, НЕПРОСАДОЧНАЯ-СЛАБОПРОСАДОЧНАЯ, ПОВЫШЕННОСЖИМАЕМАЯ, С ПРОСЛОЙКАМИ МЕЛКОГО ПЕСКА И СУПЕСИ ПЕСЧАНИСТОЙ
  - 12 — ГЛИНА ЛЕГКАЯ ПЫЛЕВАТАЯ КОРИЧНЕВАЯ ВЛАЖНАЯ, ТУГО-МЯГКОПЛАСТИЧНАЯ, НЕПРОСАДОЧНАЯ, ПОВЫШЕННОСЖИМАЕМАЯ, С ПРОСЛОЙКАМИ МЕЛКОГО ПЕСКА И СУПЕСИ ПЕСЧАНИСТОЙ
- aQII
  - 13 — СУГЛИНОК ЛЕГКИЙ ПЕСЧАНИСТЫЙ КОРИЧНЕВАТО-СЕРЫЙ, СЕРЫЙ ВОДОНАСЫЩЕННЫЙ, МЯГКО-ТЕКУЧЕПЛАСТИЧНЫЙ-ТЕКУЧИЙ, НЕПРОСАДОЧНЫЙ, СИЛЬНОСЖИМАЕМЫЙ, С ПРОСЛОЙКАМИ МЕЛКОГО ПЕСКА И СУПЕСИ ПЕСЧАНИСТОЙ
  - 14 — СУПЕСЬ ПЕСЧАНИСТАЯ КОРИЧНЕВАТО-СЕРАЯ, СЕРАЯ ВОДОНАСЫЩЕННАЯ, ТЕКУЧАЯ ПО КОНСИСТЕНЦИИ, НЕПРОСАДОЧНАЯ, СИЛЬНОСЖИМАЕМАЯ, С ПРОСЛОЙКАМИ СУГЛИНКА И МЕЛКОГО ПЕСКА

- (5) — НОМЕР ИНЖЕНЕРНО-ГЕОЛОГИЧЕСКОГО ЭЛЕМЕНТА (ИГЭ)
- ——— ЛИТОЛОГИЧЕСКАЯ ГРАНИЦА И ГРАНИЦА ИГЭ
- ——— СТРАТИГРАФИЧЕСКАЯ ГРАНИЦА
- ■ — ОТБОР МОНОЛИТОВ И ПРОБ ГРУНТА

1
6.8 — 31.90
17.0 — 21.70
СКВАЖИНА. ЦИФРЫ: ВВЕРХУ-НОМЕР; СЛЕВА-ГЛУБИНА ПОДОШВЫ СЛОЯ И ЗАБОЯ, М; СПРАВА-ОТМЕТКА ПОДОШВЫ СЛОЯ И ЗАБОЯ, М.

11.5 — ▼26.30 — 11.10.19
УРОВЕНЬ ПОДЗЕМНЫХ ВОД. ЦИФРЫ: СПРАВА В ЧИСЛИТЕЛЕ-ОТМЕТКА, М; В ЗНАМЕНАТЕЛЕ-ДАТА ЗАМЕРА; СЛЕВА-ГЛУБИНА ЗАЛЕГАНИЯ ПОДЗЕМНЫХ ВОД, М;

КОНСИСТЕНЦИЯ ГЛИН, СУГЛИНКОВ И СУПЕСЕЙ:

- ТВЕРДАЯ
- ПОЛУТВЕРДАЯ
- ТУГОПЛАСТИЧНАЯ
- МЯГКОПЛАСТИЧНАЯ
- ТЕКУЧЕПЛАСТИЧНАЯ
- ТЕКУЧАЯ

Изм.	Кол. уч.	Лист	№ док.	Подп.	Дата
ГИП		Мамыканова Д.			01.2020
ГАП		Полец А.			01.2020
Проверил		Лукьянченко			01.2020
Выполнил		Лукьянченко			01.2020

39-09/08/19-КЖ

Строительство многоквартирного жилого дома Пятно №42 в г.Уральск ЗКО (Без наружных инженерных сетей и благоустройства)

Секция 4

Стадия	Лист	Листов
РП	3	

Посадка фундамента на инженерно-геологический разрез по Линии I-I.

ТОО Астанатехстройэксперт Нур-Султан 2020

Схема раскладки нижней рабочей и нижней дополнительной арматуры фундаментной плиты

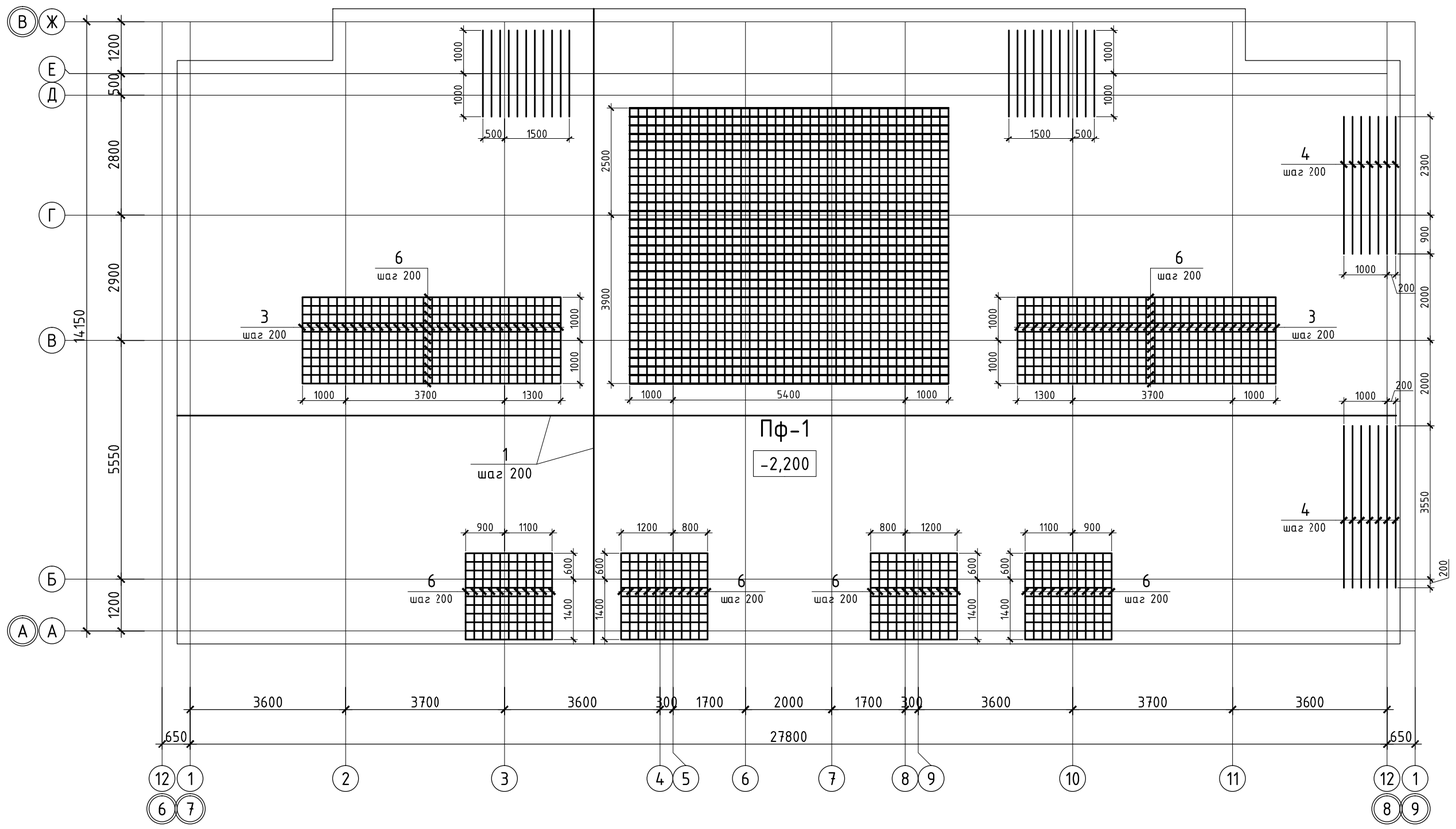

Схема блокировки

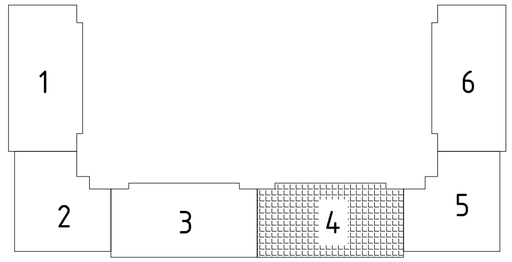

Фрагмент армирования фундаментной плиты

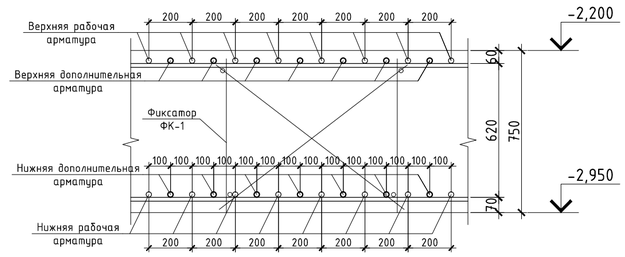

1. Все не замаркированные стержни нижней дополнительной арматуры поз.5;
2. Бетонирование вести непрерывно, уплотнение производить глубинными вибраторами. При уплотнении бетона следить, чтобы наконечник вибратора не касался арматуры и опалубки.;
3. Производство работ вести в соответствии с требованиями СН РК 5.03-07-2013;
4. Опалубку снимать при достижении бетоном прочности не менее 80%.;
5. При производстве работ следует обращать внимание на точность расположения арматурных изделий в ростверке, колонне и соблюдение защитных слоев;
6. В местах устройства приямков рабочую арматуру разрезать и загнуть в тело плиты;
7. Данный лист см. с листами 2, 5, 6, 7.

						39-09/08/19-КЖ			
						Строительство многоквартирного жилого дома Пятно №42 в г.Уральск ЗКО (Без наружных инженерных сетей и благоустройства)		
Изм.	Кол. уч.	Лист	№ док.	Подп.	Дата				
						Секция 4	Стадия	Лист	Листов
							РП	4	
ГИП		Мамыканова Д.			01.2020	Схема раскладки нижней рабочей и нижней дополнительной арматуры фундаментной плиты.	ТОО Астанатехстройэксперт Нур-Султан 2020		
ГАП		Полец А.			01.2020				
Проверил		Лукьянченко			01.2020				
Выполнил		Лукьянченко			01.2020				

Схема раскладки верхней рабочей и верхней дополнительной арматуры фундаментной плиты

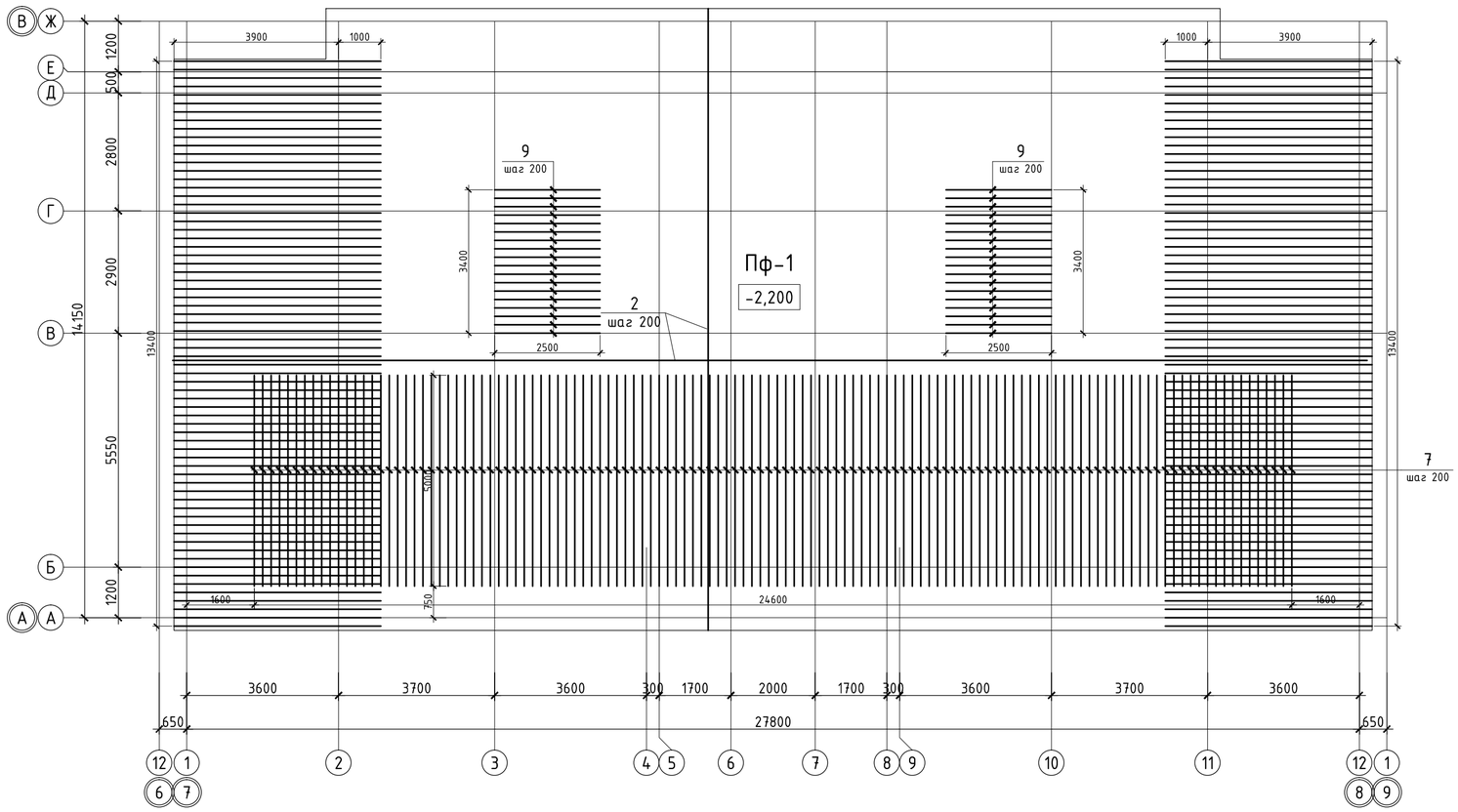

Схема блокировки

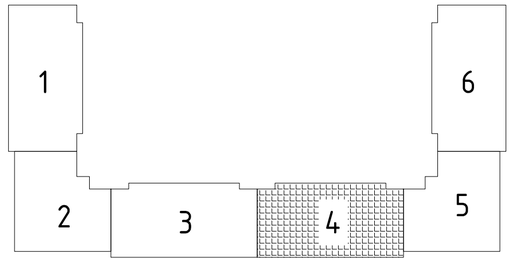

Фрагмент армирования фундаментной плиты

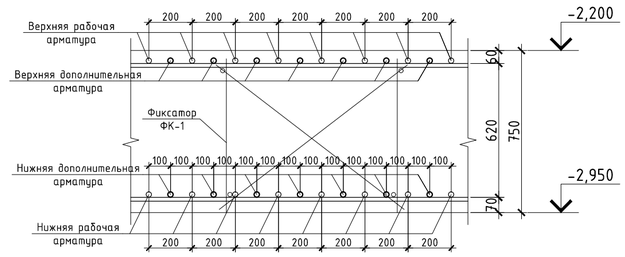

1. Все не замаркированные стержни верхней дополнительной арматуры поз.8;
2. Бетонирование вести непрерывно, уплотнение производить глубинными вибраторами. При уплотнении бетона следить, чтобы наконечник вибратора не касался арматуры и опалубки.;
3. Производство работ вести в соответствии с требованиями СН РК 5.03-07-2013;
4. Опалубку снимать при достижении бетоном прочности не менее 80%.;
5. При производстве работ следует обращать внимание на точность расположения арматурных изделий в ростверке, колонне и соблюдение защитных слоев;
6. В местах устройства приямков рабочую арматуру разрезать и загнуть в тело плиты;
7. Спецификацию см. лист 7;
8. Данный лист см. с листами 2, 4, 6, 7.

						39-09/08/19-КЖ			
						Строительство многоквартирного жилого дома Пятно №42 в г.Уральск ЗКО (Без наружных инженерных сетей и благоустройства)			
Изм.	Кол. уч.	Лист	№ док.	Подп.	Дата				
						Секция 4	Стадия	Лист	Листов
							РП	5	
ГИП		Мамыканова Д.			01.2020	Схема раскладки верхней рабочей и верхней дополнительной арматуры фундаментной плиты	ТОО Астанатехстройэксперт Нур-Султан 2020		
ГАП		Полец А.			01.2020				
Проверил		Лукьянченко			01.2020				
Выполнил		Лукьянченко			01.2020				

Схема расположения поддерживающих каркасов фундаментной плиты

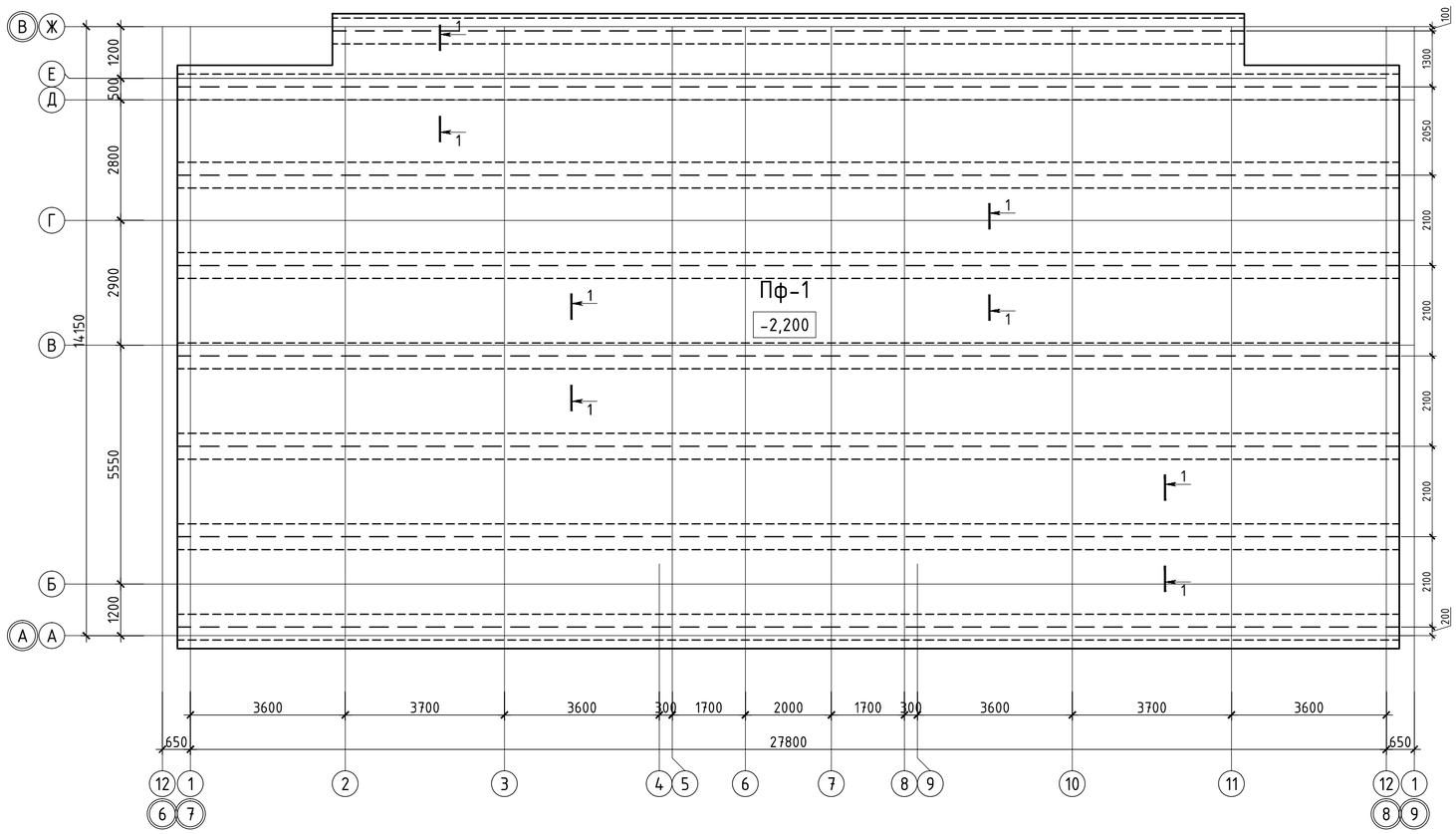

Схема блокировки

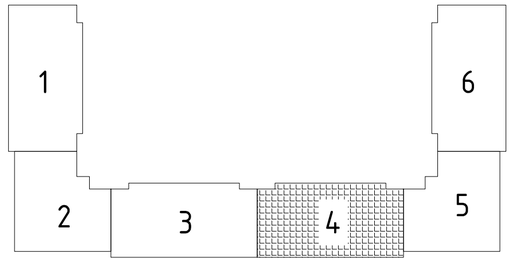

Спецификация

Поз.	Обозначение	Наименование	Кол.	Масса ед.,кг	Примечание
Поддерживающий каркас ФК-1 (1 м.п.)					
1	ГОСТ 34028-2016	Ф16 А400, L= 1000	4	1.58	6.32
2	ГОСТ 34028-2016	Ф16 А400, L= 730	8	1.15	9.23
3	ГОСТ 34028-2016	Ф16 А400, L= 810	4	1.28	5.12
4	ГОСТ 34028-2016	Ф16 А400, L= 1070	2	1.69	3.38

1 - 1

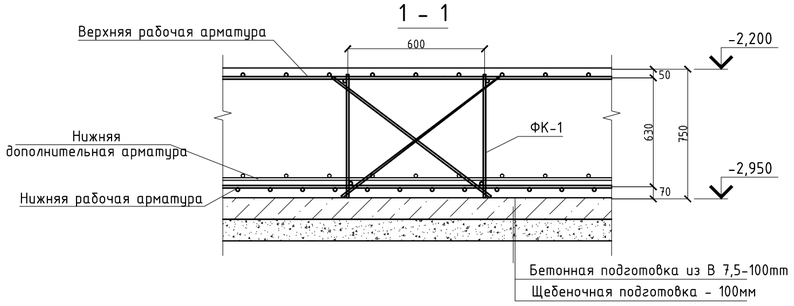

ФК-1 (1п.м.)

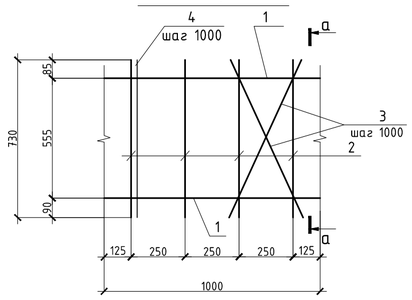

а - а

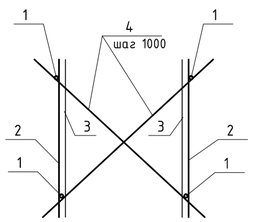

Изм.	Кол. уч.	Лист	№ док.	Подп.	Дата
ГИП		Мамыканова Д.			01.2020
ГАП		Полец А.			01.2020
Проверил		Лукьянченко			01.2020
Выполнил		Лукьянченко			01.2020

39-09/08/19-КЖ

Строительство многоквартирного жилого дома Пятно №42 в г.Уральск ЗКО (Без наружных инженерных сетей и благоустройства)

Секция 4

Стадия	Лист	Листов
РП	6	

Схема расположения поддерживающих каркасов фундаментной плиты

ТОО Астанатехстройэксперт Нур-Султан 2020

Схема расположения выпусков из фундаментов

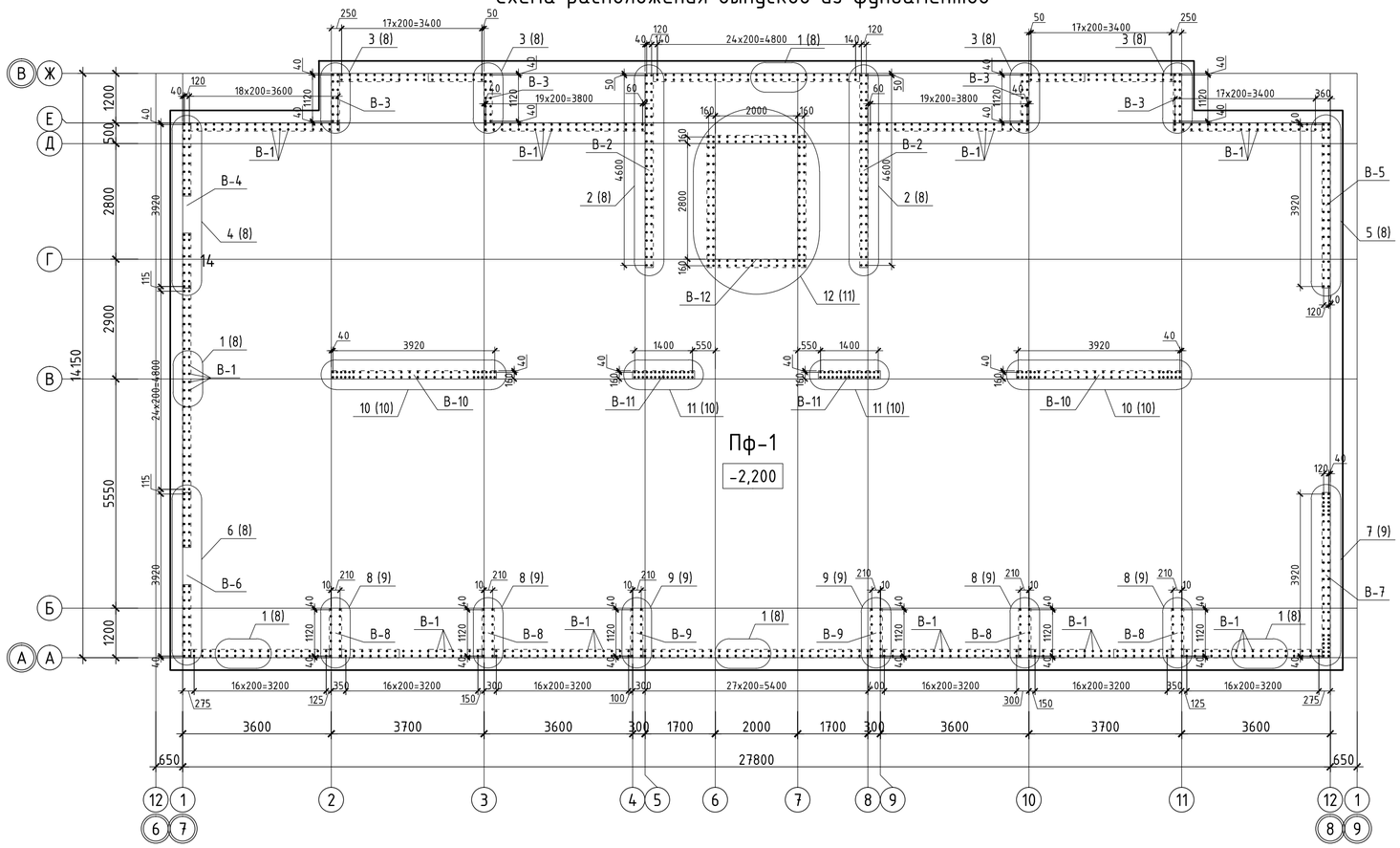

Ведомость расхода стали , кг.

Марка элемента	Изделия арматурные										Всего
	Арматура класса										
	А400								А240		
	ГОСТ 34028-2016										
	ф12	ф14	ф16	ф18	ф20	ф22	ф25	итого	ф8	итого	
Плита фундаментная Пф-1	275.3		9741.3	10464.6	11147.9	1847.6	477.4	33954.1			33954.1
Выпуски из фунд.плиты		2746.5	323.7			164.4		3234.6	57.3	57.3	3291.8

Схема блокировки

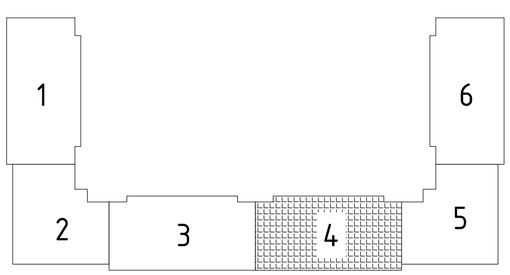

Спецификация

Поз.	Обозначение	Наименование	Кол.	Масса ед.,кг	Примечание
Пф-1					
Нижняя рабочая арматура					
1	ГОСТ 34028-2016	ф20 А400, (м.п.)	4513	2,47	11147,9
Верхняя рабочая арматура					
2	ГОСТ 34028-2016	ф18 А400, (м.п.)	4513	2,00	9026,6
Нижняя дополнительная арматура					
3	ГОСТ 34028-2016	ф25 А400, (м.п.)	124	3,85	477,4
4	ГОСТ 34028-2016	ф18 А400, (м.п.)	49	2,00	98,0
5	ГОСТ 34028-2016	ф16 А400, (м.п.)	2817	1,58	4450,9
6	ГОСТ 34028-2016	ф12 А400, (м.п.)	220	0,89	195,4
Верхняя дополнительная арматура					
7	ГОСТ 34028-2016	ф22 А400, (м.п.)	620	2,98	1847,6
8	ГОСТ 34028-2016	ф18 А400, (м.п.)	670	2,00	1340,0
9	ГОСТ 34028-2016	ф12 А400, (м.п.)	90	0,89	79,9
Выпуски					
В-1	Лист КЖ-8	Выпуск В-1	318	4,77	1516,0
В-2	Лист КЖ-8	Выпуск В-2	2	114,42	228,8
В-3	Лист КЖ-8	Выпуск В-3	4	33,37	133,5
В-4	Лист КЖ-8	Выпуск В-4	1	85,81	85,8
В-5	Лист КЖ-8	Выпуск В-5	1	100,12	100,1
В-6	Лист КЖ-8	Выпуск В-6	1	85,81	85,8
В-7	Лист КЖ-9	Выпуск В-7	1	127,74	127,7
В-8	Лист КЖ-9	Выпуск В-8	4	48,60	194,4
В-9	Лист КЖ-9	Выпуск В-9	2	87,21	174,4
В-10	Лист КЖ-10	Выпуск В-10	2	145,24	290,5
В-11	Лист КЖ-10	Выпуск В-11	2	71,51	143,0
В-12	Лист КЖ-11	Выпуск В-12	1	211,67	211,7
Поддерживающие каркасы					
ФК-1	Лист КЖ-6	Поддерживающий каркас ФК-1 (м.п.)	220	24,05	5290,47
Материалы					
		Бетон класса В25, м3	307,7		м3
		Бетон класса В7,5, м3	41,9		м3
		Щебень, м3	41,9		м3
	ГОСТ 10704-91	Труба ф273*5 п.м.	12,00	33,05	396,6

1. Данный лист смотреть совместно с листами КЖ-8 -:- КЖ-11.
2. Бетонирование вести непрерывно, уплотнение производить глубинными вибраторами. При уплотнении бетона следить, чтобы наконечник вибратора не касался арматуры и опалубки.
3. Производство работ вести в соответствии с требованиями СН РК 5.03-07-2013.
4. Опалубку снимать при достижении бетоном прочности не менее 80%.
5. При производстве работ следует обращать внимание на точность расположения арматурных изделий в ростверке, колонне и соблюдение защитных слоев.
6. Бетон для всех фундаментов принять кл. В25, F75, W4 на сульфатостойком портлантцементе.
7. Боковые поверхности фундаментов, обмазать горячим битумом за 2 раза;
8. Щебеночную подготовку под фундаментами пролить битумом до полного насыщения;

Изм.	Кол. уч.	Лист	№ док.	Подп.	Дата	39-09/08/19-КЖ
						Строительство многоквартирного жилого дома Пятно №42 в г.Уральск ЗКО (Без наружных инженерных сетей и благоустройства)
ГИП		Мамыканова Д.			01.2020	Секция 4 — Стадия: РП; Лист: 7; Листов:
ГАП		Полец А.			01.2020	Схема расположения выпусков из фундаментов.
Проверил		Лукьянченко			01.2020	ТОО Астанатехстройэксперт Нур-Султан 2020
Выполнил		Лукьянченко			01.2020	

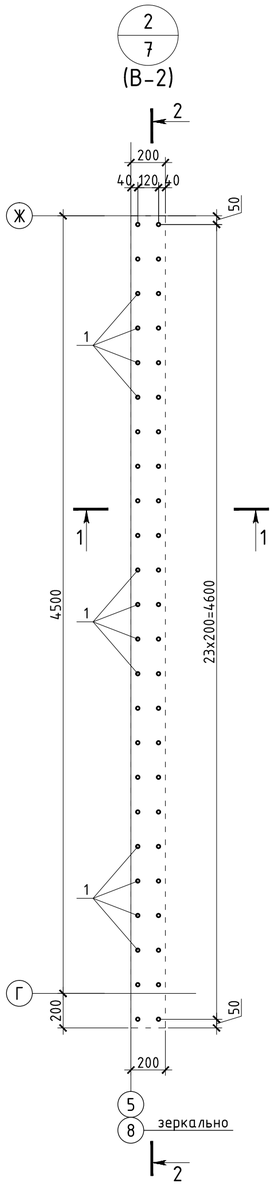

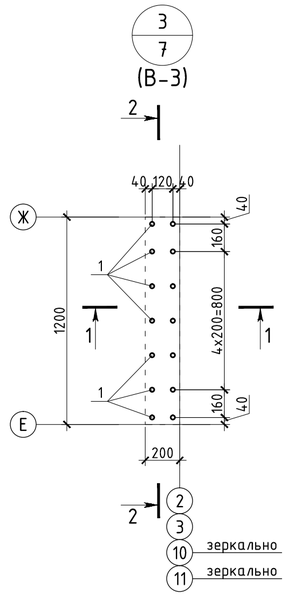

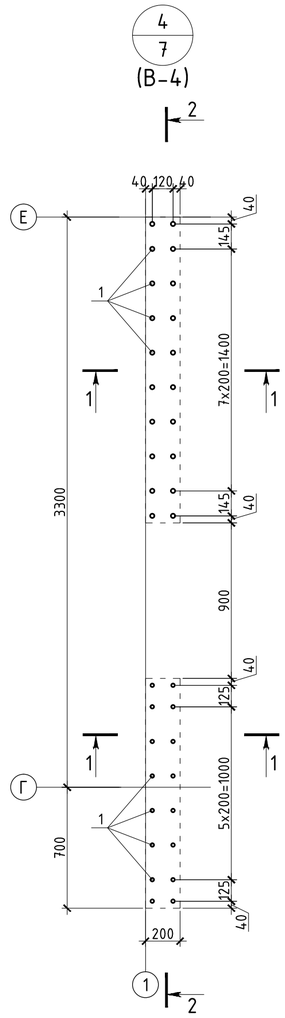

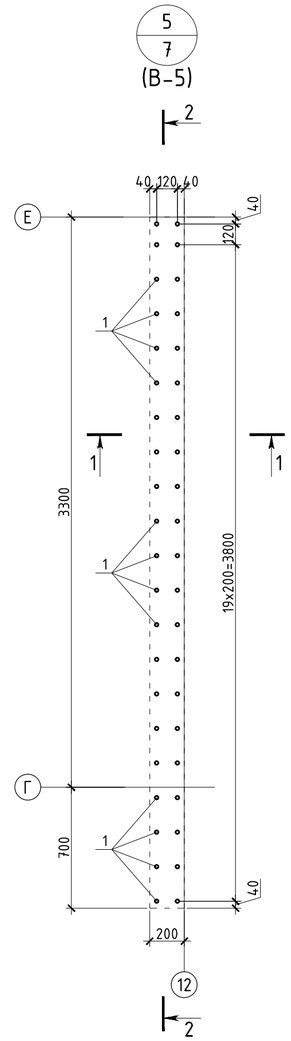

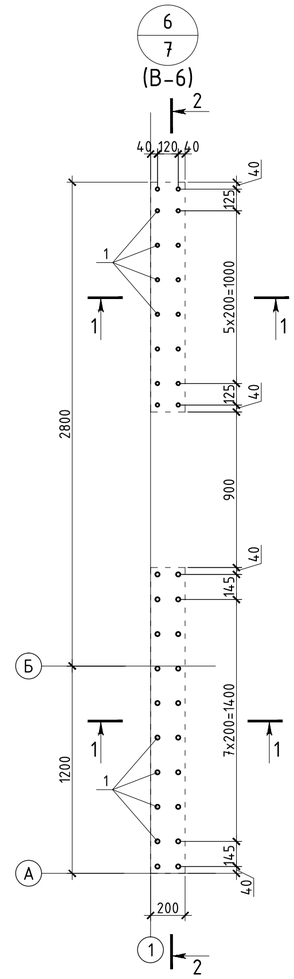

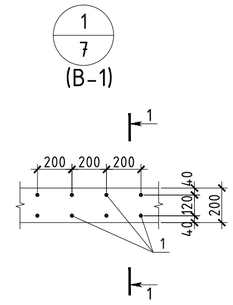

Ведомость деталей

Поз.	Эскиз
1 L=3940	2160 / 1660 / 120

1 - 1

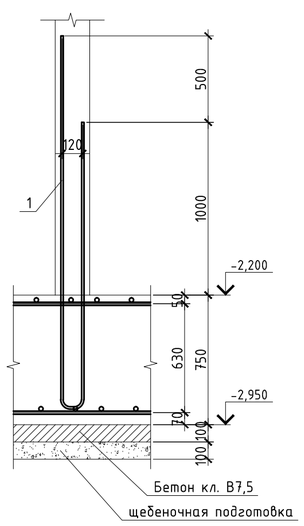

2 - 2
Фрагмент армирования

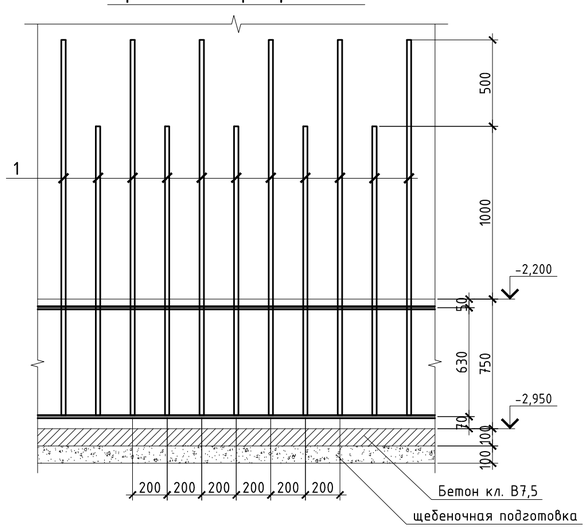

1. Данный лист смотреть совместно с листом КЖ-8.
2. Выпуски расставлять по чертежу на данном листе, чередуя их по высоте;
3. Привязку и расположение выпусков см. лист КЖ-8.
4. При производстве работ следует обращать внимание на точность расположения арматурных изделий в ростверке и соблюдение защитных слоев.

Спецификация

Поз.	Обозначение	Наименование	Кол.	Масса ед.,кг	Примечание
		Выпуск В-1			
1	ГОСТ 34028-2016	ф14 А400, L= 3940	1	4.77	4.77
		Выпуск В-2			
1	ГОСТ 34028-2016	ф14 А400, L= 3940	24	4.77	114.42
		Выпуск В-3			
1	ГОСТ 34028-2016	ф14 А400, L= 3940	7	4.77	33.37
		Выпуск В-4			
1	ГОСТ 34028-2016	ф14 А400, L= 3940	18	4.77	85.81
		Выпуск В-5			
1	ГОСТ 34028-2016	ф14 А400, L= 3940	21	4.77	100.12
		Выпуск В-6			
1	ГОСТ 34028-2016	ф14 А400, L= 3940	18	4.77	85.81

Изм.	Кол. уч.	Лист	№ док.	Подп.	Дата				
						39-09/08/19-КЖ			
						Строительство многоквартирного жилого дома Пятно №42 в г.Уральск ЗКО (Без наружных инженерных сетей и благоустройства)			
ГИП		Мамыканова Д.			01.2020	Секция 4	Стадия	Лист	Листов
ГАП		Полец А.			01.2020		РП	8	
Проверил		Лукьянченко			01.2020	Узлы 1, 2, 3, 4, 5, 6. Сечения.	ТОО Астанатехстройэксперт Нур-Султан 2020		
Выполнил		Лукьянченко			01.2020				

А2

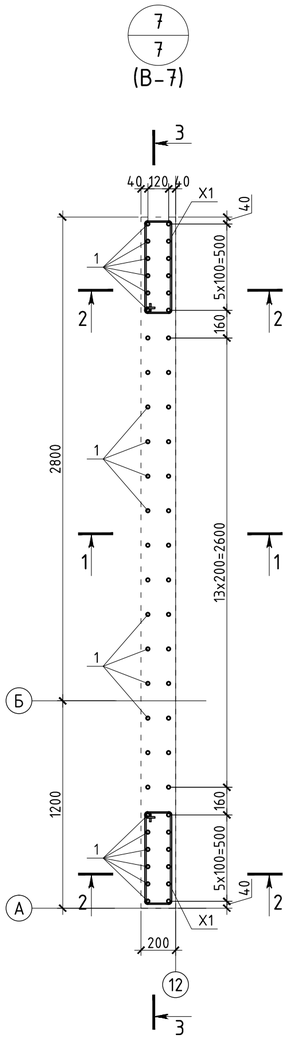

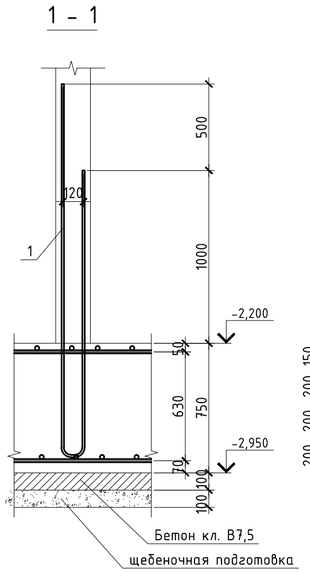

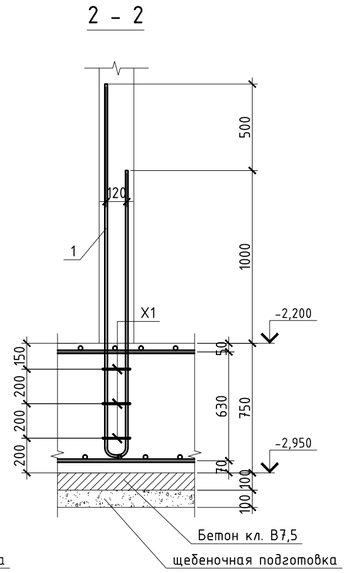

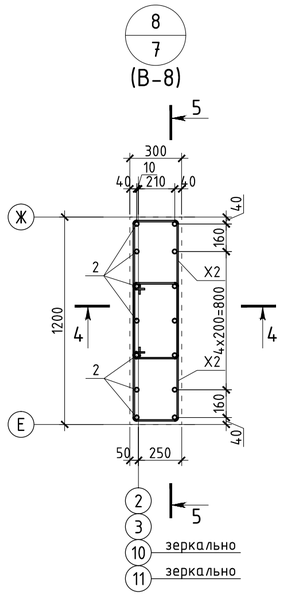

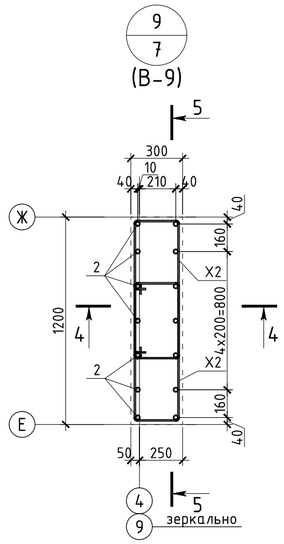

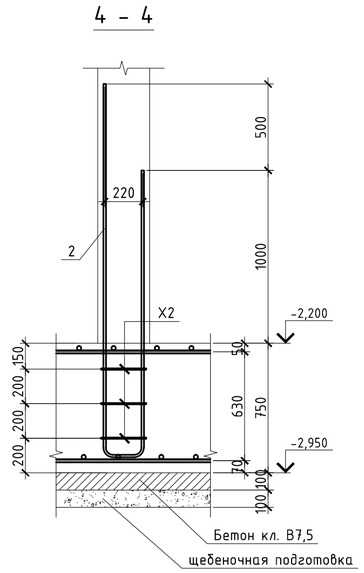

Ведомость деталей

Поз.	Эскиз
1 L=3940	2160 1660 120
2 L=4040	2160 1660 220
X1 L=1600	640 160 540 260
X2 L=2120	900 160 800 260

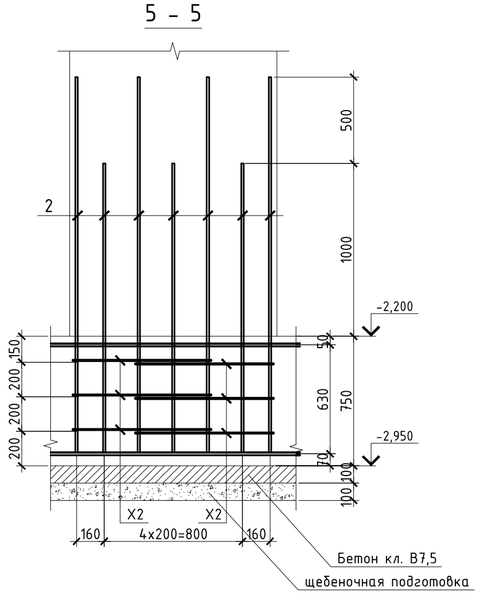

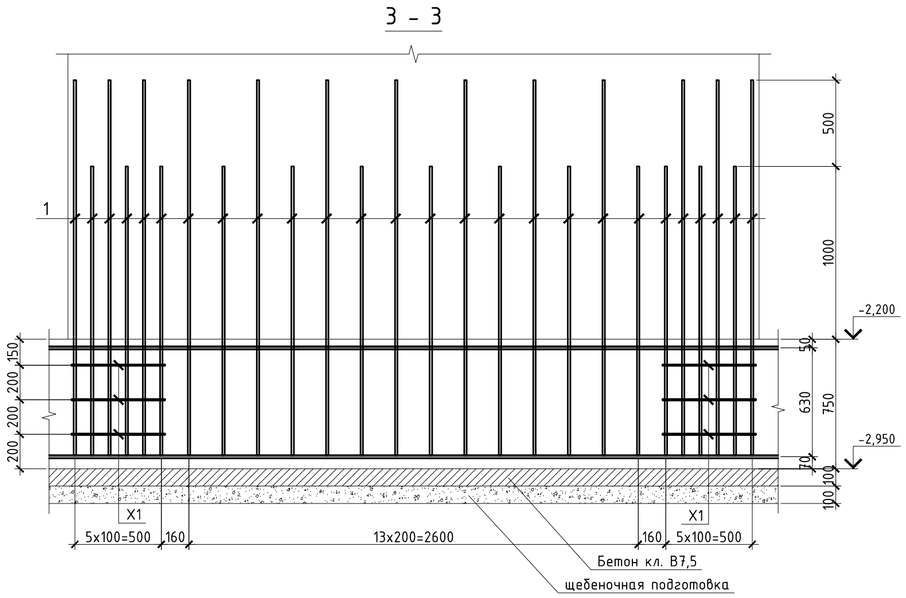

Спецификация

Поз.	Обозначение	Наименование	Кол.	Масса ед.,кг	Примечание
Выпуск В-7					
1	ГОСТ 34028-2016	Ф14 А400, L= 3940	26	4.77	123.95
X1	ГОСТ 34028-2016	Ф8 А240, L= 1600	6	0.63	3.79
Выпуск В-8					
1	ГОСТ 34028-2016	Ф16 А400, L= 3940	7	6.23	43.58
X2	ГОСТ 34028-2016	Ф8 А240, L= 2120	6	0.84	5.02
Выпуск В-9					
1	ГОСТ 34028-2016	Ф22 А400, L= 3940	7	11.74	82.19
X2	ГОСТ 34028-2016	Ф8 А240, L= 2120	6	0.84	5.02

1. Данный лист смотреть совместно с листом КЖ-8.
2. Выпуски расставлять по чертежу на данном листе, чередуя их по высоте;
3. Привязку и расположение выпусков см. лист КЖ-8.
4. При производстве работ следует обращать внимание на точность расположения арматурных изделий в ростверке и соблюдение защитных слоев.

Изм.	Кол. уч.	Лист	№ док.	Подп.	Дата				
						39-09/08/19-КЖ			
						Строительство многоквартирного жилого дома Пятно №42 в г.Уральск ЗКО (Без наружных инженерных сетей и благоустройства)			
ГИП		Мамыканова Д.			01.2020	Секция 4	Стадия	Лист	Листов
ГАП		Полец А.			01.2020		РП	9	
Проверил		Лукьянченко			01.2020	Узлы 7, 8, 9. Сечения.	ТОО Астанатехстройэксперт Нур-Султан 2020		
Выполнил		Лукьянченко			01.2020				

А2

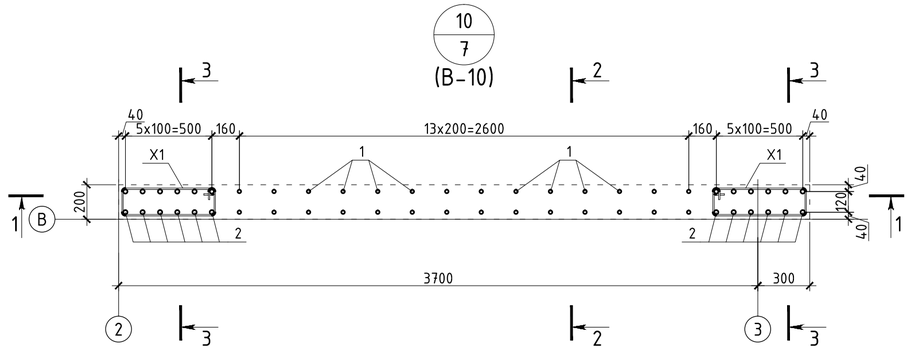

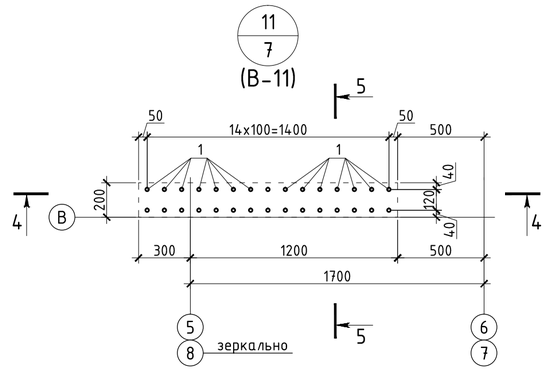

Ведомость деталей

Поз.	Эскиз
1,2 L=3940	2160, 1660, 120
X1 L=1600	640, 160, 540, 260

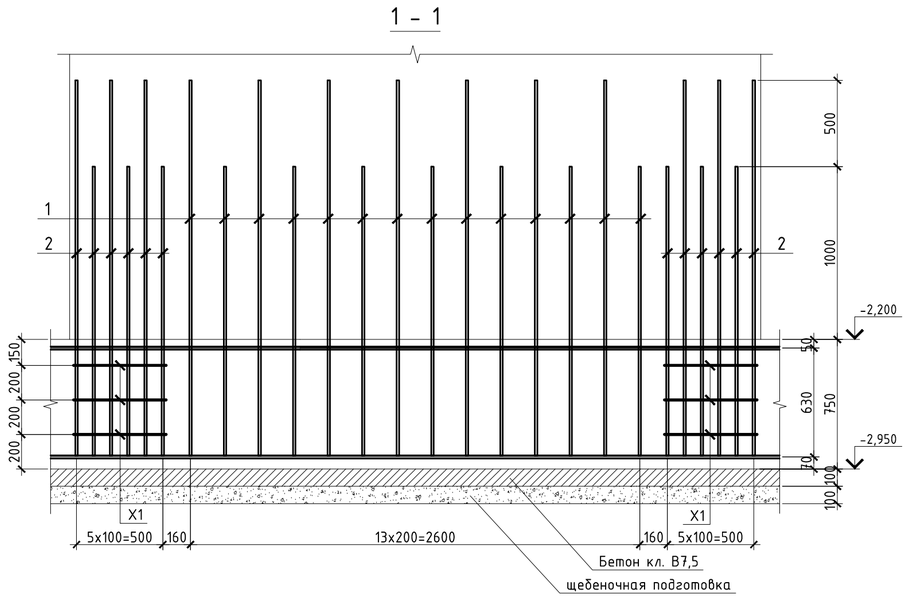

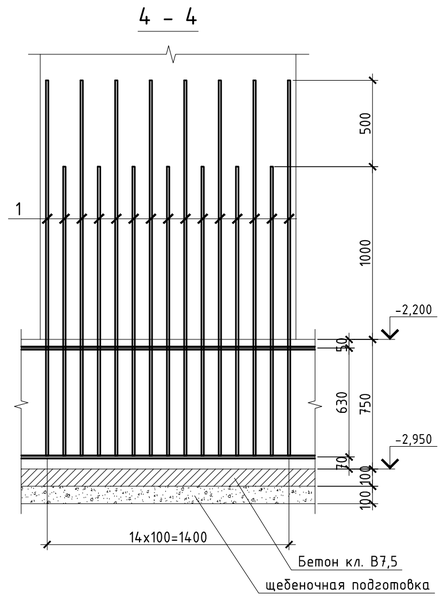

Спецификация

Поз.	Обозначение	Наименование	Кол.	Масса ед.,кг	Примечание
Выпуск В-10					
1	ГОСТ 34028-2016	Ø14 А400, L= 3940	14	4.77	66.74
2	ГОСТ 34028-2016	Ø16 А400, L= 3940	12	6.23	74.70
X1	ГОСТ 34028-2016	Ø8 А240, L= 1600	6	0.63	3.79
Выпуск В-11					
1	ГОСТ 34028-2016	Ø14 А400, L= 3940	15	4.77	71.51

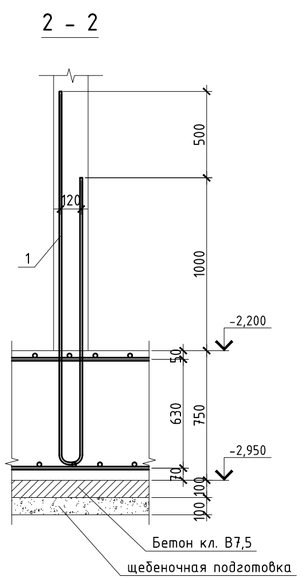

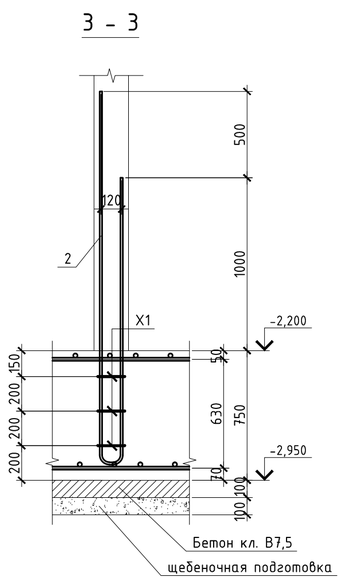

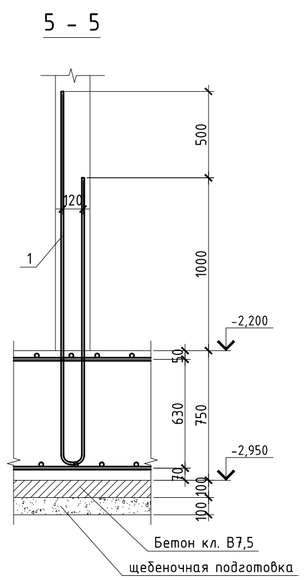

1. Данный лист смотреть совместно с листом КЖ-8.
2. Выпуски расставлять по чертежу на данном листе, чередуя их по высоте;
3. Привязку и расположение выпусков см. лист КЖ-8.
4. При производстве работ следует обращать внимание на точность расположения арматурных изделий в ростверке и соблюдение защитных слоев.

Изм.	Кол. уч.	Лист	№ док.	Подп.	Дата				
						39-09/08/19-КЖ			
						Строительство многоквартирного жилого дома Пятно №42 в г.Уральск ЗКО (Без наружных инженерных сетей и благоустройства)			
ГИП		Мамыканова Д.			01.2020	Секция 4	Стадия	Лист	Листов
ГАП		Полец А.			01.2020		РП	10	
Проверил		Лукьянченко			01.2020	Узлы 10, 11. Сечения.	ТОО Астанатехстройэксперт Нур-Султан 2020		
Выполнил		Лукьянченко			01.2020				

А2

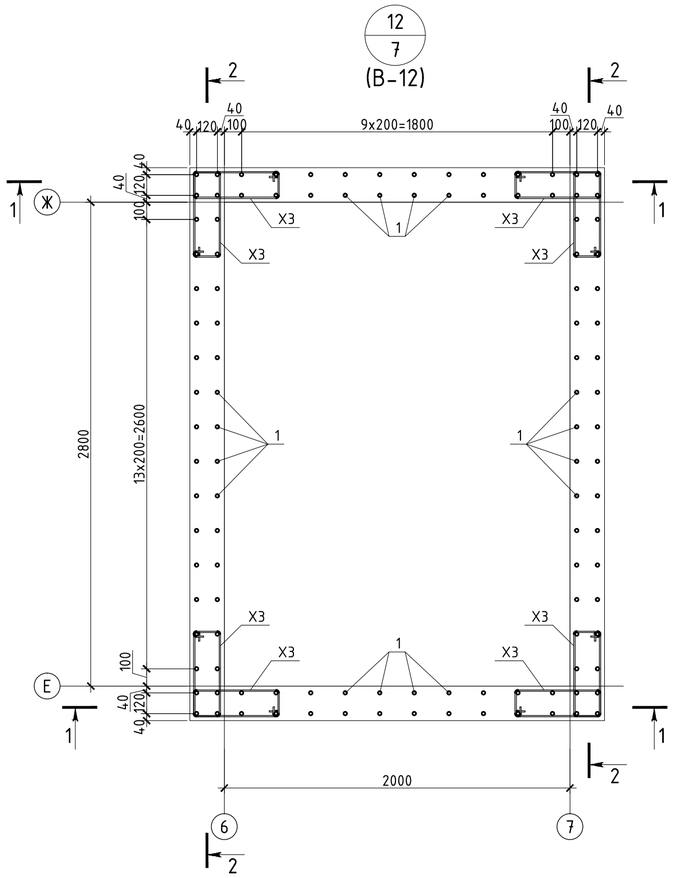

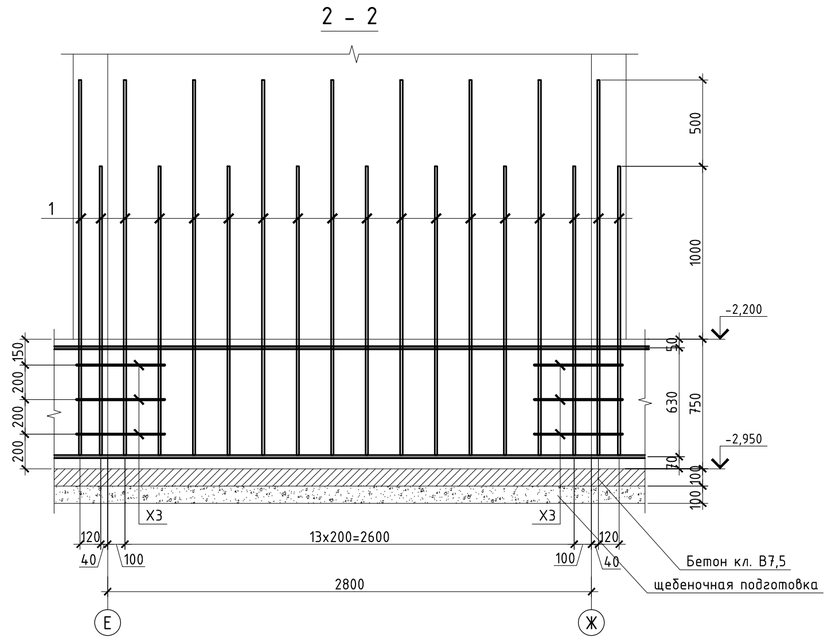

Ведомость деталей

Поз.	Эскиз
1 L=3940	2160, 1660, 120
Х3 L=1660	600, 160, 500, 260

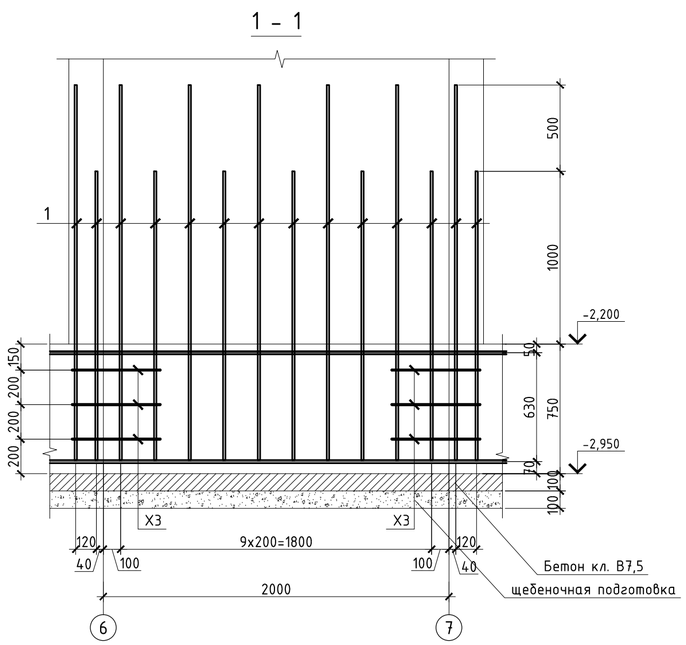

Спецификация

Поз.	Обозначение	Наименование	Кол.	Масса ед.,кг	Примечание
		Выпуск В-12			
1	ГОСТ 34028-2016	⌀14 А400, L= 3940	56	3.50	195.93
Х3	ГОСТ 34028-2016	⌀8 А240, L= 1660	24	0.66	15.74

1. Данный лист смотреть совместно с листом КЖ-8.
2. Выпуски расставлять по чертежу на данном листе, чередуя их по высоте;
3. Привязку и расположение выпусков см. лист КЖ-8.
4. При производстве работ следует обращать внимание на точность расположения арматурных изделий в ростверке и соблюдение защитных слоев.

Изм.	Кол. уч.	Лист	№ док.	Подп.	Дата
ГИП		Мамыканова Д.			01.2020
ГАП		Полец А.			01.2020
Проверил		Лукьянченко			01.2020
Выполнил		Лукьянченко			01.2020

39-09/08/19-КЖ

Строительство многоквартирного жилого дома Пятно №42 в г.Уральск ЗКО (Без наружных инженерных сетей и благоустройства)

Секция 4

Стадия	Лист	Листов
РП	11	

Узел 12. Сечения.

ТОО Астанатехстройэксперт Нур-Султан 2020

А2

Схема каркаса на отм. -2,100

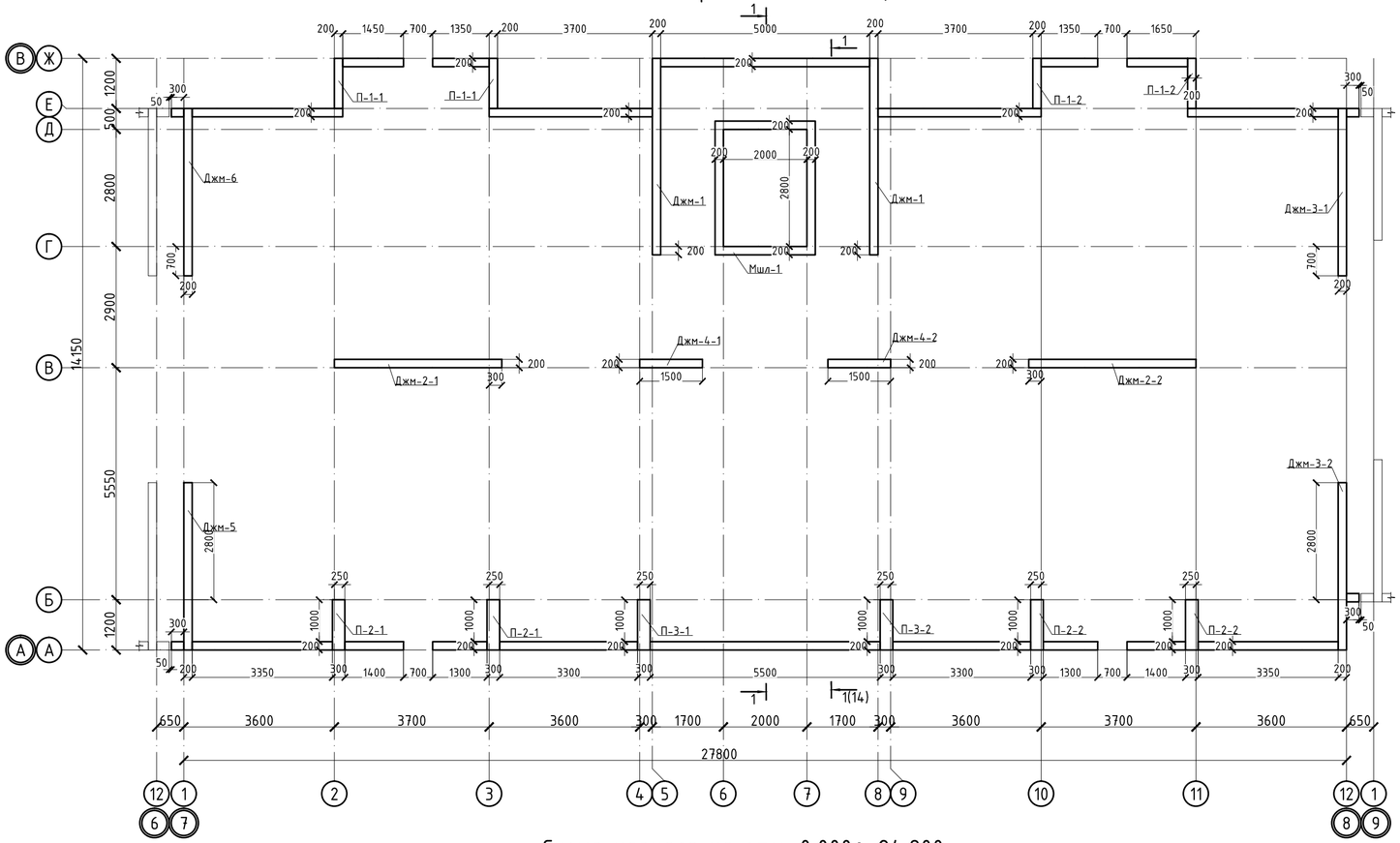

Схема каркаса на отм. 0,000÷+24,900

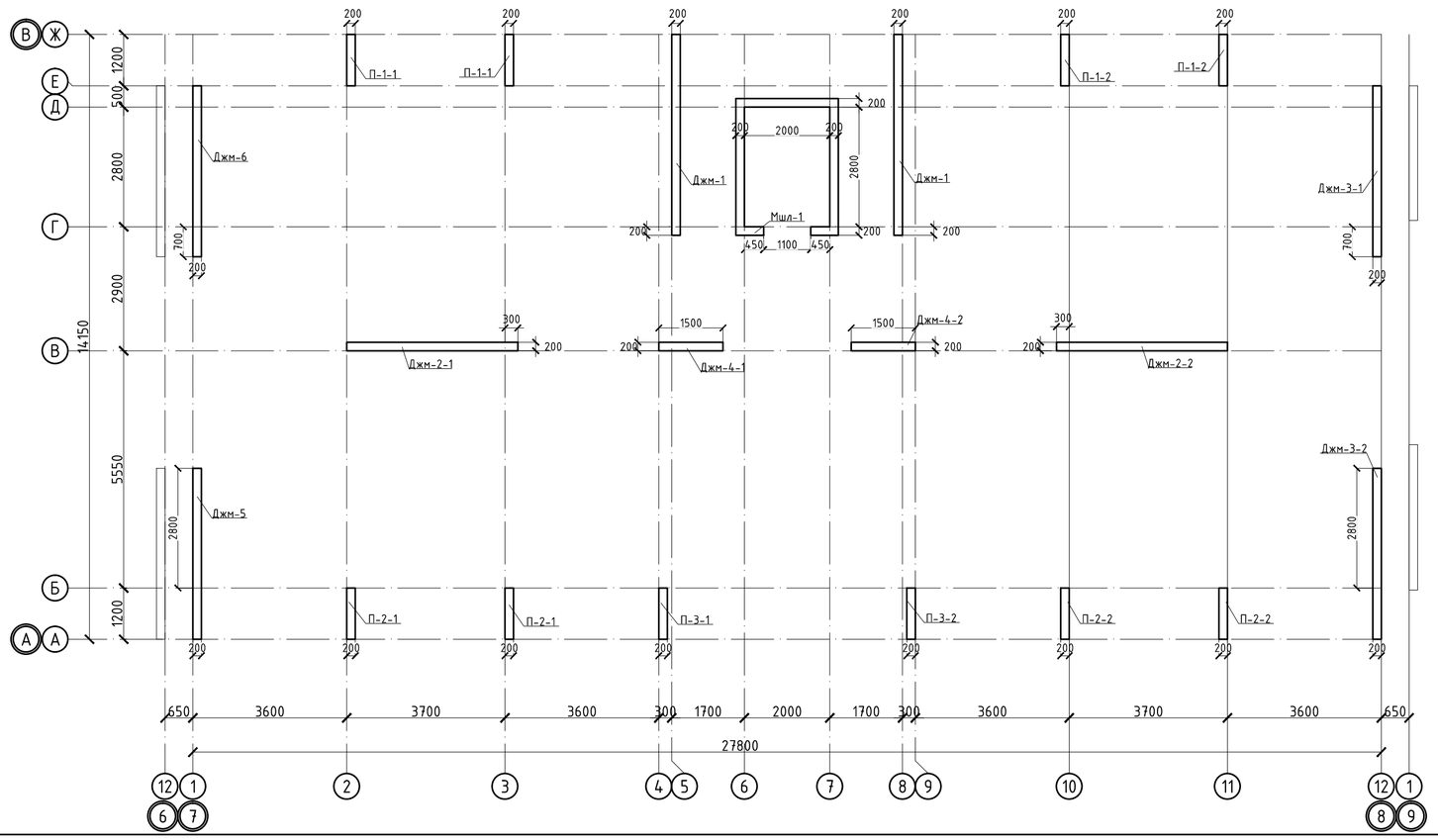

Спецификация

Марка поз.	Обозначение	Наименование	Кол.	Масса ед.кг.	Приме-чание
Джм-1	Лист КЖ-17	Диафрагма жесткости Джм-1	2		
Джм-2-1	Лист КЖ-18	Диафрагма жесткости Джм-2-1	1		
Джм-2-2	Лист КЖ-18	Диафрагма жесткости Джм-2-2	1		
Джм-3-1	Лист КЖ-19	Диафрагма жесткости Джм-3-1	1		
Джм-3-2	Лист КЖ-19	Диафрагма жесткости Джм-3-2	1		
Джм-4-1	Лист КЖ-20	Диафрагма жесткости Джм-4-1	1		
Джм-4-2	Лист КЖ-20	Диафрагма жесткости Джм-4-2	1		
Джм-5	Лист КЖ-21	Диафрагма жесткости Джм-5	1		
Джм-6	Лист КЖ-22	Диафрагма жесткости Джм-6	1		
П-1-1	Лист КЖ-23	Пилон П-1-1	2		
П-1-2	Лист КЖ-23	Пилон П-1-2	2		
П-2-1	Лист КЖ-24	Пилон П-2-1	2		
П-2-2	Лист КЖ-24	Пилон П-2-2	2		
П-3-1	Лист КЖ-25	Пилон П-3-1	2		
П-3-2	Лист КЖ-25	Пилон П-3-2	2		
Мшл-1	Лист КЖ-26	Моннолитная шахта лифта Мшл-1	1		

Схема блокировки

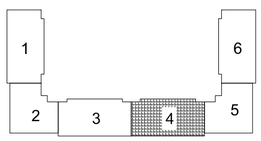

Изм.	Кол. уч.	Лист	№ док.	Подп.	Дата
ГИП		Мамыканова Д.			01.2020
ГАП		Полец А.			01.2020
Проверил		Лукьянченко			01.2020
Выполнил		Лукьянченко			01.2020

39-09/08/19-КЖ

Строительство многоквартирного жилого дома Пятно №42 в г. Уральск ЗКО (Без наружных инженерных сетей и благоустройства)

Секция 4

Стадия	Лист	Листов
РП	12	

Схема каркаса на отм. -2,100, 0,000÷+24,900

ТОО Астанатехстройэксперт Нур-Султан 2020

Согласовано

Взам. инв. №

Подпись и дата

Инв. № подл.

Схема каркаса на отм. +27,800

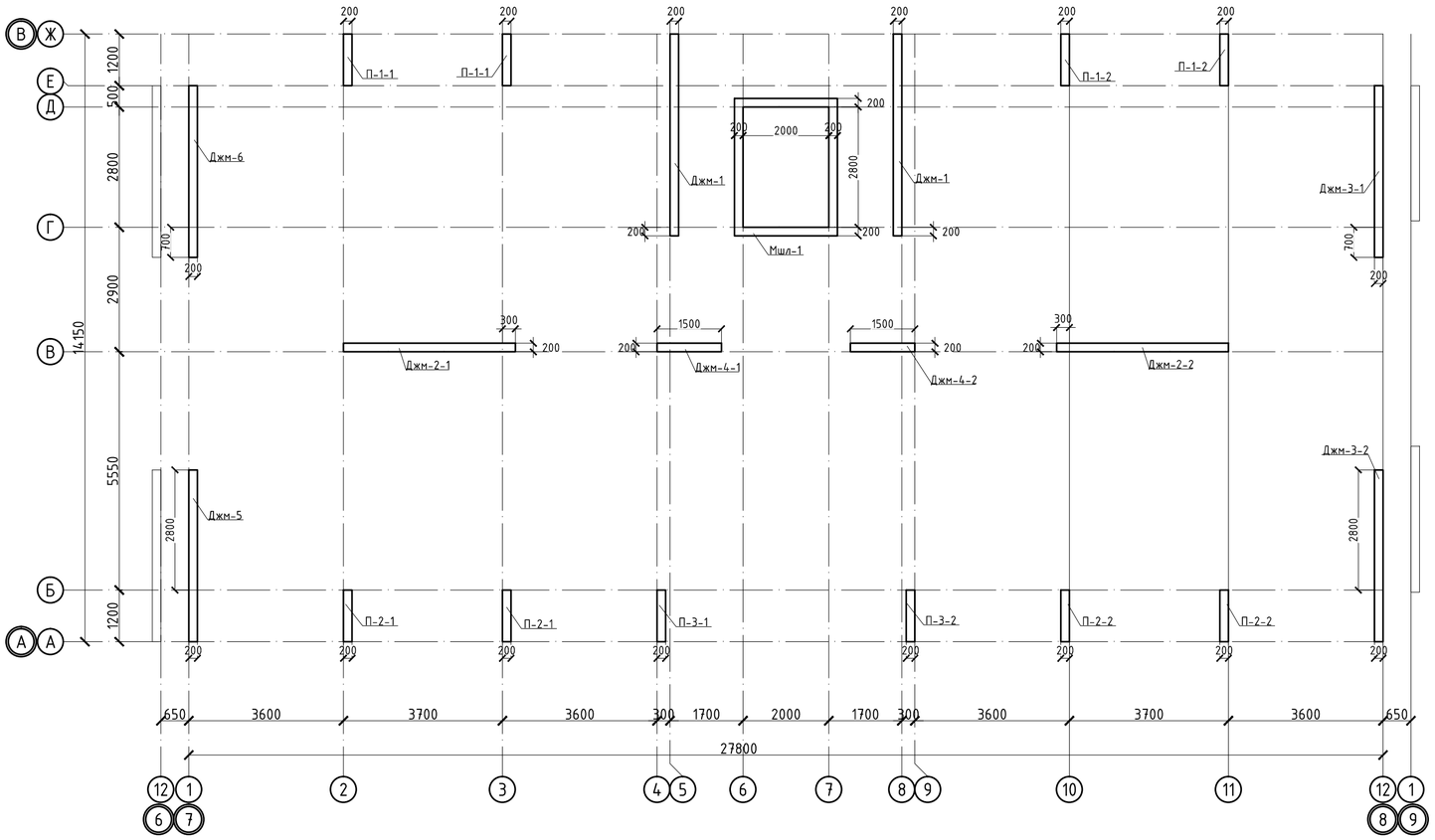

Схема каркаса на отм. +30,050

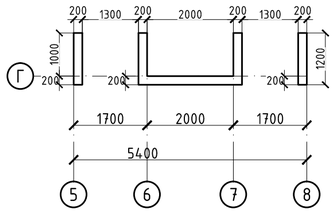

Согласовано

Взам. инв. №

Подпись и дата

Инв. № подл.

Схема блокировки

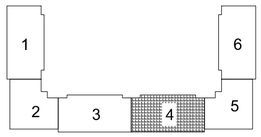

Изм.	Кол. уч.	Лист	№ док.	Подп.	Дата
ГИП		Мамыканова Д.			01.2020
ГАП		Полец А.			01.2020
Проверил		Лукьянченко			01.2020
Выполнил		Лукьянченко			01.2020

39-09/08/19-КЖ

Строительство многоквартирного жилого дома Пятно №42 в г. Уральск ЗКО (Без наружных инженерных сетей и благоустройства)

Секция 4

Стадия	Лист	Листов
РП	13	

Схема каркаса на отм. +27,800 и +30,050

ТОО Астанатехстройэксперт Нур-Султан 2020

Разрез 1-1 (12)

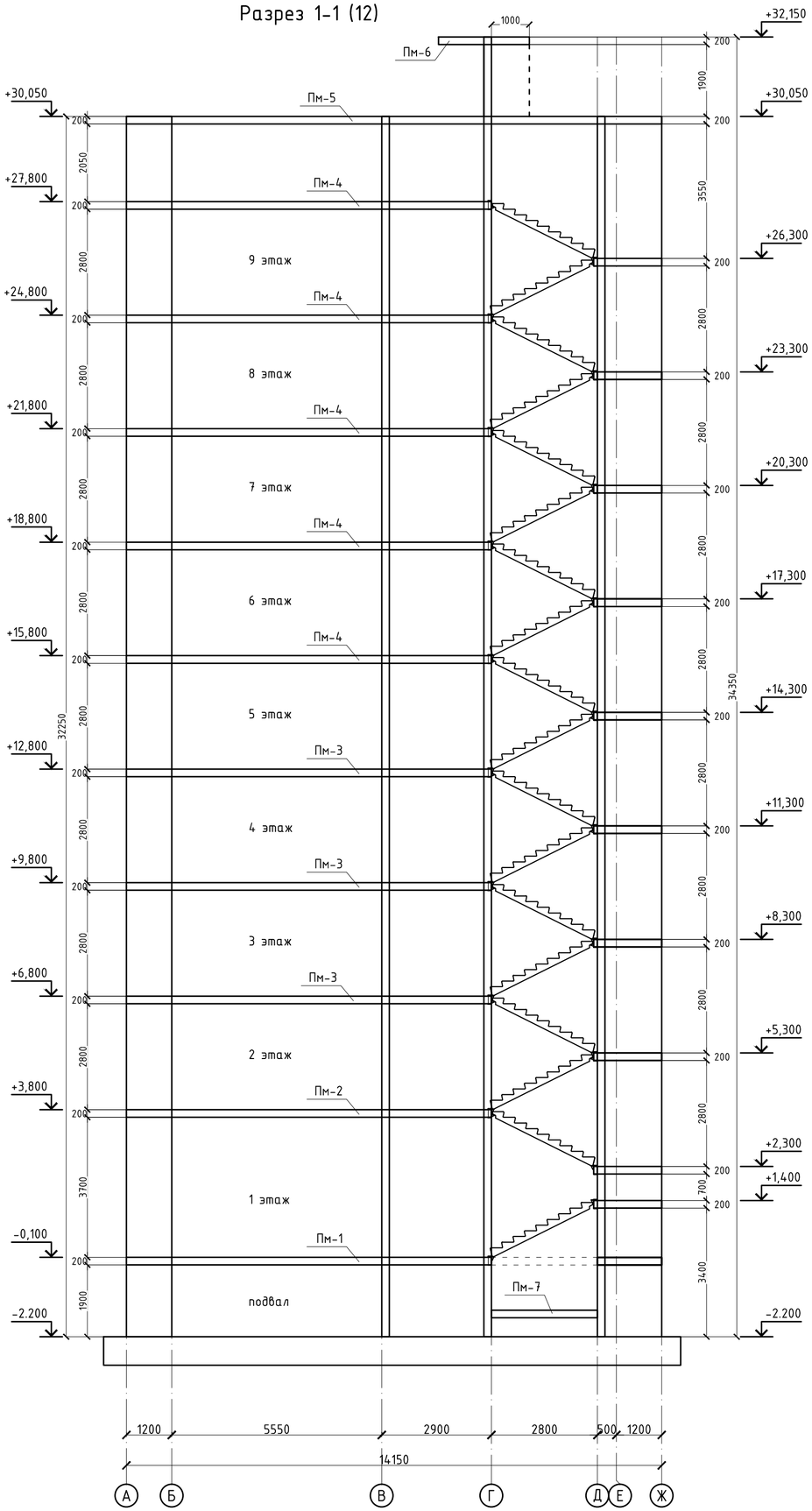

Спецификация

Поз.	Обозначение	Наименование	Кол.	Масса, ед., кг	Приме-чание
Пм-1	См. лист КЖ-29	Плита монолитная	1		
Пм-2	См. лист КЖ-32	Плита монолитная	1		
Пм-3	См. лист КЖ-35,36	Плита монолитная	3		
Пм-4	См. лист КЖ-39-40	Плита монолитная	5		
Пм-5	См. лист КЖ-44	Плита монолитная	1		
Пм-6	См. лист КЖ-47	Плита монолитная	1		
Пм-7	См. лист КЖ-47	Плита монолитная	1		
Пм-8	См. лист КЖ-47	Плита монолитная	1		
Млп-1	См. лист КЖ-47	Монолитная лестничная площадка	2		
Млп-2	См. лист КЖ-47	Монолитная лестничная площадка	1		
Млп-3	См. лист КЖ-47	Монолитная лестничная площадка	8		

Согласовано

Взам. инв. №

Подпись и дата

Инв. № подл.

Изм.	Кол. уч.	Лист	№ док.	Подп.	Дата
ГИП		Мамыканова Д.			01.2020
ГАП		Полец А.			01.2020
Проверил		Лукьянченко			01.2020
Выполнил		Лукьянченко			01.2020

39-09/08/19-КЖ

Строительство многоквартирного жилого дома Пятно №42 в г. Уральск ЗКО (Без наружных инженерных сетей и благоустройства)

Секция 4

Стадия	Лист	Листов
РП	14	

Разрез 1-1

ТОО Астанатехстройэксперт Нур-Султан 2020

Развертка стены подвала по оси А (опалубка)

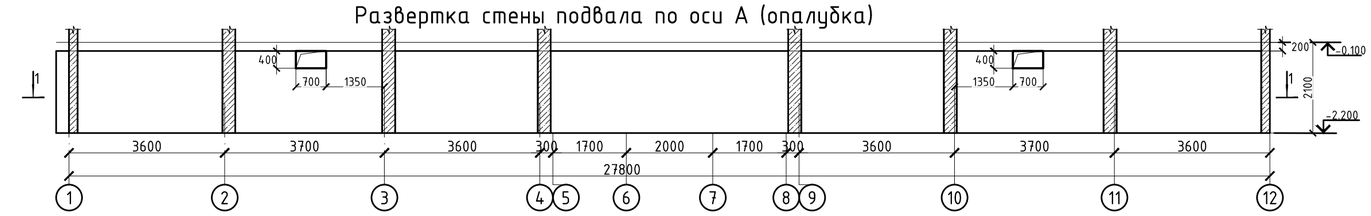

1 - 1

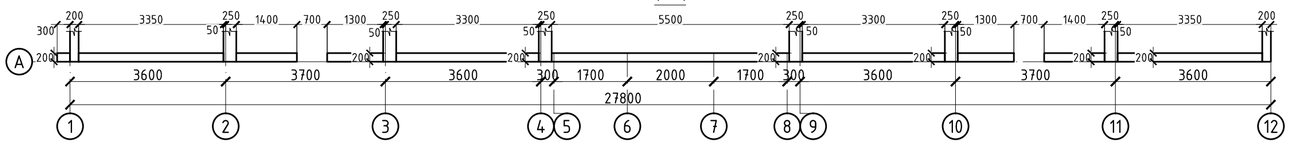

Развертка стены подвала по оси А (армирование)

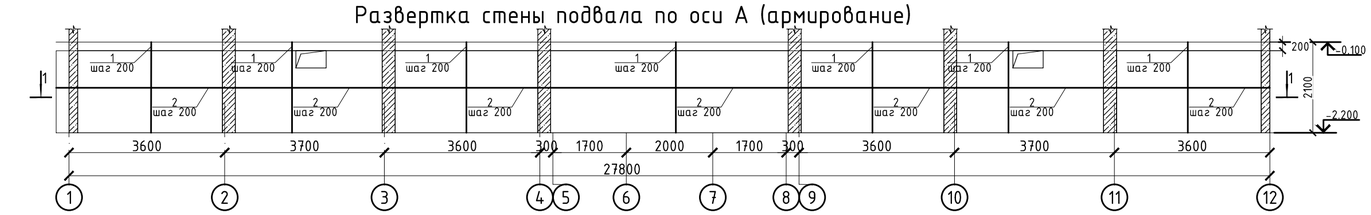

Развертка стены подвала по оси Е (опалубка)

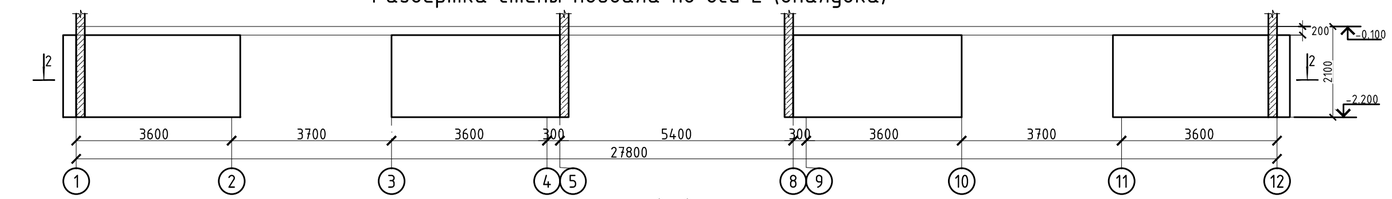

2 - 2

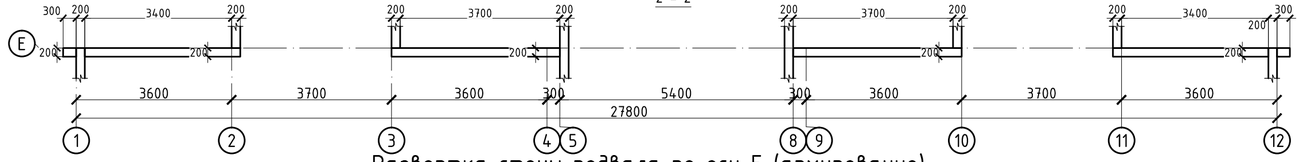

Развертка стены подвала по оси Е (армирование)

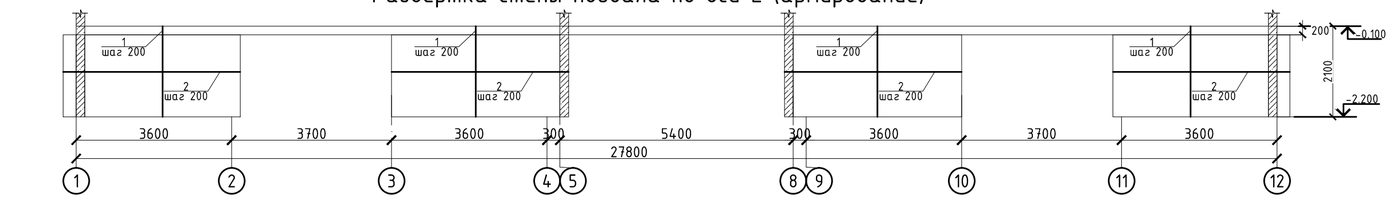

Фрагмент армирования монолитных стен

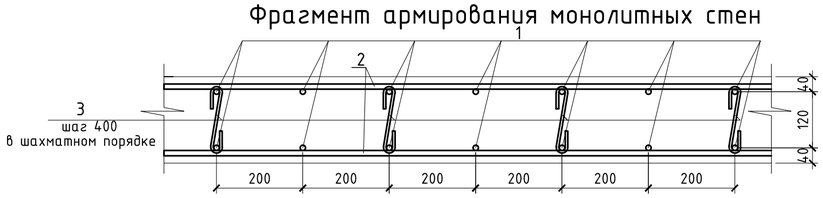

Схема дополнительного армирования проемов

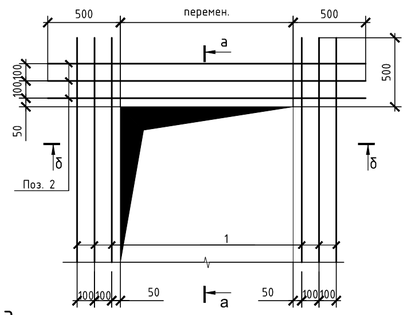

а-а

Основное армирование стены условно не показано

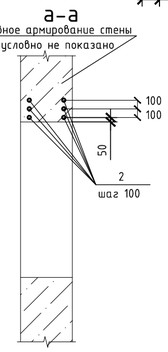

б-б

Основное армирование стены условно не показано

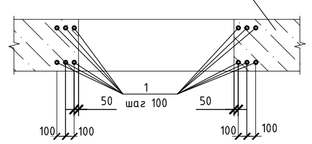

Спецификации

Поз.	Обозначение	Наименование	Кол.	Масса ед.,кг	Примечание
		Монолитная стена по оси А			
1	ГОСТ 34028-2016	Ф14 А400 , м.п.	512	1,208	618,98
2	ГОСТ 34028-2016	Ф14 А400 , м.п.	512	1,208	618,98
		Шпильки			
3	См. ведомость деталей	Ф8 А240 , l= 310	634	0,12	77,68
		Материалы			
		Бетон класса В25, м3	9,76		м3
		Монолитная стена по оси Е			
1	ГОСТ 34028-2016	Ф14 А400 , м.п.	298	1,208	360,23
2	ГОСТ 34028-2016	Ф14 А400 , м.п.	298	1,208	360,23
		Шпильки			
3	См. ведомость деталей	Ф8 А240 , l= 310	369	0,12	45,21
		Материалы			

Ведомость деталей

Поз.	Эскиз
3	75 160 75 L= 310

1. Перечень чертежей и общие примечания смотри на листе КЖ-1.
2. Бетонирование вести непрерывно, уплотнение производить глубинными вибраторами. При уплотнении бетона следить, чтобы наконечник вибратора не касался арматуры и опалубки.
3. Производство работ вести в соответствии с требованиями СНиП РК 5.03-37-2005.
4. Опалубку снимать при достижении бетоном прочности не менее 80%.
5. При производстве работ следует обращать внимание на точность расположения арматурных изделий и соблюдение защитных слоев.

Изм.	Кол. уч.	Лист	№ док.	Подп.	Дата	39-09/08/19-КЖ		
						Строительство многоквартирного жилого дома Пятно №42 в г. Уральск ЗКО (Без наружных инженерных сетей и благоустройства)		
ГИП		Мамыканова Д.			01.2020	Секция 4	Стадия: РП	Лист: 15 / Листов:
ГАП		Полец А.			01.2020			
Проверил		Лукьянченко			01.2020	Стены подвала по оси А, Е (опалубка) (армирование)	ТОО Астанатехстройэксперт Нұр-Сұлтан 2020	
Выполнил		Лукьянченко			01.2020			

Согласовано

Взам. инв. №

Подпись и дата

Инв. № подл.

Развертка стены подвала по оси Ж (опалубка)

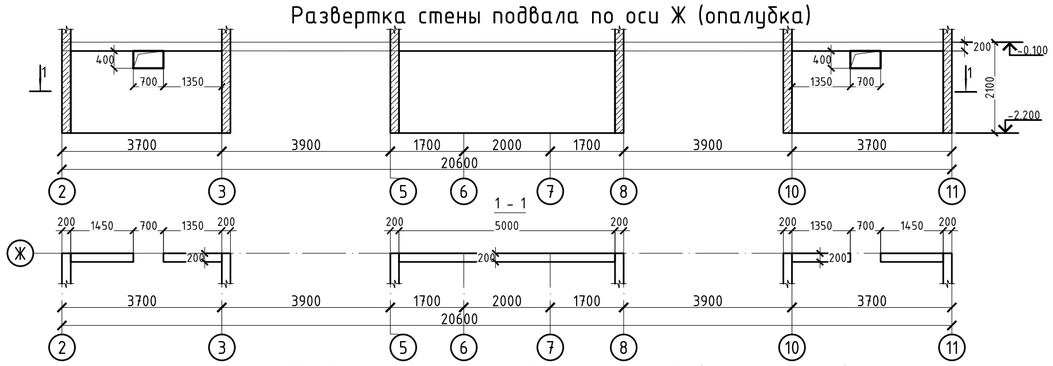

Развертка стены подвала по оси Ж (армирование)

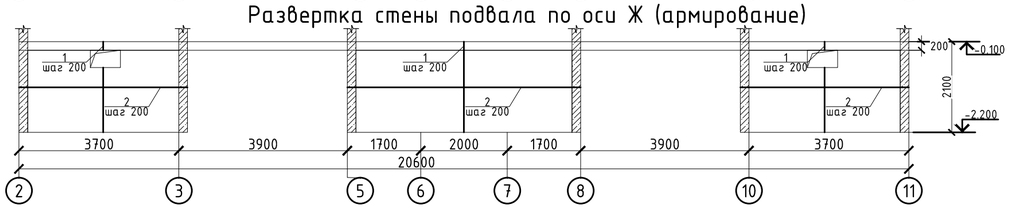

Развертка стены подвала по оси Б (опалубка)

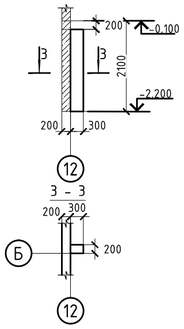

Развертка стены подвала по оси Б (армирование)

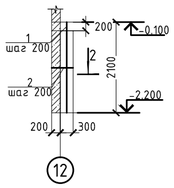

Фрагмент армирования монолитных стен

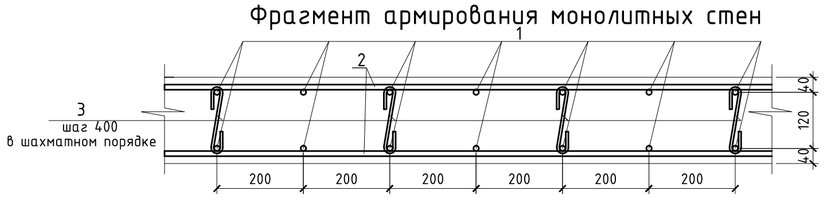

Ведомость деталей

Поз.	Эскиз
3	75, 160, 75; L= 310

Схема дополнительного армирования проемов

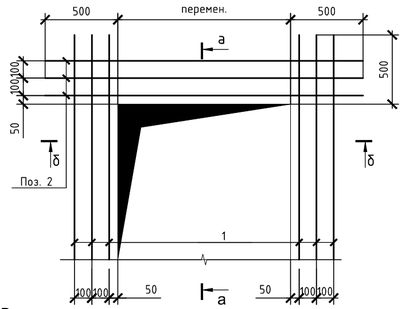

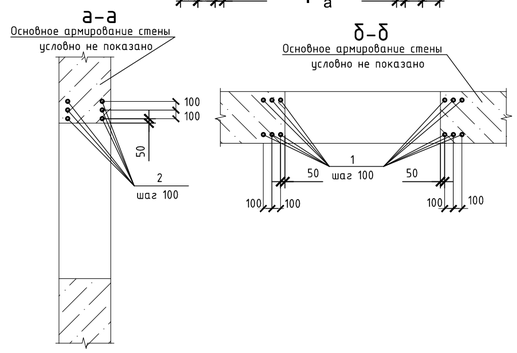

Спецификации

Поз.	Обозначение	Наименование	Кол.	Масса ед.,кг	Примечание
		Монолитная стена по оси Ж			
1	ГОСТ 34028-2016	Ф14 А400 , м.п.	232	1,208	280,32
2	ГОСТ 34028-2016	Ф14 А400 , м.п.	232	1,208	280,32
		Шпильки			
3	См. ведомость деталей	Ф8 А240 , l= 310	287	0,12	35,18
		Материалы			
		Бетон класса В25, м3	4,42		м3
		Монолитная стена по оси Б			
1	ГОСТ 34028-2016	Ф14 А400 , м.п.	5,3	1,208	6,34
2	ГОСТ 34028-2016	Ф14 А400 , м.п.	5,3	1,208	6,34
		Шпильки			
3	См. ведомость деталей	Ф8 А240 , l= 310	6,5	0,12	0,80
		Материалы			
		Бетон класса В25, м3	0,10		м3

Ведомость расхода стали элемент , кг.

Марка	Изделия арматурные				Всего
	Арматура класса				
	А400		А240		
	ГОСТ 34028-2016				
	Ф14	итого	Ф8	итого	
Стены по оси А	1250,64	1250,64	78,48	78,48	1329,12
Стены по оси Е	745,82	745,82	46,80	46,80	792,62
Стены по оси Ж	560,63	560,63	35,18	35,18	595,81
Стены по оси Б	12,68	12,68	0,80	0,80	13,48

1. Перечень чертежей и общие примечания смотри на листе КЖ-1.
2. Бетонирование вести непрерывно, уплотнение производить глубинными вибраторами. При уплотнении бетона следить, чтобы наконечник вибратора не касался арматуры и опалубки.
3. Производство работ вести в соответствии с требованиями СНиП РК 5.03-37-2005.
4. Опалубку снимать при достижении бетоном прочности не менее 80%.
5. При производстве работ следует обращать внимание на точность расположения арматурных изделий и соблюдение защитных слоев.

Изм.	Кол. уч.	Лист	№ док.	Подп.	Дата	39-09/08/19-КЖ		
						Строительство многоквартирного жилого дома Пятно №42 в г. Уральск ЗКО (Без наружных инженерных сетей и благоустройства)		
ГИП		Мамыканова Д.			01.2020	Секция 4	Стадия: РП	Лист: 16 / Листов:
ГАП		Полец А.			01.2020	Стены подвала по оси Б, Ж (опалубка) (армирование)	ТОО Астанатехстройэксперт Нур-Султан 2020	
Проверил		Лукьянченко			01.2020			
Выполнил		Лукьянченко			01.2020			

Согласовано

Взам. инв. №

Подпись и дата

Инв. № подл.

Джм-1 (опалубка)

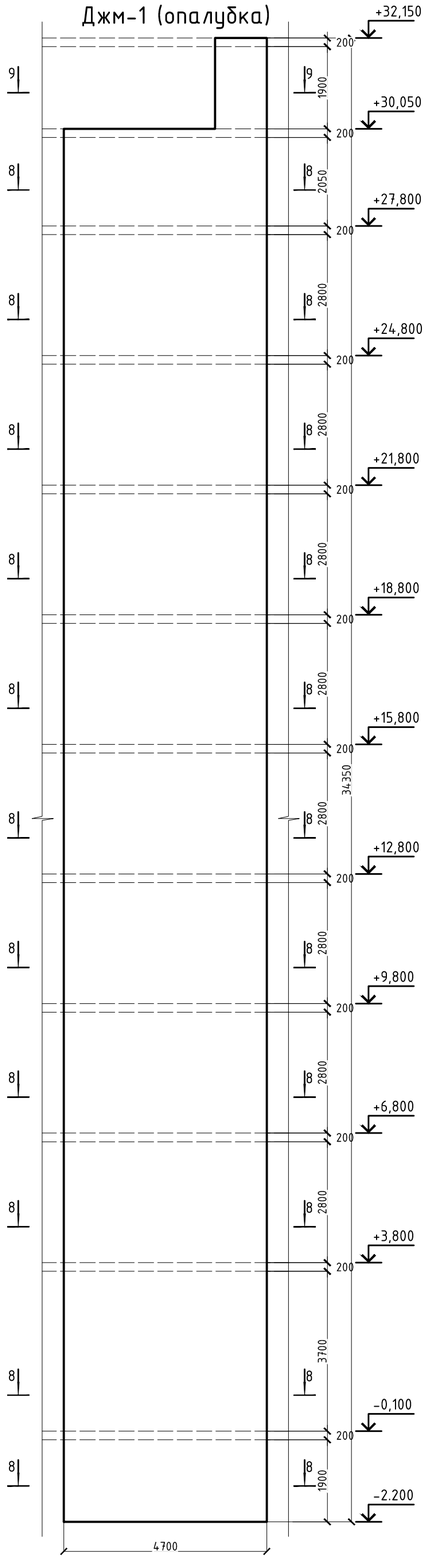

Джм-1 (армирование)

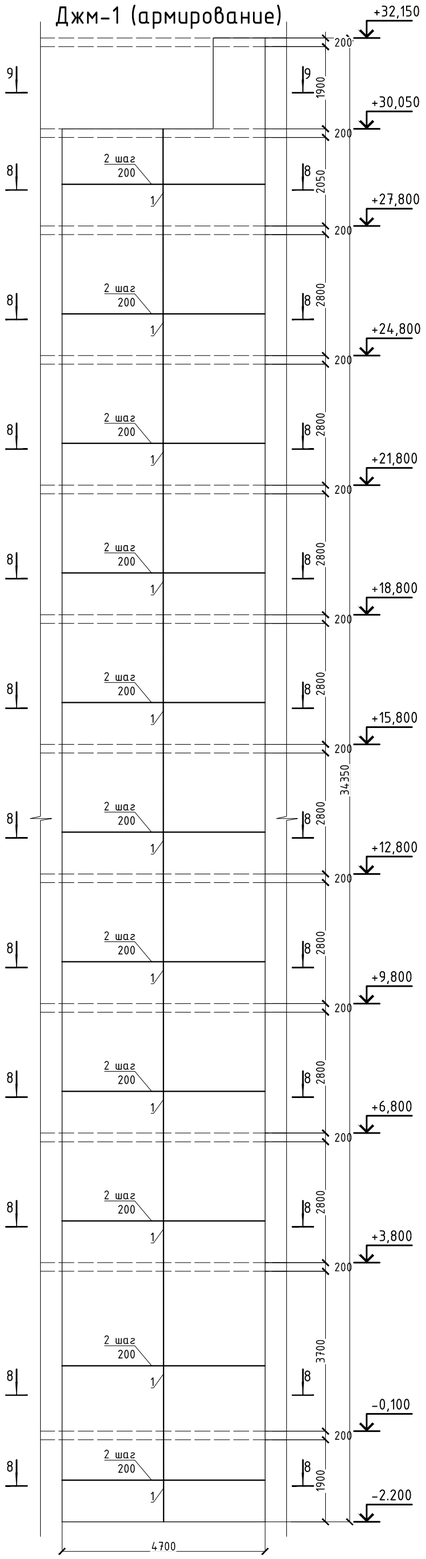

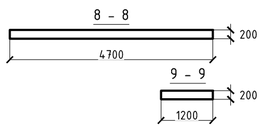

Спецификация

Поз.	Обозначение	Наименование	Кол.	Масса ед.,кг	Примечание
Джм-1					
Вертикальная арматура					
1	ГОСТ 34028-2016	Ф12 А400 , м.п.	1617	0,888	1435,90
Горизонтальная арматура					
2	ГОСТ 34028-2016	Ф12 А400 , м.п.	1617	0,888	1435,90
Хомуты					
Ш-1	См. ведомость деталей	Ф8 А240 , l= 310	2002	0,12	245,14
Материалы					
		Бетон класса В25, м3	30,80		м3

Ведомость расхода стали элемент , кг.

Марка элемента	Изделия арматурные						Всего
	Арматура класса						
	А400				А240		
	ГОСТ 34028-2016						
	Ф12	Ф14	Ф16	итого	Ф8	итого	
Джм-1	2871,79			2871,79	378,32	378,32	3250,12
Джм-2-1	2356,75	122,01	273,34	2752,10	355,43	355,43	3107,53
Джм-2-2	2356,75	122,01	273,34	2752,10	355,43	355,43	3107,53
Джм-3-1	2356,75	182,41		2539,16	345,26	345,26	2884,42
Джм-3-2	2356,75	330,99		2687,74	355,43	355,43	3043,18
Джм-4-1		1225,27		1225,27	201,53	201,53	1426,81
Джм-4-2		1225,27		1225,27	201,53	201,53	1426,81
Джм-5	2356,75	182,41		2539,16	319,82	319,82	2858,98
Джм-6	2356,75	182,41		2539,16	296,10	296,10	2835,26

8-8 (для Джм-1)

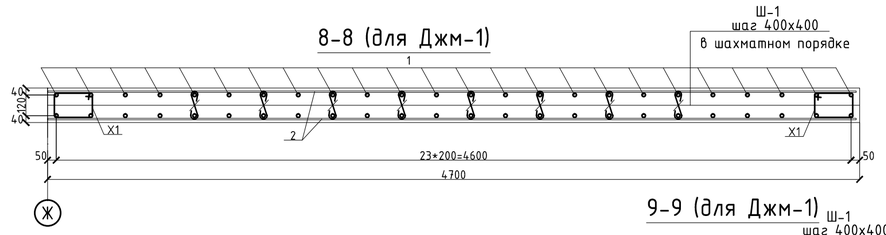

9-9 (для Джм-1)

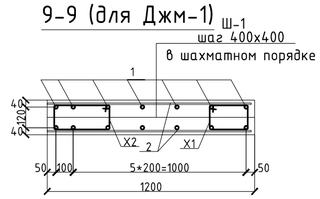

Ведомость деталей

Поз.	Эскиз
Ш-1	75, 160, 75; L= 310
X1	260; 330, 230; 160; L= 980
X2	260; 430, 330; 160; L= 1180

1. Перечень чертежей и общие примечания смотри на листе КЖ-1.
2. Бетонирование вести непрерывно, уплотнение производить глубинными вибраторами. При уплотнении бетона следить, чтобы наконечник вибратора не касался арматуры и опалубки.
3. Производство работ вести в соответствии с требованиями СНиП РК 5.03-37-2005.
4. Опалубку снимать при достижении бетоном прочности не менее 80%.
5. При производстве работ следует обращать внимание на точность расположения арматурных изделий и соблюдение защитных слоев.

Изм.	Кол. уч.	Лист	№ док.	Подп.	Дата
ГИП		Мамыканова Д.			01.2020
ГАП		Полец А.			01.2020
Проверил		Лукьянченко			01.2020
Выполнил		Лукьянченко			01.2020

39-09/08/19-КЖ

Строительство многоквартирного жилого дома Пятно №42 в г. Уральск ЗКО (Без наружных инженерных сетей и благоустройства)

Секция 4

Стадия	Лист	Листов
РП	17	

Диафрагмы жесткости Джм-1 (опалубка) (армирование)

ТОО Астанатехстройэксперт Нур-Султан 2020

Согласовано

Взам. инв. №

Подпись и дата

Инв. № подл.

Джм-2-1 (2-2) (опалубка)

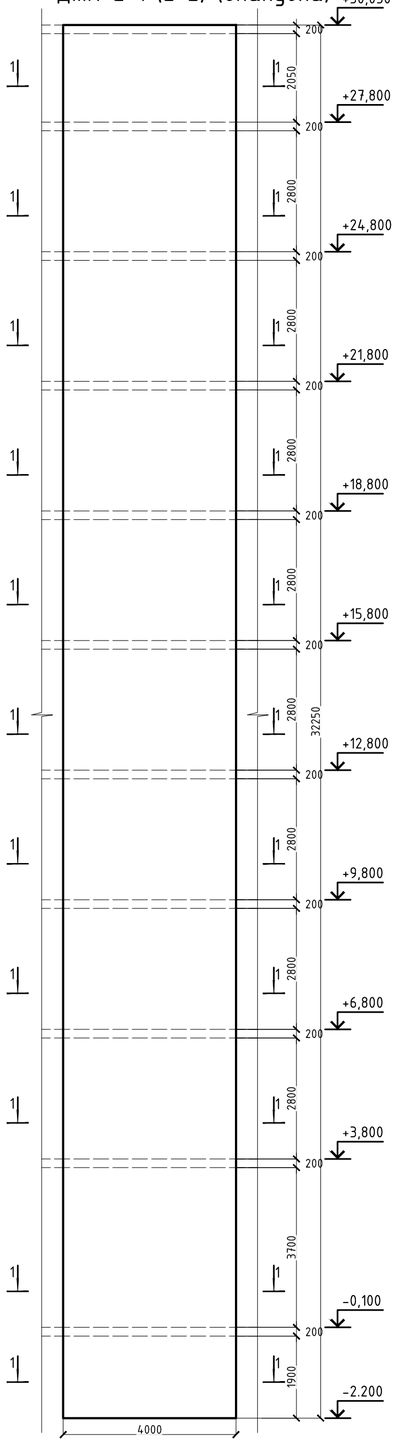

Джм-2-1 (2-2) (армирование)

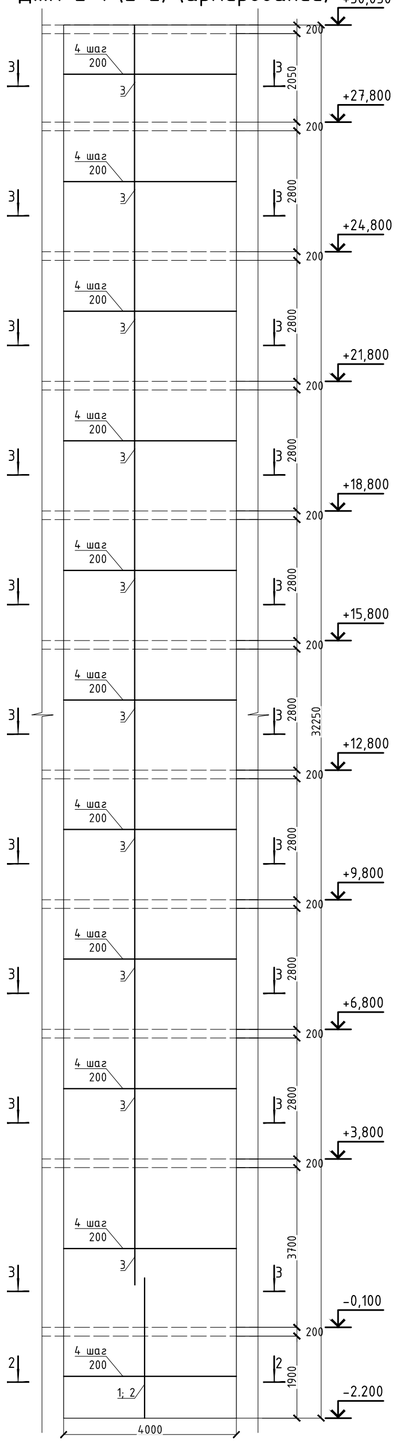

2-2 (для Джм-2-1)

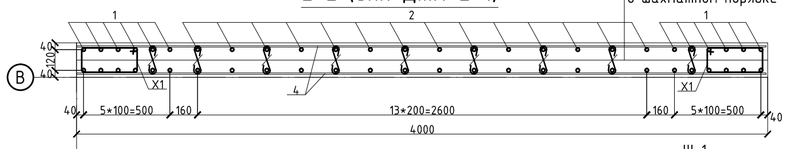

3-3 (для Джм-2-1)

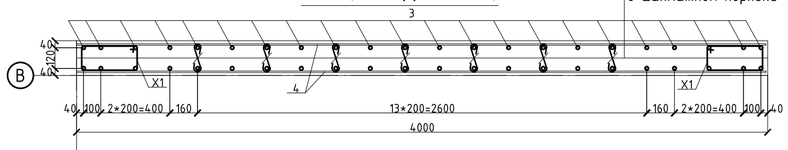

2-2 (для Джм-2-2)

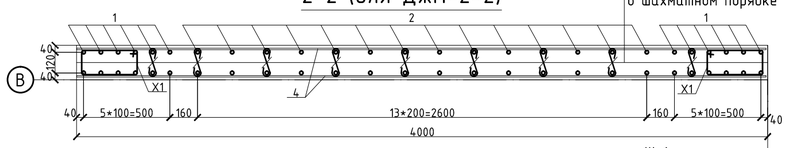

3-3 (для Джм-2-2)

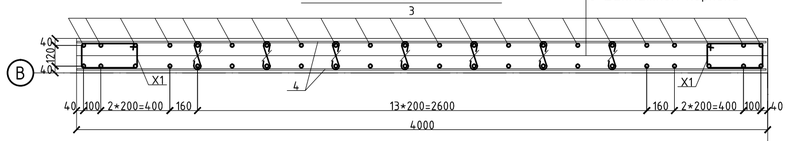

Ведомость деталей

Поз.	Эскиз
Ш-1	75, 160, 75; L= 310
X1	260; 430, 330; 160; L= 1180

Узел стыковки вертикальной арматуры

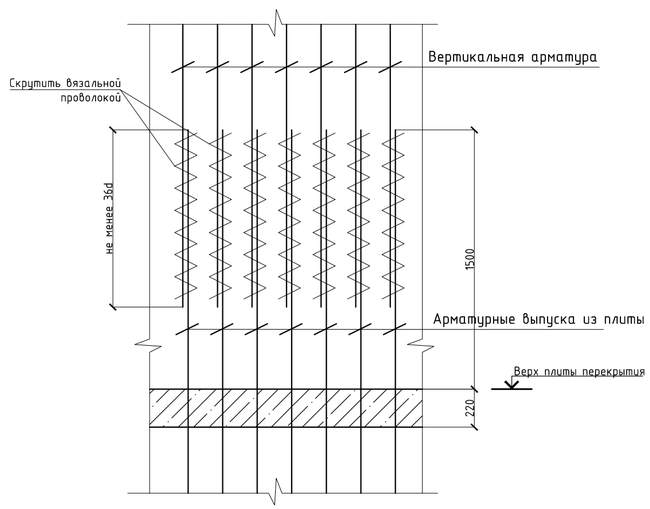

1-1 (для Джм-2-1)

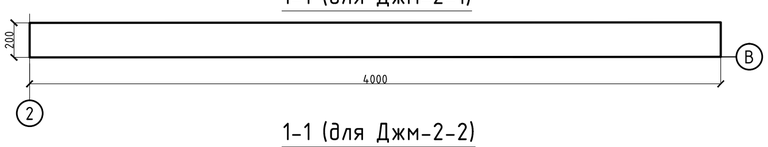

1-1 (для Джм-2-2)

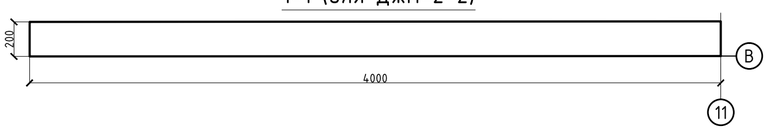

Спецификация

Поз.	Обозначение	Наименование	Кол.	Масса ед.,кг	Примечание
		Джм-2-1			
		Вертикальная арматура			
1	ГОСТ 34028-2016	Ф16 А400 , м.п.	173	1,580	273,34
2	ГОСТ 34028-2016	Ф14 А400 , м.п.	101	1,208	122,01
3	ГОСТ 34028-2016	Ф12 А400 , м.п.	1366	0,888	1213,01
		Горизонтальная арматура			
4	ГОСТ 34028-2016	Ф12 А400 , м.п.	1288	0,888	1143,74
		Хомуты			
Ш-1	См. ведомость деталей	Ф8 А240 , l= 310	1677	0,12	205,35
X1	См. ведомость деталей	Ф8 А240 , l= 1180	322	0,47	150,08
		Материалы			
		Бетон класса В25, м3	25,80		м3
		Джм-2-2			
		Вертикальная арматура			
1	ГОСТ 34028-2016	Ф16 А400 , м.п.	173	1,580	273,34
2	ГОСТ 34028-2016	Ф14 А400 , м.п.	101	1,208	122,01
3	ГОСТ 34028-2016	Ф12 А400 , м.п.	1366	0,888	1213,01
		Горизонтальная арматура			
4	ГОСТ 34028-2016	Ф12 А400 , м.п.	1288	0,888	1143,74
		Хомуты			
Ш-1	См. ведомость деталей	Ф8 А240 , l= 310	1677	0,12	205,35
X1	См. ведомость деталей	Ф8 А240 , l= 1180	322	0,47	150,08
		Материалы			
		Бетон класса В25, м3	25,80		м3

1. Перечень чертежей и общие примечания смотри на листе КЖ-1.
2. Бетонирование вести непрерывно, уплотнение производить глубинными вибраторами. При уплотнении бетона следить, чтобы наконечник вибратора не касался арматуры и опалубки.
3. Производство работ вести в соответствии с требованиями СНиП РК 5.03-37-2005.
4. Опалубку снимать при достижении бетоном прочности не менее 80%.
5. При производстве работ следует обращать внимание на точность расположения арматурных изделий и соблюдение защитных слоев.

Согласовано

Взам. инв. №

Подпись и дата

Инв. № подл.

Изм.	Кол. уч.	Лист	№ док.	Подп.	Дата	39-09/08/19-КЖ		
						Строительство многоквартирного жилого дома Пятно №42 в г. Уральск ЗКО (Без наружных инженерных сетей и благоустройства)		
						Секция 4	Стадия	Лист	Листов
							РП	18	
ГИП		Мамыканова Д.			01.2020	Диафрагмы жесткости Джм-2-1, Джм-2-2 (опалубка) (армирование)	ТОО Астанатехстройэксперт Нур-Султан 2020	
ГАП		Полец А.			01.2020			
Проверил		Лукьянченко			01.2020			
Выполнил		Лукьянченко			01.2020			

Джм-3-1 (3-2) (опалубка)

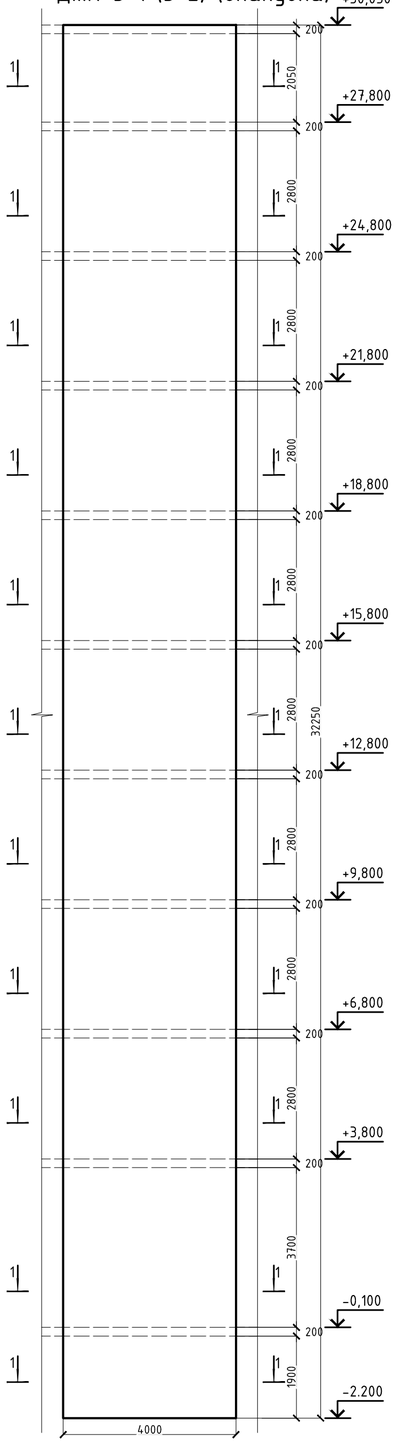

Джм-3-1 (3-2) (армирование)

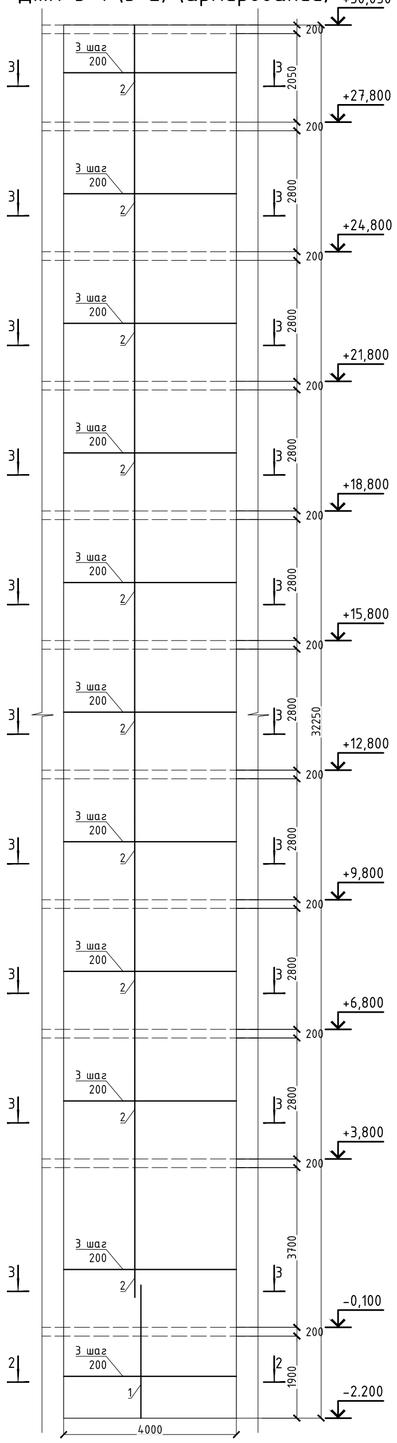

2-2 (для Джм-3-1)

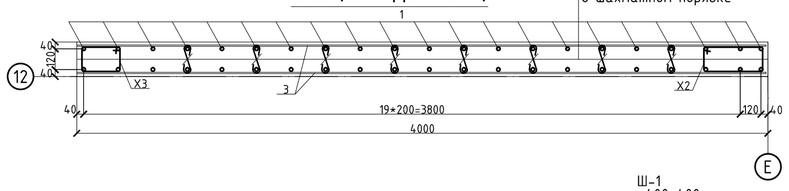

3-3 (для Джм-3-1)

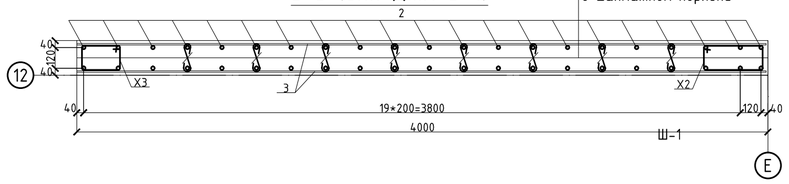

2-2 (для Джм-3-2)

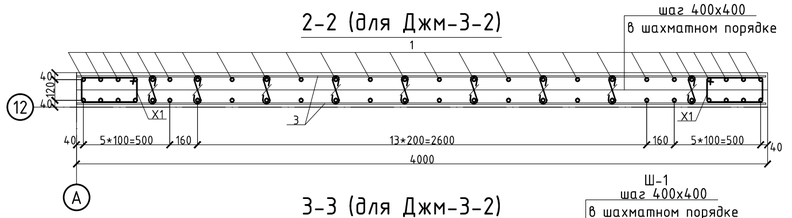

3-3 (для Джм-3-2)

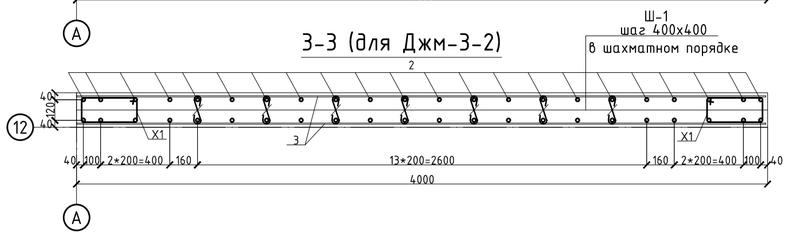

1. Перечень чертежей и общие примечания смотри на листе КЖ-1.
2. Бетонирование вести непрерывно, уплотнение производить глубинными вибраторами. При уплотнении бетона следить, чтобы наконечник вибратора не касался арматуры и опалубки.
3. Производство работ вести в соответствии с требованиями СНиП РК 5.03-37-2005.
4. Опалубку снимать при достижении бетоном прочности не менее 80%.
5. При производстве работ следует обращать внимание на точность расположения арматурных изделий и соблюдение защитных слоев.

Узел стыковки вертикальной арматуры

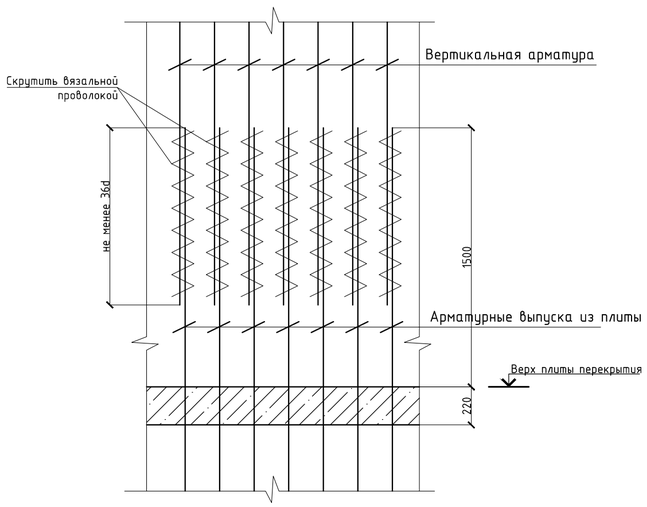

1-1 (для Джм-3-1)

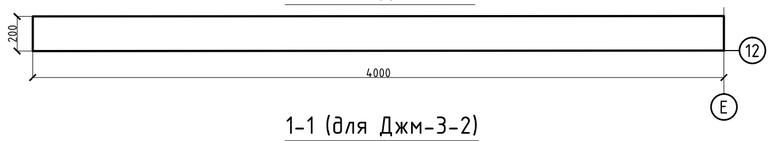

1-1 (для Джм-3-2)

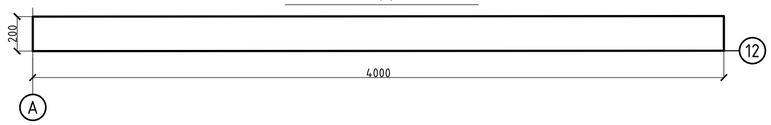

Спецификация

Поз.	Обозначение	Наименование	Кол.	Масса ед.,кг	Примечание
		Джм-3-1			
		Вертикальная арматура			
1	ГОСТ 34028-2016	Ф14 А400 , м.п.	151	1,208	182,41
2	ГОСТ 34028-2016	Ф12 А400 , м.п.	1366	0,888	1213,01
		Горизонтальная арматура			
3	ГОСТ 34028-2016	Ф12 А400 , м.п.	1288	0,888	1143,74
		Хомуты			
Ш-1	См. ведомость деталей	Ф8 А240 , l= 310	1677	0,12	205,35
X2	См. ведомость деталей	Ф8 А240 , l= 1220	161	0,48	77,59
X3	См. ведомость деталей	Ф8 А240 , l= 980	161	0,39	62,32
		Материалы			
		Бетон класса В25, м3	25,80		м3
		Джм-3-2			
		Вертикальная арматура			
1	ГОСТ 34028-2016	Ф14 А400 , м.п.	274	1,208	330,99
2	ГОСТ 34028-2016	Ф12 А400 , м.п.	1366	0,888	1213,01
		Горизонтальная арматура			
3	ГОСТ 34028-2016	Ф12 А400 , м.п.	1288	0,888	1143,74
		Хомуты			
Ш-1	См. ведомость деталей	Ф8 А240 , l= 310	1677	0,12	205,35
X1	См. ведомость деталей	Ф8 А240 , l= 1180	322	0,47	150,08
		Материалы			
		Бетон класса В25, м3	25,80		м3

Ведомость деталей

Поз.	Эскиз
Ш-1	75, 160, 75; L= 310
X1	260; 430, 330, 160; L= 1180
X2	260; 450, 350, 160; L= 1220
X3	260; 330, 230, 160; L= 980

Согласовано

Взам. инв. №

Подпись и дата

Инв. № подл.

Изм.	Кол. уч.	Лист	№ док.	Подп.	Дата
ГИП		Мамыканова Д.			01.2020
ГАП		Полец А.			01.2020
Проверил		Лукьянченко			01.2020
Выполнил		Лукьянченко			01.2020

39-09/08/19-КЖ

Строительство многоквартирного жилого дома Пятно №42 в г. Уральск ЗКО (Без наружных инженерных сетей и благоустройства)

Секция 4

Диафрагмы жесткости Джм-3-1, Джм-3-2 (опалубка) (армирование)

Стадия	Лист	Листов
РП	19	

ТОО Астанатехстройэксперт Нур-Султан 2020

Джм-4-1 (4-2) (опалубка) Джм-4-1 (4-2) (армирование)

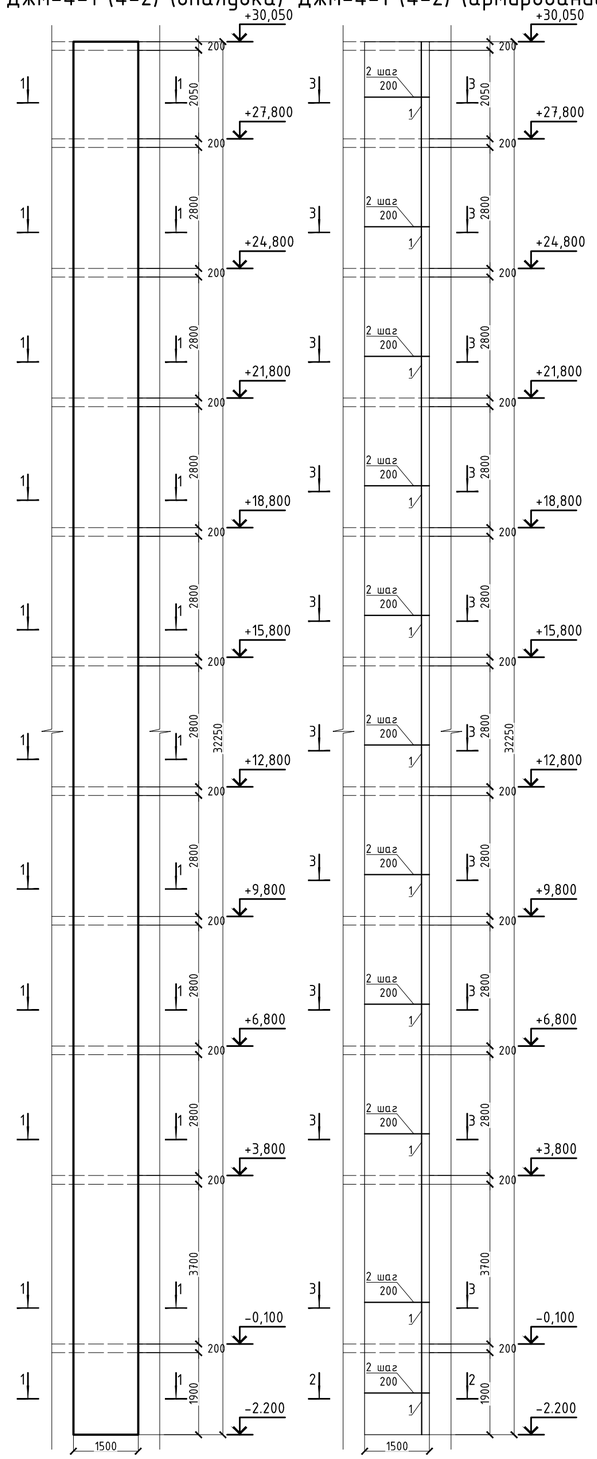

1-1 (для Джм-4-1)

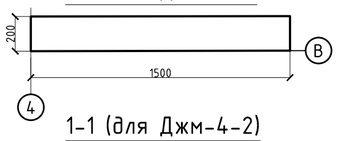

1-1 (для Джм-4-2)

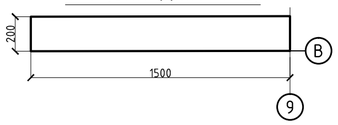

2-2 (для Джм-4-1)

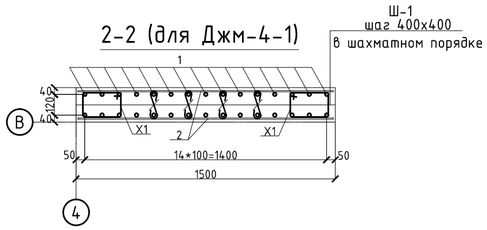

3-3 (для Джм-4-1)

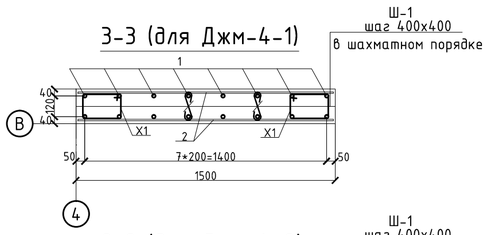

2-2 (для Джм-4-2)

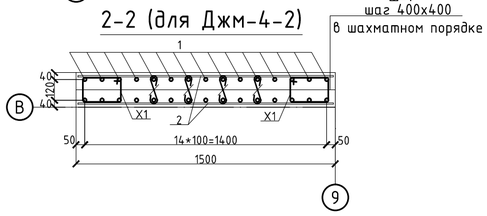

3-3 (для Джм-4-2)

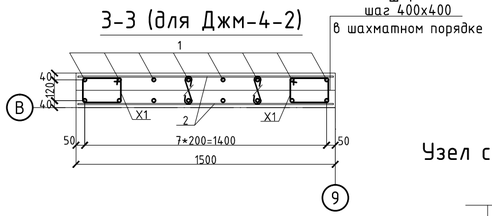

Ведомость деталей

Поз.	Эскиз
Ш-1	75, 160, 75; L= 310
X1	260, 330, 230, 160; L= 980

Узел стыковки вертикальной арматуры

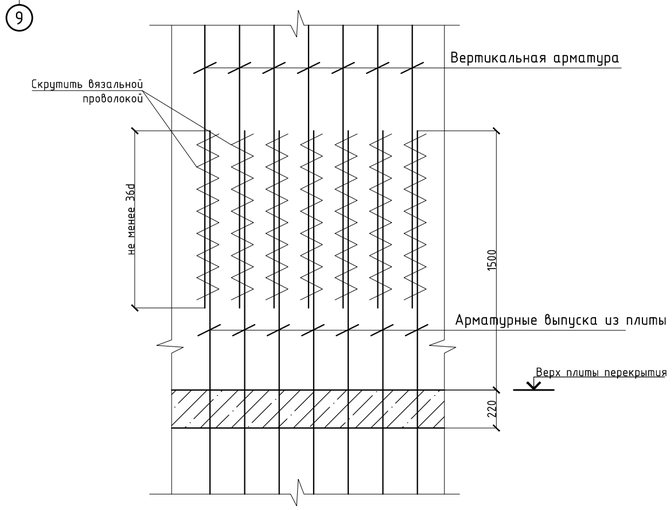

Спецификация

Поз.	Обозначение	Наименование	Кол.	Масса ед.,кг	Примечание
		Джм-4-1			
		Вертикальная арматура			
1	ГОСТ 34028-2016	Ф14 А400 , м.п.	507	1,208	612,64
		Горизонтальная арматура			
2	ГОСТ 34028-2016	Ф14 А400 , м.п.	507	1,208	612,64
		Хомуты			
Ш-1	См. ведомость деталей	Ф8 А240 , l= 310	628	0,12	76,89
X1	См. ведомость деталей	Ф8 А240 , l= 980	322	0,39	124,65
		Материалы			
		Бетон класса В25, м3	9,66		м3
		Джм-4-2			
		Вертикальная арматура			
1	ГОСТ 34028-2016	Ф14 А400 , м.п.	507	1,208	612,64
		Горизонтальная арматура			
2	ГОСТ 34028-2016	Ф14 А400 , м.п.	507	1,208	612,64
		Хомуты			
Ш-1	См. ведомость деталей	Ф8 А240 , l= 310	628	0,12	76,89
X1	См. ведомость деталей	Ф8 А240 , l= 980	322	0,39	124,65
		Материалы			
		Бетон класса В25, м3	9,66		м3

1. Перечень чертежей и общие примечания смотри на листе КЖ-1.
2. Бетонирование вести непрерывно, уплотнение производить глубинными вибраторами. При уплотнении бетона следить, чтобы наконечник вибратора не касался арматуры и опалубки.
3. Производство работ вести в соответствии с требованиями СНиП РК 5.03-37-2005.
4. Опалубку снимать при достижении бетоном прочности не менее 80%.
5. При производстве работ следует обращать внимание на точность расположения арматурных изделий и соблюдение защитных слоев.

Изм.	Кол. уч.	Лист	№ док.	Подп.	Дата	39-09/08/19-КЖ		
						Строительство многоквартирного жилого дома Пятно №42 в г. Уральск ЗКО (Без наружных инженерных сетей и благоустройства)		
						Секция 4	Стадия	Лист	Листов
ГИП		Мамыканова Д.			01.2020		РП	20	
ГАП		Полец А.			01.2020	Диафрагмы жесткости Джм-4-1, Джм-4-2 (опалубка) (армирование)	ТОО Астанатехстройэксперт Нұр-Сұлтан 2020		
Проверил		Лукьянченко			01.2020				
Выполнил		Лукьянченко			01.2020				

Согласовано

Взам. инв. №

Подпись и дата

Инв. № подл.

Джм-5 (опалубка)

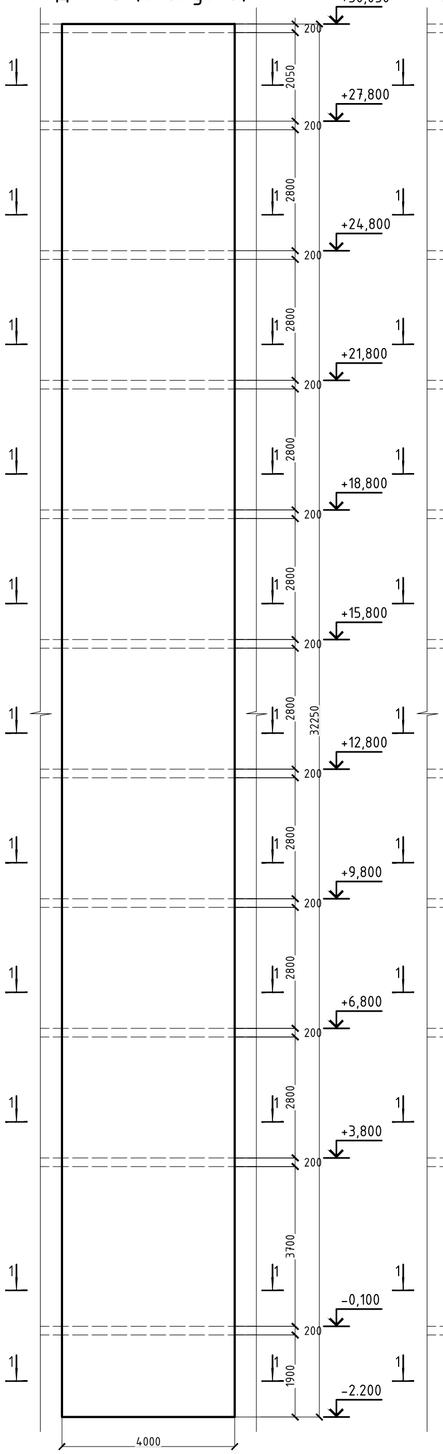

Джм-5 (армирование)

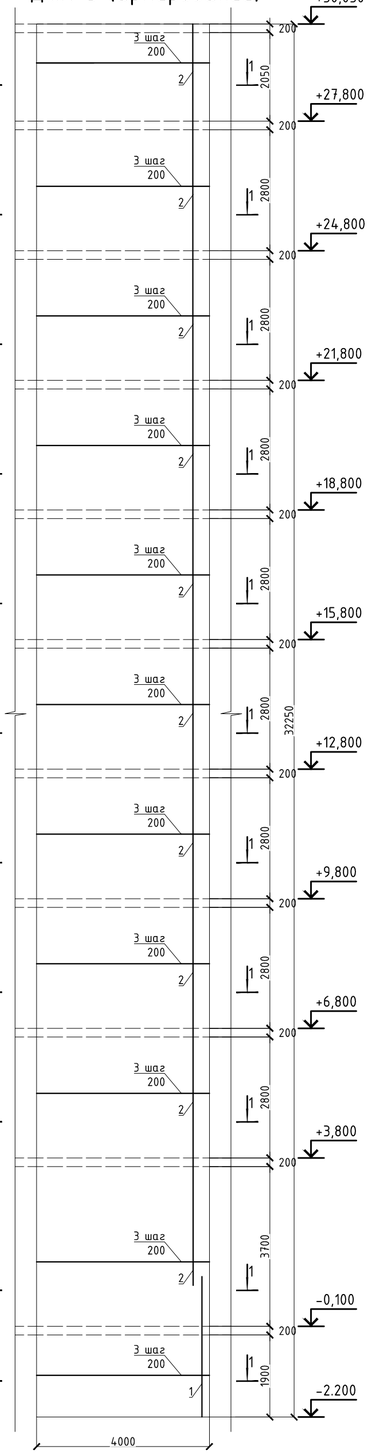

1-1 (для Джм-5)

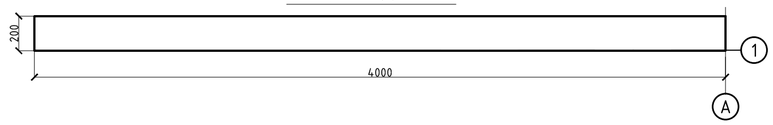

1-1 (для Джм-5)

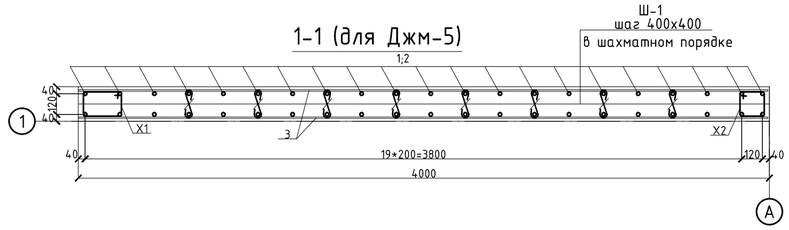

1. Перечень чертежей и общие примечания смотри на листе КЖ-1.
2. Бетонирование вести непрерывно, уплотнение производить глубинными вибраторами. При уплотнении бетона следить, чтобы наконечник вибратора не касался арматуры и опалубки.
3. Производство работ вести в соответствии с требованиями СНиП РК 5.03-37-2005.
4. Опалубку снимать при достижении бетоном прочности не менее 80%.
5. При производстве работ следует обращать внимание на точность расположения арматурных изделий и соблюдение защитных слоев.

Спецификация

Поз.	Обозначение	Наименование	Кол.	Масса ед.,кг	Примечание
		Джм-5			
		Вертикальная арматура			
1	ГОСТ 34028-2016	Ф14 А400 , м.п.	151	1,208	182,41
2	ГОСТ 34028-2016	Ф12 А400 , м.п.	1366	0,888	1213,01
		Горизонтальная арматура			
3	ГОСТ 34028-2016	Ф12 А400 , м.п.	1288	0,888	1143,74
		Хомуты			
Ш-1	См. ведомость деталей	Ф8 А240 , l= 310	1677	0,12	205,35
X1	См. ведомость деталей	Ф8 А240 , l= 980	161	0,39	62,32
X2	См. ведомость деталей	Ф8 А240 , l= 820	161	0,32	52,15
		Материалы			
		Бетон класса В25, м3	25,80		м3

Ведомость деталей

Поз.	Эскиз
Ш-1	75, 160, 75, L= 310
X1	260, 330, 230, 160, L= 980
X2	260, 250, 150, 160, L= 820

Узел стыковки вертикальной арматуры

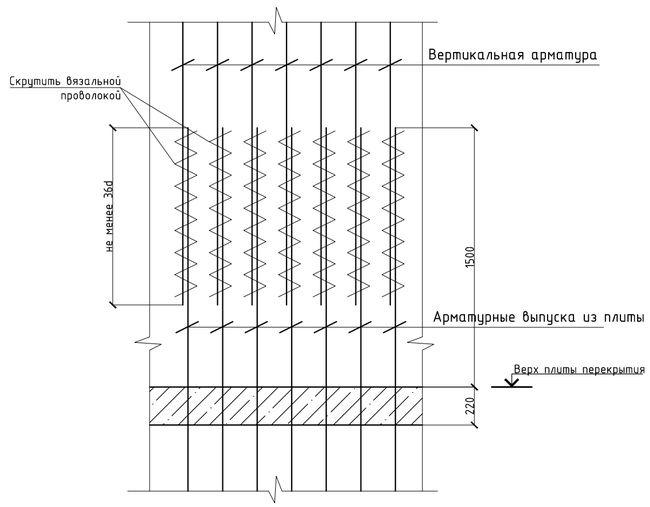

Согласовано

Взам. инв. №

Подпись и дата

Инв. № подл.

Изм.	Кол. уч.	Лист	№ док.	Подп.	Дата
ГИП		Мамыканова Д.			01.2020
ГАП		Полец А.			01.2020
Проверил		Лукьянченко			01.2020
Выполнил		Лукьянченко			01.2020

39-09/08/19-КЖ

Строительство многоквартирного жилого дома Пятно №42 в г. Уральск ЗКО (Без наружных инженерных сетей и благоустройства)

Секция 4

Диафрагмы жесткости Джм-5 (опалубка) (армирование)

Стадия	Лист	Листов
РП	21	

ТОО Астанатехстройэксперт Нур-Султан 2020

Джм-6 (опалубка)

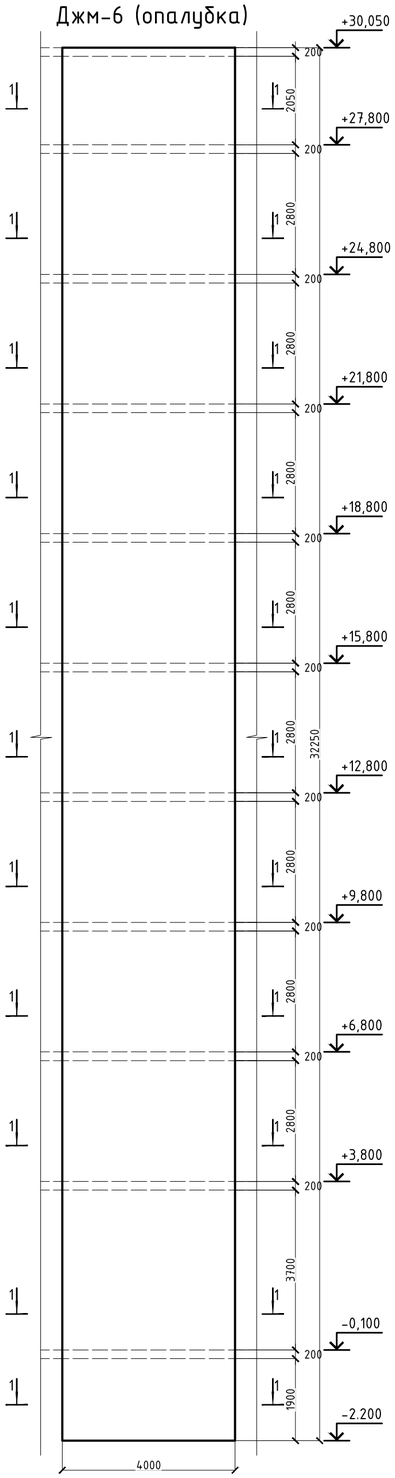

Джм-6 (армирование)

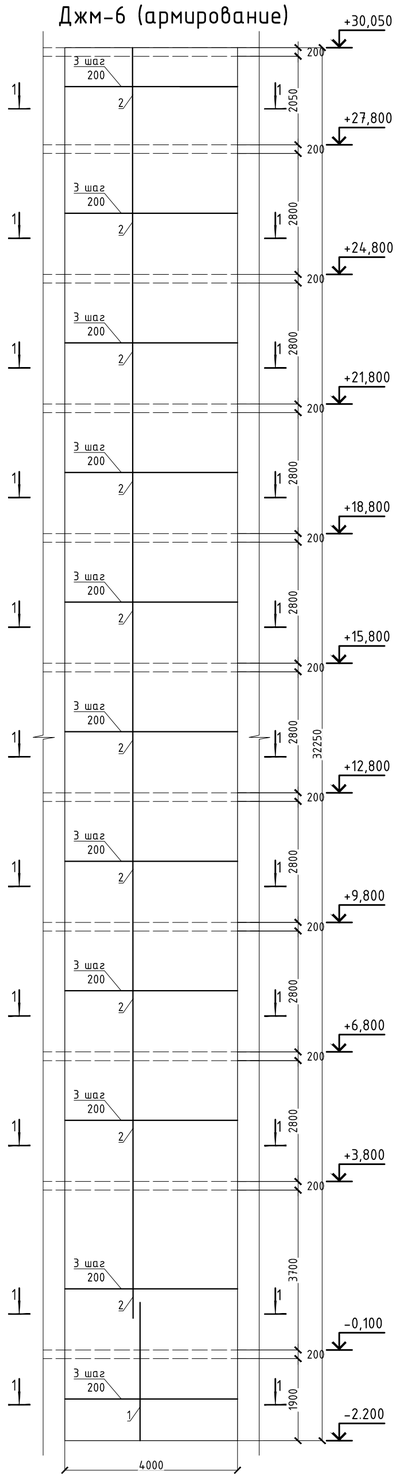

1-1 (для Джм-6)

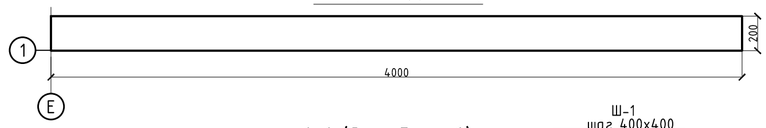

1-1 (для Джм-6)

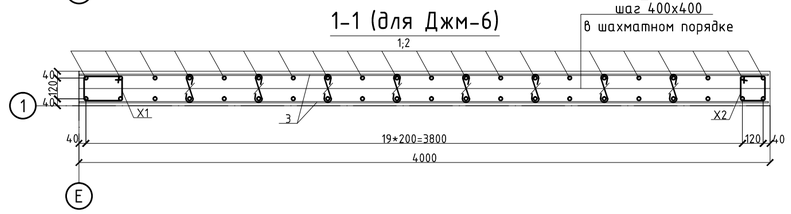

1. Перечень чертежей и общие примечания смотри на листе КЖ-1.
2. Бетонирование вести непрерывно, уплотнение производить глубинными вибраторами. При уплотнении бетона следить, чтобы наконечник вибратора не касался арматуры и опалубки.
3. Производство работ вести в соответствии с требованиями СНиП РК 5.03-37-2005.
4. Опалубку снимать при достижении бетоном прочности не менее 80%.
5. При производстве работ следует обращать внимание на точность расположения арматурных изделий и соблюдение защитных слоев.

Узел стыковки вертикальной арматуры

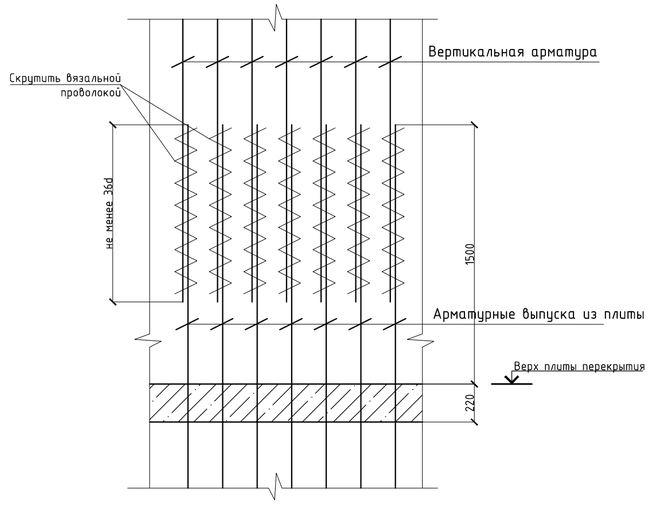

Спецификация

Поз.	Обозначение	Наименование	Кол.	Масса ед.,кг	Примечание
		Джм-6			
		Вертикальная арматура			
1	ГОСТ 34028-2016	Ф14 А400 , м.п.	151	1,208	182,41
2	ГОСТ 34028-2016	Ф12 А400 , м.п.	1366	0,888	1213,01
		Горизонтальная арматура			
3	ГОСТ 34028-2016	Ф12 А400 , м.п.	1288	0,888	1143,74
		Хомуты			
Ш-1	См. ведомость деталей	Ф8 А240 , l= 310	1483	0,12	181,63
Х1	См. ведомость деталей	Ф8 А240 , l= 980	161	0,39	62,32
Х2	См. ведомость деталей	Ф8 А240 , l= 820	161	0,32	52,15
		Материалы			
		Бетон класса В25, м3	22,82		м3

Ведомость деталей

Поз.	Эскиз
Ш-1	75, 160, 75; L= 310
Х1	260; 330, 230; 160; L= 980
Х2	260; 250, 150; 160; L= 820

Согласовано

Взам. инв. №

Подпись и дата

Инв. № подл.

Изм.	Кол. уч.	Лист	№ док.	Подп.	Дата
ГИП		Мамыканова Д.			01.2020
ГАП		Полец А.			01.2020
Проверил		Лукьянченко			01.2020
Выполнил		Лукьянченко			01.2020

39-09/08/19-КЖ

Строительство многоквартирного жилого дома Пятно №42 в г. Уральск ЗКО (Без наружных инженерных сетей и благоустройства)

Секция 4

Стадия	Лист	Листов
РП	22	

Диафрагмы жесткости Джм-6 (опалубка) (армирование)

ТОО Астанатехстройэксперт Нур-Султан 2020

П-1-1 (1-2)
(опалубка)

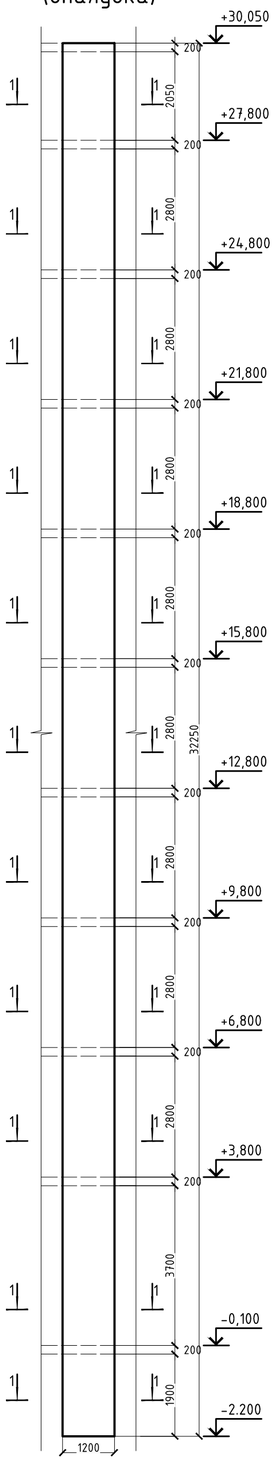

П-1-1 (1-2)
(армирование)

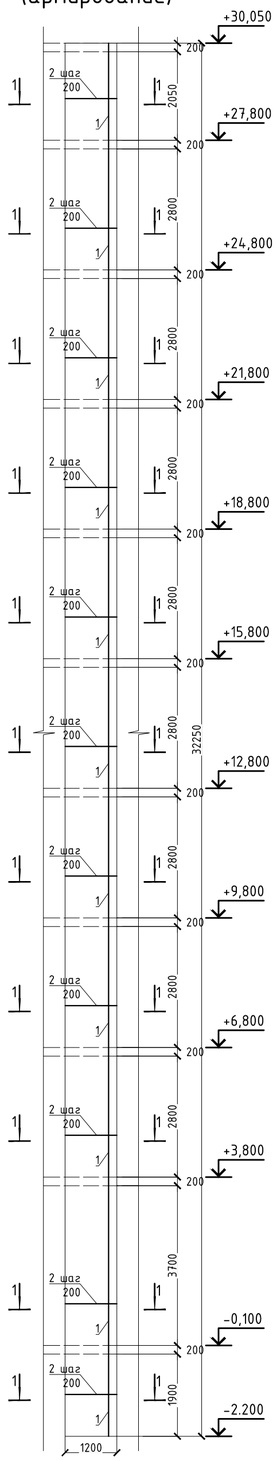

1-1 (для П-1-1)

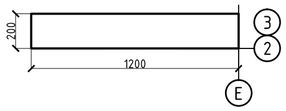

1-1 (для П-1-2)

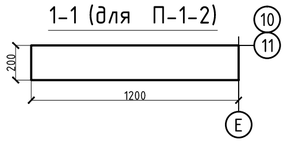

1-1 (для П-1-1)

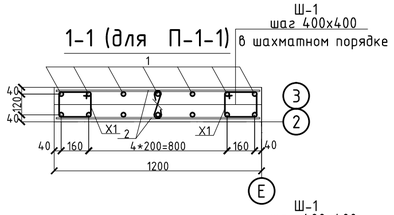

1-1 (для П-1-2)

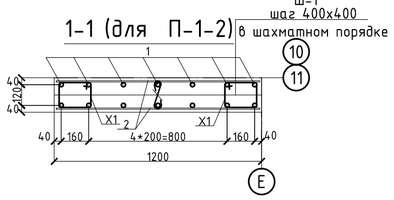

Ведомость деталей

Поз.	Эскиз
Ш-1	75, 160, 75; L= 310
X1	260, 290, 190, 160; L= 900

1. Перечень чертежей и общие примечания смотри на листе КЖ-1.
2. Бетонирование вести непрерывно, уплотнение производить глубинными вибраторами. При уплотнении бетона следить, чтобы наконечник вибратора не касался арматуры и опалубки.
3. Производство работ вести в соответствии с требованиями СНиП РК 5.03-37-2005.
4. Опалубку снимать при достижении бетоном прочности не менее 80%.
5. При производстве работ следует обращать внимание на точность расположения арматурных изделий и соблюдение защитных слоев.

Узел стыковки вертикальной арматуры

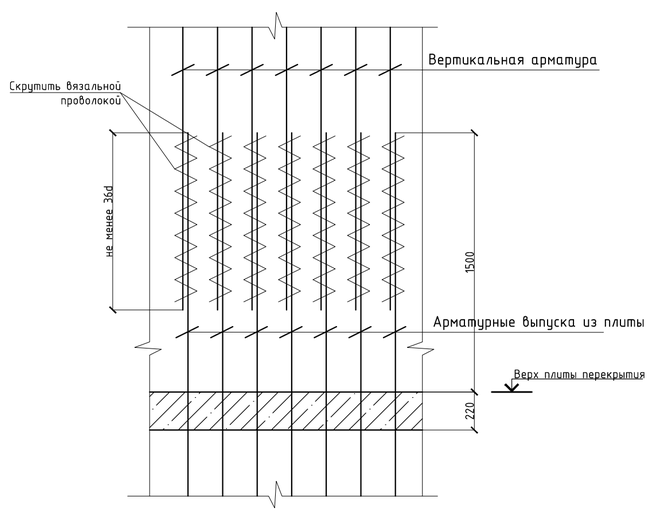

Спецификация

Поз.	Обозначение	Наименование	Кол.	Масса ед.,кг	Примечание
		П-1-1			
		Вертикальная арматура			
1	ГОСТ 34028-2016	Ф14 А400 , м.п.	406	1,208	490,87
		Горизонтальная арматура			
2	ГОСТ 34028-2016	Ф14 А400 , м.п.	406	1,208	490,87
		Хомуты			
Ш-1	См. ведомость деталей	Ф8 А240 , l= 310	503	0,12	61,60
X1	См. ведомость деталей	Ф8 А240 , l= 900	322	0,36	114,47
		Материалы			
		Бетон класса В25, м3	7,74		м3
		П-1-2			
		Вертикальная арматура			
1	ГОСТ 34028-2016	Ф14 А400 , м.п.	406	1,208	490,87
		Горизонтальная арматура			
2	ГОСТ 34028-2016	Ф14 А400 , м.п.	406	1,208	490,87
		Хомуты			
Ш-1	См. ведомость деталей	Ф8 А240 , l= 310	503	0,12	61,60
X1	См. ведомость деталей	Ф8 А240 , l= 900	322	0,36	114,47
		Материалы			
		Бетон класса В25, м3	7,74		м3

Ведомость расхода стали элемент , кг.

Марка элемента	Изделия арматурные							Всего
	Арматура класса							
	А400					А240		
	ГОСТ 34028-2016							
	Ф12	Ф14	Ф16	Ф22	итого	Ф8	итого	
П-1-1		981,74			981,74	176,08	176,08	1157,82
П-1-2		981,74			981,74	176,08	176,08	1157,82
П-2-1	342,77	549,64	79,00		971,41	178,78	178,78	1150,19
П-2-2	342,77	549,64	79,00		971,41	310,00	310,00	1281,41
П-3-1	342,77	417,97	79,00	378,46	1218,20	310,00	310,00	1528,20
П-3-2	342,77	417,97	79,00	378,46	1218,20	310,00	310,00	1528,20

Согласовано

Взам. инв. №

Подпись и дата

Инв. № подл.

Изм.	Кол. уч.	Лист	№ док.	Подп.	Дата	39-09/08/19-КЖ			
						Строительство многоквартирного жилого дома Пятно №42 в г. Уральск ЗКО (Без наружных инженерных сетей и благоустройства)			
						Секция 4	Стадия	Лист	Листов
							РП	23	
ГИП		Мамыканова Д.			01.2020	Диафрагмы жесткости П-1-1, П-1-2 (опалубка) (армирование)	ТОО Астанатехстройэксперт Нұр-Сұлтан 2020		
ГАП		Полец А.			01.2020				
Проверил		Лукьянченко			01.2020				
Выполнил		Лукьянченко			01.2020				

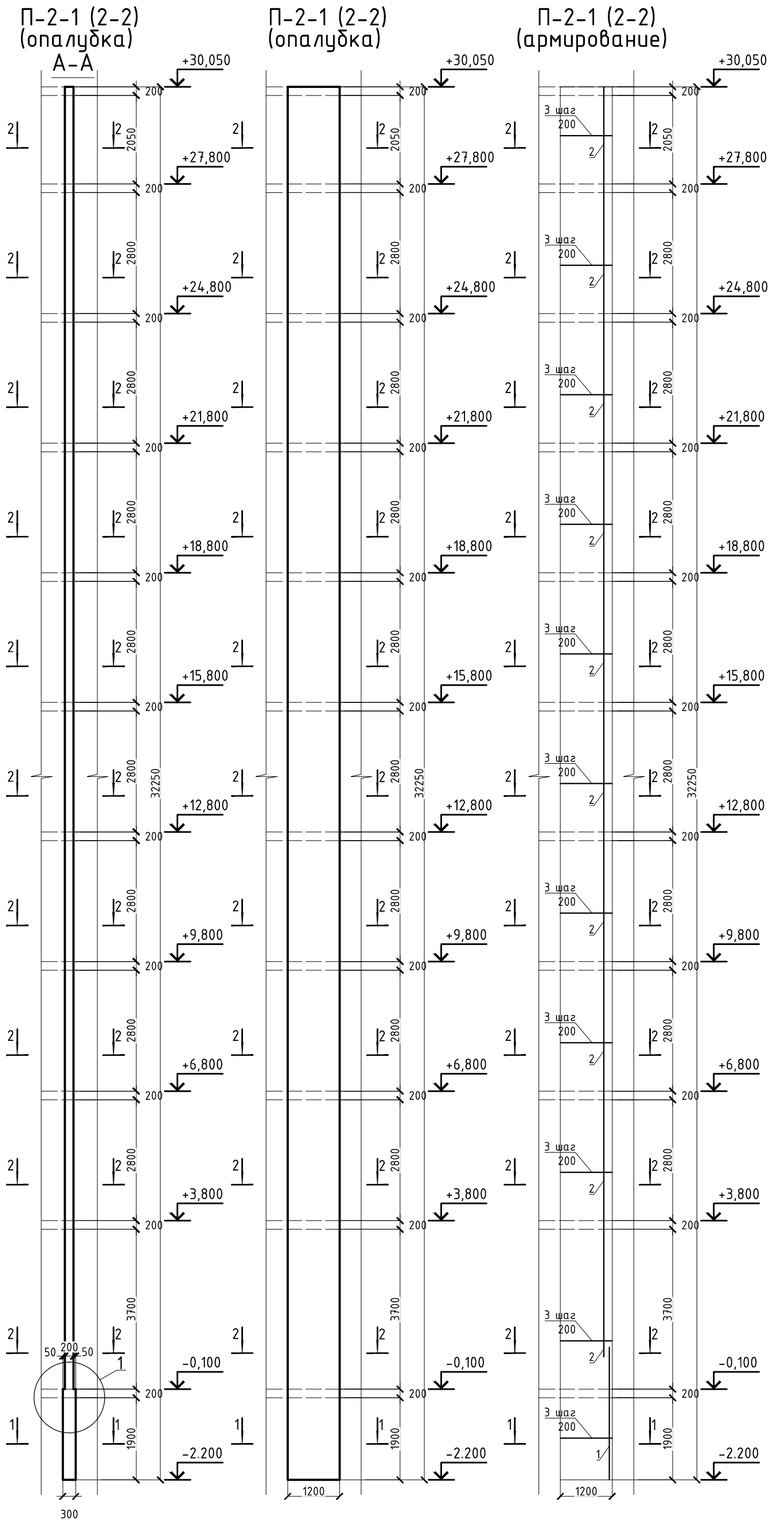

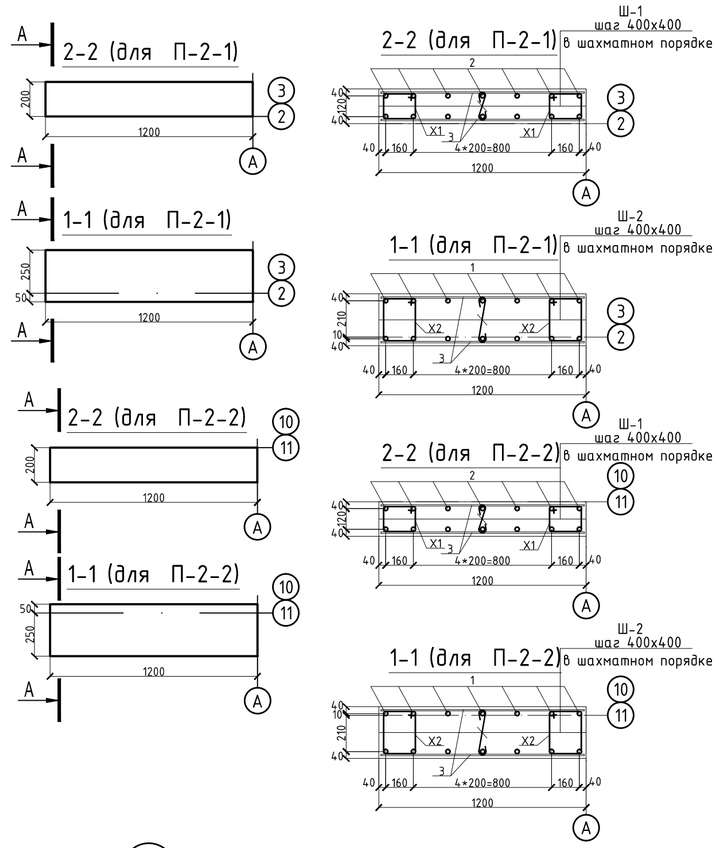

1

узел перехода
толщины пилона

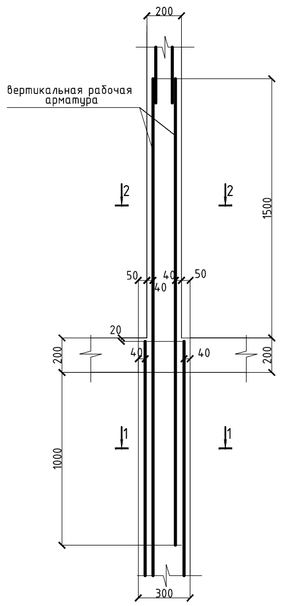

1. Перечень чертежей и общие примечания смотри на листе КЖ-1.
2. Бетонирование вести непрерывно, уплотнение производить глубинными вибраторами. При уплотнении бетона следить, чтобы наконечник вибратора не касался арматуры и опалубки.
3. Производство работ вести в соответствии с требованиями СНиП РК 5.03-37-2005.
4. Опалубку снимать при достижении бетоном прочности не менее 80%.
5. При производстве работ следует обращать внимание на точность расположения арматурных изделий и соблюдение защитных слоев.

Спецификация

Поз.	Обозначение	Наименование	Кол.	Масса ед.,кг	Примечание
		П-2-1			
		Вертикальная арматура			
1	ГОСТ 34028-2016	Ф16 А400 , м.п.	50	1,580	79,00
2	ГОСТ 34028-2016	Ф14 А400 , м.п.	455	1,208	549,64
		Горизонтальная арматура			
3	ГОСТ 34028-2016	Ф12 А400 , м.п.	386	0,888	342,77
		Хомуты			
Ш-1	См. ведомость деталей	Ф8 А240 , l= 310	469	0,12	57,47
Ш-2	См. ведомость деталей	Ф8 А240 , l= 410	33	0,16	5,26
Х1	См. ведомость деталей	Ф8 А240 , l= 900	302	0,36	107,36
Х2	См. ведомость деталей	Ф8 А240 , l= 1100	20	0,43	8,69
		Материалы			
		Бетон класса В25, м3	7,97		м3
		П-2-2			
		Вертикальная арматура			
1	ГОСТ 34028-2016	Ф16 А400 , м.п.	50	1,580	79,00
2	ГОСТ 34028-2016	Ф14 А400 , м.п.	455	1,208	549,64
		Горизонтальная арматура			
3	ГОСТ 34028-2016	Ф12 А400 , м.п.	386	0,888	342,77
		Хомуты			
Ш-1	См. ведомость деталей	Ф8 А240 , l= 310	469	0,12	57,47
Ш-2	См. ведомость деталей	Ф8 А240 , l= 410	33	0,16	5,26
Х1	См. ведомость деталей	Ф8 А240 , l= 900	302	0,36	107,36
Х2	См. ведомость деталей	Ф8 А240 , l= 1100	322	0,43	139,91
		Материалы			
		Бетон класса В25, м3	7,97		м3

Ведомость деталей

Поз.	Эскиз
Ш-1	75 160 75 L= 310
Ш-2	75 260 75 L= 410
Х1	260 290 190 160 L= 900
Х1	360 290 190 260 L= 1100

Узел стыковки вертикальной арматуры

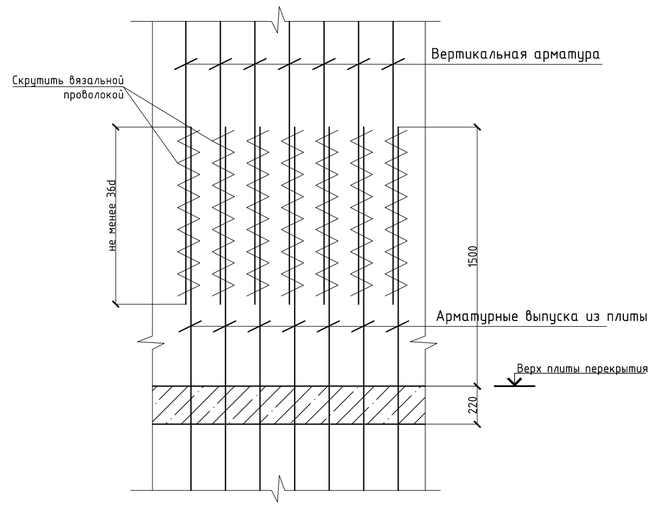

Изм.	Кол. уч.	Лист	№ док.	Подп.	Дата	39-09/08/19-КЖ		
						Строительство многоквартирного жилого дома Пятно №42 в г. Уральск ЗКО (Без наружных инженерных сетей и благоустройства)		
ГИП	Мамыканова Д.				01.2020	Секция 4	Стадия	Лист	Листов
ГАП	Полец А.				01.2020		РП	24	
Проверил	Лукьянченко				01.2020	Диафрагмы жесткости П-2-1, П-2-2 (опалубка) (армирование)	ТОО Астанатехстройэксперт Нұр-Сұлтан 2020		
Выполнил	Лукьянченко				01.2020				

Согласовано

Взам. инв. №

Подпись и дата

Инв. № подл.

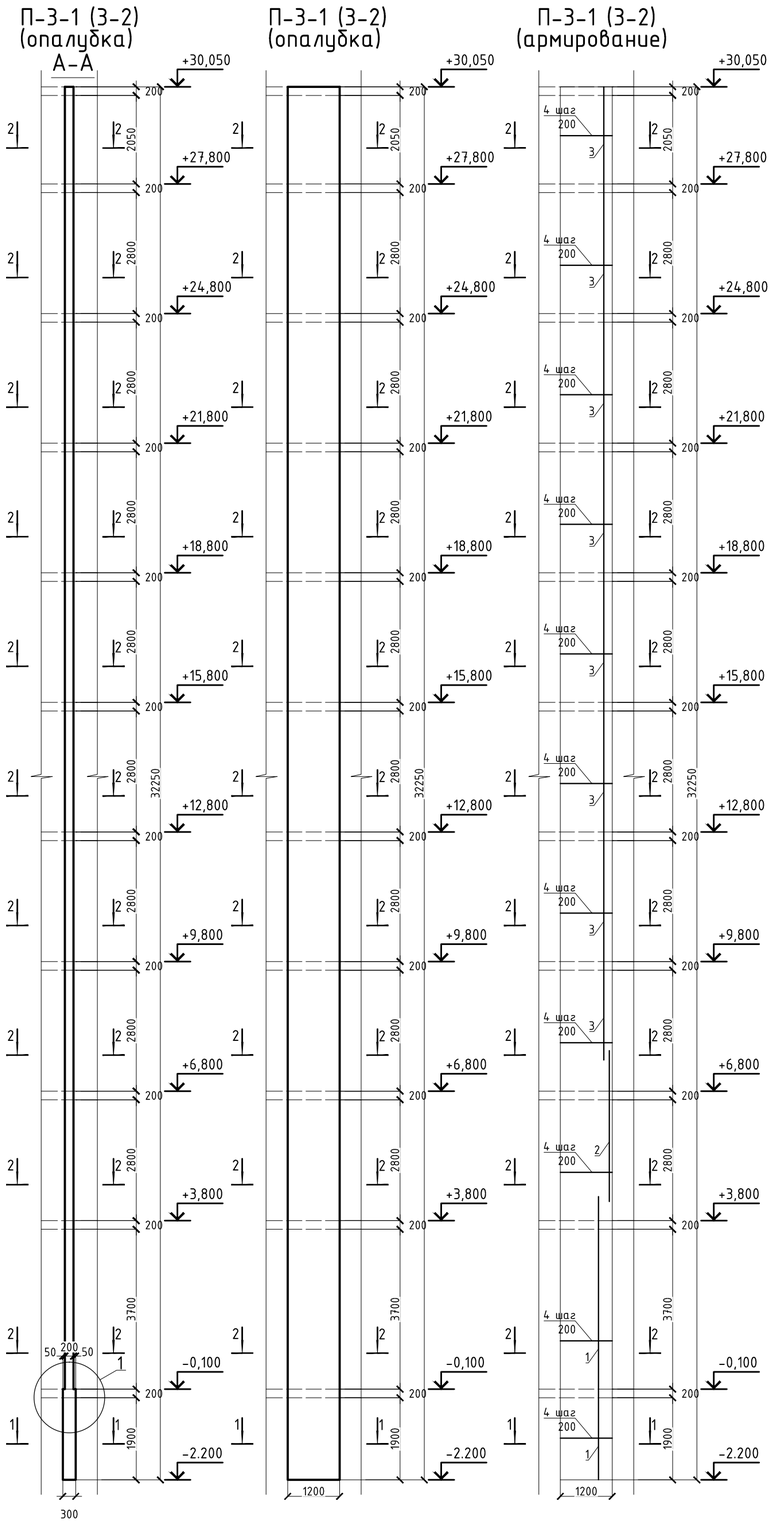

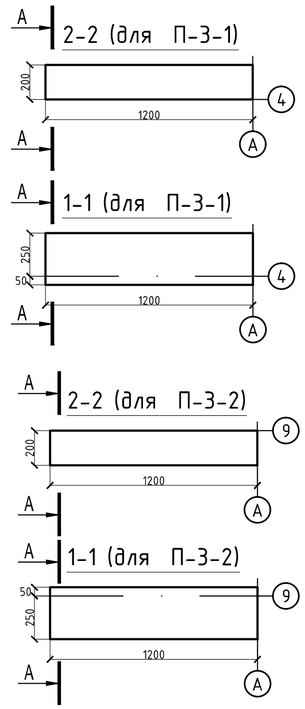

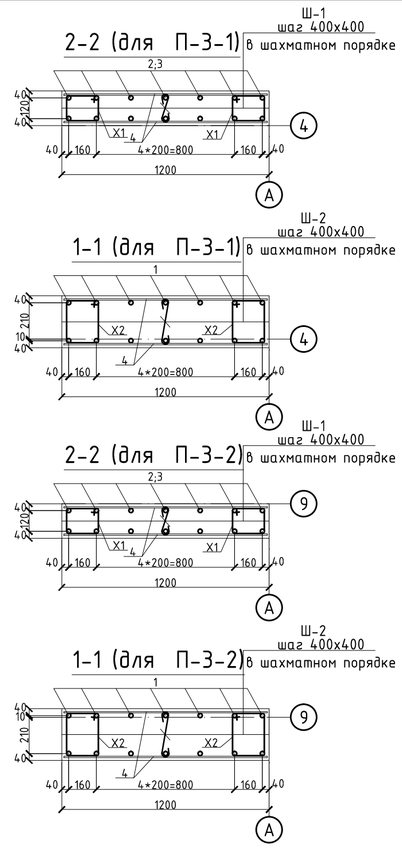

1
узел перехода толщины пилона

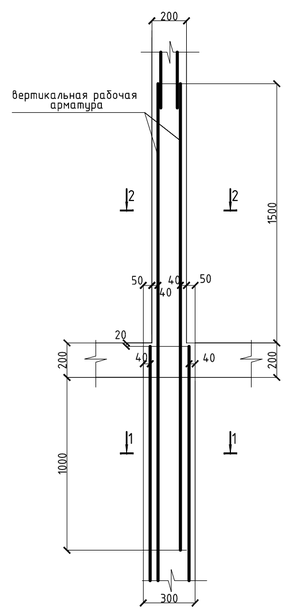

Ведомость деталей

Поз.	Эскиз
Ш-1	75 160 75 L= 310
Ш-2	75 260 75 L= 410
Х1	260 290 190 160 L= 900
Х1	360 290 190 260 L= 1100

Спецификация

Поз.	Обозначение	Наименование	Кол.	Масса ед.,кг	Примечание
		П-3-1			
		Вертикальная арматура			
1	ГОСТ 34028-2016	Ф22 А400 , м.п.	127	2,980	378,46
2	ГОСТ 34028-2016	Ф16 А400 , м.п.	50	1,580	79,00
3	ГОСТ 34028-2016	Ф14 А400 , м.п.	346	1,208	417,97
		Горизонтальная арматура			
4	ГОСТ 34028-2016	Ф12 А400 , м.п.	386	0,888	342,77
		Хомуты			
Ш-1	См. ведомость деталей	Ф8 А240 , l= 310	469	0,12	57,47
Ш-2	См. ведомость деталей	Ф8 А240 , l= 410	33	0,16	5,26
Х1	См. ведомость деталей	Ф8 А240 , l= 900	302	0,36	107,36
Х2	См. ведомость деталей	Ф8 А240 , l= 1100	322	0,43	139,91
		Материалы			
		Бетон класса В25, м3	7,97		м3
		П-3-2			
		Вертикальная арматура			
1	ГОСТ 34028-2016	Ф22 А400 , м.п.	127	2,980	378,46
2	ГОСТ 34028-2016	Ф16 А400 , м.п.	50	1,580	79,00
3	ГОСТ 34028-2016	Ф14 А400 , м.п.	346	1,208	417,97
		Горизонтальная арматура			
4	ГОСТ 34028-2016	Ф12 А400 , м.п.	386	0,888	342,77
		Хомуты			
Ш-1	См. ведомость деталей	Ф8 А240 , l= 310	469	0,12	57,47
Ш-2	См. ведомость деталей	Ф8 А240 , l= 410	33	0,16	5,26
Х1	См. ведомость деталей	Ф8 А240 , l= 900	302	0,36	107,36
Х2	См. ведомость деталей	Ф8 А240 , l= 1100	322	0,43	139,91
		Материалы			
		Бетон класса В25, м3	7,97		м3

Узел стыковки вертикальной арматуры

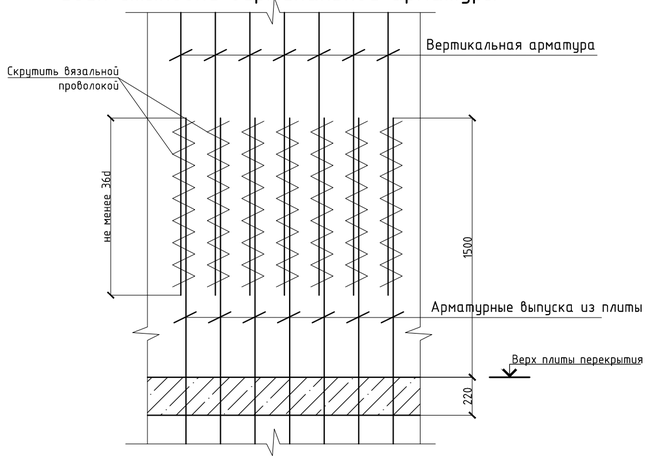

1. Перечень чертежей и общие примечания смотри на листе КЖ-1.
2. Бетонирование вести непрерывно, уплотнение производить глубинными вибраторами. При уплотнении бетона следить, чтобы наконечник вибратора не касался арматуры и опалубки.
3. Производство работ вести в соответствии с требованиями СНиП РК 5.03-37-2005.
4. Опалубку снимать при достижении бетоном прочности не менее 80%.
5. При производстве работ следует обращать внимание на точность расположения арматурных изделий и соблюдение защитных слоев.

Согласовано

Взам. инв. №

Подпись и дата

Инв. № подл.

Изм.	Кол. уч.	Лист	№ док.	Подп.	Дата
ГИП		Мамыканова Д.			01.2020
ГАП		Полец А.			01.2020
Проверил		Лукьянченко			01.2020
Выполнил		Лукьянченко			01.2020

39-09/08/19-КЖ

Строительство многоквартирного жилого дома Пятно №42 в г. Уральск ЗКО (Без наружных инженерных сетей и благоустройства)

Секция 4

Стадия	Лист	Листов
РП	25	

Диафрагмы жесткости П-3-1, П-3-2 (опалубка) (армирование)

ТОО Астанатехстройэксперт Нұр-Сұлтан 2020

МШЛ-1 (опалубочный чертеж) Вид А

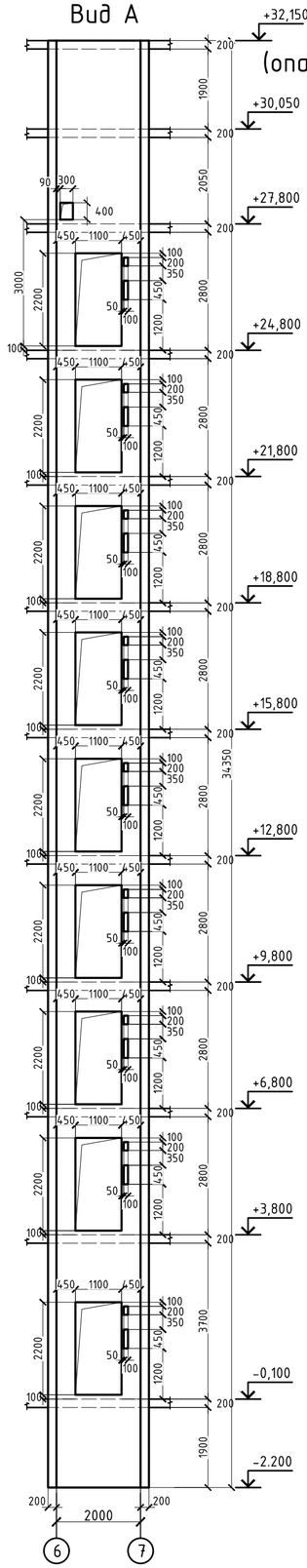

МШЛ-1 (опалубочный чертеж) Вид Б

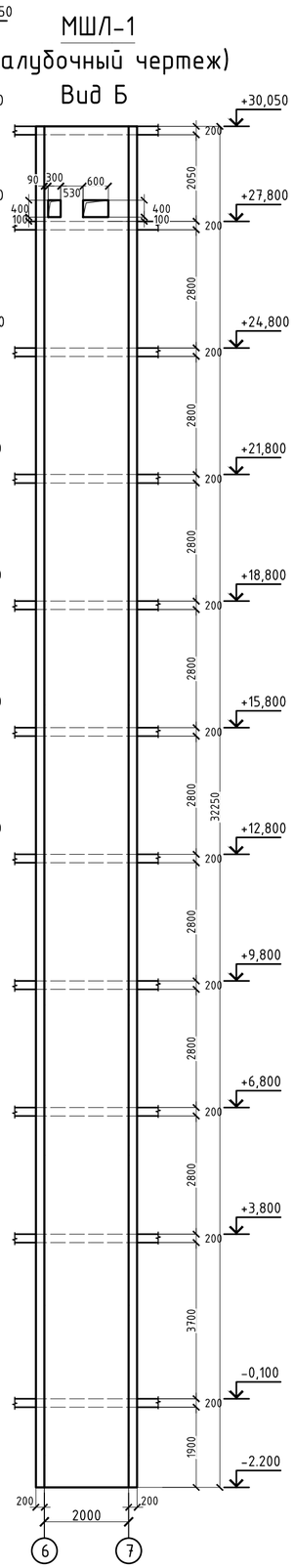

МШЛ-1 (опалубочный чертеж) Вид В

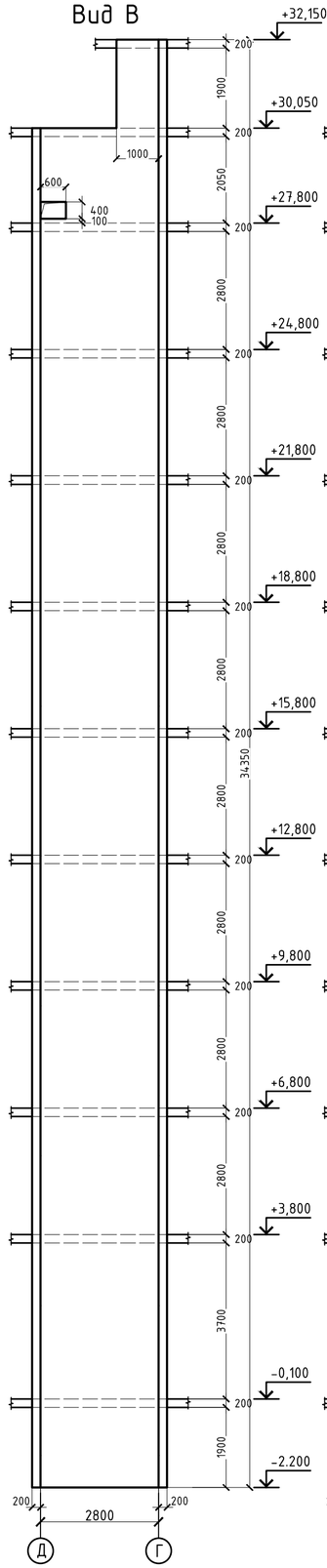

МШЛ-1 (опалубочный чертеж) Вид Г

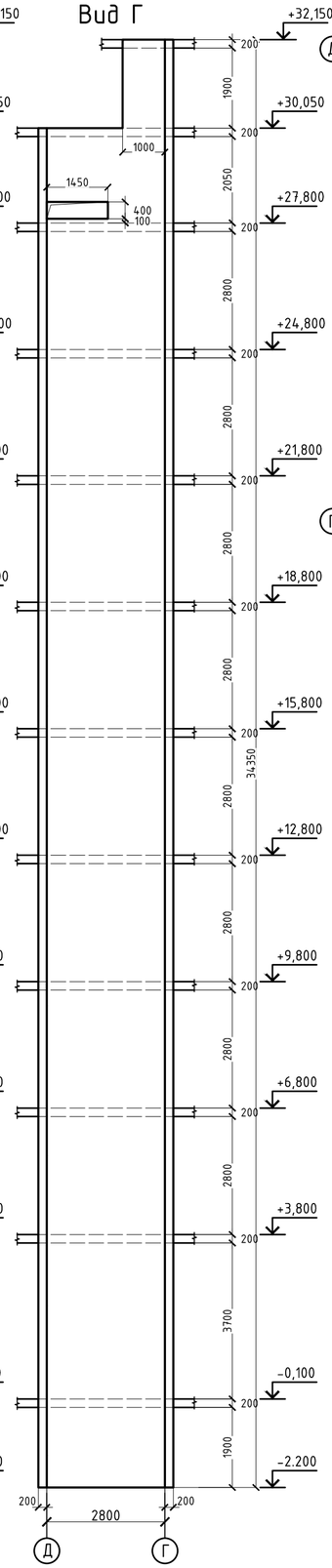

Опалубочный чертеж монолитной лифтовой шахты МШЛ-1 на отм.-2.200 и +27.800

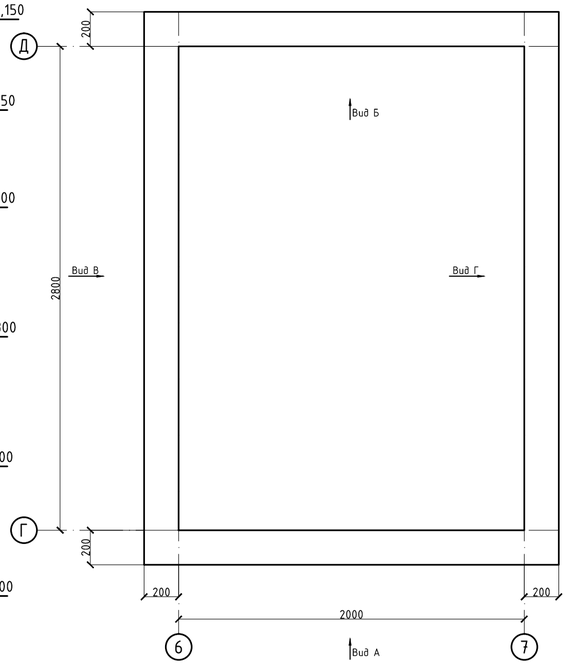

Опалубочный чертеж монолитной лифтовой шахты МШЛ-1 типового этажа

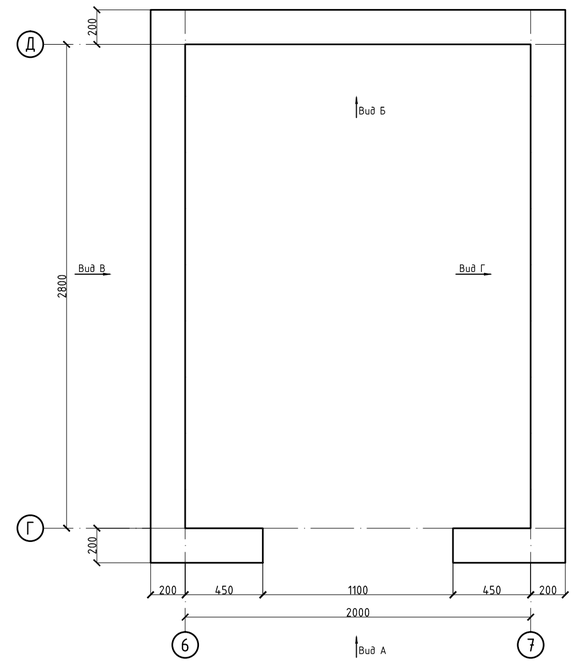

Опалубочный чертеж монолитной лифтовой шахты МШЛ-1 на отм. +30.050

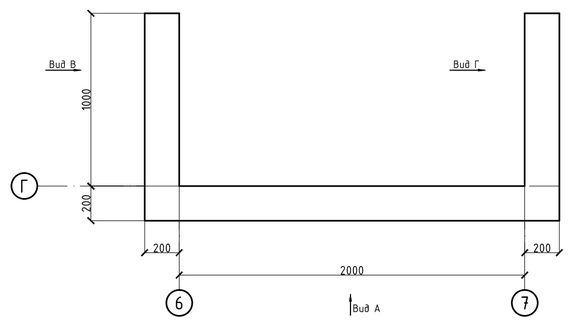

Согласовано

Взам. инв. №

Подпись и дата

Инв. № подл.

Изм.	Кол. уч.	Лист	№ док.	Подп.	Дата				
						39-09/08/19-КЖ			
						Строительство многоквартирного жилого дома Пятно №42 в г. Уральск ЗКО (Без наружных инженерных сетей и благоустройства)			
						Секция 4	Стадия	Лист	Листов
							РП	26	
ГИП		Мамыканова Д.			01.2020	Шахта лифта МШЛ-1 вид А, Б, В, Г (опалубочный чертеж)	ТОО Астанатехстройэксперт Нұр-Сұлтан 2020		
ГАП		Полец А.			01.2020				
Проверил		Лукьянченко			01.2020				
Выполнил		Лукьянченко			01.2020				

МШЛ-1
(схема армирования)
Вид А

МШЛ-1
(схема армирования)
Вид Б

МШЛ-1
(схема армирования)
Вид В

МШЛ-1
(схема армирования)
Вид Г

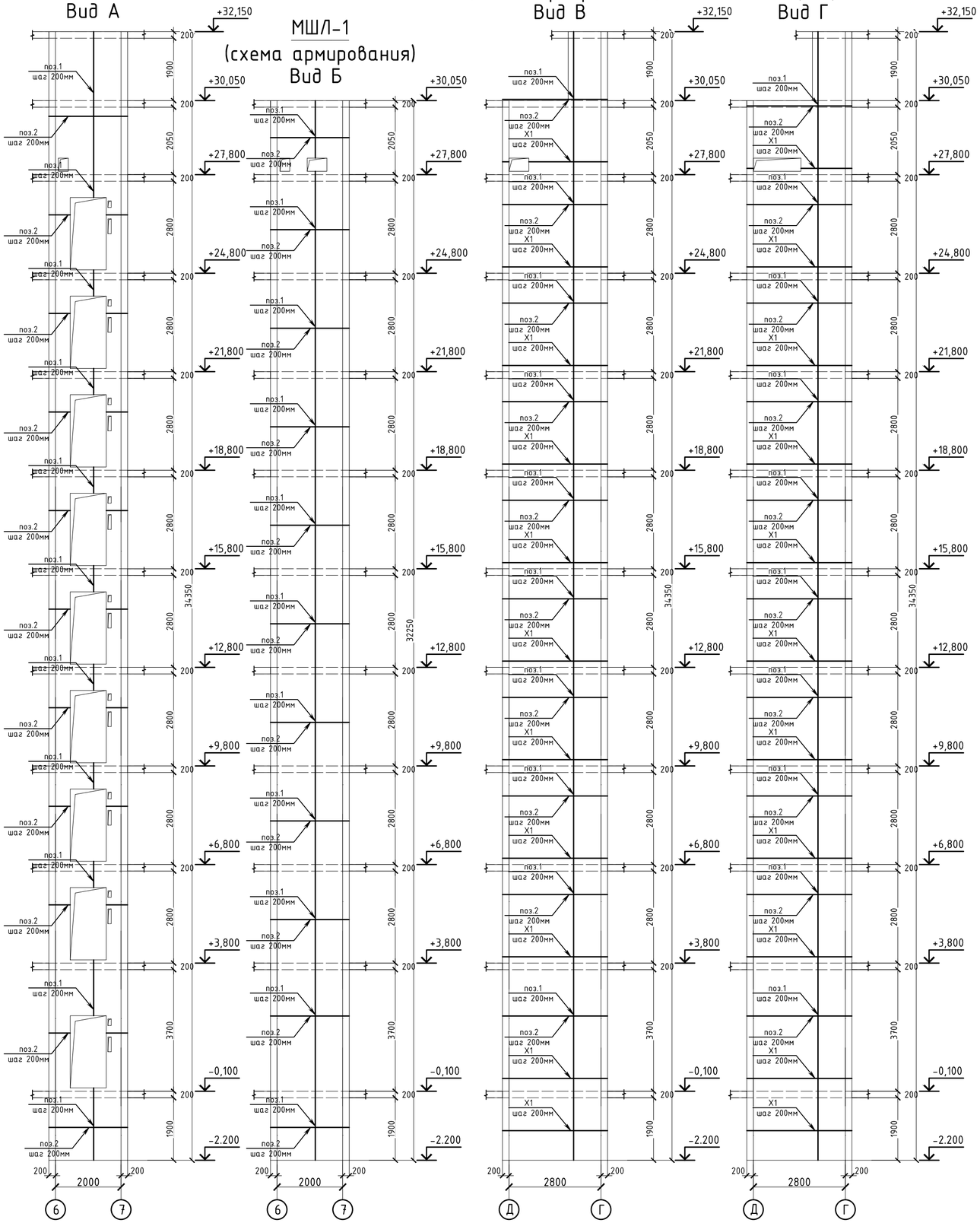

Спецификации

Поз.	Обозначение	Наименование	Кол.	Масса ед.,кг	Примечание
		Вид А			
1	ГОСТ 34028-2016	Ø12 А400 , м.п.	494	0,888	438,23
2	ГОСТ 34028-2016	Ø12 А400 , м.п.	494	0,888	438,23
		Арматурные изделия			
Шп-1	См. ведомость деталей	Ø8 А240 , l= 310	611	0,12	74,82
		Материалы			
		Бетон класса В25, м3	9,40		м3
		Вид Б			
1	ГОСТ 34028-2016	Ø12 А400 , м.п.	672	0,888	596,74
2	ГОСТ 34028-2016	Ø12 А400 , м.п.	672	0,888	596,74
		Арматурные изделия			
Шп-1	См. ведомость деталей	Ø8 А240 , l= 310	832	0,12	101,88
		Материалы			
		Бетон класса В25, м3	12,80		м3
		Вид В			
1	ГОСТ 34028-2016	Ø12 А400 , м.п.	1110	0,888	985,55
2	ГОСТ 34028-2016	Ø12 А400 , м.п.	1110	0,888	985,55
		Арматурные изделия			
Шп-1	См. ведомость деталей	Ø8 А240 , l= 310	1374	0,12	168,26
X1	См. ведомость деталей	Ø8 А240 , l= 1500	342	0,59	202,64
		Материалы			
		Бетон класса В25, м3	21,14		м3
		Вид Г			
1	ГОСТ 34028-2016	Ø12 А400 , м.п.	1110	0,888	985,55
2	ГОСТ 34028-2016	Ø12 А400 , м.п.	1110	0,888	985,55
		Арматурные изделия			
Шп-1	См. ведомость деталей	Ø8 А240 , l= 310	1374	0,12	168,26
X1	См. ведомость деталей	Ø8 А240 , l= 1500	342	0,59	202,64
		Бетон класса В25, м3	21,14		м3

Согласовано

Взам. инв. №

Подпись и дата

Инв. № подл.

Изм.	Кол. уч.	Лист	№ док.	Подп.	Дата				
						39-09/08/19-КЖ			
						Строительство многоквартирного жилого дома Пятно №42 в г. Уральск ЗКО (Без наружных инженерных сетей и благоустройства)			
ГИП	Мамыканова Д.				01.2020	Секция 4	Стадия	Лист	Листов
ГАП	Полец А.				01.2020		РП	27	
Проверил	Лукьянченко				01.2020	Шахта лифта МШЛ-1 вид А, Б, В, Г (схема армирования)	ТОО Астанатехстройэксперт Нұр-Сұлтан 2020		
Выполнил	Лукьянченко				01.2020				

Схема армирования монолитной лифтовой шахты МШЛ-1 на отм.-2.200 и +27.800

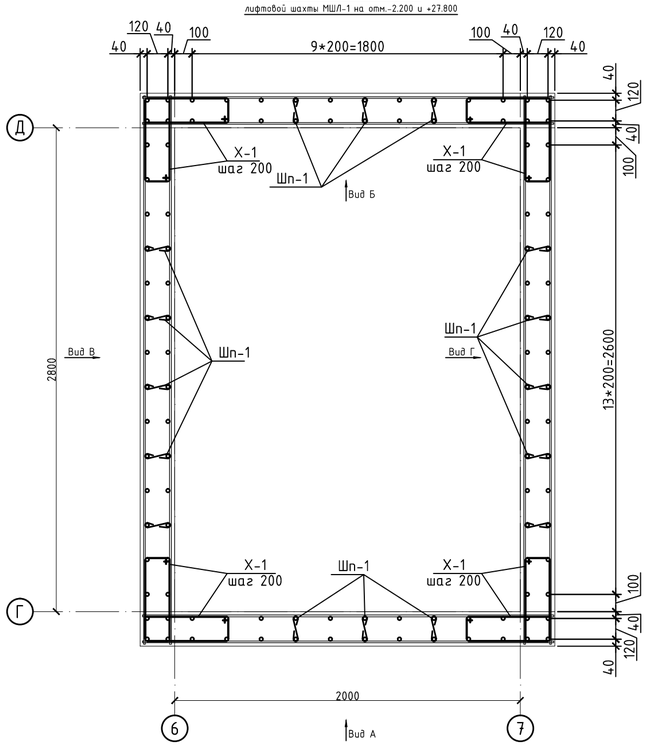

Схема армирования монолитной лифтовой шахты МШЛ-1 типового этажа

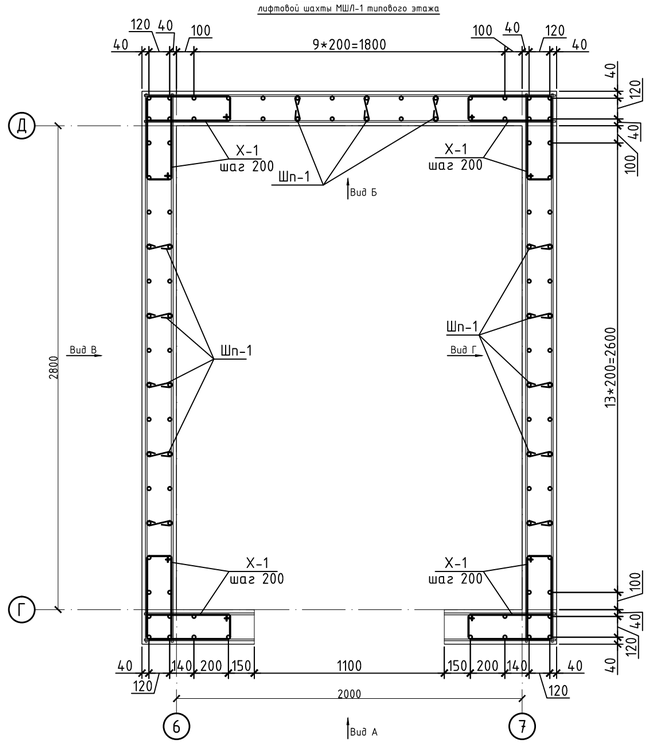

Схема армирования монолитной лифтовой шахты МШЛ-1 на отм. +30.050

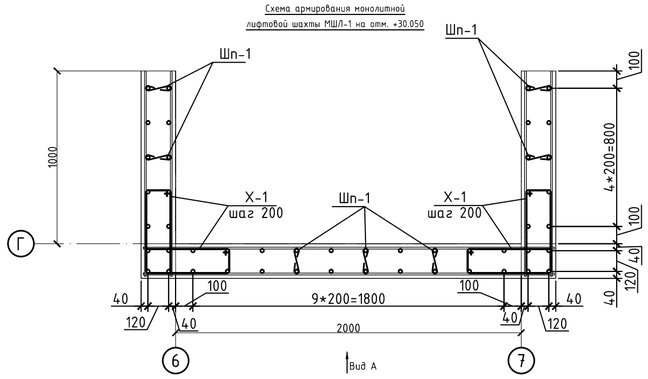

Ведомость расхода стали элемент , кг.

Марка	Изделия арматурные				Всего
	Арматура класса				
	А400		А240		
	ГОСТ 34028-2016				
	⌀12	итого	⌀8	итого	
Вид А	876,46	876,46	74,82	74,82	951,27
Вид Б	1193,47	1193,47	101,88	101,88	1295,35
Вид В	1971,09	1971,09	370,89	370,89	2341,99
Вид Г	1971,09	1971,09	370,89	370,89	2341,99

Схема дополнительного армирования проемов

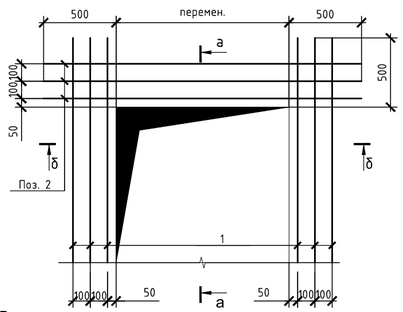

а-а

Основное армирование стены условно не показано

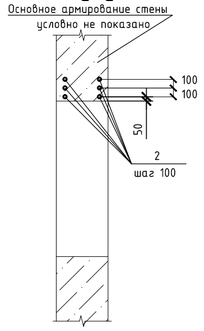

б-б

Основное армирование стены условно не показано

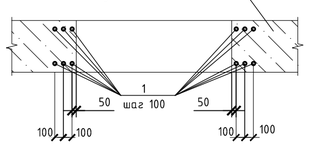

1. Бетонирование производить с соблюдением требований СНиП 3.03.01-87 "Несущие и ограждающие конструкции";
2. Продольные и поперечные стержни армирования соединять во всех местах пересечения вязальной проволокой.
3. Поз Шп1 ставить с шагом 400 мм в шахматном порядке по высоте.
4. Толщина защитного слоя не менее 15мм.

Ведомость деталей

Поз.	Эскиз
Шп-1	75 160 75 L= 310
Х1	260 590 490 160 L= 1500

Согласовано

Взам. инв. №

Подпись и дата

Инв. № подл.

Изм.	Кол. уч.	Лист	№ док.	Подп.	Дата
ГИП		Мамыканова Д.			01.2020
ГАП		Полец А.			01.2020
Проверил		Лукьянченко			01.2020
Выполнил		Лукьянченко			01.2020

39-09/08/19-КЖ

Строительство многоквартирного жилого дома Пятно №42 в г. Уральск ЗКО (Без наружных инженерных сетей и благоустройства)

Секция 4

Стадия	Лист	Листов
РП	28	

Шахта лифта МШЛ-1 вид А, Б, В, Г (схема армирования)

ТОО Астанатехстройэксперт Нұр-Сұлтан 2020

Опалубочный план плиты перекрытия на отм. -0.100

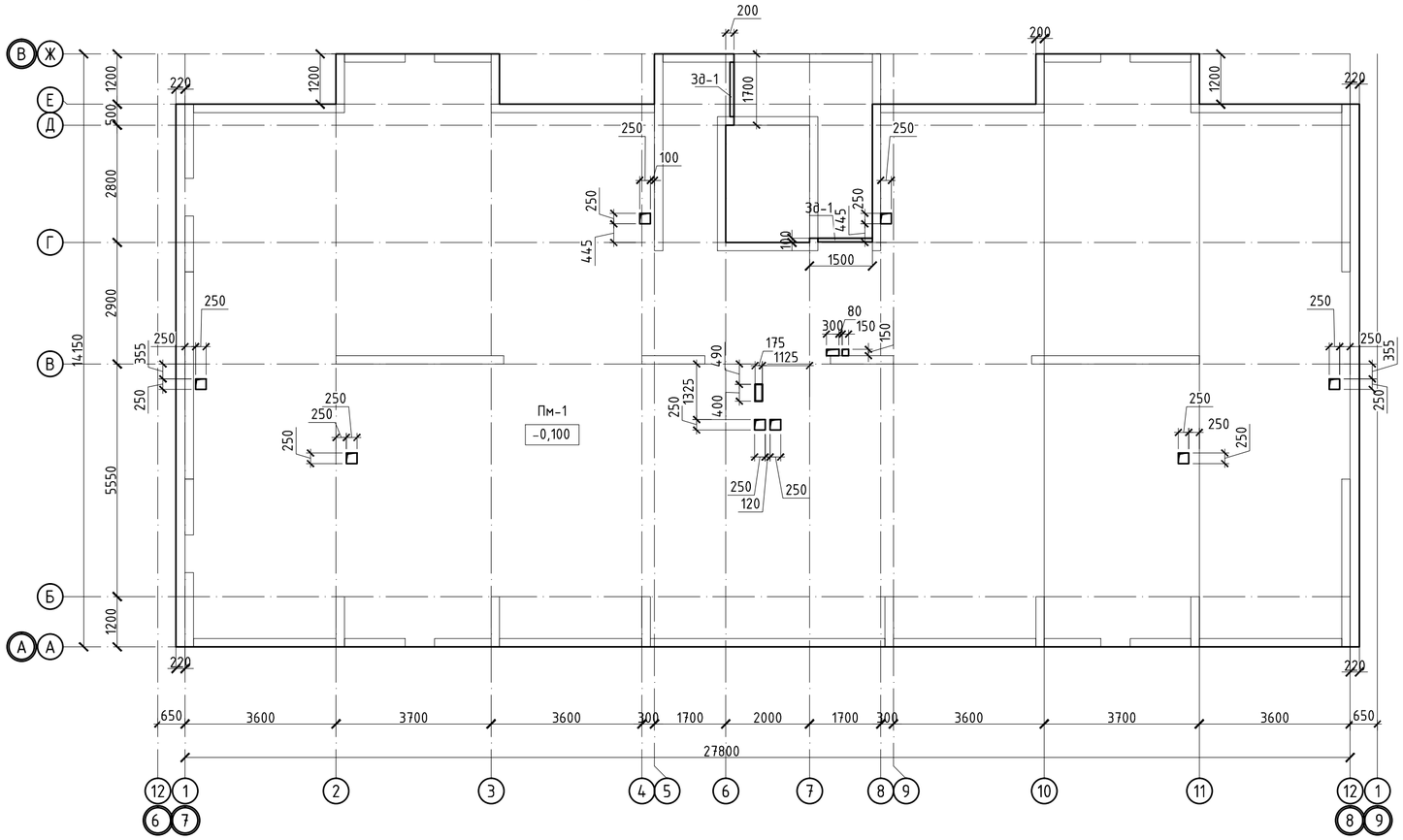

Фрагмент монтажа конструкции для крепления облицовочного кирпича к плите перекрытия

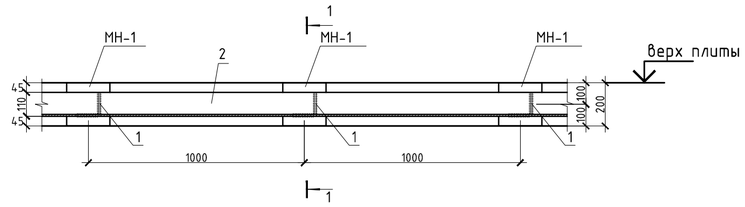

1-1

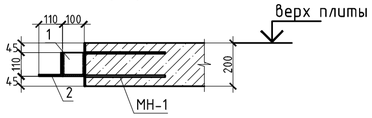

Спецификация

Поз.	Обозначение	Наименование	Кол.	Масса ед.,кг	Примечание
Пм-1					
Нижняя рабочая арматура					
1	ГОСТ 34028-2016	Ф12 А400, (м.п.)	3843	0.888	3412.58
Нижняя дополнительная арматура					
2	ГОСТ 34028-2016	Ф12 А400 , (м.п.)	386	0.888	342.77
Верхняя рабочая арматура					
3	ГОСТ 34028-2016	Ф12 А400 , (м.п.)	3843	0.888	3412.58
Верхняя дополнительная арматура					
4	ГОСТ 34028-2016	Ф16 А400 , (м.п.)	742	1.578	1170.88
Фиксаторы и поперечная арматура					
Ф-1	ГОСТ 34028-2016	Ф8 А240 , L= 800	915	0.316	289.14
Д-1	ГОСТ 34028-2016	Ф8 А240 , L= 960	480	0.379	182.02
Ш-1	ГОСТ 34028-2016	Ф8 А240 , L= 250	1320	0.099	130.35
Арматура для обрамления отверстий					
5	ГОСТ 34028-2016	Ф16 А400, (м.п.)	100	1.580	158.00
Материалы					
		Бетон класса В25, м3	73.20		м3
Изделия закладные					
Зд-1	см. лист КЖ-32	Закладная деталь зд-1 (м.п.)	2.6	25.04	65.104
Спецификация элементов закладной детали для кирпичной кладки					
МН-1	Серия 1.400-15 в.0	Мн 118-5	61	4.6	280.6
1	ГОСТ 8509-93	L110x8 мм L= 100	61	1.35	82.35
2	ГОСТ 8509-93	L110x8 мм L=м.п.	61.0	13.5	823.5

Ведомость расхода стали , кг.

Марка элемента	Изделия арматурные					Всего
	Арматура класса					
	А400			А240		
	ГОСТ 34028-2016					
	Ф12	Ф16	итого	Ф8	итого	
Пм-1	7167.9	1328.9	8496.8	601.5	601.5	9098.3

1. Общие данные см. лист КЖ-1
2. Продольные и поперечные стержни армирования соединять во всех местах пересечения вязальной проволокой.
3. Стыковку одиночных стержней производить внахлестку с длиной перепуска не менее 35d. Количество стыкуемых стержней в одном расчетном сечение не более 50%. Верхнюю арматуру основного армирования необходимо стыковать в середине пролета. Нижнюю арматуру необходимо стыковать на опорах.
4. Толщина защитного слоя и расстояние до грани плиты не менее 20мм.
5. В пределах отверстия стержни разрезать по месту и отогнуть в тело плиты;
6. Фиксаторы устанавливать из расчета 5 шт. на 2 м2;
7. Расход арматуры на усиление отверстий учтен в спецификации.
8.Дополнительную арматуру расставлять между стержнями рабочей арматуры с шагом 200 мм.

Изм.	Кол. уч.	Лист	№ док.	Подп.	Дата				
						39-09/08/19-КЖ			
						Строительство многоквартирного жилого дома Пятно №42 в г. Уральск ЗКО (Без наружных инженерных сетей и благоустройства)			
ГИП		Мамыканова Д.			01.2020	Секция 4	Стадия	Лист	Листов
ГАП		Полец А.			01.2020		РП	29	
Проверил		Лукьянченко			01.2020	Опалубочный план плиты перекрытия на отм. -0.100	ТОО Астанатехстройэксперт Нур-Султан 2020		
Выполнил		Турлубеков			01.2020				

Согласовано

Взам. инв. №

Подпись и дата

Инв. № подл.

Схема расположения нижней рабочей и нижней дополнительной арматуры плиты перекрытия на отм. -0.100

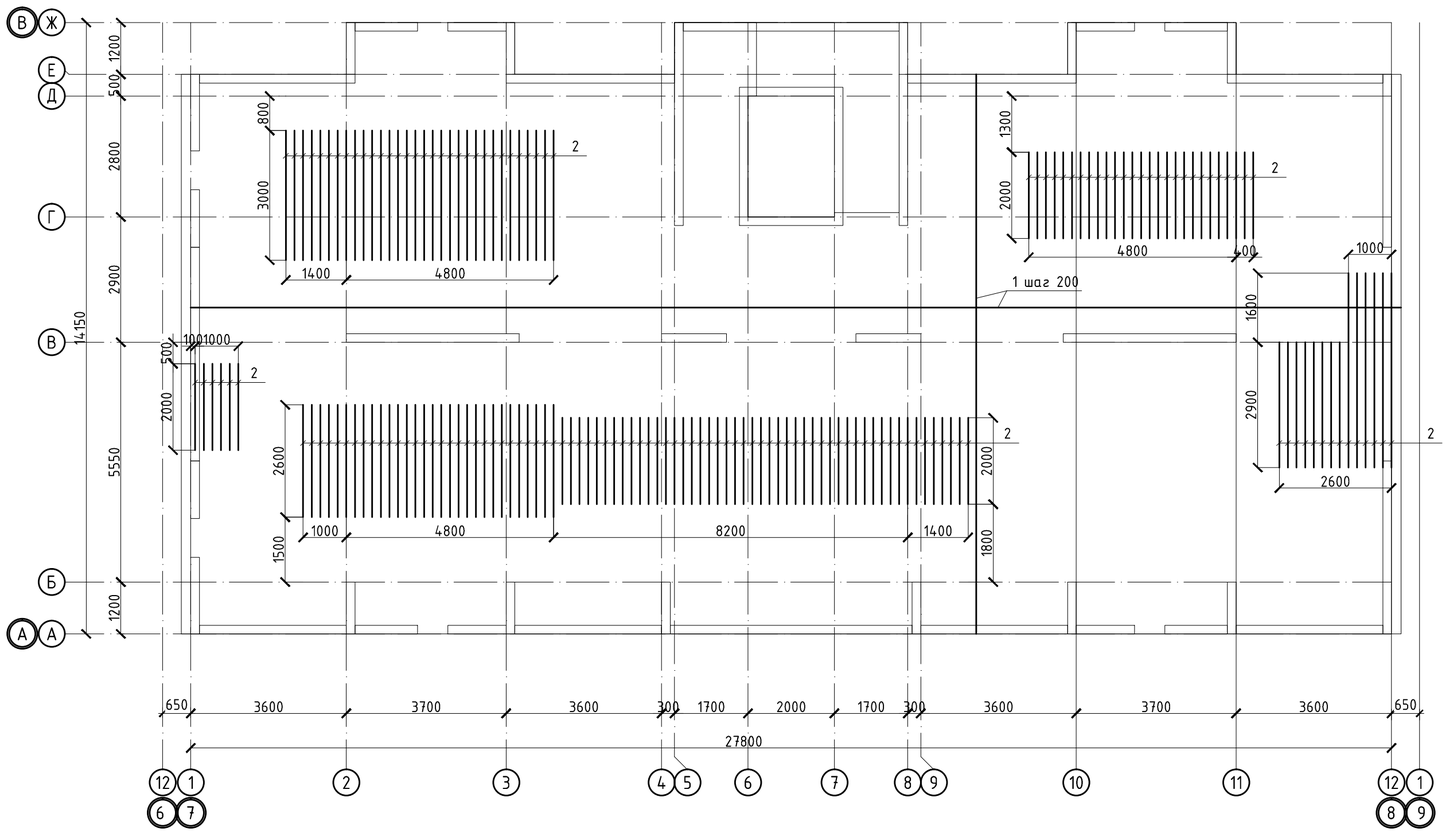

Расположение стержней, стыкуемых внахлестку

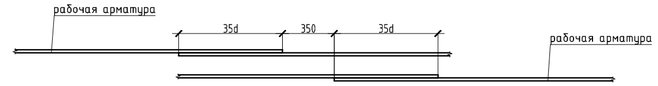

Участки стыковки арматуры

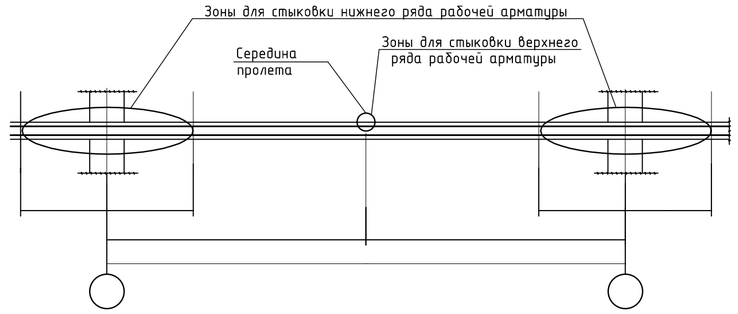

Принципиальная схема поперечного армирования

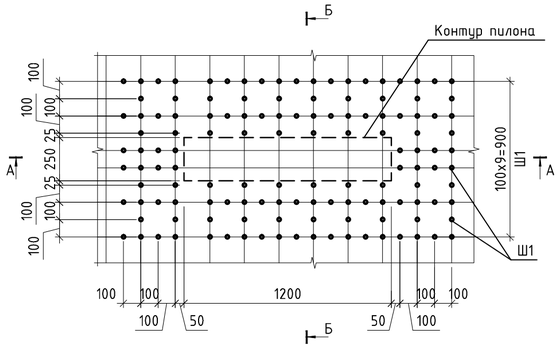

Б-Б

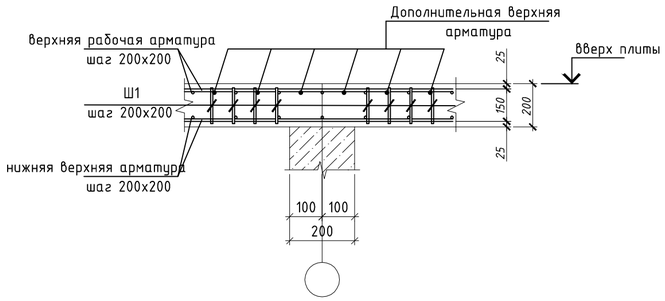

А-А

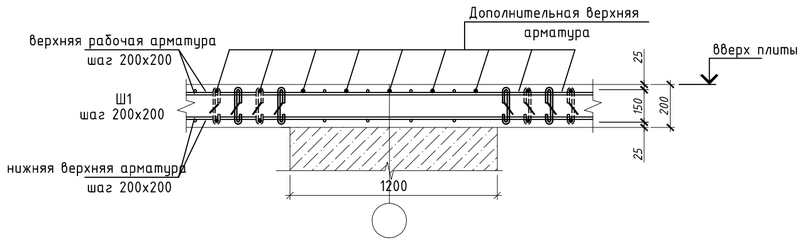

Ведомость деталей

Поз.	Эскиз
Шпилька Ш-1	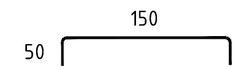

1. Общие данные см. лист КЖ-1
2. Продольные и поперечные стержни армирования соединять во всех местах пересечения вязальной проволокой.
3. Стыковку одиночных стержней производить внахлестку с длиной перепуска не менее 35d. Количество стыкуемых стержней в одном расчетном сечение не более 50%. Верхнюю арматуру основного армирования необходимо стыковать в середине пролета. Нижнюю арматуру необходимо стыковать на опорах.
4. Толщина защитного слоя и расстояние до грани плиты не менее 20мм.
5. В пределах отверстия стержни разрезать по месту и отогнуть в тело плиты;
6. Фиксаторы устанавливать из расчета 5 шт. на 2 м2;
7. Расход арматуры на усиление отверстий учтен в спецификации.
8. Дополнительную арматуру расставлять между стержнями рабочей арматуры с шагом 200 мм.

						39-09/08/19-КЖ			
						Строительство многоквартирного жилого дома Пятно №42 в г. Уральск ЗКО (Без наружных инженерных сетей и благоустройства)			
Изм.	Кол. уч.	Лист	№ док.	Подп.	Дата				
						Секция 4	Стадия	Лист	Листов
							РП	30	
ГИП		Мамыканова Д.			01.2020	Схема расположения нижней рабочей и нижней дополнительной арматуры плиты перекрытия на отм. -0.100	ТОО Астанатехстройэксперт Нур-Султан 2020		
ГАП		Полец А.			01.2020				
Проверил		Лукьянченко			01.2020				
Выполнил		Турлубеков			01.2020				

Согласовано

Взам. инв. №

Подпись и дата

Инв. № подл.

Схема расположения верхней рабочей и верхней дополнительной арматуры плиты перекрытия на отм. -0.100

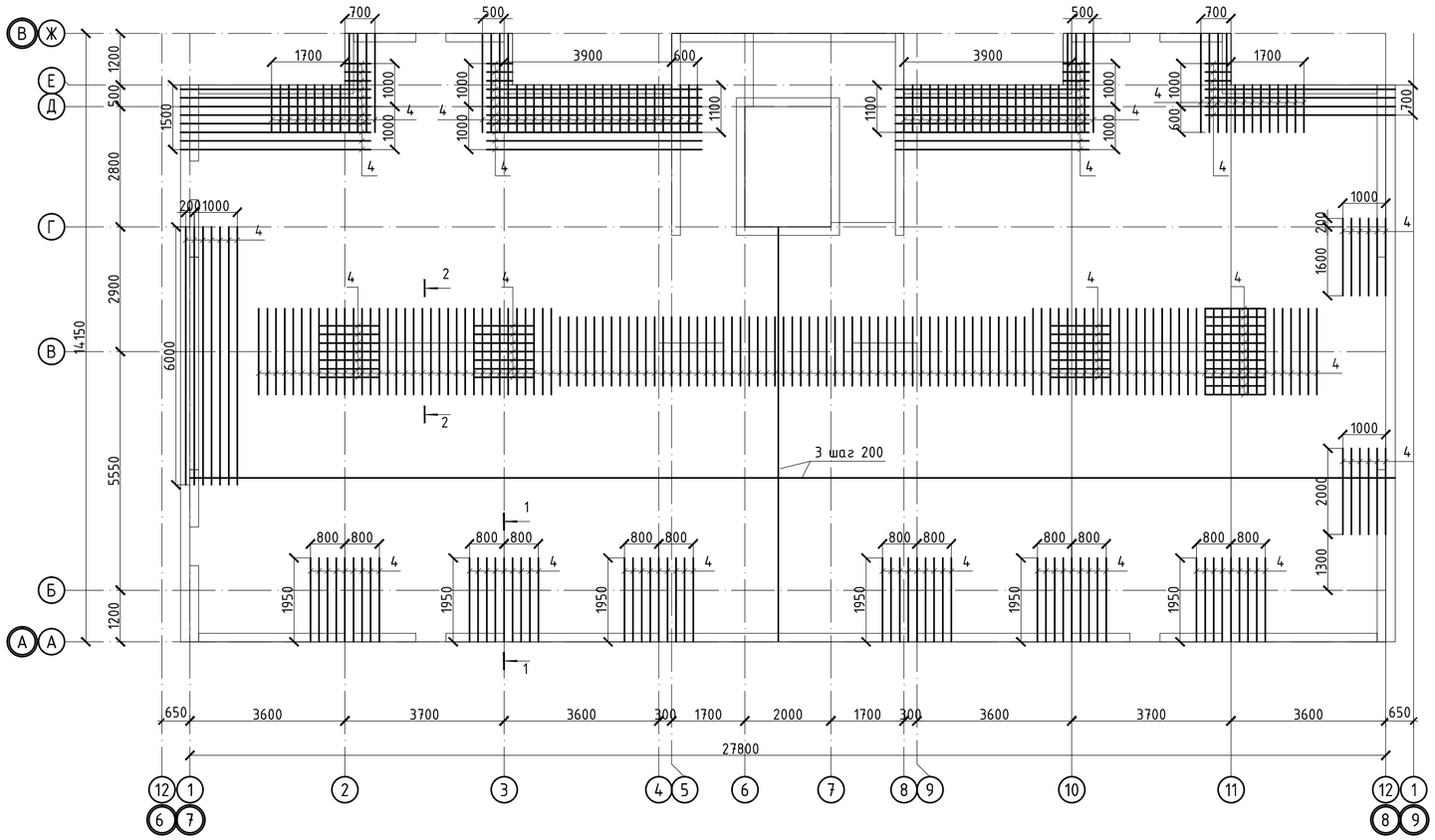

Ведомость деталей

Поз.	Эскиз
Фиксатор Ф1	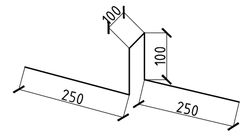
4	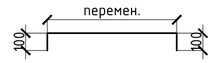
Д-1	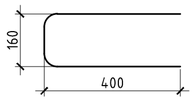

Фрагмент установки краевой арматуры в плите перекрытия

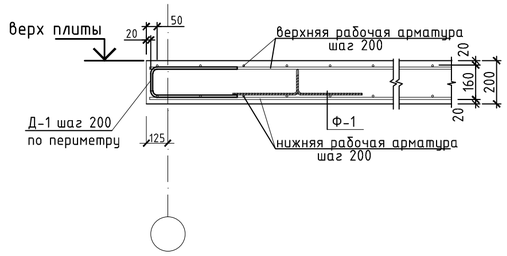

1-1

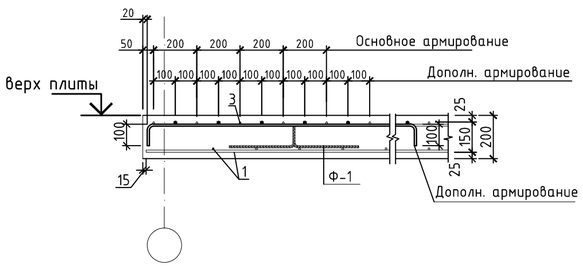

2-2

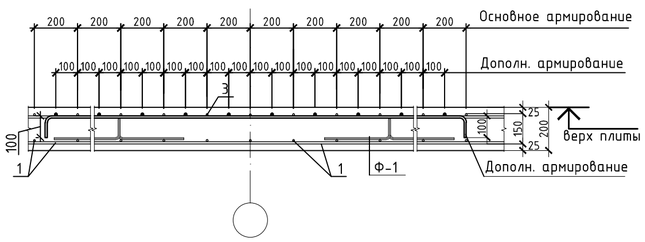

Устройство усиления технологических отв. в плитах

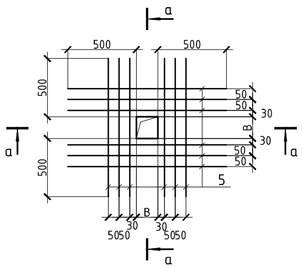

а - а

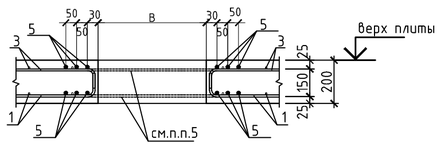

1. Общие данные см. лист КЖ-1
2. Продольные и поперечные стержни армирования соединять во всех местах пересечения вязальной проволокой.
3. Стыковку одиночных стержней производить внахлестку с длиной перепуска не менее 35d. Количество стыкуемых стержней в одном расчетном сечение не более 50%. Верхнюю арматуру основного армирования необходимо стыковать в середине пролета. Нижнюю арматуру необходимо стыковать на опорах.
4. Толщина защитного слоя и расстояние до грани плиты не менее 20мм.
5. В пределах отверстия стержни разрезать по месту и отогнуть в тело плиты;
6. Фиксаторы устанавливать из расчета 5 шт. на 2 м2;
7. Расход арматуры на усиление отверстий учтен в спецификации.
8.Дополнительную арматуру расставлять между стержнями рабочей арматуры с шагом 200 мм.

						39-09/08/19-КЖ			
						Строительство многоквартирного жилого дома Пятно №42 в г. Уральск ЗКО (Без наружных инженерных сетей и благоустройства)			
Изм.	Кол. уч.	Лист	№ док.	Подп.	Дата				
						Секция 4	Стадия	Лист	Листов
							РП	31	
ГИП		Мамыканова Д.			01.2020				
ГАП		Полец А.			01.2020	Схема расположения верхней рабочей и верхней дополнительной арматуры плиты перекрытия на отм. -0.100	ТОО Астанатехстройэксперт Нур-Султан 2020		
Проверил		Лукьянченко			01.2020				
Выполнил		Турлубеков			01.2020				

Согласовано

Взам. инв. №

Подпись и дата

Инв. № подл.

Опалубочный план плиты перекрытия на отм. +3.800

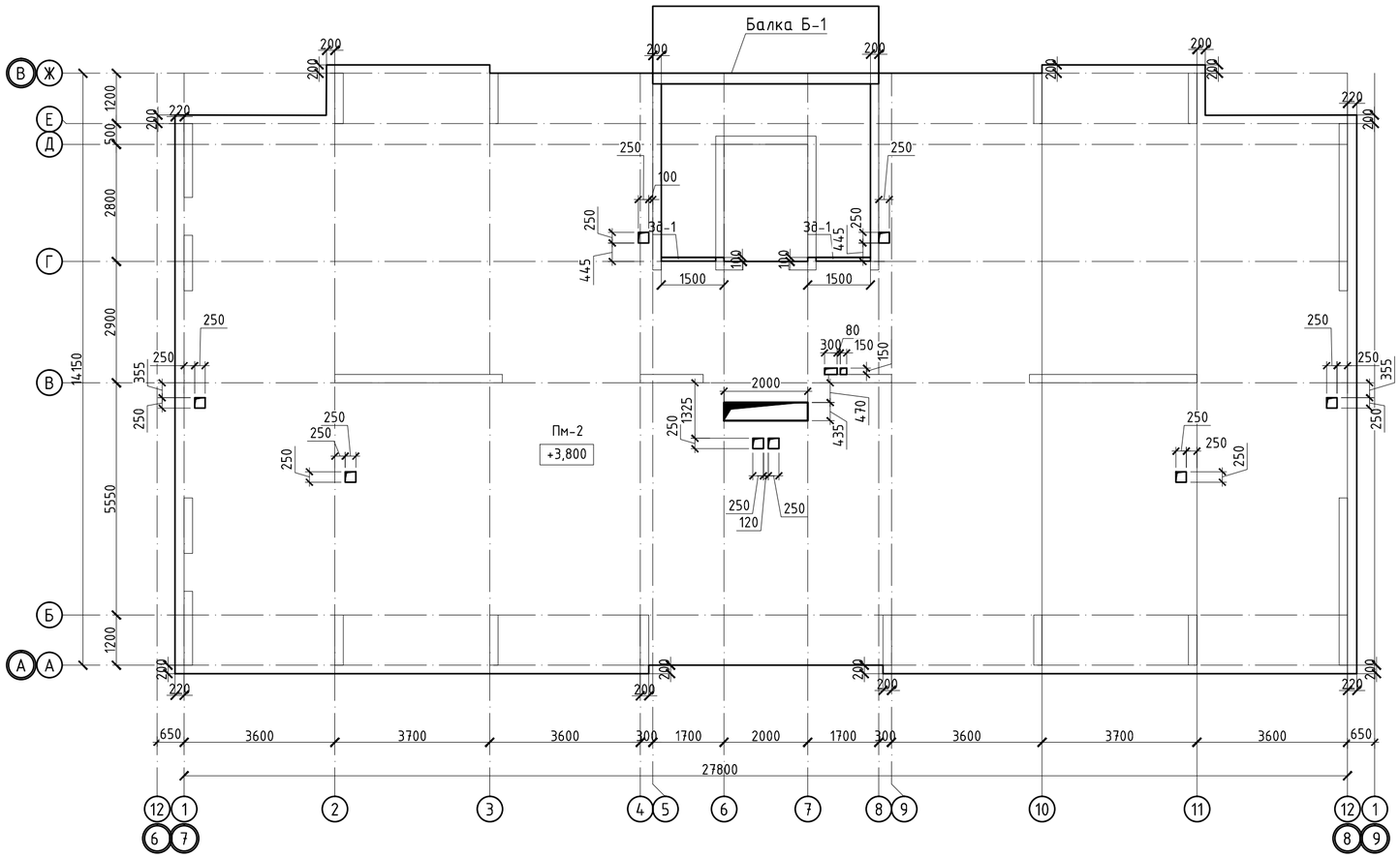

Спецификация

Поз.	Обозначение	Наименование	Кол.	Масса ед.,кг	Приме чание
		Пм-2			
		Нижняя рабочая арматура			
1	ГОСТ 34028-2016	⌀12 А400, (м.п.)	4053	0.888	3599.06
		Нижняя дополнительная арматура			
2	ГОСТ 34028-2016	⌀12 А400 , (м.п.)	34	0.888	30.19
		Верхняя рабочая арматура			
3	ГОСТ 34028-2016	⌀12 А400 , (м.п.)	4053	0.888	3599.06
		Верхняя дополнительная арматура			
4	ГОСТ 34028-2016	⌀16 А400 , (м.п.)	593	1.578	935.75
		Фиксаторы и поперечная арматура			
Ф-1	ГОСТ 34028-2016	⌀8 А240 , L= 800	965	0.316	304.94
Д-1	ГОСТ 34028-2016	⌀8 А240 , L= 960	445	0.379	168.74
Ш-1	ГОСТ 34028-2016	⌀8 А240 , L= 250	1320	0.099	130.35
		Арматура для обрамления отверстий			
5	ГОСТ 34028-2016	⌀16 А400, (м.п.)	100	1.580	158.00
		Материалы			
		Бетон класса В25, м3	77.20		м3
Б-1	см. лист КЖ-33	Балка монолитная	1		
		Изделия закладные			
Зд-1	см. лист КЖ-32	Закладная деталь зд-1 (м.п.)	2.6	25.04	65.104
		Спецификация элементов закладной детали для кирпичной кладки			
МН-1	Серия 1.400-15 в.0	Мн 118-5	54	4.6	248.4
1	ГОСТ 8509-93	L110x8 мм L= 100	54	1.35	72.9
2	ГОСТ 8509-93	L110x8 мм L=м.п.	54.0	13.5	729

Ведомость расхода стали , кг.

Марка элемента	Изделия арматурные					Всего
	Арматура класса					
	А400			А240		
	ГОСТ 34028-2016					
	⌀12	⌀16	итого	⌀8	итого	
Пм-2	7228.3	1093.8	8322.1	604.0	604.0	8926.1

Фрагмент монтажа конструкции для крепления облицовочного кирпича к плите перекрытия

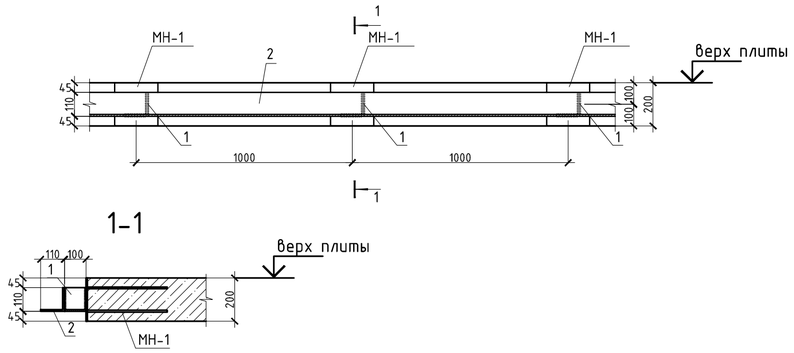

Закладная деталь ЗД-1

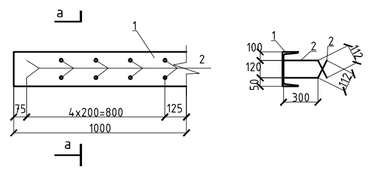

1. Общие данные см. лист КЖ-1
2. Продольные и поперечные стержни армирования соединять во всех местах пересечения вязальной проволокой.
3. Стыковку одиночных стержней производить внахлестку с длиной перепуска не менее 35d. Количество стыкуемых стержней в одном расчетном сечение не более 50%. Верхнюю арматуру основного армирования необходимо стыковать в середине пролета. Нижнюю арматуру необходимо стыковать на опорах.
4. Толщина защитного слоя и расстояние до грани плиты не менее 20мм.
5. В пределах отверстия стержни разрезать по месту и отогнуть в тело плиты;
6. Фиксаторы устанавливать из расчета 5 шт. на 2 м2;
7. Расход арматуры на усиление отверстий учтен в спецификации.
8.Дополнительную арматуру расставлять между стержнями рабочей арматуры с шагом 200 мм.

Спецификация

Поз.	Обозначение	Наименование	Кол.	Масса ед.,кг	Приме чание
		Закладная деталь ЗД-1			
1	ГОСТ 8240-97	[№22 , L= 1000	1	21.000	21.00
2	ГОСТ 5781-82*	⌀16 А400 , L= 512	5	0.809	4.04

Изм.	Кол. уч.	Лист	№ док.	Подп.	Дата	39-09/08/19-КЖ		
						Строительство многоквартирного жилого дома Пятно №42 в г. Уральск ЗКО (Без наружных инженерных сетей и благоустройства)		
						Секция 4	Стадия	Лист	Листов
							РП	32	
ГИП		Мамыканова Д.			01.2020	Опалубочный план плиты перекрытия на отм. +3.800	ТОО Астанатехстройэксперт Нұр-Сұлтан 2020	
ГАП		Полец А.			01.2020			
Проверил		Лукьянченко			01.2020			
Выполнил		Турлубеков			01.2020			

Согласовано

Взам. инв. №

Подпись и дата

Инв. № подл.

Схема расположения нижней рабочей и нижней дополнительной арматуры плиты перекрытия на отм. +3.800

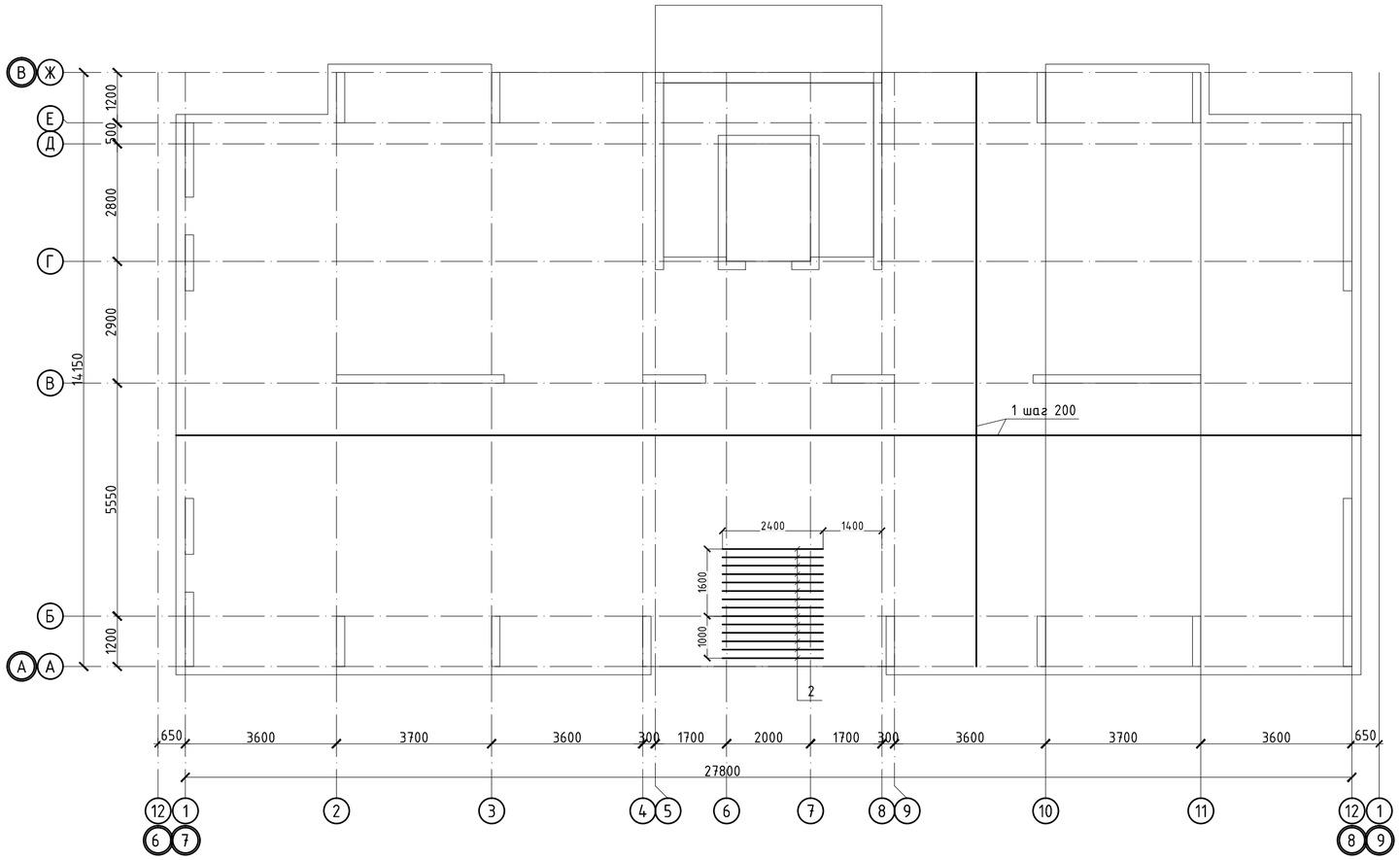

Расположение стержней, стыкуемых внахлестку

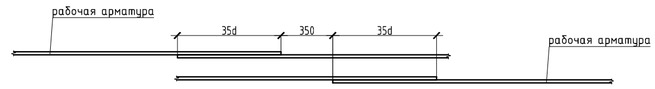

Участки стыковки арматуры

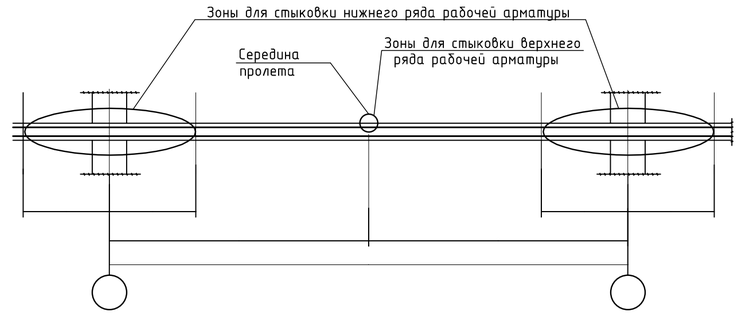

Спецификация

Поз.	Обозначение	Наименование	Кол.	Масса ед.,кг	Примечание
		Балка Б-1			
1	ГОСТ 34028-2016	⌀25 А400, (м.п.)	29.2	3.850	112.42
		Хомуты			
Х-1	ГОСТ 34028-2016	⌀10 А240 , L= 1550	34	0.956	32.52
		Бетон класса В25, м3	0.50		м3

1-1

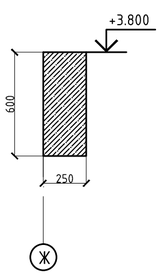

2-2

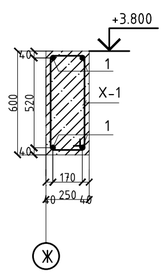

Балка монолитная Б-1 (опалубка)

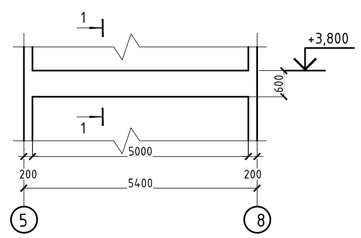

Балка монолитная Б-1 (армирование)

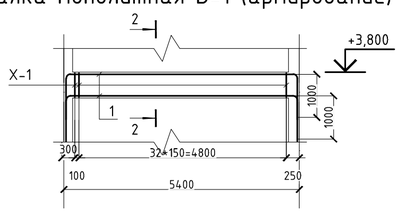

Ведомость деталей

Поз.	Эскиз
Х-1	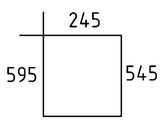

Ведомость расхода стали , кг.

Марка элемента	Изделия арматурные				Всего
	Арматура класса				
	А400		А240		
	ГОСТ 34028-2016				
	⌀25	итого	⌀10	итого	
Балка Б-1	112.4	112.4	32.5	32.5	144.9

1. Общие данные см. лист КЖ-1
2. Продольные и поперечные стержни армирования соединять во всех местах пересечения вязальной проволокой.
3. Стыковку одиночных стержней производить внахлестку с длиной перепуска не менее 35d. Количество стыкуемых стержней в одном расчетном сечение не более 50%. Верхнюю арматуру основного армирования необходимо стыковать в середине пролета. Нижнюю арматуру необходимо стыковать на опорах.
4. Толщина защитного слоя и расстояние до грани плиты не менее 20мм.
5. В пределах отверстия стержни разрезать по месту и отогнуть в тело плиты;
6. Фиксаторы устанавливать из расчета 5 шт. на 2 м2;
7. Расход арматуры на усиление отверстий учтен в спецификации.
8.Дополнительную арматуру расставлять между стержнями рабочей арматуры с шагом 200 мм.

Изм.	Кол. уч.	Лист	№ док.	Подп.	Дата	39-09/08/19-КЖ		
						Строительство многоквартирного жилого дома Пятно №42 в г. Уральск ЗКО (Без наружных инженерных сетей и благоустройства)		
						Секция 4	Стадия	Лист	Листов
							РП	33	
ГИП		Мамыканова Д.			01.2020	Схема расположения нижней рабочей и нижней дополнительной арматуры плиты перекрытия на отм. +3.800	ТОО Астанатехстройэксперт Нұр-Сұлтан 2020	
ГАП		Полец А.			01.2020			
Проверил		Лукьянченко			01.2020			
Выполнил		Турлубеков			01.2020			

Согласовано

Взам. инв. №

Подпись и дата

Инв. № подл.

Схема расположения верхней рабочей и верхней дополнительной арматуры плиты перекрытия на отм. +3.800

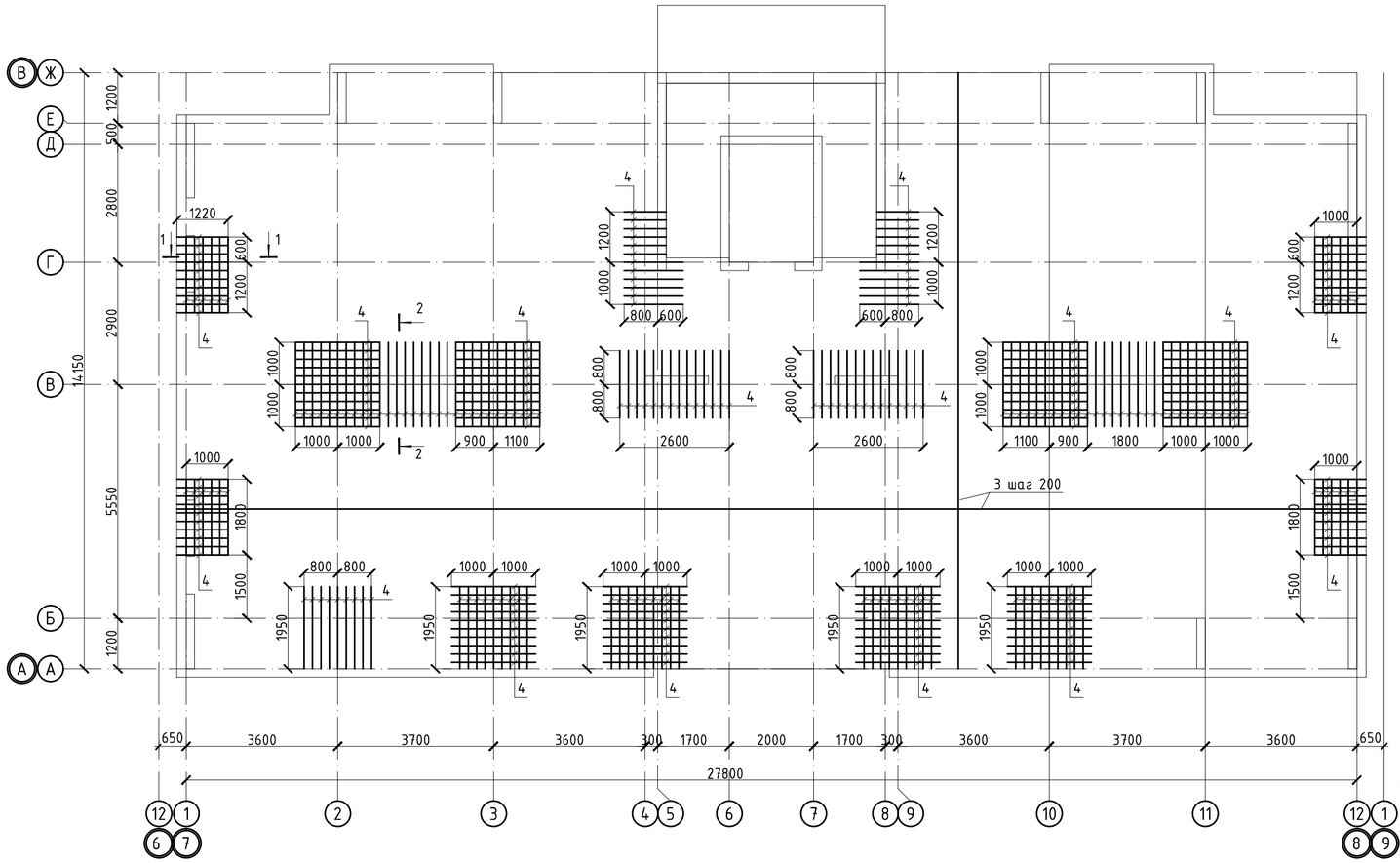

Принципиальная схема поперечного армирования

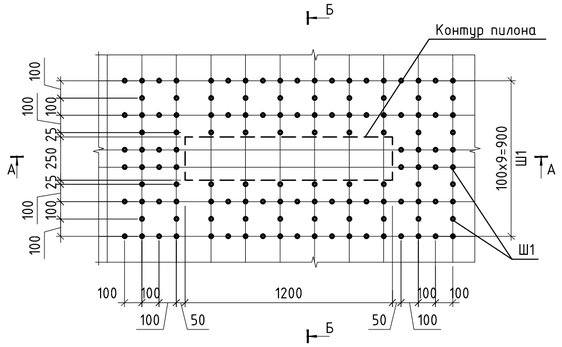

Ведомость деталей

Поз.	Эскиз
Фиксатор Ф1	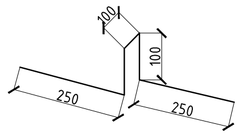
4	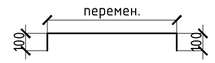
Шпилька Ш-1	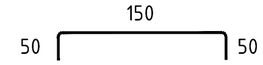

А-А

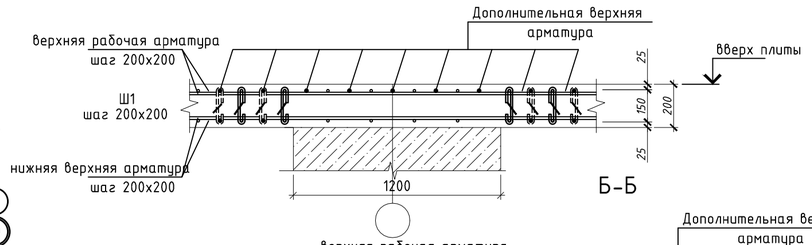

Б-Б

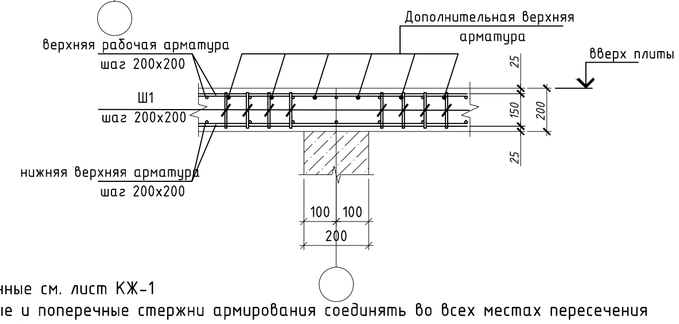

1-1

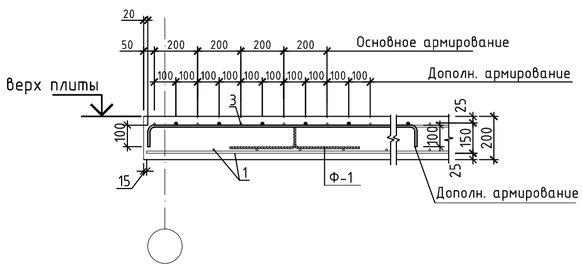

Устройство усиления технологических отв. в плитах

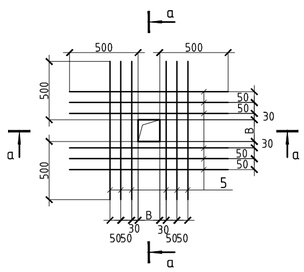

Фрагмент установки краевой арматуры в плите перекрытия

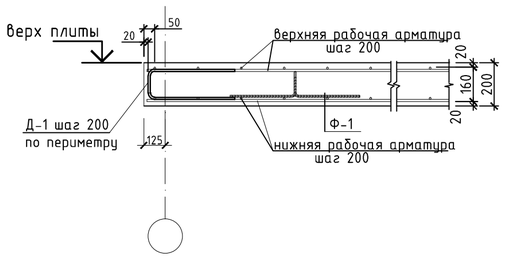

1. Общие данные см. лист КЖ-1
2. Продольные и поперечные стержни армирования соединять во всех местах пересечения вязальной проволокой.
3. Стыковку одиночных стержней производить внахлестку с длиной перепуска не менее 35d. Количество стыкуемых стержней в одном расчетном сечение не более 50%. Верхнюю арматуру основного армирования необходимо стыковать в середине пролета. Нижнюю арматуру необходимо стыковать на опорах.
4. Толщина защитного слоя и расстояние до грани плиты не менее 20мм.
5. В пределах отверстия стержни разрезать по месту и отогнуть в тело плиты;
6. Фиксаторы устанавливать из расчета 5 шт. на 2 м2;
7. Расход арматуры на усиление отверстий учтен в спецификации.
8.Дополнительную арматуру расставлять между стержнями рабочей арматуры с шагом 200 мм.

2-2

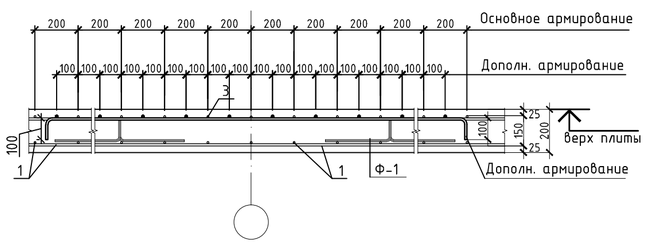

а - а

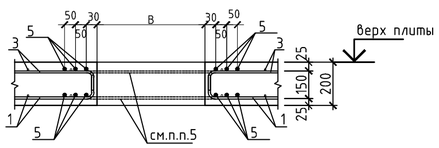

Ведомость деталей

Поз.	Эскиз
Д-1	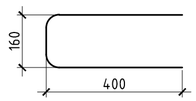

Изм.	Кол. уч.	Лист	№ док.	Подп.	Дата	39-09/08/19-КЖ		
						Строительство многоквартирного жилого дома Пятно №42 в г. Уральск ЗКО (Без наружных инженерных сетей и благоустройства)		
						Секция 4	Стадия	Лист	Листов
							РП	34	
ГИП		Мамыканова Д.			01.2020	Схема расположения верхней рабочей и верхней дополнительной арматуры плиты перекрытия на отм. +3.800	ТОО Астанатехстройэксперт Нур-Султан 2020	
ГАП		Полец А.			01.2020			
Проверил		Лукьянченко			01.2020			
Выполнил		Турлубеков			01.2020			

Согласовано

Взам. инв. №

Подпись и дата

Инв. № подл.

Опалубочный план плиты перекрытия на отм. +6.800

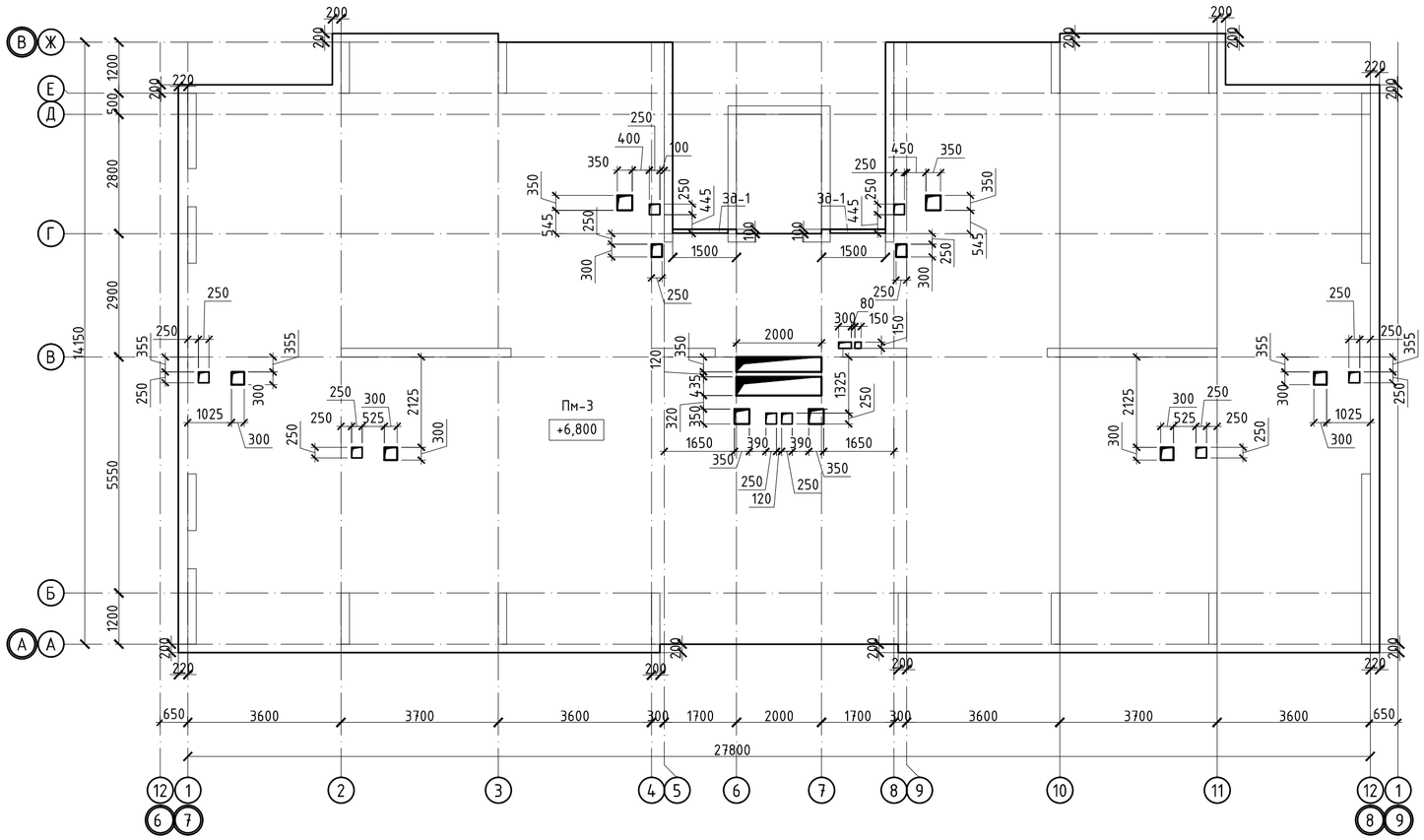

Фрагмент монтажа конструкции для крепления облицовочного кирпича к плите перекрытия

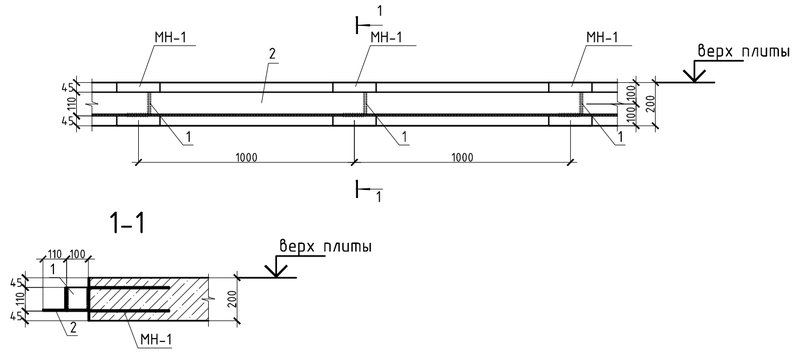

Принципиальная схема поперечного армирования

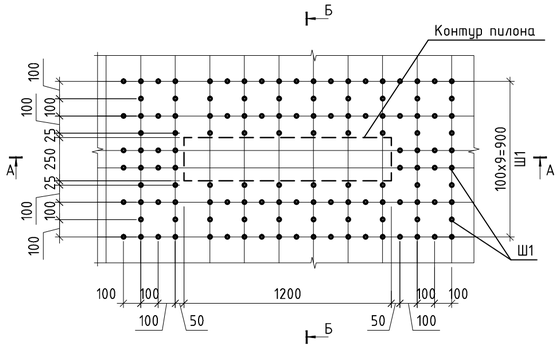

Б-Б

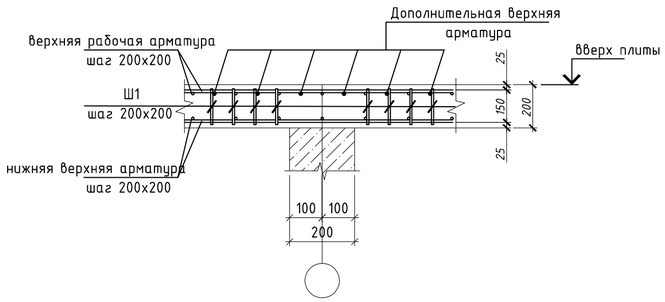

А-А

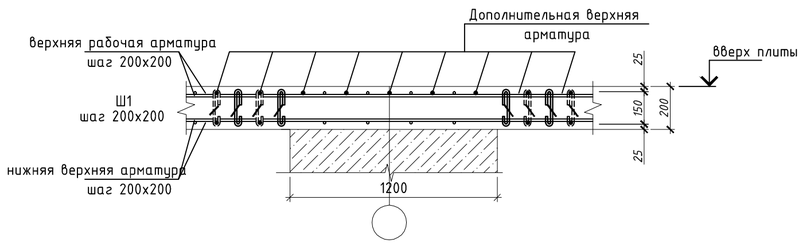

Ведомость деталей

Поз.	Эскиз
Шпилька Ш-1	50 150 50

1. Общие данные см. лист КЖ-1
2. Продольные и поперечные стержни армирования соединять во всех местах пересечения вязальной проволокой.
3. Стыковку одиночных стержней производить внахлестку с длиной перепуска не менее 35d. Количество стыкуемых стержней в одном расчетном сечение не более 50%. Верхнюю арматуру основного армирования необходимо стыковать в середине пролета. Нижнюю арматуру необходимо стыковать на опорах.
4. Толщина защитного слоя и расстояние до грани плиты не менее 20мм.
5. В пределах отверстия стержни разрезать по месту и отогнуть в тело плиты;
6. Фиксаторы устанавливать из расчета 5 шт. на 2 м2;
7. Расход арматуры на усиление отверстий учтен в спецификации.
8. Дополнительную арматуру расставлять между стержнями рабочей арматуры с шагом 200 мм.

						39-09/08/19-КЖ		
						Строительство многоквартирного жилого дома Пятно №42 в г. Уральск ЗКО (Без наружных инженерных сетей и благоустройства)		
Изм.	Кол. уч.	Лист	№ док.	Подп.	Дата			
						Секция 4	Стадия	Лист	Листов
							РП	35	
ГИП		Мамыканова Д.			01.2020	Опалубочный план плиты перекрытия на отм. +6.800	ТОО Астанатехстройэксперт Нур-Султан 2020		
ГАП		Полец А.			01.2020				
Проверил		Лукьянченко			01.2020				
Выполнил		Турлубеков			01.2020				

Согласовано

Взам. инв. №

Подпись и дата

Инв. № подл.

Опалубочный план плиты перекрытия на отм. +9.800

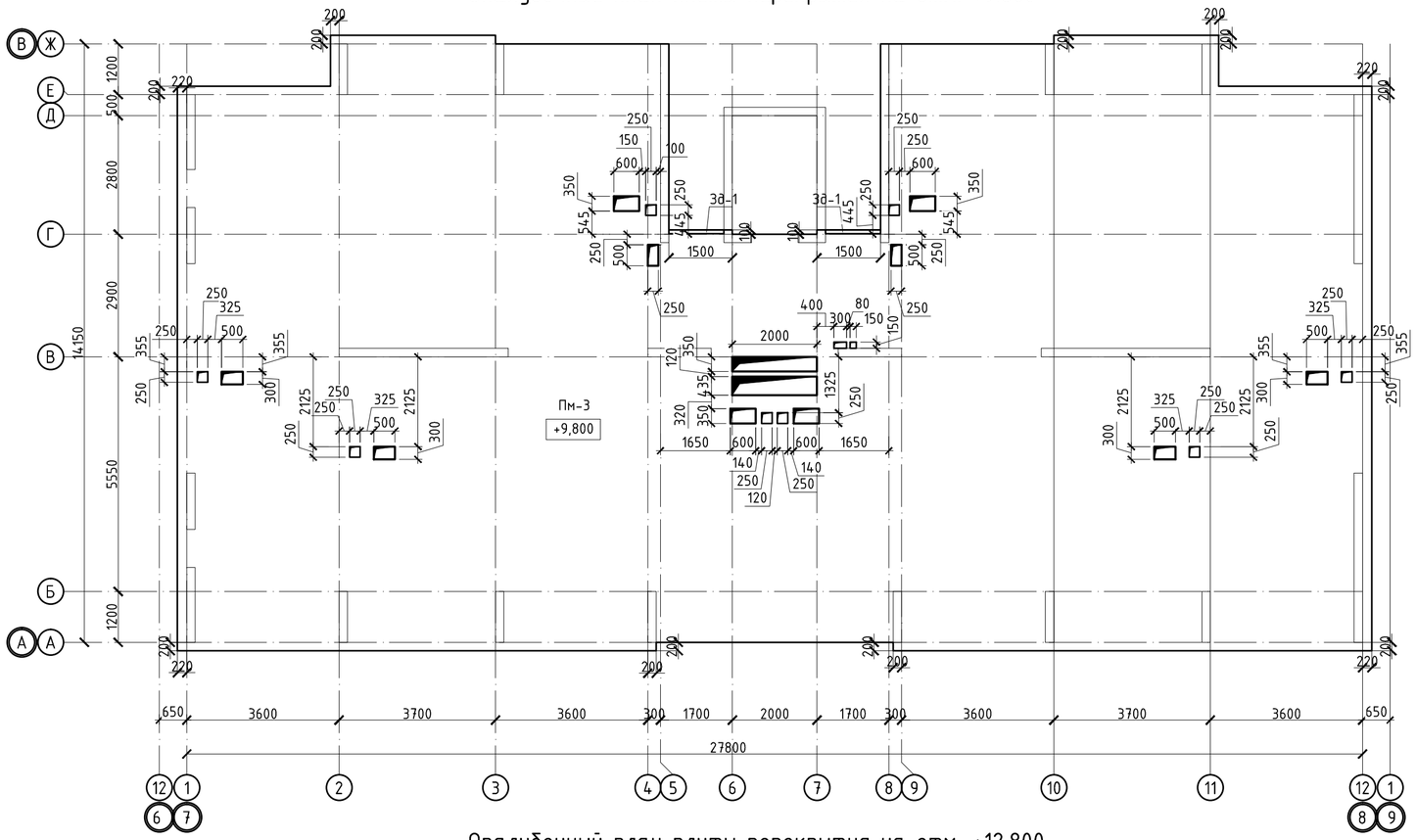

Фрагмент монтажа конструкции для крепления облицовочного кирпича к плите перекрытия

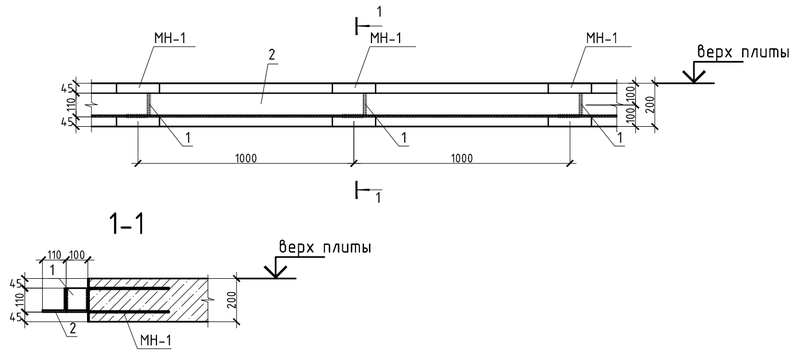

Опалубочный план плиты перекрытия на отм. +12.800

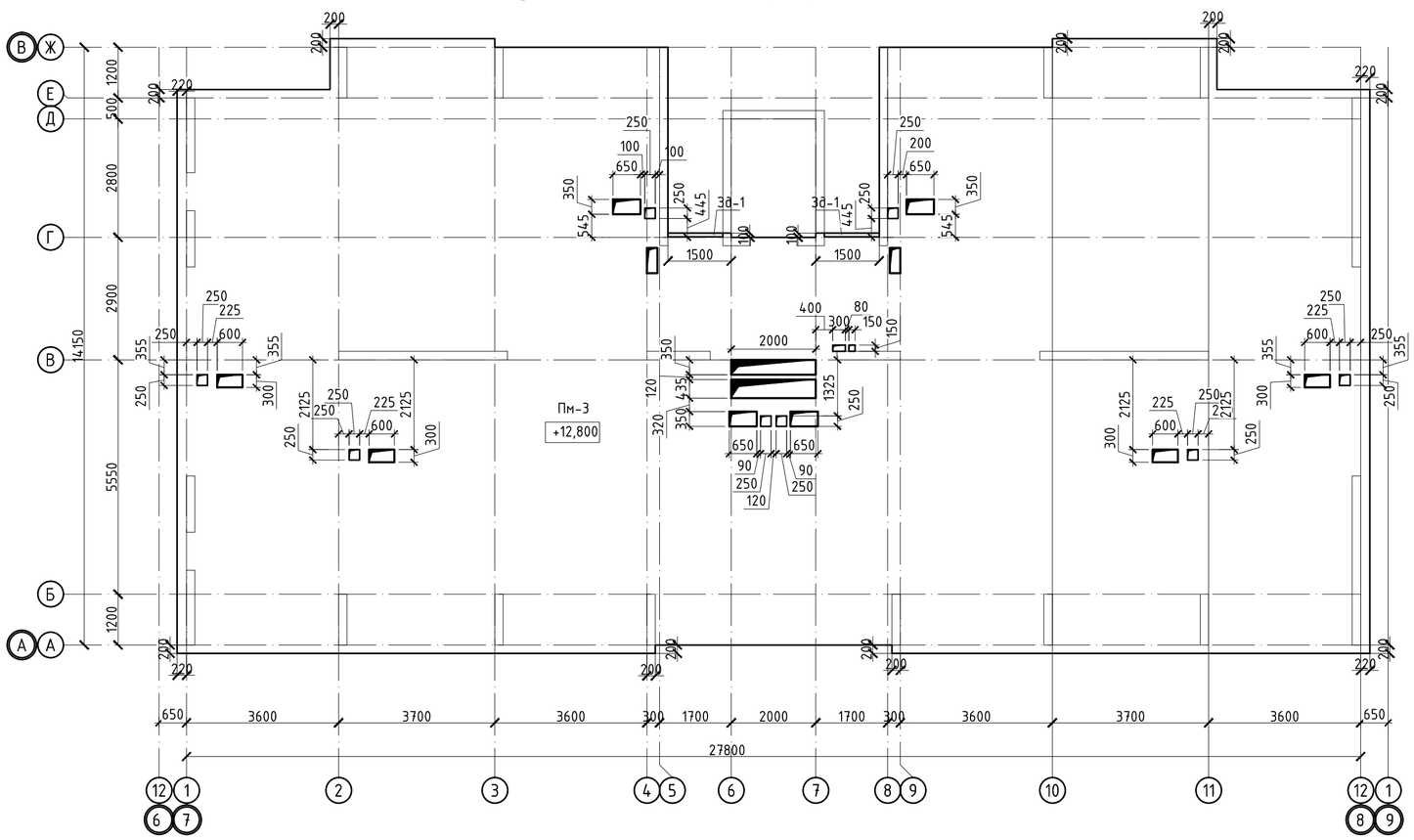

1. Общие данные см. лист КЖ-1
2. Продольные и поперечные стержни армирования соединять во всех местах пересечения вязальной проволокой.
3. Стыковку одиночных стержней производить внахлестку с длиной перепуска не менее 35d. Количество стыкуемых стержней в одном расчетном сечение не более 50%. Верхнюю арматуру основного армирования необходимо стыковать в середине пролета. Нижнюю арматуру необходимо стыковать на опорах.
4. Толщина защитного слоя и расстояние до грани плиты не менее 20мм.
5. В пределах отверстия стержни разрезать по месту и отогнуть в тело плиты;
6. Фиксаторы устанавливать из расчета 5 шт. на 2 м2;
7. Расход арматуры на усиление отверстий учтен в спецификации.
8.Дополнительную арматуру расставлять между стержнями рабочей арматуры с шагом 200 мм.

Изм.	Кол. уч.	Лист	№ док.	Подп.	Дата	39-09/08/19-КЖ		
						Строительство многоквартирного жилого дома Пятно №42 в г. Уральск ЗКО (Без наружных инженерных сетей и благоустройства)		
						Секция 4	Стадия	Лист	Листов
							РП	36	
ГИП		Мамыканова Д.			01.2020	Опалубочный план плиты перекрытия на отм. +9.800; +12.800	ТОО Астанатехстройэксперт Нур-Султан 2020		
ГАП		Полец А.			01.2020				
Проверил		Лукьянченко			01.2020				
Выполнил		Турлубеков			01.2020				

Согласовано

Взам. инв. №

Подпись и дата

Инв. № подл.

Схема расположения нижней рабочей и нижней дополнительной арматуры плиты перекрытия на отм. +6.800 – +27.800

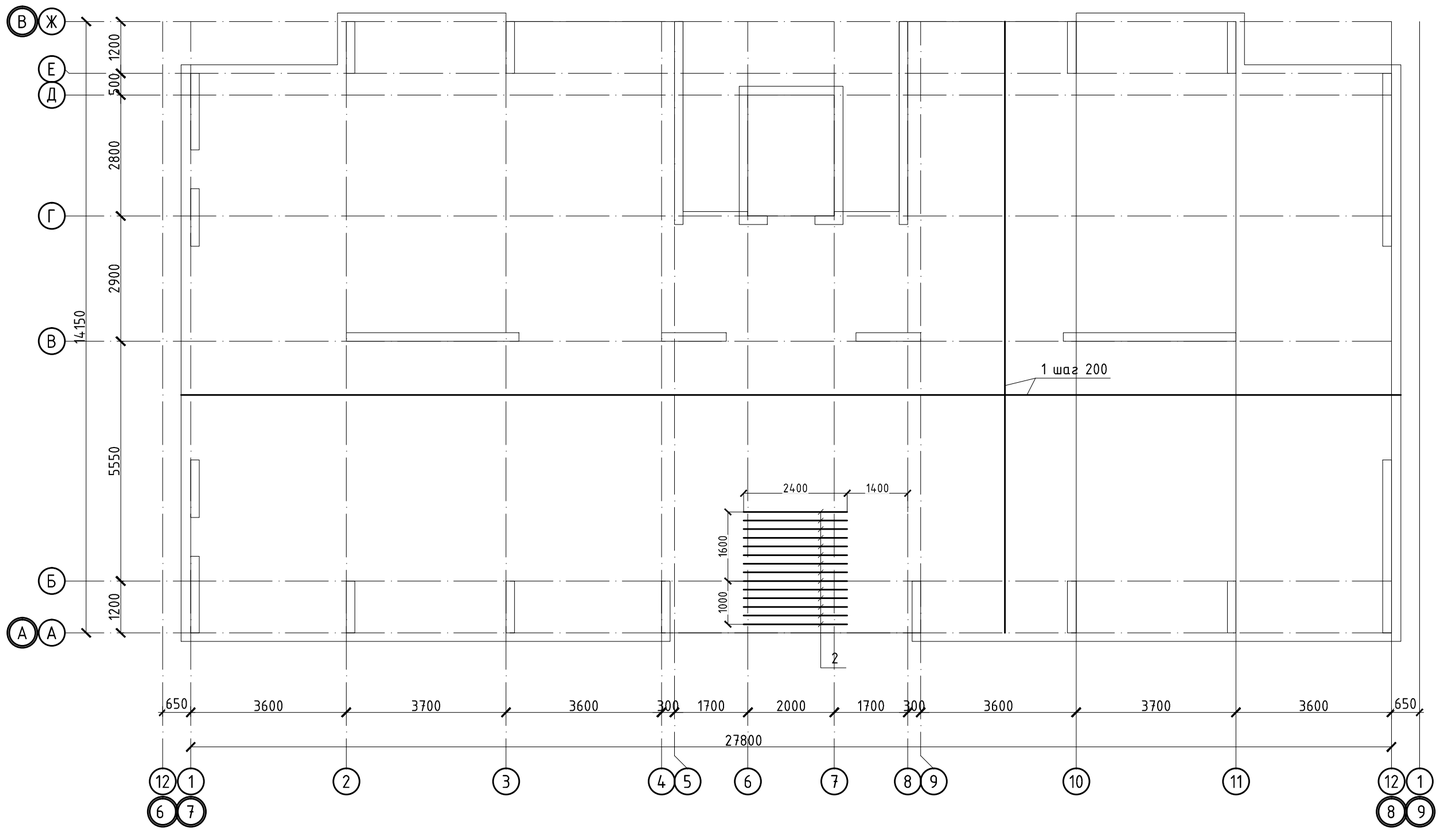

Спецификация

Поз.	Обозначение	Наименование	Кол.	Масса ед.,кг	Примечание
Пм-3					
Нижняя рабочая арматура					
1	ГОСТ 34028-2016	Ф12 А400, (м.п.)	3950	0.888	3507.69
Нижняя дополнительная арматура					
2	ГОСТ 34028-2016	Ф12 А400 , (м.п.)	34	0.888	30.19
Верхняя рабочая арматура					
3	ГОСТ 34028-2016	Ф12 А400 , (м.п.)	3950	0.888	3507.69
Верхняя дополнительная арматура					
4	ГОСТ 34028-2016	Ф16 А400 , (м.п.)	593	1.578	935.75
Фиксаторы и поперечная арматура					
Ф-1	ГОСТ 34028-2016	Ф8 А240 , L= 800	941	0.316	297.20
Д-1	ГОСТ 34028-2016	Ф8 А240 , L= 960	480	0.379	182.02
Ш-1	ГОСТ 34028-2016	Ф8 А240 , L= 250	1320	0.099	130.35
Арматура для обрамления отверстий					
5	ГОСТ 34028-2016	Ф16 А400, (м.п.)	100	1.580	158.00
Материалы					
		Бетон класса В25, м3	75.24		м3
Спецификация элементов закладной детали для кирпичной кладки					
МН-1	Серия 1.400-15 в.0	Мн 118-5	60	4.6	276
1	ГОСТ 8509-93	L110x8 мм L= 100	60	1.35	81
2	ГОСТ 8509-93	L110x8 мм L=м.п.	60.0	13.5	810

Ведомость расхода стали , кг.

Марка элемента	Изделия арматурные					Всего
	Арматура класса					
	А400			А240		
	ГОСТ 34028-2016					
	Ф12	Ф16	итого	Ф8	итого	
Пм-3	7045.6	1093.8	8139.3	609.6	609.6	8748.9

Расположение стержней, стыкуемых внахлестку

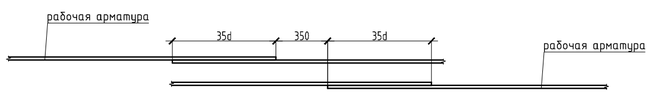

Участки стыковки арматуры

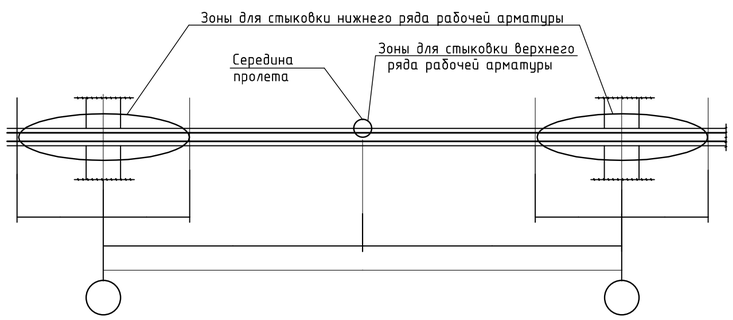

1. Общие данные см. лист КЖ-1
2. Продольные и поперечные стержни армирования соединять во всех местах пересечения вязальной проволокой.
3. Стыковку одиночных стержней производить внахлестку с длиной перепуска не менее 35d. Количество стыкуемых стержней в одном расчетном сечение не более 50%. Верхнюю арматуру основного армирования необходимо стыковать в середине пролета. Нижнюю арматуру необходимо стыковать на опорах.
4. Толщина защитного слоя и расстояние до грани плиты не менее 20мм.
5. В пределах отверстия стержни разрезать по месту и отогнуть в тело плиты;
6. Фиксаторы устанавливать из расчета 5 шт. на 2 м2;
7. Расход арматуры на усиление отверстий учтен в спецификации.
8.Дополнительную арматуру расставлять между стержнями рабочей арматуры с шагом 200 мм.

Изм.	Кол. уч.	Лист	№ док.	Подп.	Дата	39-09/08/19-КЖ			
						Строительство многоквартирного жилого дома Пятно №42 в г. Уральск ЗКО (Без наружных инженерных сетей и благоустройства)			
						Секция 4	Стадия	Лист	Листов
							РП	37	
ГИП		Мамыканова Д.			01.2020	Схема расположения нижней рабочей и нижней дополнительной арматуры плиты перекрытия на отм. +6.800 – +12.800	ТОО Астанатехстройэксперт Нұр-Сұлтан 2020		
ГАП		Полец А.			01.2020				
Проверил		Лукьянченко			01.2020				
Выполнил		Турлубеков			01.2020				

Согласовано

Взам. инв. №

Подпись и дата

Инв. № подл.

Схема расположения верхней рабочей и верхней дополнительной арматуры плиты перекрытия на отм. +6.800 – +27.800

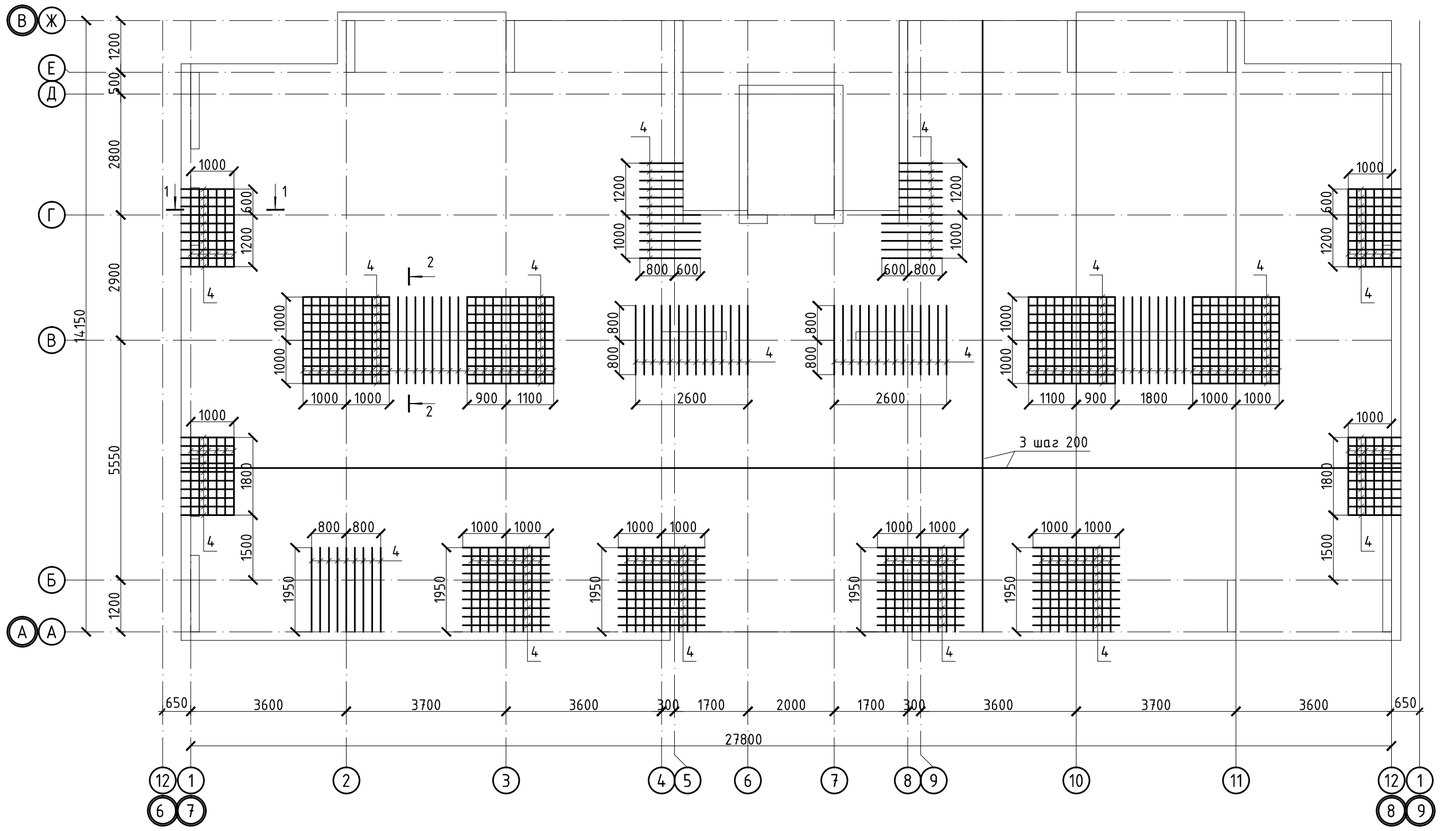

Ведомость деталей

Поз.	Эскиз
Фиксатор Ф1	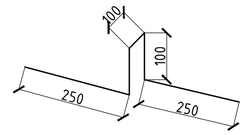
4	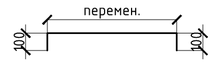
Д-1	

Фрагмент установки краевой арматуры в плите перекрытия

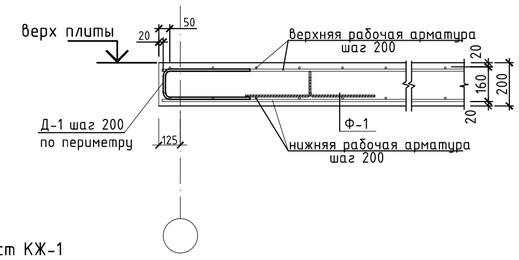

1-1

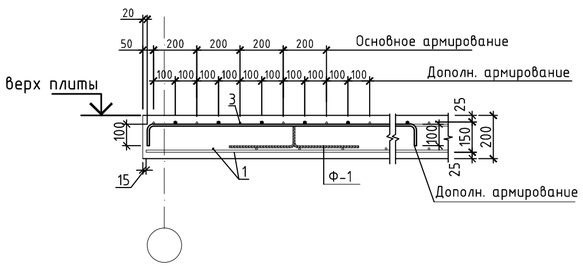

2-2

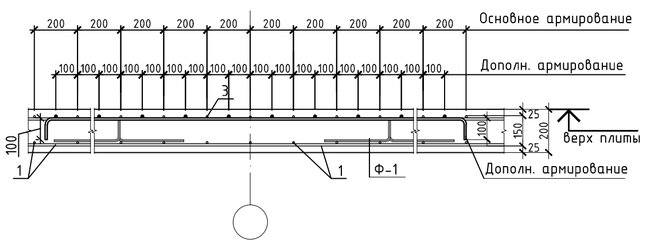

Устройство усиления технологических отв. в плитах

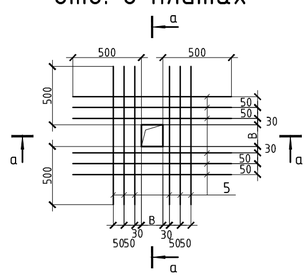

а – а

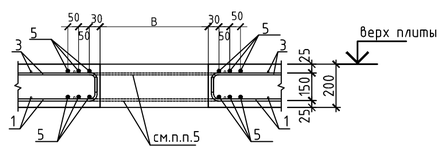

1. Общие данные см. лист КЖ-1
2. Продольные и поперечные стержни армирования соединять во всех местах пересечения вязальной проволокой.
3. Стыковку одиночных стержней производить внахлестку с длиной перепуска не менее 35d. Количество стыкуемых стержней в одном расчетном сечение не более 50%. Верхнюю арматуру основного армирования необходимо стыковать в середине пролета. Нижнюю арматуру необходимо стыковать на опорах.
4. Толщина защитного слоя и расстояние до грани плиты не менее 20мм.
5. В пределах отверстия стержни разрезать по месту и отогнуть в тело плиты;
6. Фиксаторы устанавливать из расчета 5 шт. на 2 м2;
7. Расход арматуры на усиление отверстий учтен в спецификации.
8.Дополнительную арматуру расставлять между стержнями рабочей арматуры с шагом 200 мм.

Изм.	Кол. уч.	Лист	№ док.	Подп.	Дата	39-09/08/19-КЖ		
						Строительство многоквартирного жилого дома Пятно №42 в г. Уральск ЗКО (Без наружных инженерных сетей и благоустройства)		
						Секция 4	Стадия	Лист	Листов
							РП	38	
ГИП		Мамыканова Д.			01.2020	Схема расположения верхней рабочей и верхней дополнительной арматуры плиты перекрытия на отм. +6.800 – +12.800	ТОО Астанатехстройэксперт Нур-Султан 2020	
ГАП		Полец А.			01.2020			
Проверил		Лукьянченко			01.2020			
Выполнил		Турлубеков			01.2020			

Согласовано

Взам. инв. №

Подпись и дата

Инв. № подл.

Опалубочный план плиты перекрытия на отм. +15.800

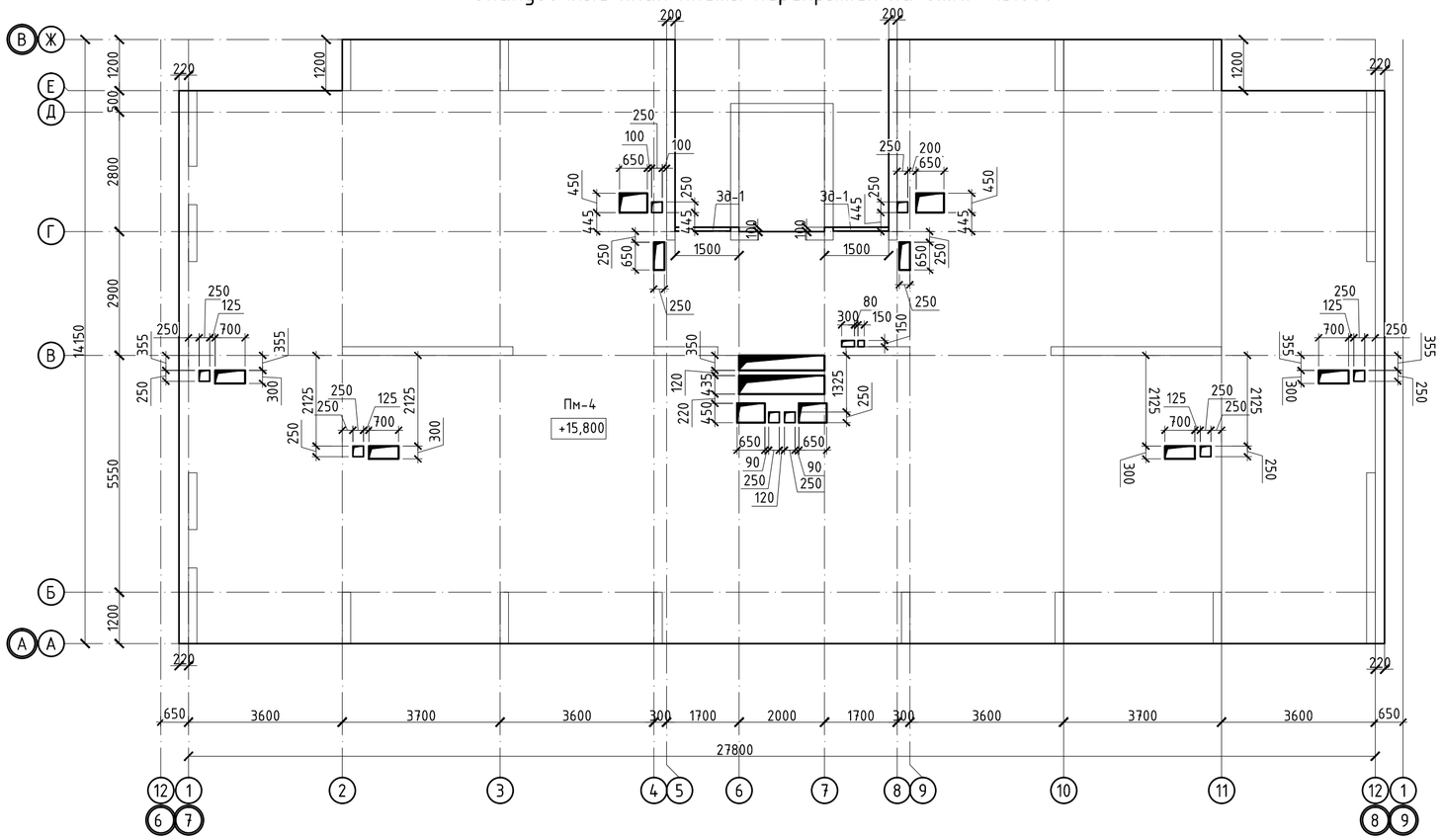

Фрагмент монтажа конструкции для крепления облицовочного кирпича к плите перекрытия

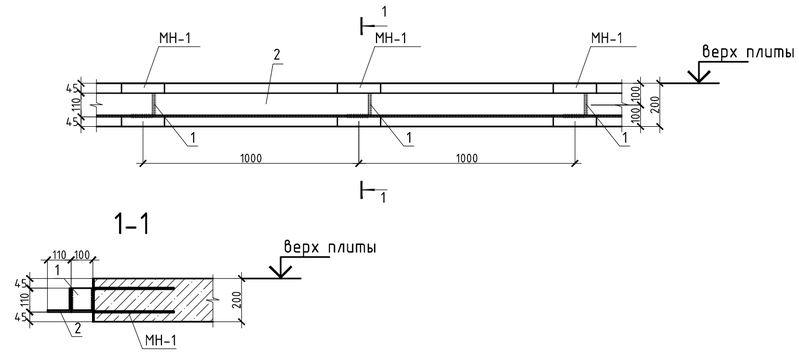

Опалубочный план плиты перекрытия на отм. +18.800

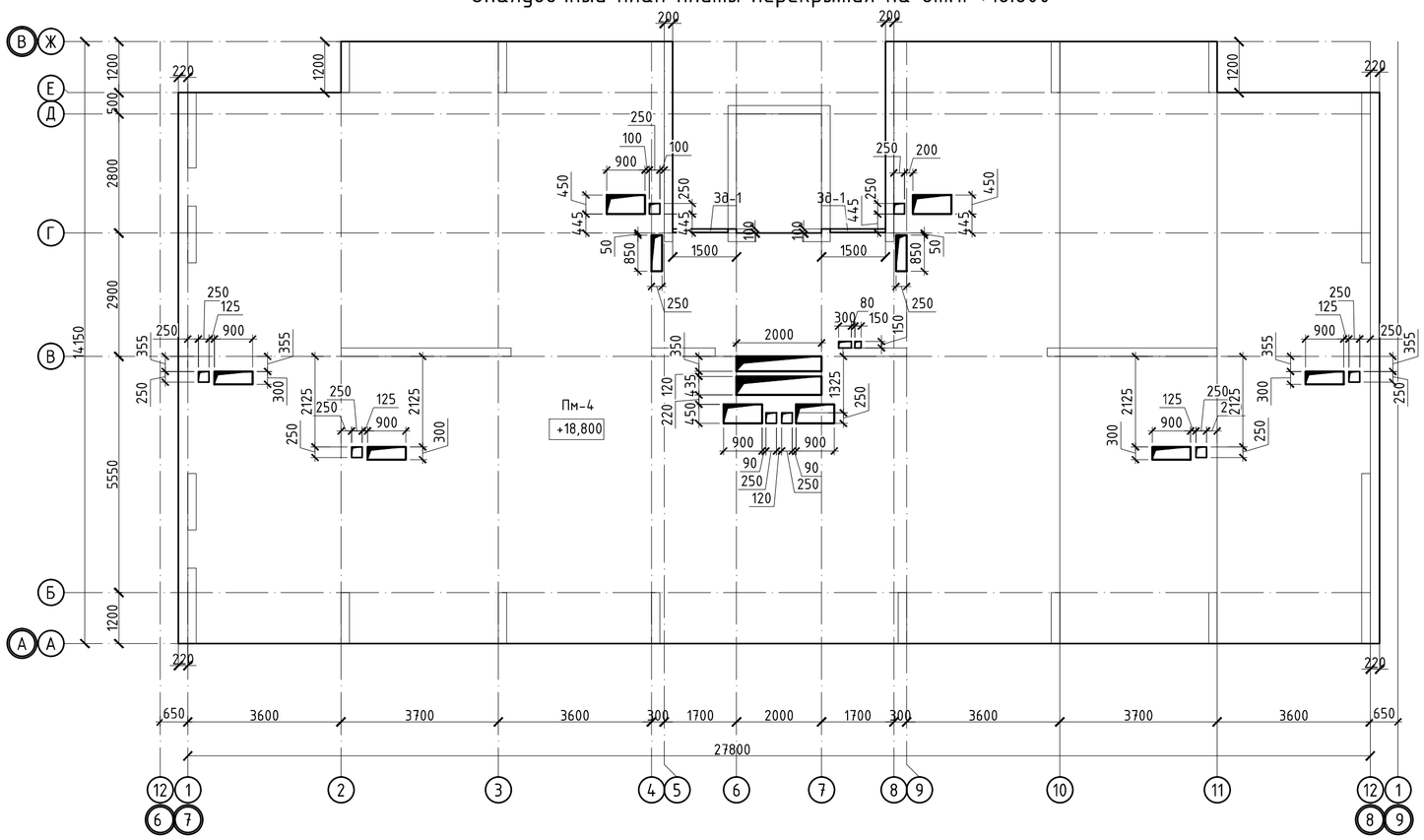

1. Общие данные см. лист КЖ-1
2. Продольные и поперечные стержни армирования соединять во всех местах пересечения вязальной проволокой.
3. Стыковку одиночных стержней производить внахлестку с длиной перепуска не менее 35d. Количество стыкуемых стержней в одном расчетном сечение не более 50%. Верхнюю арматуру основного армирования необходимо стыковать в середине пролета. Нижнюю арматуру необходимо стыковать на опорах.
4. Толщина защитного слоя и расстояние до грани плиты не менее 20мм.
5. В пределах отверстия стержни разрезать по месту и отогнуть в тело плиты;
6. Фиксаторы устанавливать из расчета 5 шт. на 2 м2;
7. Расход арматуры на усиление отверстий учтен в спецификации.
8.Дополнительную арматуру расставлять между стержнями рабочей арматуры с шагом 200 мм.

Изм.	Кол. уч.	Лист	№ док.	Подп.	Дата	39-09/08/19-КЖ		
						Строительство многоквартирного жилого дома Пятно №42 в г. Уральск ЗКО (Без наружных инженерных сетей и благоустройства)		
						Секция 4	Стадия	Лист	Листов
							РП	39	
ГИП		Мамыканова Д.			01.2020	Опалубочный план плиты перекрытия на отм. +15.800; +18.800	ТОО Астанатехстройэксперт Нур-Султан 2020		
ГАП		Полец А.			01.2020				
Проверил		Лукьянченко			01.2020				
Выполнил		Турлубеков			01.2020				

Согласовано

Взам. инв. №

Подпись и дата

Инв. № подл.

Опалубочный план плиты перекрытия на отм. +21.800

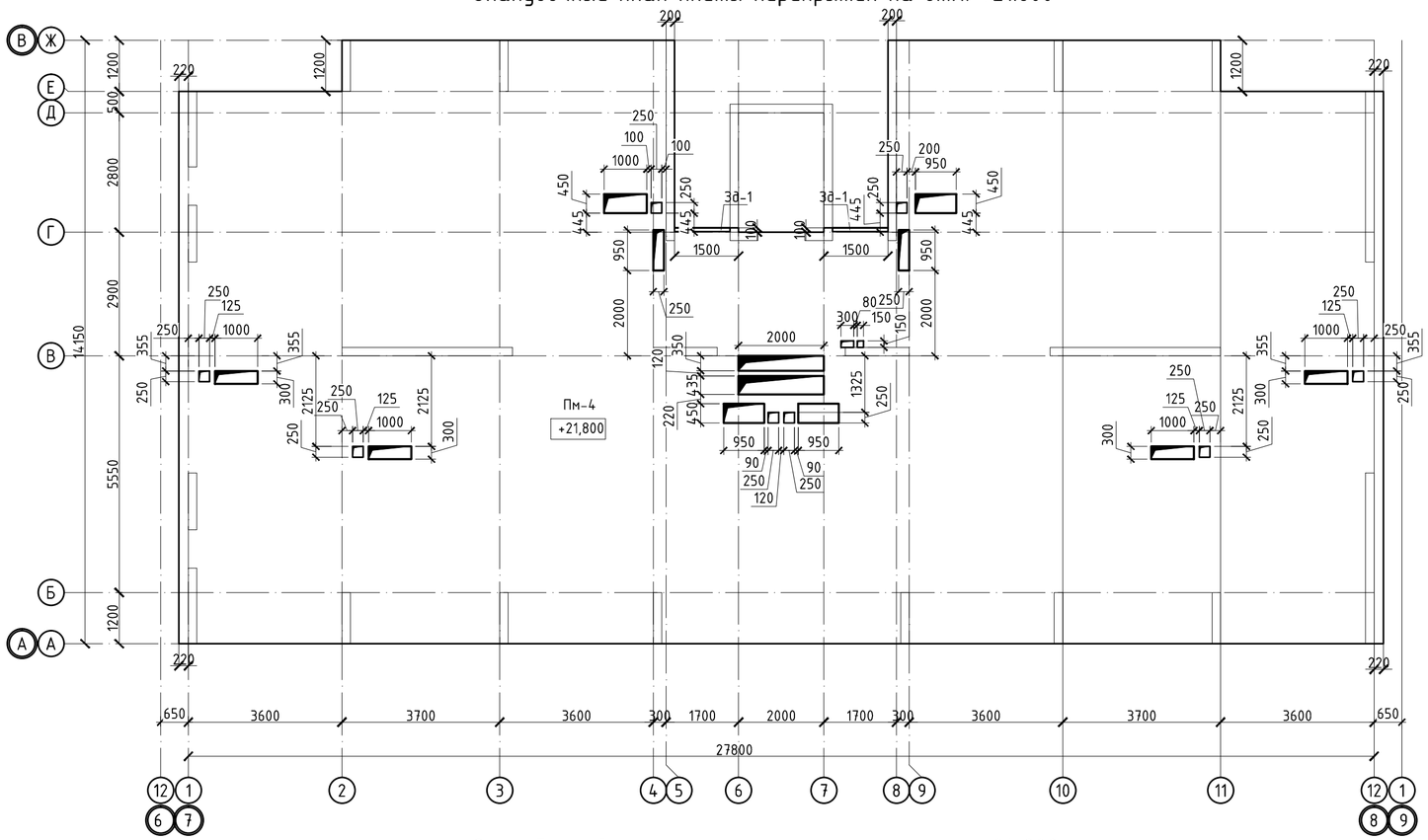

Фрагмент монтажа конструкции для крепления облицовочного кирпича к плите перекрытия

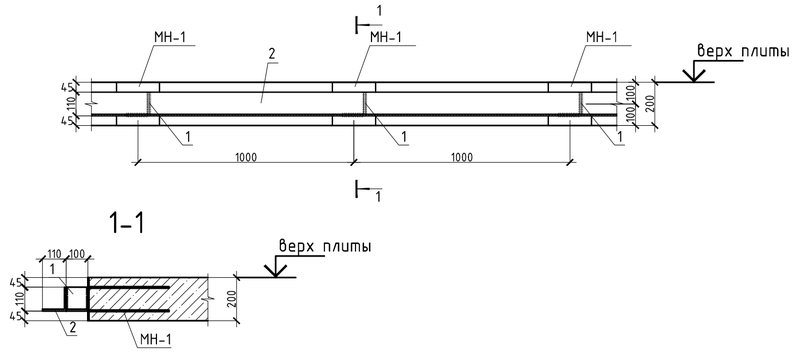

Опалубочный план плиты перекрытия на отм. +24.800

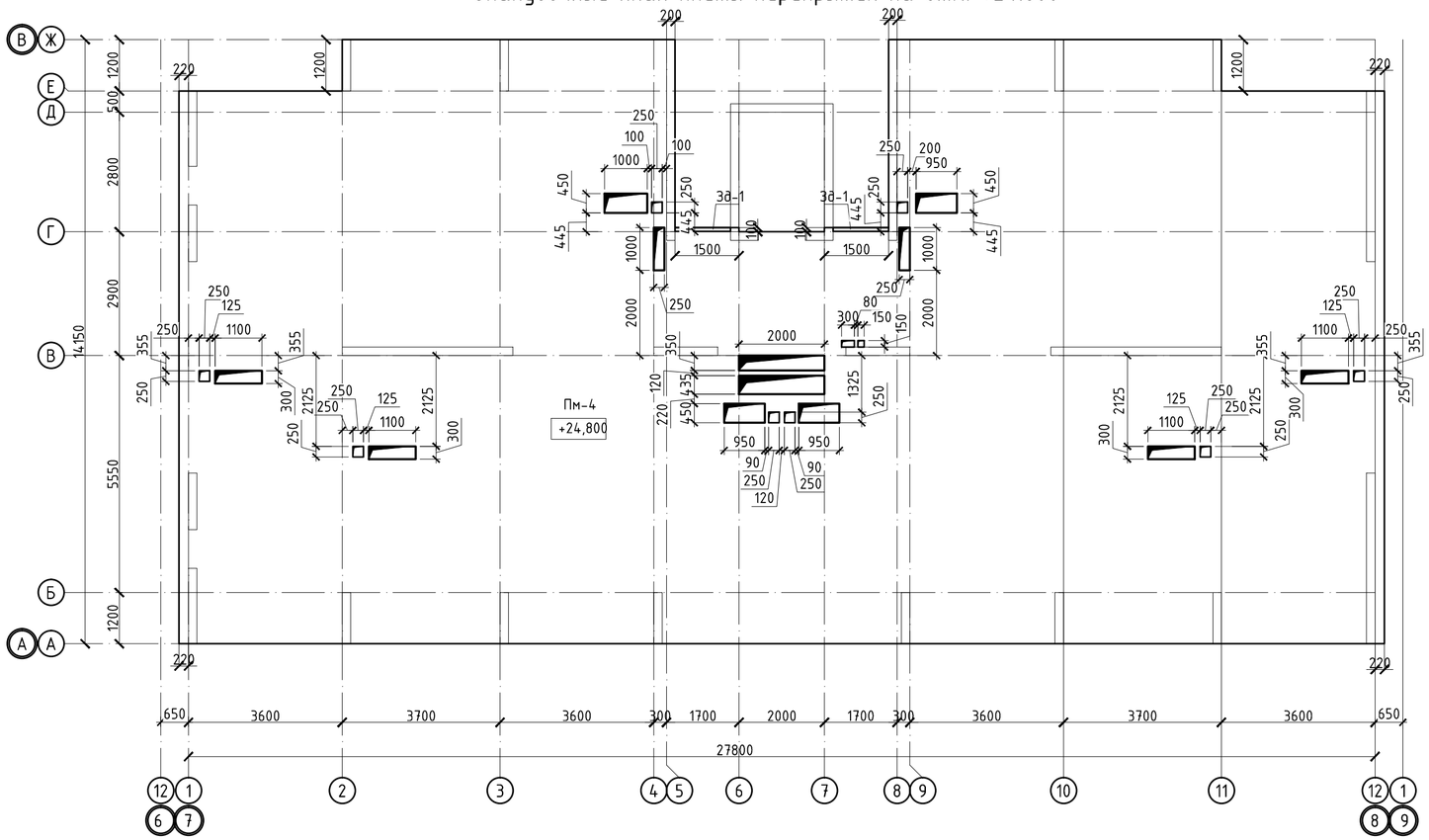

1. Общие данные см. лист КЖ-1
2. Продольные и поперечные стержни армирования соединять во всех местах пересечения вязальной проволокой.
3. Стыковку одиночных стержней производить внахлестку с длиной перепуска не менее 35d. Количество стыкуемых стержней в одном расчетном сечение не более 50%. Верхнюю арматуру основного армирования необходимо стыковать в середине пролета. Нижнюю арматуру необходимо стыковать на опорах.
4. Толщина защитного слоя и расстояние до грани плиты не менее 20мм.
5. В пределах отверстия стержни разрезать по месту и отогнуть в тело плиты;
6. Фиксаторы устанавливать из расчета 5 шт. на 2 м2;
7. Расход арматуры на усиление отверстий учтен в спецификации.
8.Дополнительную арматуру расставлять между стержнями рабочей арматуры с шагом 200 мм.

						39-09/08/19-КЖ			
						Строительство многоквартирного жилого дома Пятно №42 в г. Уральск ЗКО (Без наружных инженерных сетей и благоустройства)			
Изм.	Кол. уч.	Лист	№ док.	Подп.	Дата				
						Секция 4	Стадия	Лист	Листов
							РП	40	
ГИП		Мамыканова Д.			01.2020	Опалубочный план плиты перекрытия на отм. +21.800; +24.800	ТОО Астанатехстройэксперт Нур-Султан 2020		
ГАП		Полец А.			01.2020				
Проверил		Лукьянченко			01.2020				
Выполнил		Турлубеков			01.2020				

Согласовано

Взам. инв. №

Подпись и дата

Инв. № подл.

Опалубочный план плиты перекрытия на отм. +27.800

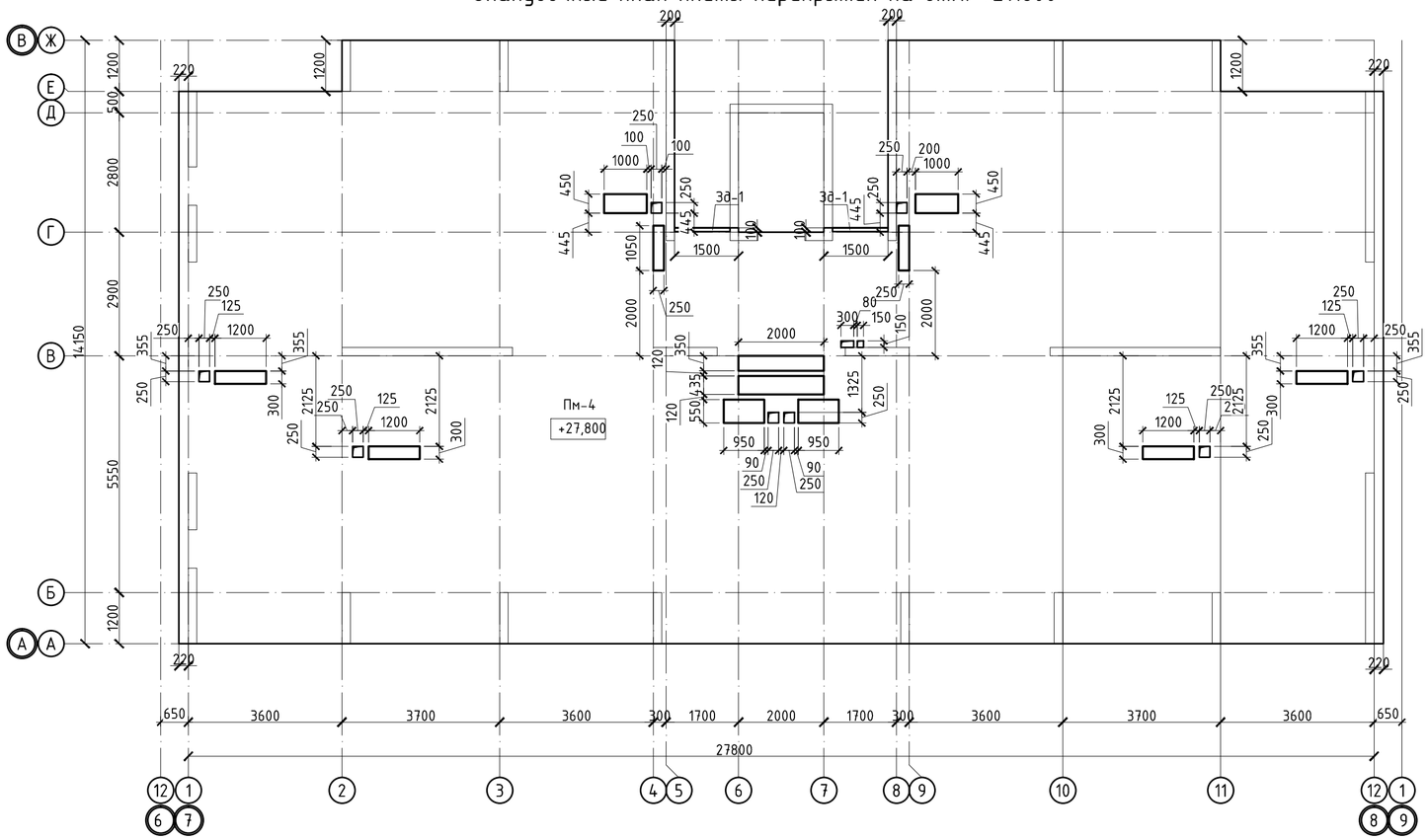

Фрагмент монтажа конструкции для крепления облицовочного кирпича к плите перекрытия

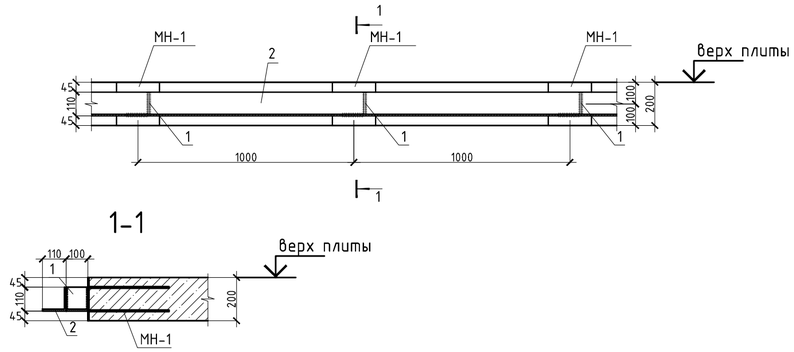

Принципиальная схема поперечного армирования

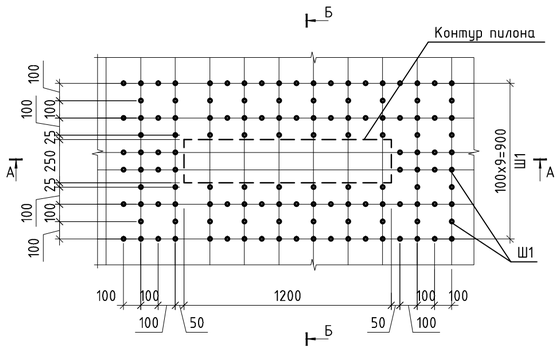

Б-Б

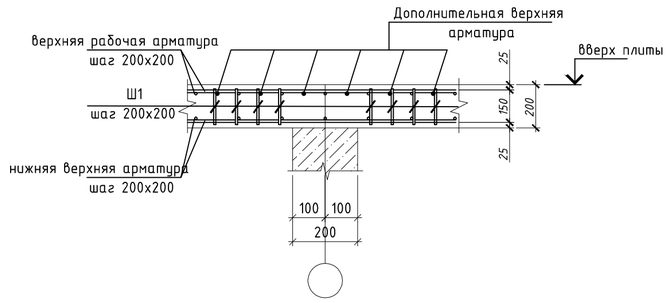

А-А

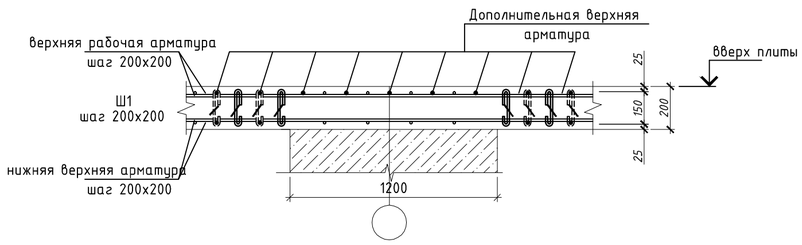

Ведомость деталей

Поз.	Эскиз
Шпилька Ш-1	50 — 150 — 50

1. Общие данные см. лист КЖ-1
2. Продольные и поперечные стержни армирования соединять во всех местах пересечения вязальной проволокой.
3. Стыковку одиночных стержней производить внахлестку с длиной перепуска не менее 35d. Количество стыкуемых стержней в одном расчетном сечение не более 50%. Верхнюю арматуру основного армирования необходимо стыковать в середине пролета. Нижнюю арматуру необходимо стыковать на опорах.
4. Толщина защитного слоя и расстояние до грани плиты не менее 20мм.
5. В пределах отверстия стержни разрезать по месту и отогнуть в тело плиты;
6. Фиксаторы устанавливать из расчета 5 шт. на 2 м2;
7. Расход арматуры на усиление отверстий учтен в спецификации.
8. Дополнительную арматуру расставлять между стержнями рабочей арматуры с шагом 200 мм.

Изм.	Кол. уч.	Лист	№ док.	Подп.	Дата	39-09/08/19-КЖ		
						Строительство многоквартирного жилого дома Пятно №42 в г. Уральск ЗКО (Без наружных инженерных сетей и благоустройства)		
						Секция 4	Стадия	Лист	Листов
							РП	41	
ГИП		Мамыканова Д.			01.2020	Опалубочный план плиты перекрытия на отм. +27.800	ТОО Астанатехстройэксперт Нур-Султан 2020		
ГАП		Полец А.			01.2020				
Проверил		Лукьянченко			01.2020				
Выполнил		Турлубеков			01.2020				

Согласовано

Взам. инв. №

Подпись и дата

Инв. № подл.

Схема расположения нижней рабочей и нижней дополнительной арматуры плиты перекрытия на отм. +3.800 – +27.800

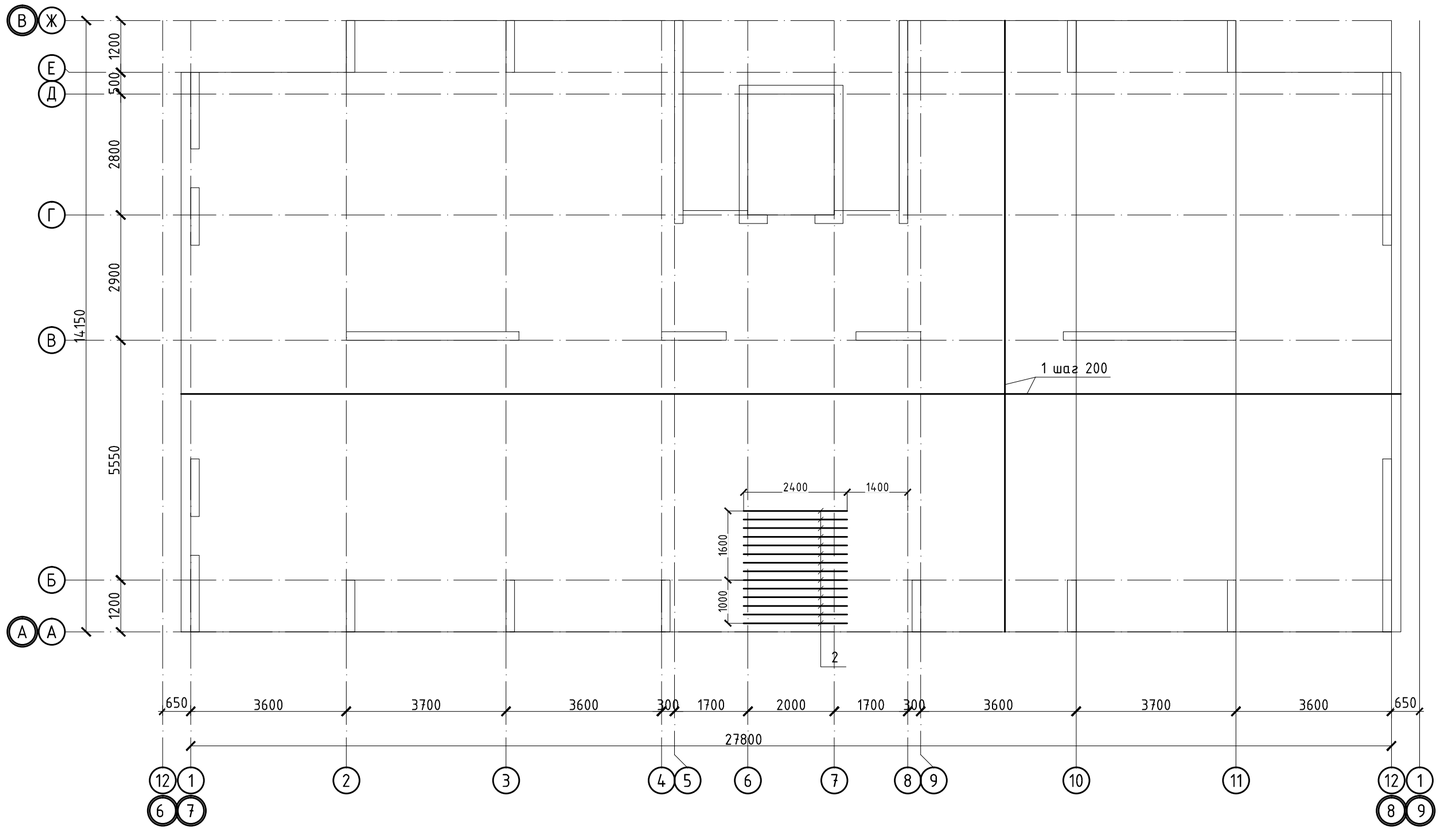

Спецификация

Поз.	Обозначение	Наименование	Кол.	Масса ед.,кг	Примечание
Пм-4					
Нижняя рабочая арматура					
1	ГОСТ 34028-2016	⌀12 А400, (м.п.)	3866	0.888	3433.10
Нижняя дополнительная арматура					
2	ГОСТ 34028-2016	⌀12 А400 , (м.п.)	34	0.888	30.19
Верхняя рабочая арматура					
3	ГОСТ 34028-2016	⌀12 А400 , (м.п.)	3866	0.888	3433.10
Верхняя дополнительная арматура					
4	ГОСТ 34028-2016	⌀16 А400 , (м.п.)	593	1.578	935.75
Фиксаторы и поперечная арматура					
Ф-1	ГОСТ 34028-2016	⌀8 А240 , L= 800	921	0.316	290.88
Д-1	ГОСТ 34028-2016	⌀8 А240 , L= 960	480	0.379	182.02
Ш-1	ГОСТ 34028-2016	⌀8 А240 , L= 250	1320	0.099	130.35
Арматура для обрамления отверстий					
5	ГОСТ 34028-2016	⌀16 А400, (м.п.)	100	1.580	158.00
Материалы					
		Бетон класса В25, м3	73.64		м3
Изделия закладные					
Зд-1	см. лист КЖ-32	Закладная деталь зд-1 (м.п.)	2.6	23.46	60.996
Спецификация элементов закладной детали для кирпичной кладки					
МН-1	Серия 1.400-15 в.0	Мн 118-5	60	4.6	276
1	ГОСТ 8509-93	L110x8 мм L= 100	60	1.35	81
2	ГОСТ 8509-93	L110x8 мм L=м.п.	60.0	13.5	810

Ведомость расхода стали , кг.

Марка элемента	Изделия арматурные					Всего
	Арматура класса					
	А400			А240		
	ГОСТ 34028-2016					
	⌀12	⌀16	итого	⌀8	итого	
Пм-4	6896.4	1093.8	7990.1	603.2	603.2	8593.4

Расположение стержней, стыкуемых внахлестку

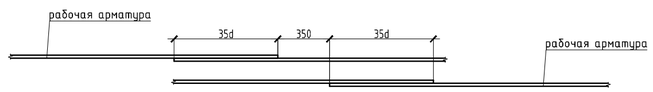

Участки стыковки арматуры

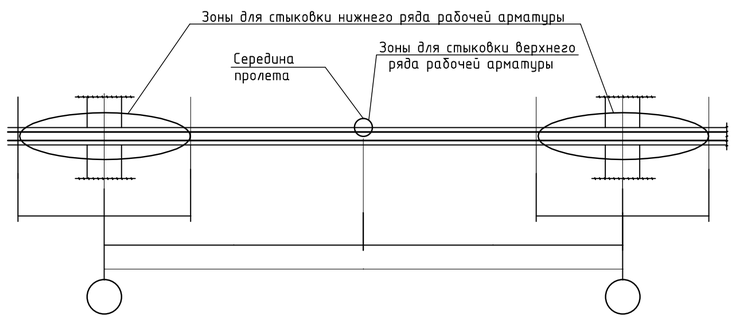

1. Общие данные см. лист КЖ-1
2. Продольные и поперечные стержни армирования соединять во всех местах пересечения вязальной проволокой.
3. Стыковку одиночных стержней производить внахлестку с длиной перепуска не менее 35d. Количество стыкуемых стержней в одном расчетном сечение не более 50%. Верхнюю арматуру основного армирования необходимо стыковать в середине пролета. Нижнюю арматуру необходимо стыковать на опорах.
4. Толщина защитного слоя и расстояние до грани плиты не менее 20мм.
5. В пределах отверстия стержни разрезать по месту и отогнуть в тело плиты;
6. Фиксаторы устанавливать из расчета 5 шт. на 2 м2;
7. Расход арматуры на усиление отверстий учтен в спецификации.
8.Дополнительную арматуру расставлять между стержнями рабочей арматуры с шагом 200 мм.

Изм.	Кол. уч.	Лист	№ док.	Подп.	Дата	39-09/08/19-КЖ			
						Строительство многоквартирного жилого дома Пятно №42 в г. Уральск ЗКО (Без наружных инженерных сетей и благоустройства)			
ГИП		Мамыканова Д.			01.2020	Секция 4	Стадия	Лист	Листов
ГАП		Полец А.			01.2020		РП	42	
Проверил		Лукьянченко			01.2020	Схема расположения нижней рабочей и нижней дополнительной арматуры плиты перекрытия на отм. +15.800 – +27.800	ТОО Астанатехстройэксперт Нур-Султан 2020		
Выполнил		Турлубеков			01.2020				

Согласовано

Взам. инв. №

Подпись и дата

Инв. № подл.

Схема расположения верхней рабочей и верхней дополнительной арматуры плиты перекрытия на отм. +3.800 – +27.800

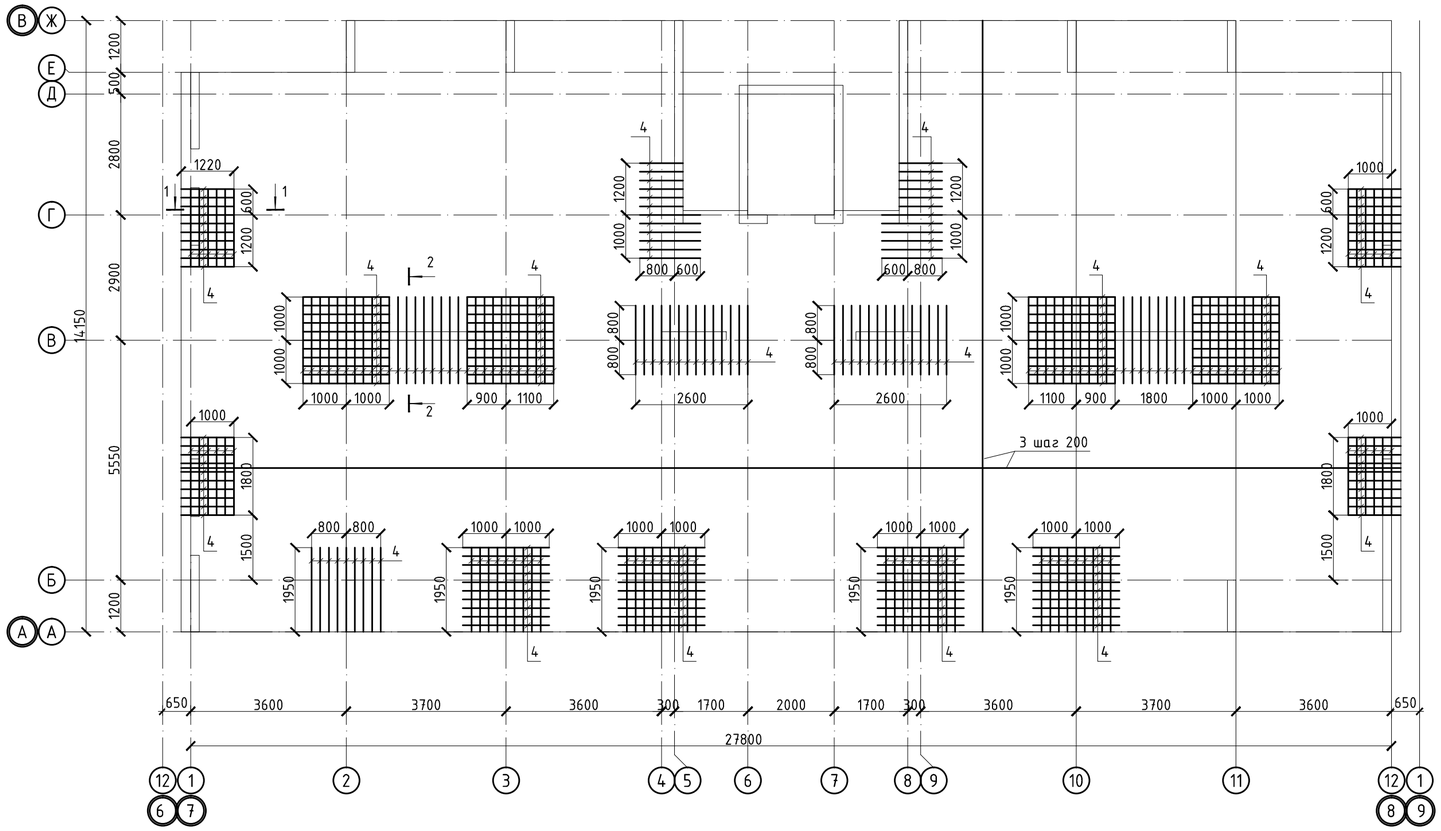

Ведомость деталей

Поз.	Эскиз
Фиксатор Ф1	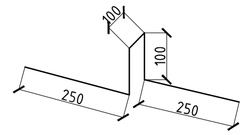
4	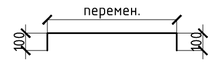
Д-1	

Фрагмент установки краевой арматуры в плите перекрытия

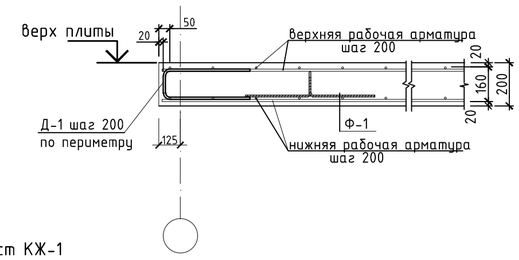

1-1

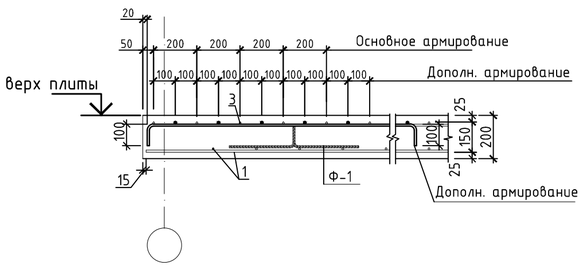

2-2

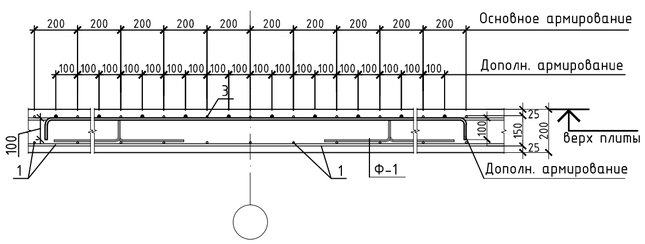

Устройство усиления технологических отв. в плитах

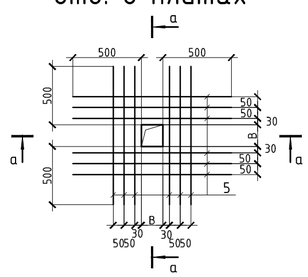

а – а

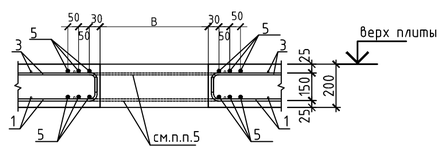

1. Общие данные см. лист КЖ-1
2. Продольные и поперечные стержни армирования соединять во всех местах пересечения вязальной проволокой.
3. Стыковку одиночных стержней производить внахлестку с длиной перепуска не менее 35d. Количество стыкуемых стержней в одном расчетном сечение не более 50%. Верхнюю арматуру основного армирования необходимо стыковать в середине пролета. Нижнюю арматуру необходимо стыковать на опорах.
4. Толщина защитного слоя и расстояние до грани плиты не менее 20мм.
5. В пределах отверстия стержни разрезать по месту и отогнуть в тело плиты;
6. Фиксаторы устанавливать из расчета 5 шт. на 2 м2;
7. Расход арматуры на усиление отверстий учтен в спецификации.
8.Дополнительную арматуру расставлять между стержнями рабочей арматуры с шагом 200 мм.

						39-09/08/19-КЖ			
						Строительство многоквартирного жилого дома Пятно №42 в г. Уральск ЗКО (Без наружных инженерных сетей и благоустройства)			
Изм.	Кол. уч.	Лист	№ док.	Подп.	Дата				
						Секция 4	Стадия	Лист	Листов
							РП	43	
ГИП		Мамыканова Д.			01.2020	Схема расположения верхней рабочей и верхней дополнительной арматуры плиты перекрытия на отм. +15.800 – +27.800	ТОО Астанатехстройэксперт Нур-Султан 2020		
ГАП		Полец А.			01.2020				
Проверил		Лукьянченко			01.2020				
Выполнил		Турлубеков			01.2020				

Согласовано

Взам. инв. №

Подпись и дата

Инв. № подл.

Опалубочный план плиты перекрытия на отм. +30.050

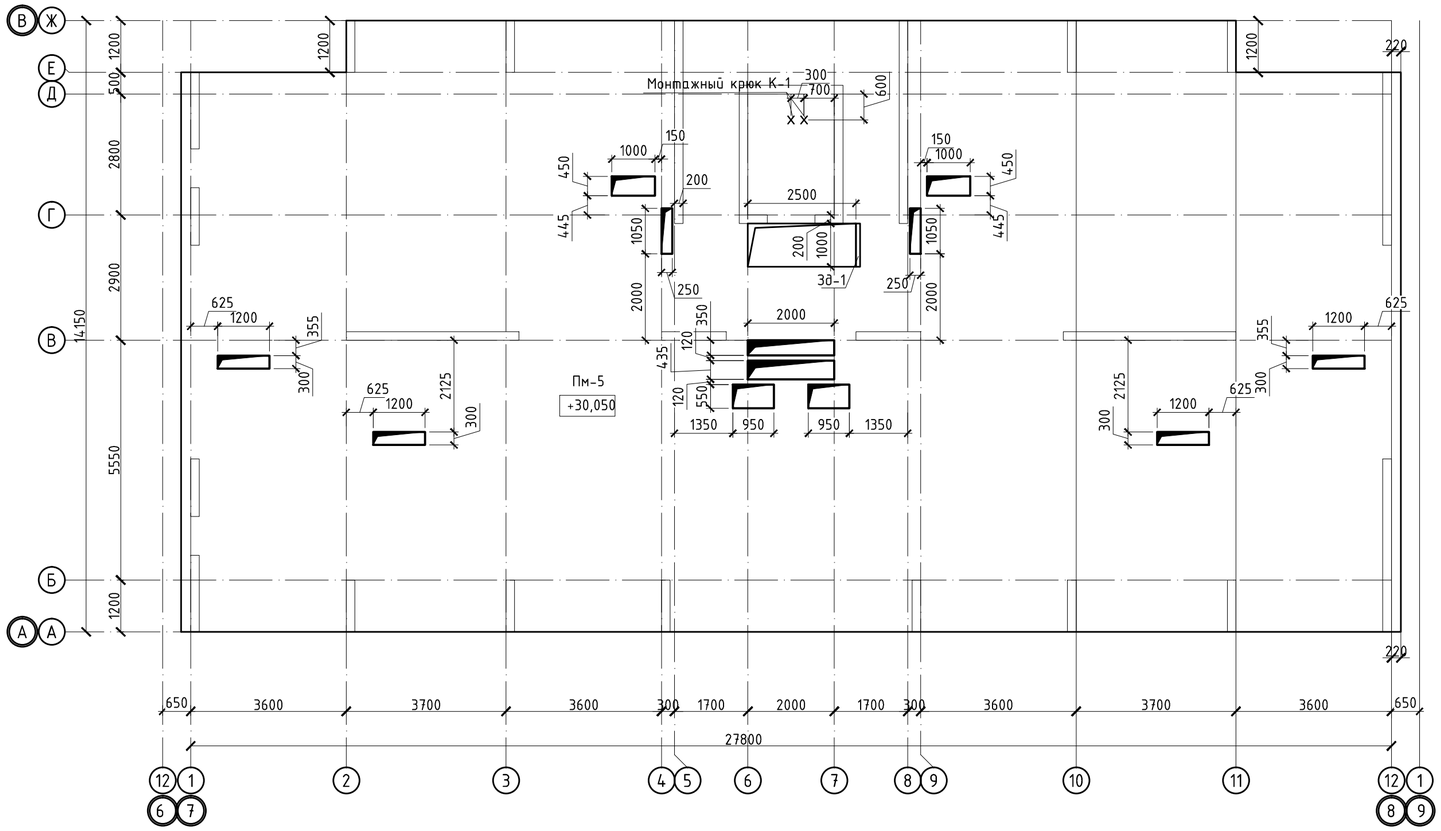

Спецификация

Поз.	Обозначение	Наименование	Кол.	Масса ед.,кг	Примечание
		Пм-5			
		Нижняя рабочая арматура			
1	ГОСТ 34028-2016	Ф12 А400, (м.п.)	4074	0.888	3617.71
		Нижняя дополнительная арматура			
2	ГОСТ 34028-2016	Ф12 А400 , (м.п.)	34	0.888	30.19
		Верхняя рабочая арматура			
3	ГОСТ 34028-2016	Ф12 А400 , (м.п.)	4074	0.888	3617.71
		Верхняя дополнительная арматура			
4	ГОСТ 34028-2016	Ф14 А400 , (м.п.)	493	1.208	595.54
		Фиксаторы и поперечная арматура			
Ф-1	ГОСТ 34028-2016	Ф8 А240 , L= 800	970	0.316	306.52
Д-1	ГОСТ 34028-2016	Ф8 А240 , L= 960	480	0.379	182.02
Ш-1	ГОСТ 34028-2016	Ф8 А240 , L= 250	1320	0.099	130.35
		Арматура для обрамления отверстий			
5	ГОСТ 34028-2016	Ф16 А400, (м.п.)	100	1.580	158.00
		Материалы			
		Бетон класса В25, м3	77.60		м3
		Изделия закладные			
Зд-1	см. лист КЖ-32	Закладная деталь зд-1 (м.п.)	1	23.46	23.46
К-1	см. лист КЖ-44	Монтажный крюк	2	2.170	4.34
		Спецификация элементов закладной детали для кирпичной кладки			
МН-1	Серия 1.400-15 в.0	Мн 118-5	60	4.6	276
1	ГОСТ 8509-93	L110x8 мм L= 100	60	1.35	81
2	ГОСТ 8509-93	L110x8 мм L=м.п.	60.0	13.5	810

Ведомость расхода стали , кг.

Марка элемента	Изделия арматурные							Всего
	Арматура класса							
	А400					А240		
	ГОСТ 34028-2016							
	Ф12	Ф14	Ф16	Ф20	итого	Ф8	итого	
Пм-5	7265.6	595.5	158.0	4.3	8023.5	618.9	618.9	8642.4

Фрагмент монтажа закладных деталей в плите перекрытия по оси "А", "Е", "Ж"

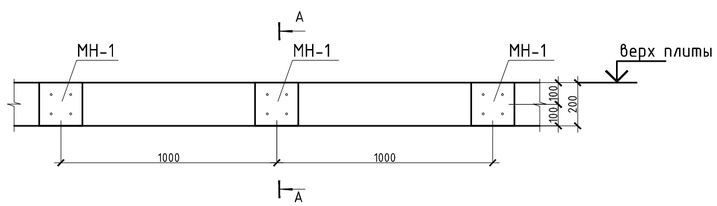

А-А

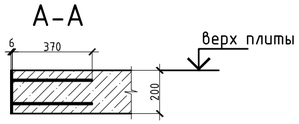

Узел устройства монтажного крюка

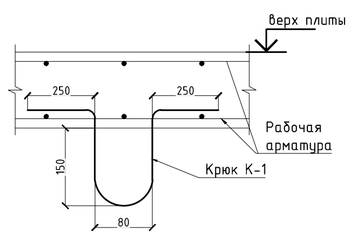

1. Общие данные см. лист КЖ-1
2. Продольные и поперечные стержни армирования соединять во всех местах пересечения вязальной проволокой.
3. Стыковку одиночных стержней производить внахлестку с длиной перепуска не менее 35d. Количество стыкуемых стержней в одном расчетном сечение не более 50%. Верхнюю арматуру основного армирования необходимо стыковать в середине пролета. Нижнюю арматуру необходимо стыковать на опорах.
4. Толщина защитного слоя и расстояние до грани плиты не менее 20мм.
5. В пределах отверстия стержни разрезать по месту и отогнуть в тело плиты;
6. Фиксаторы устанавливать из расчета 5 шт. на 2 м2;
7. Расход арматуры на усиление отверстий учтен в спецификации.
8.Дополнительную арматуру расставлять между стержнями рабочей арматуры с шагом 200 мм.

Спецификация

Поз.	Обозначение	Наименование	Кол.	Масса ед.,кг	Примечание
		Монтажный крюк			
К-1	ГОСТ 34028-2016	Ф20 А400 , L= 880	1	2.170	2.17

Изм.	Кол. уч.	Лист	№ док.	Подп.	Дата	39-09/08/19-КЖ		
						Строительство многоквартирного жилого дома Пятно №42 в г. Уральск ЗКО (Без наружных инженерных сетей и благоустройства)		
						Секция 4	Стадия	Лист	Листов
							РП	44	
ГИП		Мамыканова Д.			01.2020	Опалубочный план плиты перекрытия на отм. +30.050	ТОО Астанатехстройэксперт Нур-Султан 2020		
ГАП		Полец А.			01.2020				
Проверил		Лукьянченко			01.2020				
Выполнил		Турлубеков			01.2020				

Согласовано

Взам. инв. №

Подпись и дата

Инв. № подл.

Схема расположения нижней рабочей и нижней дополнительной арматуры плиты перекрытия на отм. +30.050

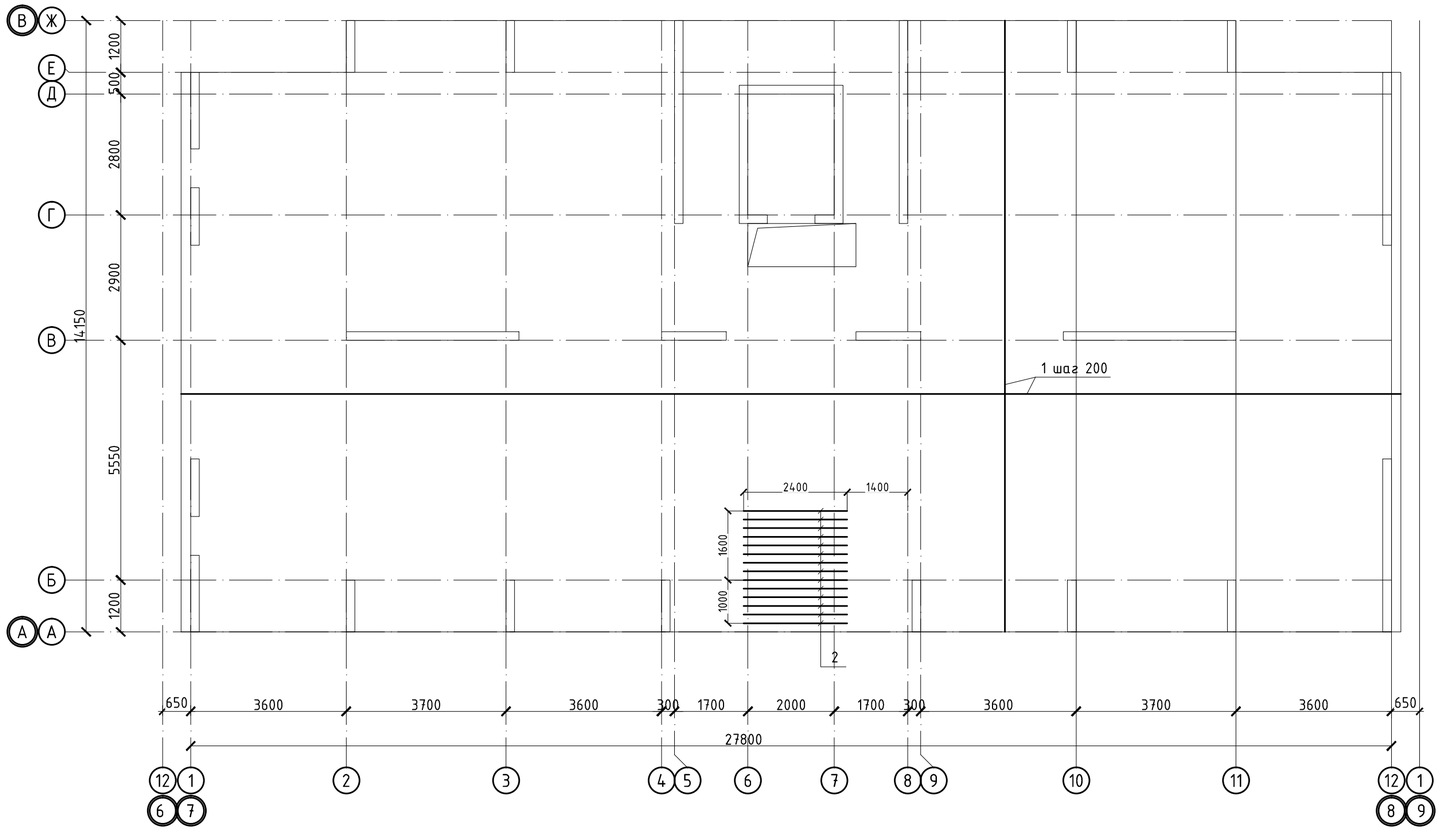

Расположение стержней, стыкуемых внахлестку

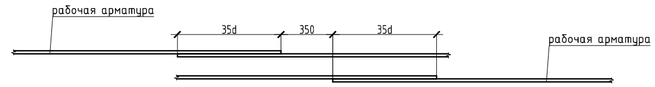

Участки стыковки арматуры

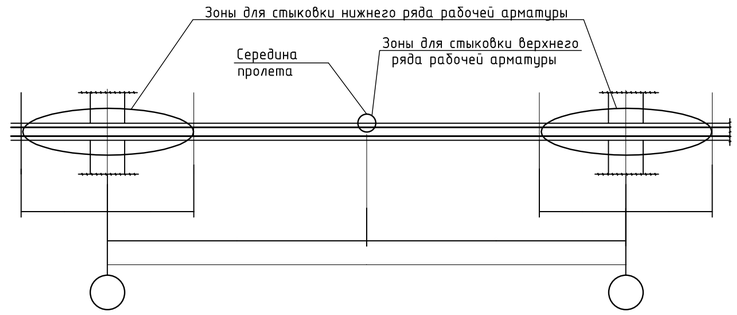

Принципиальная схема поперечного армирования

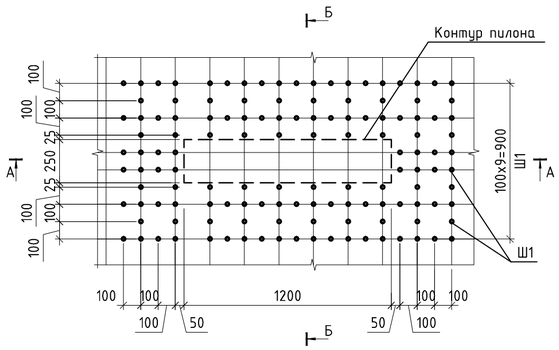

Б-Б

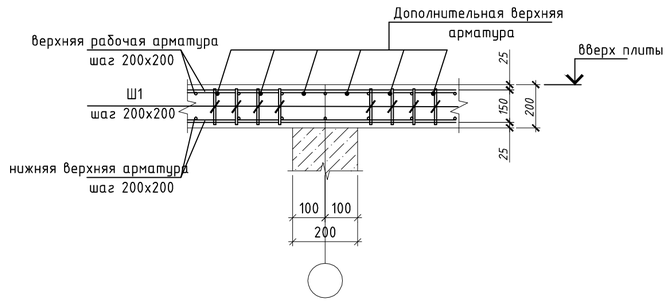

А-А

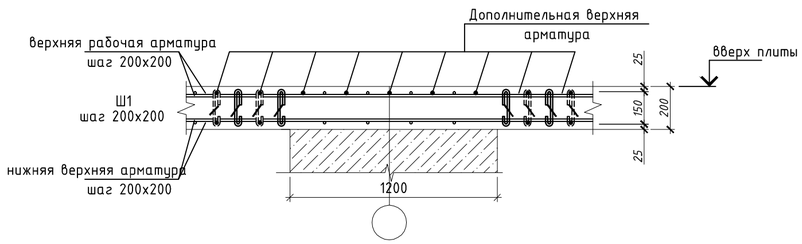

Ведомость деталей

Поз.	Эскиз
Шпилька Ш-1	50 150 50

1. Общие данные см. лист КЖ-1
2. Продольные и поперечные стержни армирования соединять во всех местах пересечения вязальной проволокой.
3. Стыковку одиночных стержней производить внахлестку с длиной перепуска не менее 35d. Количество стыкуемых стержней в одном расчетном сечение не более 50%. Верхнюю арматуру основного армирования необходимо стыковать в середине пролета. Нижнюю арматуру необходимо стыковать на опорах.
4. Толщина защитного слоя и расстояние до грани плиты не менее 20мм.
5. В пределах отверстия стержни разрезать по месту и отогнуть в тело плиты;
6. Фиксаторы устанавливать из расчета 5 шт. на 2 м2;
7. Расход арматуры на усиление отверстий учтен в спецификации.
8. Дополнительную арматуру расставлять между стержнями рабочей арматуры с шагом 200 мм.

						39-09/08/19-КЖ			
						Строительство многоквартирного жилого дома Пятно №42 в г. Уральск ЗКО (Без наружных инженерных сетей и благоустройства)			
Изм.	Кол. уч.	Лист	№ док.	Подп.	Дата				
						Секция 4	Стадия	Лист	Листов
							РП	45	
ГИП		Мамыканова Д.			01.2020	Схема расположения нижней рабочей и нижней дополнительной арматуры плиты перекрытия на отм. +30.050	ТОО Астанатехстройэксперт Нур-Султан 2020		
ГАП		Полец А.			01.2020				
Проверил		Лукьянченко			01.2020				
Выполнил		Турлубеков			01.2020				

Согласовано

Взам. инв. №

Подпись и дата

Инв. № подл.

Схема расположения верхней рабочей и верхней дополнительной арматуры плиты перекрытия на отм. +30.050

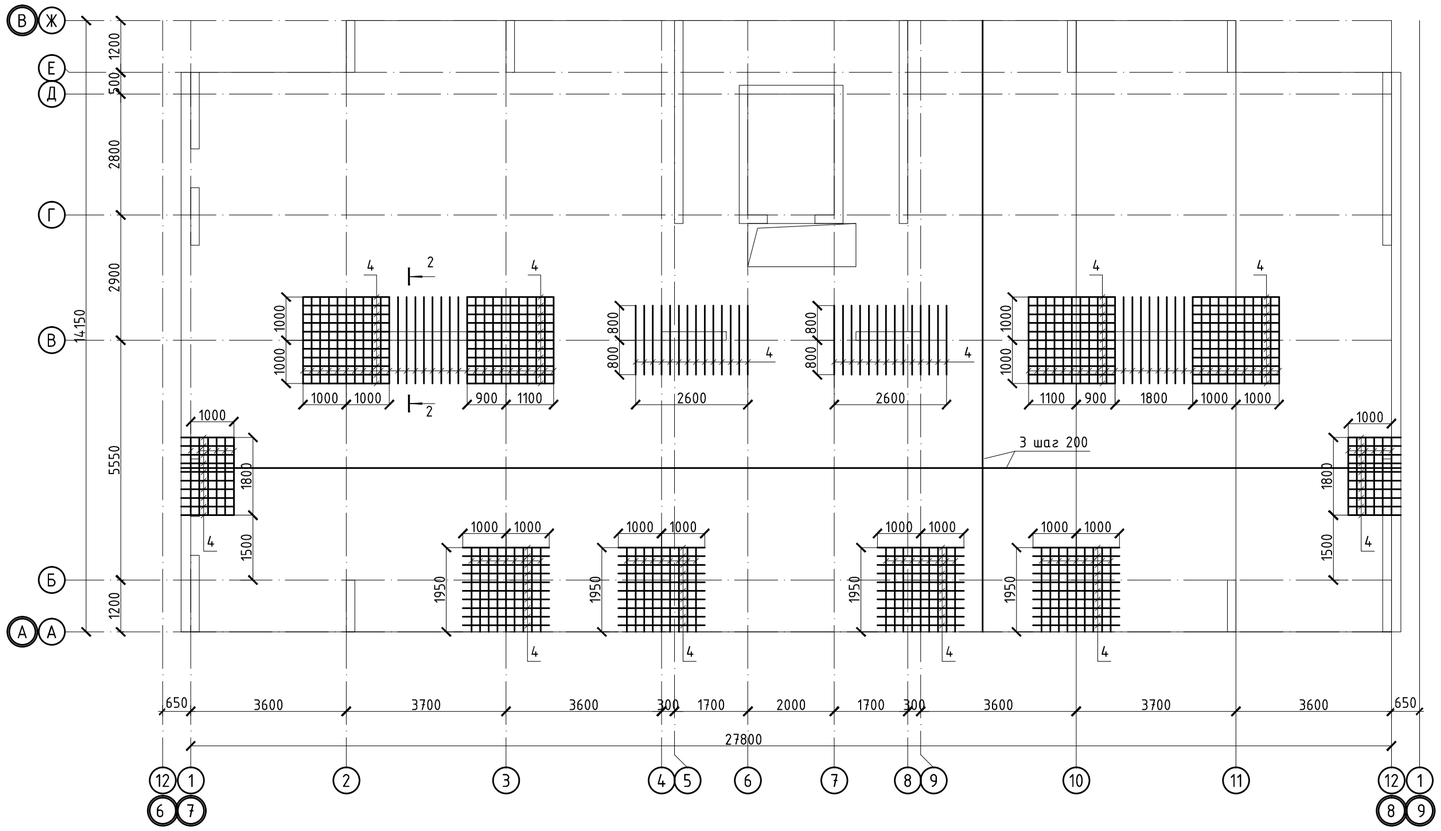

Ведомость деталей

Поз.	Эскиз
Фиксатор Ф1	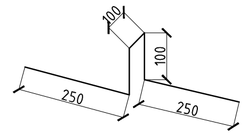
4	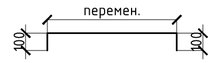
Д-1	

Фрагмент установки краевой арматуры в плите перекрытия

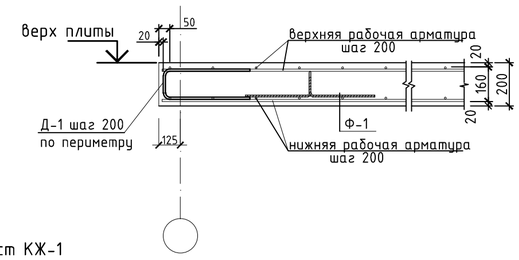

1-1

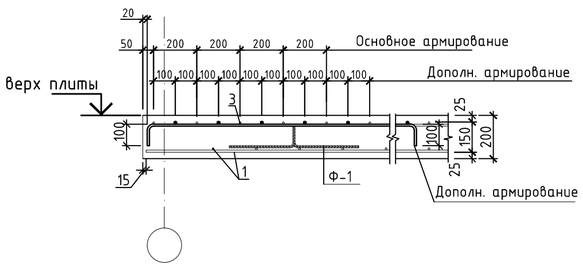

2-2

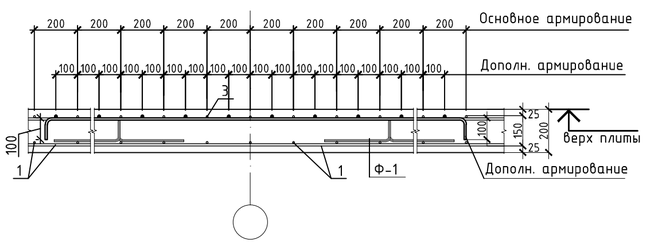

Устройство усиления технологических отв. в плитах

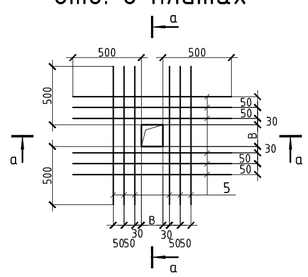

а - а

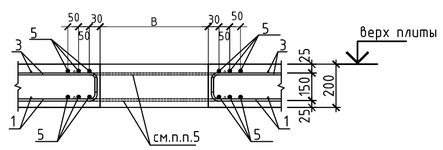

1. Общие данные см. лист КЖ-1
2. Продольные и поперечные стержни армирования соединять во всех местах пересечения вязальной проволокой.
3. Стыковку одиночных стержней производить внахлестку с длиной перепуска не менее 35d. Количество стыкуемых стержней в одном расчетном сечение не более 50%. Верхнюю арматуру основного армирования необходимо стыковать в середине пролета. Нижнюю арматуру необходимо стыковать на опорах.
4. Толщина защитного слоя и расстояние до грани плиты не менее 20мм.
5. В пределах отверстия стержни разрезать по месту и отогнуть в тело плиты;
6. Фиксаторы устанавливать из расчета 5 шт. на 2 м2;
7. Расход арматуры на усиление отверстий учтен в спецификации.
8. Дополнительную арматуру расставлять между стержнями рабочей арматуры с шагом 200 мм.

						39-09/08/19-КЖ			
						Строительство многоквартирного жилого дома Пятно №42 в г. Уральск ЗКО (Без наружных инженерных сетей и благоустройства)			
Изм.	Кол. уч.	Лист	№ док.	Подп.	Дата				
						Секция 4	Стадия	Лист	Листов
							РП	46	
ГИП		Мамыканова Д.			01.2020	Схема расположения верхней рабочей и верхней дополнительной арматуры плиты перекрытия на отм. +30.050	ТОО Астанатехстройэксперт Нур-Султан 2020		
ГАП		Полец А.			01.2020				
Проверил		Лукьянченко			01.2020				
Выполнил		Турлубеков			01.2020				

Согласовано

Взам. инв. №

Подпись и дата

Инв. № подл.

Опалубочный план плиты перекрытия на отм. +32.150

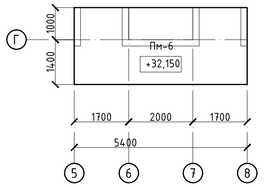

Армирование плиты перекрытия на отм. +32.150

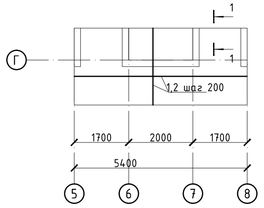

Опалубочный план плиты перекрытия на отм. -1,500 и +28.950

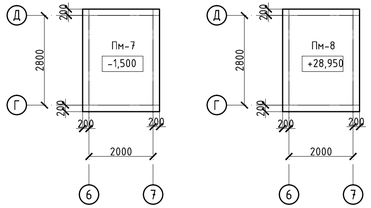

Армирование плиты перекрытия на отм. -1,500 и +28.950

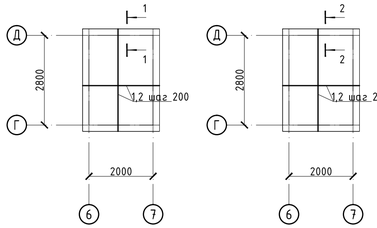

Лестничная площадка Млп-1,Млп-2 (опалубка)

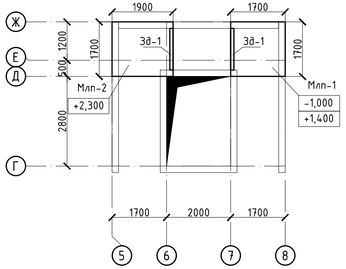

Лестничная площадка Млп-1,Млп-2 (армирование)

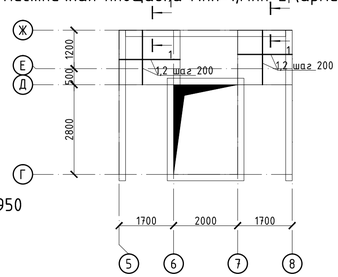

Лестничная площадка Млп-3 (опалубка)

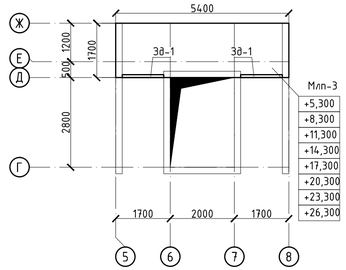

Лестничная площадка Млп-3 (армирование)

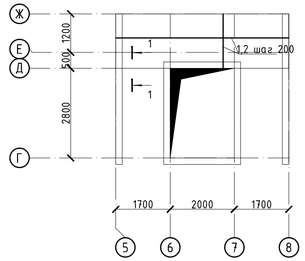

Спецификация

Поз.	Обозначение	Наименование	Кол.	Масса ед.,кг	Приме чание
Млп-2					
Нижняя рабочая арматура					
1	ГОСТ 34028-2016	Ф12 А400, (м.п.)	33.6	0.888	29.84
Верхняя рабочая арматура					
2	ГОСТ 34028-2016	Ф12 А400 , (м.п.)	33.6	0.888	29.84
Фиксаторы					
Ф-1	ГОСТ 34028-2016	Ф8 А240 , L= 800	8	0.316	2.53
Материалы					
		Бетон класса В25, м3	0.64		м3
Изделия закладные					
Зд-1	см. лист КЖ-	Закладная деталь зд-1 (м.п.)	1.3	23.46	30.498
Млп-3					
Нижняя рабочая арматура					
1	ГОСТ 34028-2016	Ф12 А400, (м.п.)	96.6	0.888	85.78
Верхняя рабочая арматура					
2	ГОСТ 34028-2016	Ф12 А400 , (м.п.)	96.6	0.888	85.78
Фиксаторы					
Ф-1	ГОСТ 34028-2016	Ф8 А240 , L= 800	23	0.316	7.27
Материалы					
		Бетон класса В25, м3	1.84		м3
Изделия закладные					
Зд-1	см. лист КЖ-	Закладная деталь зд-1 (м.п.)	2.6	23.46	60.996

1-1

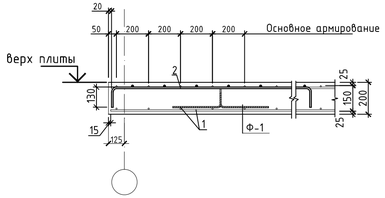

2-2

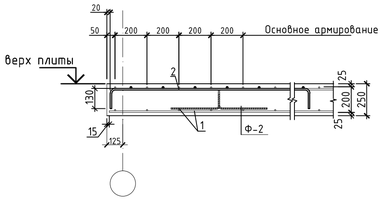

Ведомость деталей

Поз.	Эскиз
Фиксатор Ф1	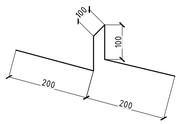
Фиксатор Ф2	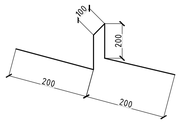

Ведомость расхода стали , кг.

Марка элемента	Изделия арматурные				Всего
	Арматура класса				
	А400		А240		
	ГОСТ 34028-2016				
	Ф12	итого	Ф8	итого	
Пм-6	242.4	242.4	10.3	10.3	252.7
Пм-7	143.6	143.6	6.1	6.1	149.7
Пм-8	143.6	143.6	6.8	6.8	150.4
Млп-1	55.9	55.9	2.4	2.4	58.3
Млп-2	59.7	59.7	2.5	2.5	62.2
Млп-3	171.6	171.6	7.3	7.3	178.8

Спецификация

Поз.	Обозначение	Наименование	Кол.	Масса ед.,кг	Приме чание
Пм-6					
Нижняя рабочая арматура					
1	ГОСТ 34028-2016	Ф12 А400, (м.п.)	137	0.888	121.21
Верхняя рабочая арматура					
2	ГОСТ 34028-2016	Ф12 А400 , (м.п.)	137	0.888	121.21
Фиксаторы					
Ф-1	ГОСТ 34028-2016	Ф8 А240 , L= 800	32.5	0.316	10.27
Материалы					
		Бетон класса В25, м3	2.60		м3
Пм-7					
Нижняя рабочая арматура					
1	ГОСТ 34028-2016	Ф12 А400, (м.п.)	80.9	0.888	71.79
Верхняя рабочая арматура					
2	ГОСТ 34028-2016	Ф12 А400 , (м.п.)	80.9	0.888	71.79
Фиксаторы					
Ф-1	ГОСТ 34028-2016	Ф8 А240 , L= 800	19.3	0.316	6.08
Материалы					
		Бетон класса В25, м3	1.54		м3
Пм-8					
Нижняя рабочая арматура					
1	ГОСТ 34028-2016	Ф12 А400, (м.п.)	80.9	0.888	71.79
Верхняя рабочая арматура					
2	ГОСТ 34028-2016	Ф12 А400 , (м.п.)	80.9	0.888	71.79
Фиксаторы					
Ф-2	ГОСТ 34028-2016	Ф8 А240 , L= 900	19.3	0.356	6.84
Материалы					
		Бетон класса В25, м3	1.93		м3
Млп-1					
Нижняя рабочая арматура					
1	ГОСТ 34028-2016	Ф12 А400, (м.п.)	31.5	0.888	27.97
Верхняя рабочая арматура					
2	ГОСТ 34028-2016	Ф12 А400 , (м.п.)	31.5	0.888	27.97
Фиксаторы					
Ф-1	ГОСТ 34028-2016	Ф8 А240 , L= 800	7.5	0.316	2.37
Материалы					
		Бетон класса В25, м3	0.60		м3
Изделия закладные					
Зд-1	см. лист КЖ-	Закладная деталь зд-1 (м.п.)	1.3	23.46	30.498

Согласовано

Взам. инв. №

Подпись и дата

Инв. № подл.

Изм.	Кол. уч.	Лист	№ док.	Подп.	Дата	39-09/08/19-КЖ		
						Строительство многоквартирного жилого дома Пятно №42 в г. Уральск ЗКО (Без наружных инженерных сетей и благоустройства)		
						Секция 4	Стадия	Лист	Листов
							РП	47	
ГИП		Мамыканова Д.			01.2020	Плиты перекрытия на отм. -1.500; +28.950; +32.150 (опалубка, армирование). Лестничные площадки Млп-1, Млп-2, Млп-3 (опалубка, армирование)	ТОО Астанатехстройэксперт Нур-Султан 2020		
ГАП		Полец А.			01.2020				
Проверил		Лукьянченко			01.2020				
Выполнил		Турлубеков			01.2020				

А-А

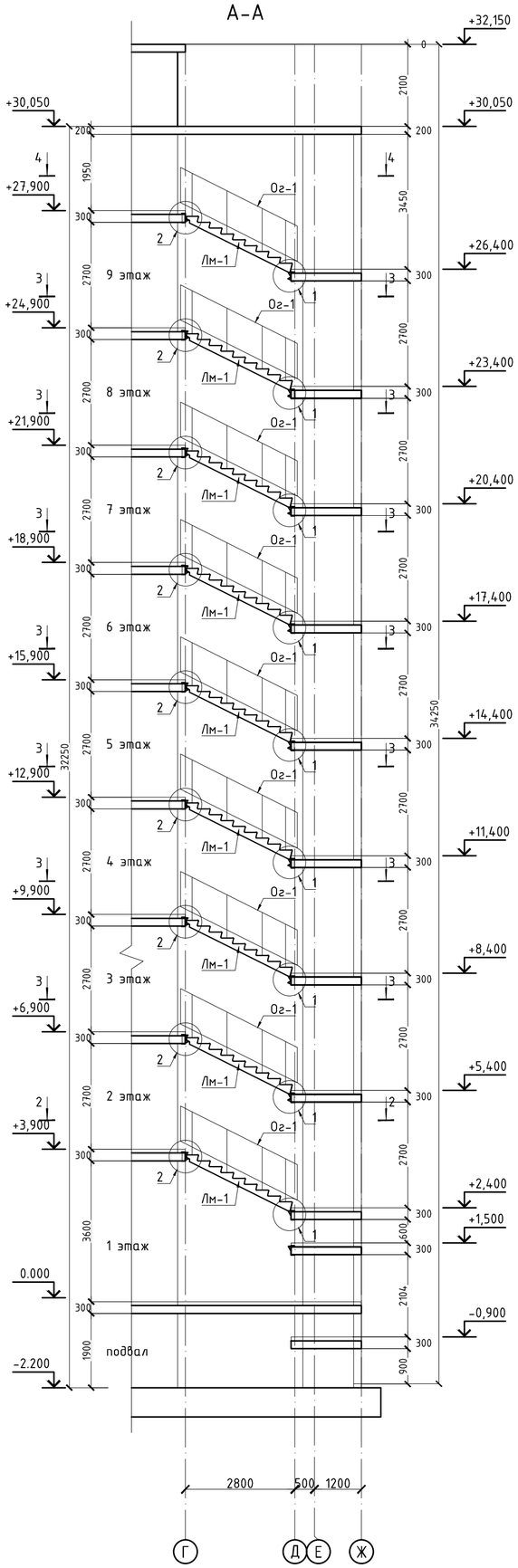

Б-Б

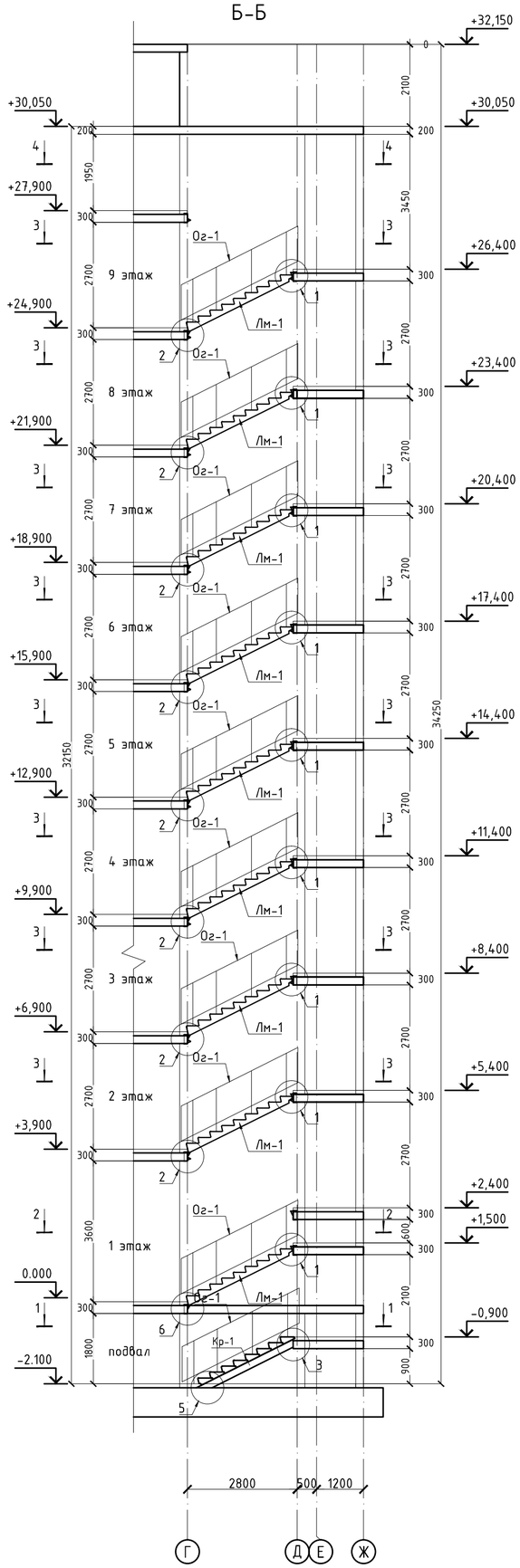

1-1

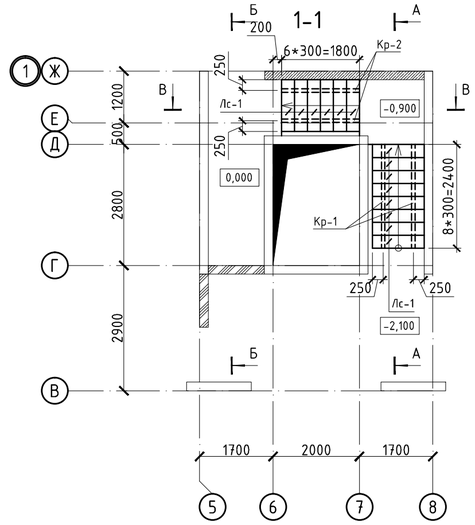

2-2

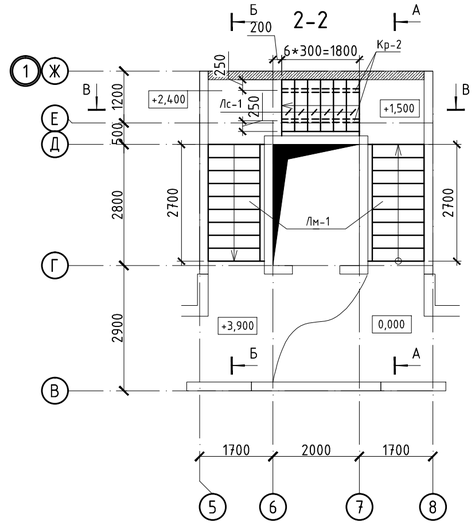

3-3

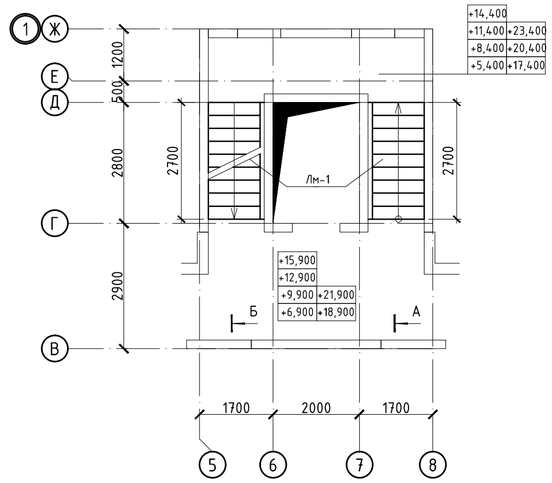

4-4

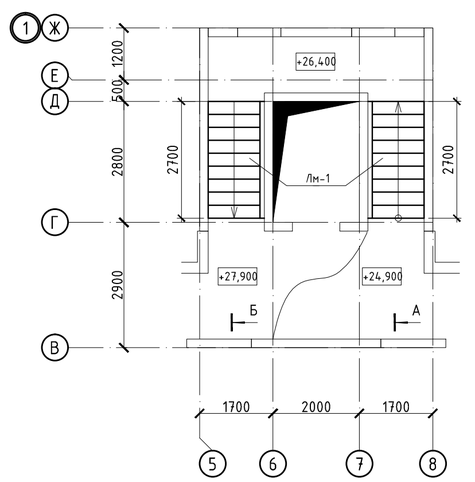

Фрагмент ограждения лестницы

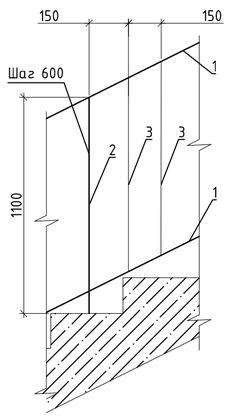

В-В

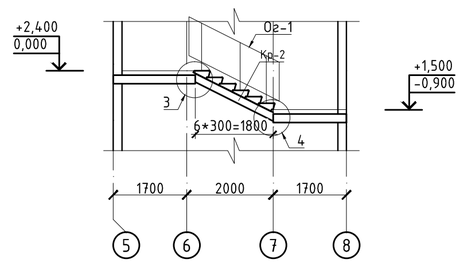

						39-09/08/19-КЖ		
Изм.	Кол. уч.	Лист	№ док.	Подп.	Дата	Строительство многоквартирного жилого дома Пятно №42 в г. Уральск ЗКО (Без наружных инженерных сетей и благоустройства)		
ГИП	Мамыканова Д.				01.2020	Секция 4	Стадия	Лист	Листов
ГАП	Полец А.				01.2020		РП	48	
Проверил	Лукьянченко				01.2020	Лестница Л-1 (начало)	ТОО Астанатехстройэксперт Нур-Султан 2020		
Выполнил	Турлубеков				01.2020				

Согласовано

Взам. инв. №

Подпись и дата

Инв. № подл.

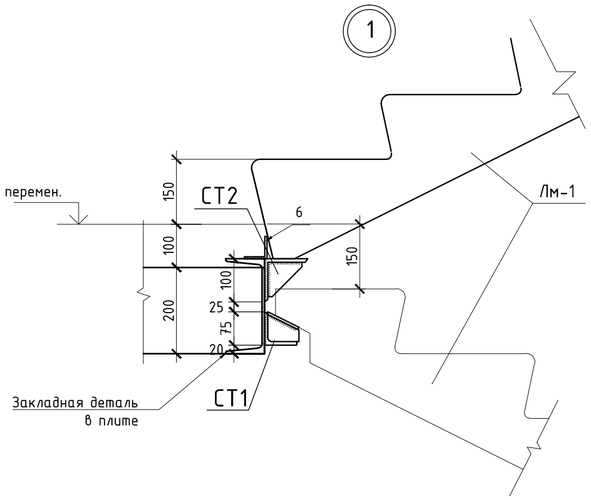

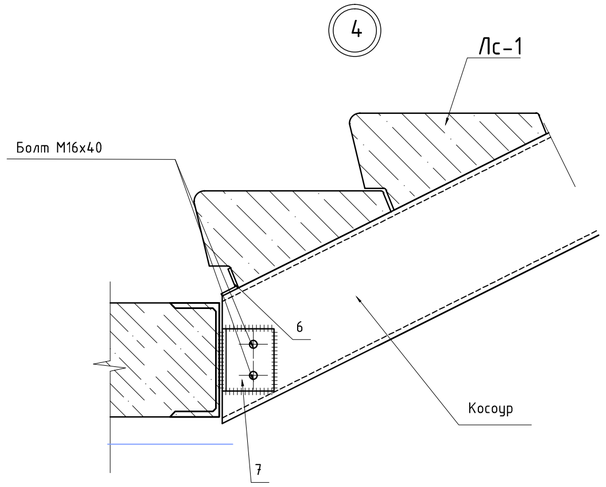

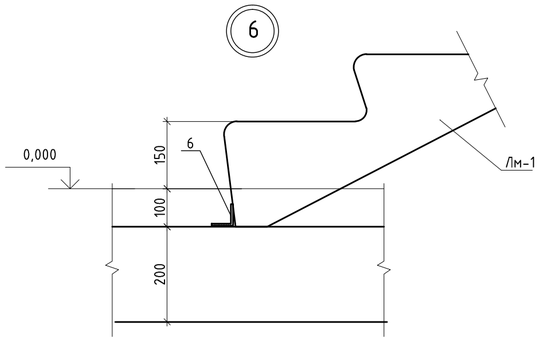

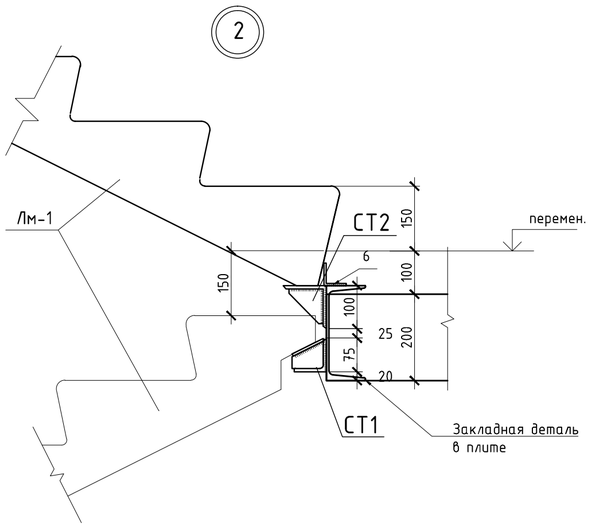

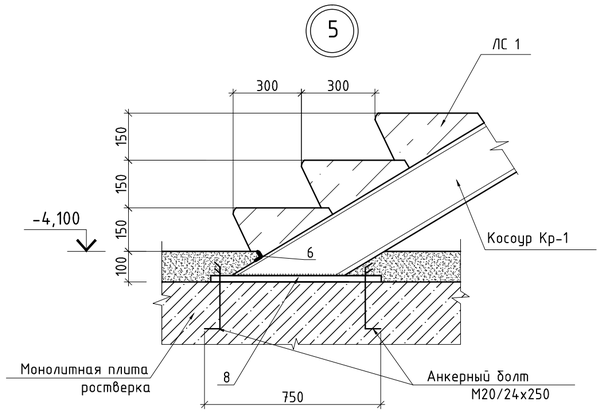

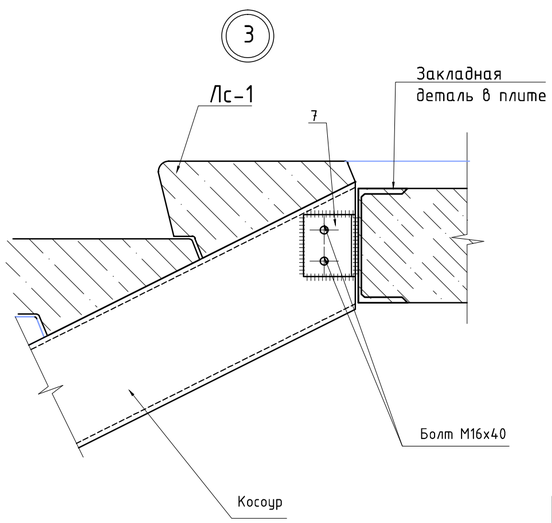

Лестница выхода на кровлю

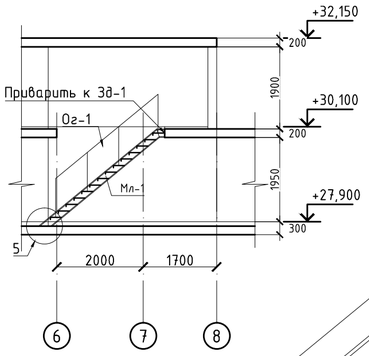

Металлическая лестница Мл-1

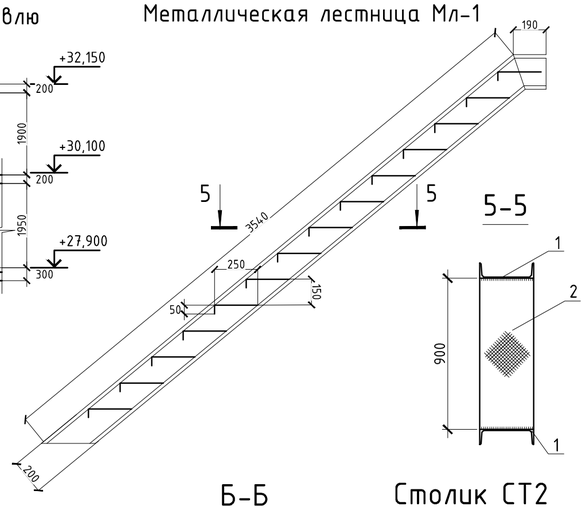

Столик СТ1

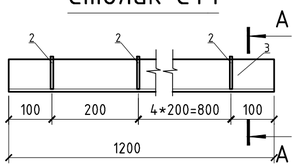

А-А

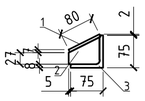

Спецификация

Марка поз.	Обозначение	Наименование	Кол.	Масса ед.,кг	Приме-чание
Лм-1	Серия 1.151-4 в.1	Лестничный марш 1ЛМ 30.12.15-4	18	1700	
СТ-1		Столик СТ1	18		
1	ГОСТ 103-2006	полоса $\frac{6х80х1200\ ГОСТ\ 103-2006}{С245\ ГОСТ\ 27772-88*}$	1	4.52	4.52
2	ГОСТ 19903-74*	Лист $\frac{6х67х67\ ГОСТ\ 19903-74*}{С245\ ГОСТ\ 27772-88*}$	6	0,21	1,26
3	ГОСТ 8509-93	Уголок $\frac{75х75х8\ ГОСТ\ 8509-93}{С245\ ГОСТ\ 27772-88*}$ L=1200	1	10,8	10,8
СТ-2		Столик СТ2	18		
4	ГОСТ 8509-93	Уголок $\frac{100х100х8\ ГОСТ\ 8509-93}{С245\ ГОСТ\ 27772-88*}$ L=1200	1	14.70	14.70
5	ГОСТ 19903-74*	Лист $\frac{10х80х80\ ГОСТ\ 19903-74*}{С245\ ГОСТ\ 27772-88*}$	4	0,5	2,00
6	ГОСТ 8509-86*	L50х5, L=1200 мм	21	4,52	
7	ГОСТ 8509-86*	L 100х8, L=150 мм	20	1,83	
8	ГОСТ 19903-74*	-750х250 (h) t=20 мм.	2	29,44	
Кр-1	ГОСТ 8240-89	[№20 L=2750 мм	2	50.6	
Кр-2	ГОСТ 8240-89	[№20 L=2000 мм	4	36.8	
Лс-1	ГОСТ 8717.1-84	Ступени ЛС12-1	20	135	
		Металлическая лестница Мл-1			
1	ГОСТ 8240-89	[№20 L=3730 мм	2	68.6	
2	ГОСТ 8568-77*	Лист 900х300х4 мм	14	8,6	
3	ГОСТ 19903-74*	-750х250 (h) t=20 мм.	2	29,44	
		Ограждение Ог-1			
1	ГОСТ 8732-78	Труба Ф50х4, п.м.	175,0	4,54	
2	ГОСТ 8732-78	Труба Ф50х4, L=1100 мм	117	4,99	
3	ГОСТ 8732-78	Труба Ф32х3, L=1050 мм	234	2,25	

1 Все металлоконструкции соединять ручной электродуговой сваркой по ГОСТ 5264-80* электродами Э42 ГОСТ 9467-75*. Высоту сварных швов принимать по наименьшей толщине свариваемых элементов.
2. Антикоррозийную защиту всех металлических элементов производить эмалью ПФ-115 ГОСТ 6465-76 за 2 раза по грунтовке ГФ-021 ГОСТ 25129-82.
3. После монтажа металлические конструкции покрыть огнезащитным составом ОЗС-МВ по ТУ 5775-008-17297211-02, толщина покрытия 12 мм

Изм.	Кол. уч.	Лист	№ док.	Подп.	Дата	39-09/08/19-КЖ		
						Строительство многоквартирного жилого дома Пятно №42 в г. Уральск ЗКО (Без наружных инженерных сетей и благоустройства)		
ГИП		Мамыканова Д.			01.2020	Секция 4	Стадия	Лист	Листов
ГАП		Полец А.			01.2020		РП	49	
Проверил		Лукьянченко			01.2020	Лестница Л-1 (окончание)	ТОО Астанатехстройэксперт Нур-Султан 2020		
Выполнил		Турлубеков			01.2020				

Согласовано

Взам. инв. №

Подпись и дата

Инв. № подл.