Ген.проектировщик: ТОО "Астанатехстройэксперт"
ГСЛ №13003021

Заказчик : ГУ «Отдел строительства г. Уральска»

Рабочий проект

Строительство многоквартирного жилого дома Пятно №42 в г. Уральск ЗКО (Без наружных инженерных сетей и благоустройства)

Том II. Графические материалы

Альбом 9.4 ПС - пожарная сигнализация. Секция 4

Технический директор: Лукьянченко Д.В.

Главный инженер проекта: Мамыканова Д.К.

г.Нур-Султан-2020 г.

ВЕДОМОСТЬ РАБОЧИХ ЧЕРТЕЖЕЙ ОСНОВНОГО КОМПЛЕКТА

Лист	Наименование	Примечание
1	Общие данные	
2	Структурные схемы	
3	План расположения оборудования автоматической пожарной сигнализации и оповещения	

ВЕДОМОСТЬ ССЫЛОЧНЫХ И ПРИЛАГАЕМЫХ ДОКУМЕНТОВ

Обозначение	Наименование	Примечание
	Ссылочные документы	
ПУЭ РК 2015	Правила устройства электроустановок Республики Казахстан	
СНиП РК 3.02-10-2010	Устройство систем связи, сигнализации и диспетчеризации инженерного оборудования жилых и общественных зданий	
СП РК 4.04-107-2013; СН РК 4.04-07-2013	Электротехнические устройства	
СН РК 2.02-02-2012, СП РК 2.02-102-2012	Пожарная автоматика зданий и сооружений	
СН РК 2.02-11-2002	Нормы оборудования зданий, помещений и сооружений системами автоматической пожарной сигнализации, автоматическими установками пожаротушения и оповещения людей о пожаре	
	Прилагаемые документы	
ПС.СО	Спецификация оборудования, изделий и материалов	1 лист

Автоматическая пожарная сигнализация.

В соответствии с требованиями задания на проектирование СП РК 2.02-11-2002* подлежит оборудованию автоматической установкой пожарной сигнализации все помещения, кроме помещений с мокрыми процессами и технических помещений.

АПС обеспечивает:

- формирование сигналов "Пожар" на ранней стадии развития пожара;
- формирование сигналов на запуск системы оповещения;
- контроль состояния неисправности извещателей пожарных, приборов, наличии напряжения на основном и резервном источниках питания.

При срабатывании одного ИП дымового или ручного, осуществляется автоматическое включение оповещения о пожаре.

При расстановке дымовых пожарных извещателей учтено расстояние от извещателя до вентиляционного отверстия - не менее 1 м, от извещателей учтены расстояния, не более от стен 4,5 м, между извещателями 9 м., до близлежащих предметов и устройств: до электросветильников, не менее 0,5 м, ИП ручные, на высоте 1,5 м от уровня пола.

Автоматическая установка пожарной сигнализации и оповещения о пожаре организована на базе прибора марки "Гранит-4", предназначенного для сбора, обработки, передачи, отображения и регистрации извещений о состоянии шлейфов пожарной сигнализации, устройствами оповещения людей о пожаре и инженерными системами объекта.

Для обнаружения возгорания применены адресные дымовые «ИП 212-45» пожарные извещатели. На выходе из помещения размещаются адресные ручные пожарные извещатели «ИПР 513-10», которые включаются в адресные шлейфы.

Количество пожарных извещателей выбрано с учетом требований СП РК 2.02-102-2012.

Проектом предусматривается передача сигналов «Пожар» и «Неисправность» в помещение операторской.

Все приемно-контрольные приборы и приборы управления пожарные установлены на стене у входа в помещения.

Система оповещения

Согласно СН РК 2.02-11-2002 предусмотрена система звукового оповещения и управление эвакуацией 2-го типа. Звуковые оповещатели установлены с учетом слышимости во всех местах пребывания людей. Световой указатель "Выход" установлен на выходе.

Электроснабжение системы предусмотрено по I категории надежности. Электропитание блоков питания выполнено от силового щита (предусмотрено в разделе проекта "ЭОМ"). В качестве резервированного источника электропитания предусмотрен встроенный аккумулятор, обеспечивающий питание в течение 24 ч в дежурном режиме и 3 ч в режиме "Пожар". При пропадании сети 220 В происходит автоматический переход на питание от аккумулятора 12 В, а при наличии сети 220 В обеспечение его заряда, переход осуществляется с включением соответствующей индикации.

Сети выполнены кабелем КПСнг(А)-FRLS 1х2х0,5 мм^2. Прокладка выполнена в кабельном канале.

Взам. инв. N

Подпись и дата

Инв. N подл.

Изм.	Кол.уч.	Лист	N док.	Подпись	Дата
ГИП		Мамыканова			12/19
Выполнил		Кирпичев			12/19
Проверил		Мамыканова			12/19
Н.контр.		Оспанова			12/19

39-09/08/19-ПС

Строительство многоквартирных жилых домов по ул. Жаугершилик батыр, с.п. №42 в г. Уральск ЗКО (Без наружных инженерных сетей и благоустройства)

Секция 4

Стадия	Лист	Листов
РП	1	3

Общие данные

ТОО "Астанатехстройэксперт" г. Нур-Султан 2019 г.

Структурная схема автоматической пожарной сигнализации

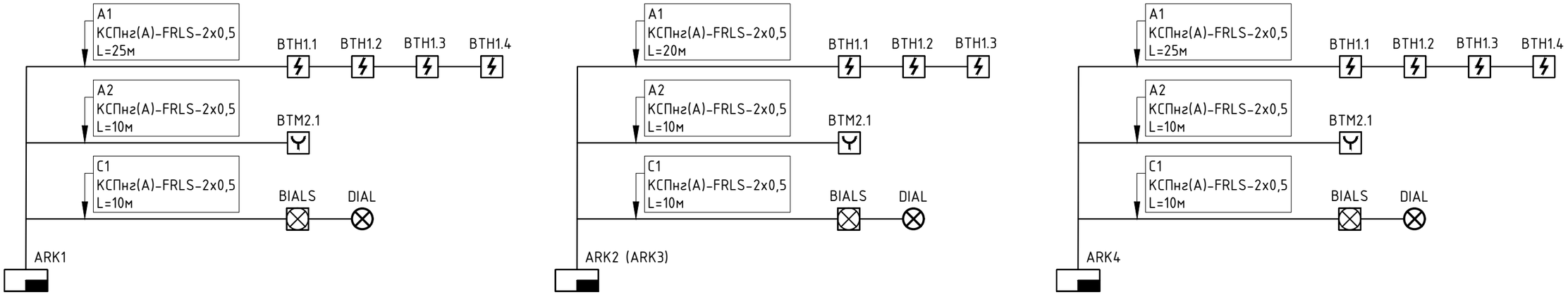

Примечание: Структурная схема от прибора ARK3 аналогична ARK2

Взам. инв. N	
Подпись и дата	
Инв. N подл.	

Изм.	Кол.уч.	Лист	N док.	Подпись	Дата
ГИП		Мамыканова			12/19
Выполнил		Кирпичев			12/19
Проверил		Мамыканова			12/19
Н.контр.		Оспанова			12/19

39-09/08/19-ПС

Строительство многоквартирного жилого дома с ПРЗ по ул. Жаяу Мусы, 42 в г. Уральск ЗКО (Без наружных инженерных сетей и благоустройства)

Секция 4	Стадия	Лист	Листов
	РП	2	
Структурные схемы	ТОО "Астанатехстройэксперт" г. Нур-Султан 2019 г.		

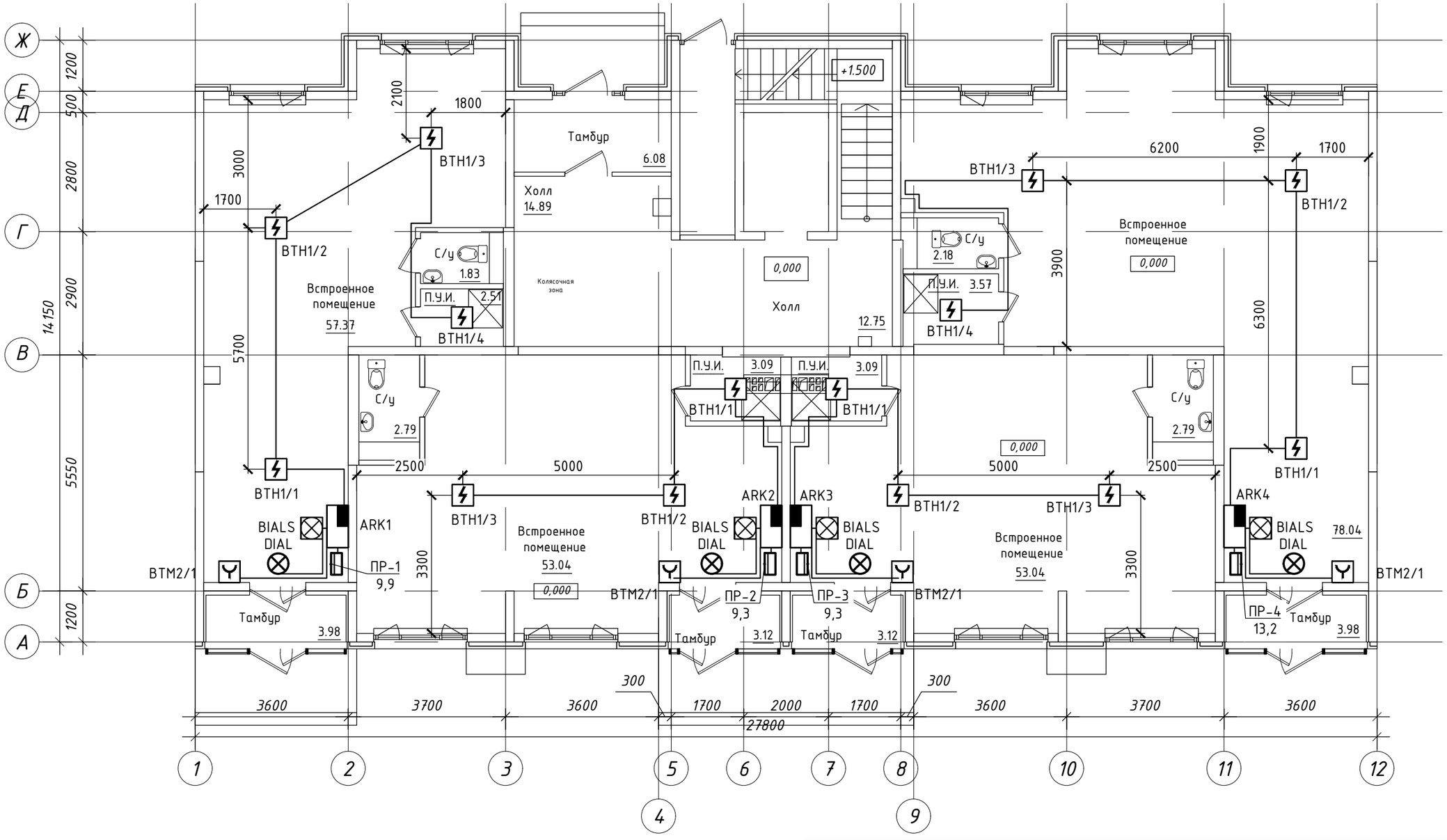

Схема блокировки

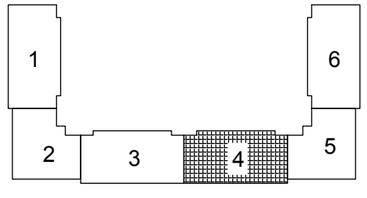

Изм.	Кол.уч.	Лист	N док.	Подпись	Дата
ГИП		Мамыканова			12/19
Выполнил		Кирпичев			12/19
Проверил		Мамыканова			12/19
Н.контр.		Оспанова			12/19

39-09/08/19-ПС

Строительство многоквартирного жилого дома Пятно №42
в г. Уральск ЗКО (Без наружных инженерных сетей и благоустройства)

Секция 4

Стадия	Лист	Листов
РП	3	

План расположения оборудования автоматической пожарной сигнализации и оповещения

ТОО "Астанатехстройэксперт"
г. Нур-Султан 2019 г.

Взам. инв. N

Подпись и дата

Инв. N подл.

Поз.	Наименование и техническая характеристика	Тип, марка, обозначение документа, опросного листа	Код продукции	Поставщик	Ед. измерения	Кол.	Масса 1 ед., кг	Примечание
	Автоматическая пожарная сигнализация							
	Прибор приемно-контрольный охранно-пожарный на 4 шлейфа	Гранит-4		Сибирский Арсенал	шт	4		
	Извещатель пожарный дымовой оптико-электронный	ИП212-45		ООО "КБПА"	шт	16		с учетом 10% запаса соглсно п.209 СН РК 2.02-02-2019
	Извещатель пожарный ручной электроконтактный	ИПР 513-10		ООО "КБПА"	шт	5		
	Оповещатель охранно-пожарный свето-звуковой	ОПОП 124-7 12В		ООО "КБПА"	шт	4		
	Оповещатель световой "выход"	ОПОП 1-8		ООО "КБПА"	шт	4		
	Аккумулятор 12В, 7А/ч			Торговая сеть	шт	4		
	Кабельно-проводниковая продукция							
	Кабель сигнальный огнестойкий, сеч. 1х2х0,5	КПСнг(А)-FRLS		ООО "ПожТехКабель"	м	170		
	Трубная продукция							
	Кабельный канал 12х12 мм			ЗАО "ДКС"	м	170		

Взам. инв. N

Подпись и дата

Инв. N подл.

Изм.	Кол.уч.	Лист	N док.	Подпись	Дата
ГИП		Мамыканова			12/19
Выполнил		Кирпичев			12/19
Проверил		Мамыканова			12/19
Н.контр.		Оспанова			12/19

39-09/08/19-ПС.СО

Строительство многоквартирного жилого дома Пятно №42
г. Астана ул. Кереи, Жанібек хандар, д.1 /
в г. Уральск ЗКО (Без наружных инженерных сетей и благоустройства)

Секция 4

Стадия	Лист	Листов
РП	1	1

Спецификация оборудования, изделий и материалов

ТОО "Астанатехстройэксперт"
г. Нур-Султан 2019 г.