ТОО «УРАЛВОДПРОЕКТ»

URALVODPROECT

«Капитальный ремонт подъездной дороги с.Бударино Акжаикского района, ЗКО»

Том 2

Автомобильные дороги. Чертежи.

20.021-АД

Главный инженер проекта **Г.В. Абдалиева**

2020 г.

Разработал		
Проверил		
Норм.контр		

Взам. инв. №

Подп. и дата

Инв. № подл.

СОСТАВ РАБОЧЕГО ПРОЕКТА

№ тома	Обозначение	Наименование
1	2	3
	20.021-ПП	Паспорт проекта
1	20.021-ПЗ	Общая пояснительная записка. Согласования. Ведомости
2	20.021-АД	Автомобильные дороги. Чертежи.
3	20.021-ООС	Раздел охраны окружающей среды (РООС),
4	20.021-ПОС	Проект организации строительства
5	20.021-СВ	Сводная ведомость объемов работ
6	20.021-ССР	Сводный сметный расчет. Объектные и локальные сметы
		Материалы, хранящиеся в архиве
7	20.021 - ТГИ	Топографо-геодезические изыскания
8	20.021 - ИГИ	Инженерно-геологические изыскания

Разработал | Проверил | Норм.контр

Взам. инв. №

Подп. и дата

Инв. № подл.

Изм.	Кол.уч	Лист	№ док.	Подп.	Дата

20.021-АД

Разработал	Абдалиева Г	Абдал
ГИП	Абдалиева	
Норм.контр.	Искендирова	

Подъездная дорога

Стадия	Лист	Листов
РП	2	18

ТОО «Уралводпроект» г. Уральск

ВЕДОМОСТЬ РАБОЧИХ ЧЕРТЕЖЕЙ ОСНОВНОГО КОМПЛЕКТА АД

ЛИСТ	НАИМЕНОВАНИЕ	ПРИМЕЧАНИЕ
1	ОБЩИЕ ДАННЫЕ	
2	РАЗБИВОЧНЫЙ ПЛАН	
3	ПЛАН МАСШТАБ 1:1000	
4	ПРОДОЛЬНЫЙ ПРОФИЛЬ ПОДЪЕЗДНОЙ ДОРОГИ С ПК0+00 ПО ПК 2+76,10	
5	ПРОДОЛЬНЫЙ ПРОФИЛЬ ПОСЕЛКОВОЙ ДОРОГИ С ПК0+00 ПО ПК 4+23	
6	ПОПЕРЕЧНЫЕ ПРОФИЛИ ПОДЪЕЗДНОЙ ДОРОГИ	
7	ПОПЕРЕЧНЫЕ ПРОФИЛИ ПОСЕЛКОВОЙ ДОРОГИ	
8	ПОПИКЕТНАЯ ВЕДОМОСТЬ ОБЪЕМОВ ЗЕМЛЯНЫХ РАБОТ	
9	ТИПОВОЙ ПОПЕРЕЧНЫЙ ПРОФИЛЬ ТИП1, ТИП2, ТИП3. М1:100	
10	КОНСТРУКЦИЯ ДОРОЖНОЙ ОДЕЖДЫ	
11	ВЕДОМОСТЬ ОБЪЕМОВ ПРОЕКТИРУЕМОЙ ДОРОЖНОЙ ОДЕЖДЫ	
12	СЪЕЗД В ПОЛЕ НА ПК0+53,90. ПЛАН. РАЗРЕЗ 1–1. СЕЧЕНИЕ 1–1.	
	ВЕДОМОСТЬ ОБЪЕМОВ РАБОТ	
13	ПЛАНЫ ПРИМЫКАНИЙ. М1:500 ВЕДОМОСТЬ ОБЪЕМОВ РАБОТ	
14	РЕМОНТ Ж/Б ВОДОПРОПУСКНОЙ ТРУБЫ Д=1.0м НА ПК2+59,5. ВЕДОМОСТЬ ОБЪЕМОВ РАБОТ	
15	ГРАФИК ОБУСТРОЙСТВА ДОРОГИ	
16	СХЕМЫ УСТАНОВКИ ДОРОЖНЫХ ЗНАКОВ. ВЕДОМОСТЬ ДОРОЖНЫХ ЗНАКОВ.	
	СПЕЦИФИКАЦИЯ МАТЕРИАЛОВ	

ВЕДОМОСТЬ ССЫЛОЧНЫХ И ПРИЛАГАЕМЫХ ДОКУМЕНТОВ

ОБОЗНАЧЕНИЕ	НАИМЕНОВАНИЕ	ПРИМЕЧАНИЕ
	ССЫЛОЧНЫЕ ДОКУМЕНТЫ	
СН РК 3.03–01–2013	АВТОМОБИЛЬНЫЕ ДОРОГИ (С ИЗМЕНЕНИЯМИ НА 25.02.2013Г)	
СП РК 3.01–101–2013	ГРАДОСТРОИТЕЛЬСТВО, ПЛАНИРОВКА И ЗАСТРОЙКА ГОРОДСКИХ И СЕЛЬСКИХ НАСЕЛЕННЫХ ПУНКТОВ.	
СП РК 3.03–104–2014	ПРОЕКТИРОВАНИЕ ДОРОЖНЫХ ОДЕЖД НЕЖЕСТКОГО ТИПА (С ИЗМЕНЕНИЯМИ НА 14.06.2019Г)	
СП РК 3.03–112–2013	МОСТЫ И ТРУБЫ	
СНиП РК 2.04–01–2001	СТРОИТЕЛЬНАЯ КЛИМАТОЛОГИЯ	
СНиП РК 2.01–19–2004	ЗАЩИТА СТРОИТЕЛЬНЫХ КОНСТРУКЦИЙ ОТ КОРРОЗИИ	
СНиП 3.02.01–87	ЗЕМЛЯНЫЕ СООРУЖЕНИЯ, ОСНОВАНИЕ И ФУНДАМЕНТЫ	
СН РК 1.02–03–2011	ПОРЯДОК РАЗРАБОТКИ, СОГЛАСОВАНИЯ,УТВЕРЖДЕНИЯ И СОСТАВЕ ПРОЕКТНО–СМЕТНОЙ ДОКУМЕНТАЦИИ НА СТРОИТЕЛЬСТВО	
	ПРЕДПРИЯТИЙ, ЗДАНИЙ И СООРУЖЕНИЙ. (С ИЗМЕНЕНИЯМИ НА 01.04.2019Г)	
СТ РК 1397–2005	ДОРОГИ АВТОМОБИЛЬНЫЕ. ТРЕБОВАНИЯ К СОСТАВУ И ОФОРМЛЕНИЮ ПРОЕКТНОЙ И РАБОЧЕЙ ДОКУМЕНТАЦИИ НА СТРОИТЕЛЬСТВО,	
	РЕКОНСТРУКЦИЮ И КАПИТАЛЬНЫЙ РЕМОНТ.	
СТ РК 1412–2017	ТЕХНИЧЕСКИЕ СРЕДСТВА ОРГАНИЗАЦИИ ДОРОЖНОГО ДВИЖЕНИЯ. ПРАВИЛА ПРИМЕНЕНИЯ ДОРОЖНЫХ ЗНАКОВ, РАЗМЕТКИ, СВЕТОФОРОВ, ДОРОЖНЫХ ОГРАЖДЕНИЙ И НАПРАВЛЯЮЩИХ УСТРОЙСТВ.	
СТ РК 1124–2003	РАЗМЕТКА ДОРОЖНАЯ. ОБЩИЕ ТЕХНИЧЕСКИЕ ТРЕБОВАНИЯ	
СТ РК 1125–2002	ЗНАКИ ДОРОЖНЫЕ. ОБЩИЕ ТЕХНИЧЕСКИЕ УСЛОВИЯ	
СТ РК 1225–2013	СМЕСИ АСФАЛЬТОБЕТОННЫЕ ДОРОЖНЫЕ, АЭРОДРОМНЫЕ И АСФАЛЬТОБЕТОН. ТЕХНИЧЕСКИЕ УСЛОВИЯ.	
СТ РК 1549–2006	СМЕСИ ЩЕБЕНОЧНО–ГРАВИЙНО–ПЕСЧАНЫЕ ДЛЯ ПОКРЫТИЙ И ОСНОВАНИЙ, АВТОМОБИЛЬНЫХ ДОРОГ И АЭРОДРОМОВ. ТУ	
ГОСТ 8267–93*	ЩЕБЕНЬ И ГРАВИЙ ИЗ ПЛОТНЫХ ПОРОД ГОРНЫХ ПОРОД ДЛЯ СТРОИТЕЛЬНЫХ РАБОТ. ТЕХ. УСЛОВИЯ	
ГОСТ 23735–79*	СМЕСИ ПЕСЧАНО–ГРАВИЙНЫЕ ДЛЯ СТРОИТЕЛЬНЫХ РАБОТ	
ГОСТ 8736–93**	ПЕСОК ДЛЯ СТРОИТЕЛЬНЫХ РАБОТ. ТЕХ. УСЛОВИЯ	
СТ РК 1684–2007	БИТУМЫ И БИТУМНЫЕ ВЯЗУЩИЕ. МЕТОД ОПРЕДЕЛЕНИЯ УСЛОВИЙ ВЯЗКОСТИ	
ГОСТ 21.511–83*	СПДС. АВТОМОБИЛЬНЫЕ ДОРОГИ. ЗЕМЛЯНОЕ ПОЛОТНО И ДОРОЖНАЯ ОДЕЖДА	
ГОСТ Р 21.1207–97	УСЛОВНЫЕ ГРАФИЧЕСКИЕ ОБОЗНАЧЕНИЯ НА ЧЕРТЕЖАХ	
	АВТОМОБИЛЬНЫХ ДОРОГ.	
СНиП РК 1.03–14–2011	ОХРАНА ТРУДА И ТЕХНИКА БЕЗОПАСНОСТИ В СТРОИТЕЛЬСТВЕ	

ОБЩИЕ УКАЗАНИЯ

1. НАСТОЯЩИЙ ПРОЕКТ РАЗРАБОТАН В СООТВЕТСТВИИ ПО СН РК 3.03–01–2013, "АВТОМОБИЛЬНЫЕ ДОРОГИ" И СП РК 3.01–101–2013 "ГРАДОСТРОИТЕЛЬСТВО. ПЛАНИРОВКА И ЗАСТРОЙКА ГОРОДСКИХ И СЕЛЬСКИХ НАСЕЛЕННЫХ ПУНКТОВ" И СП РК 3.03–104–2014 "ПРОЕКТИРОВАНИЕ ДОРОЖНЫХ ОДЕЖД НЕЖЕСТКОГО ТИПА"
2. ПРОЕКТ РАЗРАБОТАН ТОО "УРАЛВОДПРОЕКТ" НА ОСНОВАНИИ ЗАДАНИЯ НА ПРОЕКТИРОВАНИЕ "ОЖКХ,ПТ И АД" АКЖАИКСКОГО РАЙОНА, ЗКО И ТОПОГРАФИЧЕСКИХ МАТЕРИАЛОВ, ВЫПОЛНЕННЫХ ТОО "УРАЛВОДПРОЕКТ"
3. ПРОЕКТ СОДЕРЖИТ МЕРОПРИЯТИЯ ПО ОБЕСПЕЧЕНИЮ БЕЗОПАСНОСТИ И ОРГАНИЗАЦИИ ДВИЖЕНИЯ ПРИ ЭСПЛУАТАЦИИ ДОРОГ.
4. СОГЛАСНО СН РК 3.03–01–2013 ПОДЪЕЗДНАЯ ДОРОГА ОТНОСИТСЯ К IV КАТЕГОРИИ; СН РК 3.01–01–2013 ТАБЛ.11.6 ДОРОГА ОТНОСИТСЯ К ГОРОДСКИМ УЛИЦАМ– УЛИЦАМ В ЖИЛОЙ ЗАСТРОЙКЕ

СИСТЕМА КООРДИНАТ–1963Г
СИСТЕМА ВЫСОТ–БАЛТИЙСКАЯ

НАСТОЯЩИЙ ПРОЕКТ СООТВЕТСТВУЕТ ТРЕБОВАНИЯМ ЭКОЛОГИЧЕСКИХ, САНИТАРНО–ГИГИЕНИЧЕСКИХ, ПРОТИВОПОЖАРНЫХ И ДРУГИХ НОРМ, ДЕЙСТВУЮЩИХ НА ТЕРРИТОРИИ РЕСПУБЛИКИ КАЗАХСТАН И ОБЕСПЕЧИВАЕТ БЕЗОПАСНУЮ ДЛЯ ЖИЗНИ И ЗДОРОВЬЯ ЛЮДЕЙ ЭКСПЛУАТАЦИЮ ОБЪЕКТА.

ГЛАВНЫЙ ИНЖЕНЕР ПРОЕКТА АБДАЛИЕВА Г.В.

ИНВ. N° ПОДЛ. | ПОДП. И ДАТА | ВЗАМ. ИНВ. N°

ИЗМ.	КОЛ.	ЛИСТ	N°ДОК.	ПОДПИСЬ	ДАТА
РАЗРАБ.		КУБИЕВ			10.20
Н. КОНТР.		ИСКЕНДИРОВА			10.20
ГИП		АБДАЛИЕВА			10.20

20.021–АД

КАПИТАЛЬНЫЙ РЕМОНТ ПОДЪЕЗДНОЙ ДОРОГИ С. БУДАРИНО АКЖАИКСКОГО РАЙОНА, ЗКО

ПОДЪЕЗДНАЯ ДОРОГА

СТАДИЯ	ЛИСТ	ЛИСТОВ
РП	1	16

ОБЩИЕ ДАННЫЕ

ТОО "Уралводпроект" г.Уральск

ФОРМАТ А3

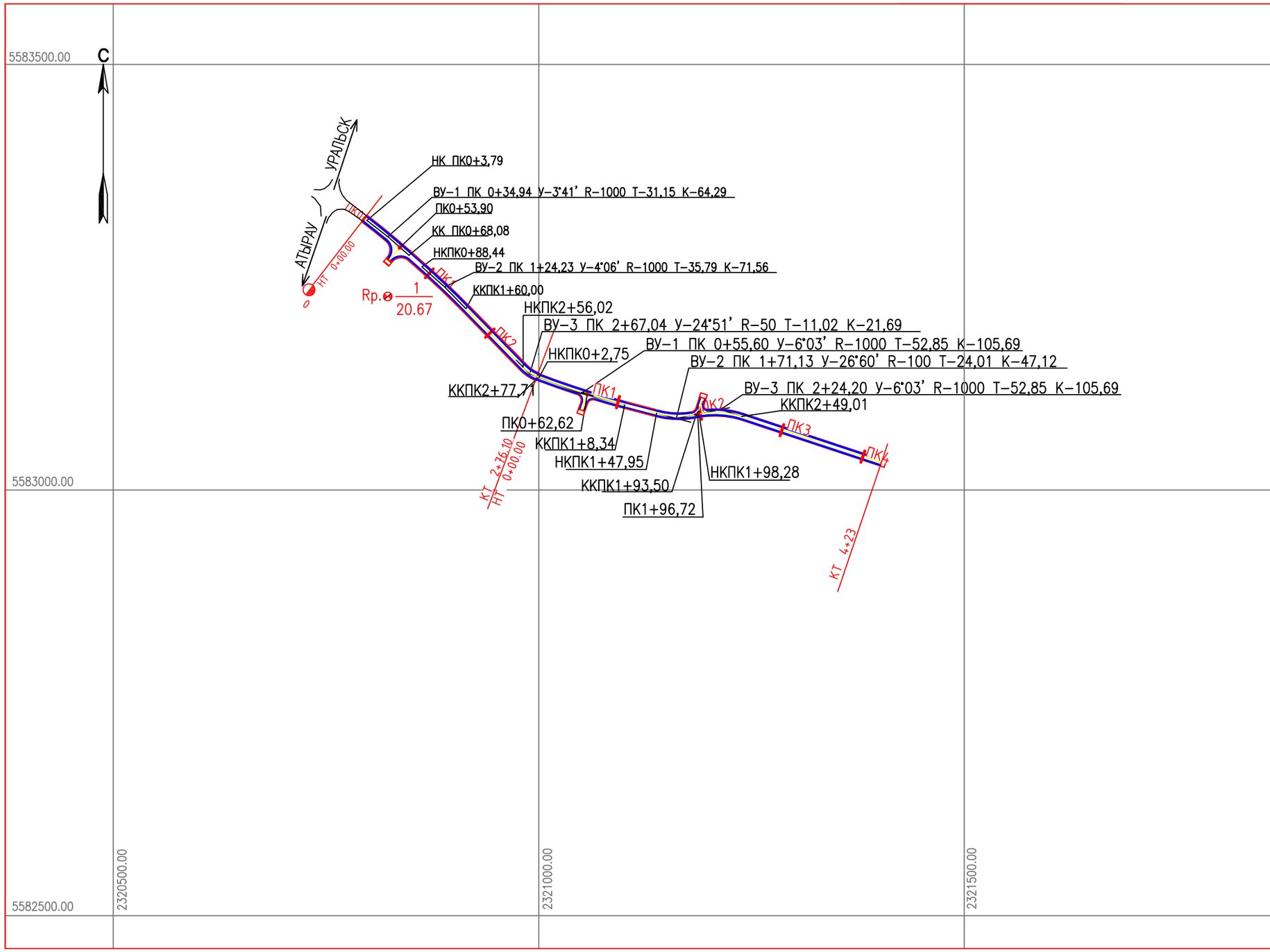

ВЕДОМОСТЬ КООРДИНАТ

N ТОЧЕК	КООРДИНАТЫ X	КООРДИНАТЫ Y	ОТМЕТКА
Rр–1	5583227.35	2320822.52	20.67
ПК0	5583319.08	2320795.01	
НКПК0+3,79	5583316.75	2320798.01	
ВУ1ПК 0+34,94	5583297.65	2320822.62	
ПК0+53,90	5583285.07	2320836.86	
ККПК0+68,08	5583275.70	2320847.42	
НКПК0+88,44	5583262.20	2320862.67	
ВУ–2ПК1+24,23	5583238.47	2320889.48	
ККПК1+60,00	5583212.95	2320914.46	
НКПК2+56,02	5583144.29	2320981.66	
ВУ–3ПК2+67,04	5583136.42	2320989.37	
КТ ПК2+76.10 НТ ПК0+00.00	5583133.22	2320997.79	
ККПК2+77,71	5583132.54	2320999.57	
НКПК0+2,75	5583132.24	2321000.38	
ВУ–1ПК0+55,60	5583113.47	2321049.87	
ПК0+62,62	5583112.70	2321057.01	
ККПК1+8,34	5583100.04	2321100.98	
НКПК1+47,95	5583090.21	2321138.39	
ВУ–2ПК1+71,13	5583084.11	2321161.61	
ККПК1+93,50	5583088.85	2321185.15	
ПК1+96,72	5583089.16	2321186.69	
НКПК1+98,28	5583089.47	2321188.22	
ВУ–3ПК2+24,20	5583094.58	2321213.63	
ККПК2+49,01	5583086.44	2321238.24	
КТ ПК 4+23	5583032.14	2321402.36	

СИСТЕМА КООРДИНАТ–1963
СИСТЕМА ВЫСОТ–БАЛТИЙСКАЯ

ИЗМ.	КОЛ.УЧ.	ЛИСТ	N°ДОК.	ПОДП.	ДАТА
РАЗРАБОТАЛ		ШУТАНОВ Н			
ПРОВЕРИЛ		СЛАМИХИН К			
РУК.ГРУППЫ		СЛАМИХИН К			
ГИП		АБДАЛИЕВА Г			
Н.КОНТРОЛЬ		ИСКЕНДИРОВА Г			

20.021 – АД

КАПИТАЛЬНЫЙ РЕМОНТ ПОДЪЕЗДНОЙ ДОРОГИ
С. БУДАРИНО АКЖАИКСКОГО РАЙОНА, ЗКО

ПОДЪЕЗДНАЯ ДОРОГА

СТАДИЯ	ЛИСТ	ЛИСТОВ
РП	2	

РАЗБИВОЧНЫЙ ЧЕРТЕЖ
МАСШТАБ 1:5000

ТОО "Уралводпроект" г.Уральск

ВЗАМ. ИНВ. N°
ПОДП. И ДАТА
ИНВ. N° ПОДЛ. 3

ФОРМАТ А3

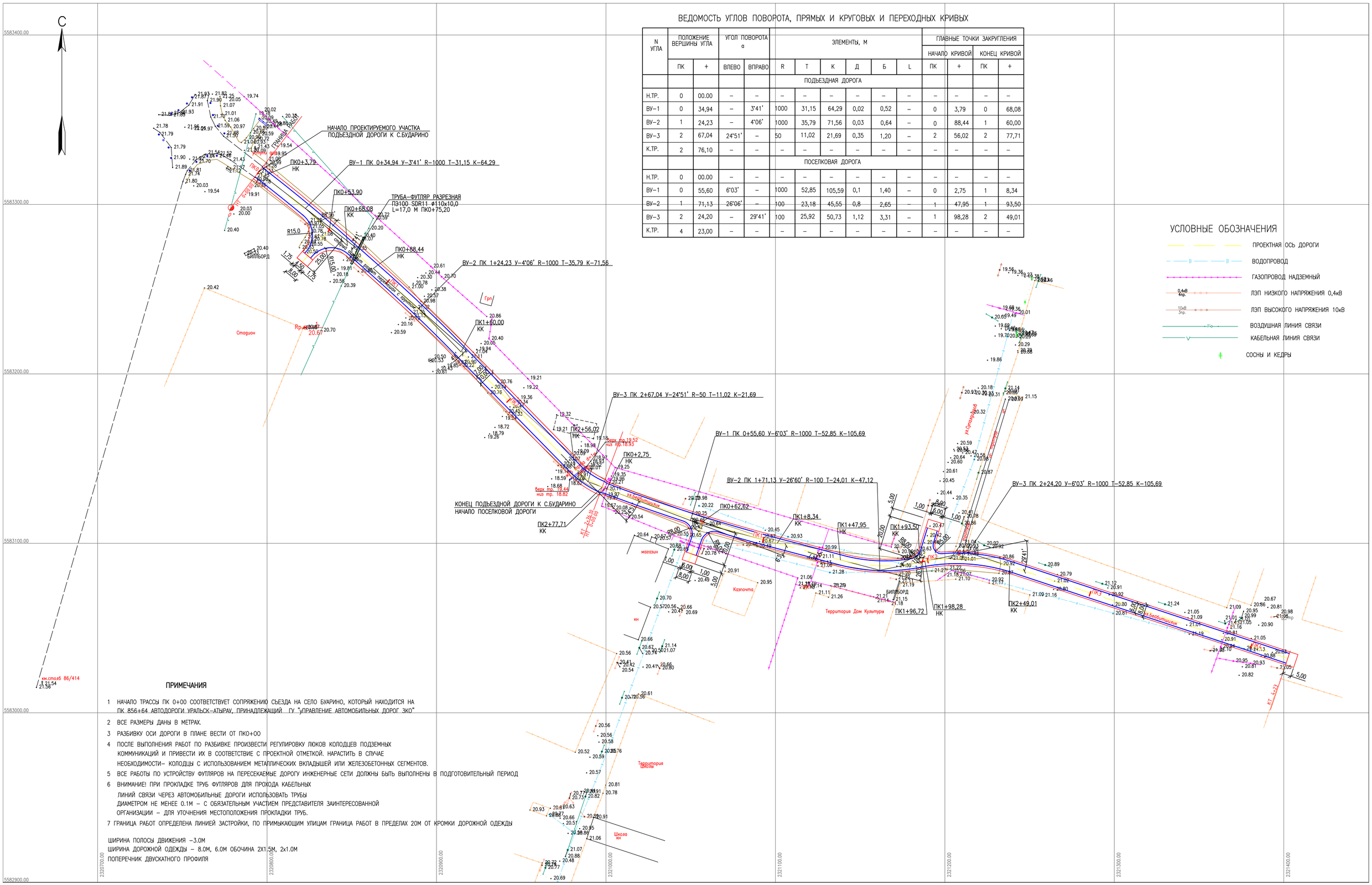

ВЕДОМОСТЬ УГЛОВ ПОВОРОТА, ПРЯМЫХ И КРУГОВЫХ И ПЕРЕХОДНЫХ КРИВЫХ

N угла	Положение вершины угла		Угол поворота α		Элементы, м						Главные точки закругления			
											Начало кривой		Конец кривой	
	ПК	+	ВЛЕВО	ВПРАВО	R	T	K	Д	Б	L	ПК	+	ПК	+
					Подъездная дорога									
Н.ТР.	0	00.00	–	–	–	–	–	–	–	–	–	–	–	–
ВУ-1	0	34,94	–	3°41'	1000	31,15	64,29	0,02	0,52	–	0	3,79	0	68,08
ВУ-2	1	24,23	–	4°06'	1000	35,79	71,56	0,03	0,64	–	0	88,44	1	60,00
ВУ-3	2	67,04	24°51'	–	50	11,02	21,69	0,35	1,20	–	2	56,02	2	77,71
К.ТР.	2	76,10	–	–	–	–	–	–	–	–	–	–	–	–
					Поселковая дорога									
Н.ТР.	0	00.00	–	–	–	–	–	–	–	–	–	–	–	–
ВУ-1	0	55,60	6°03'	–	1000	52,85	105,59	0,1	1,40	–	0	2,75	1	8,34
ВУ-2	1	71,13	26°06'	–	100	23,18	45,55	0,8	2,65	–	1	47,95	1	93,50
ВУ-3	2	24,20	–	29°41'	100	25,92	50,73	1,12	3,31	–	1	98,28	2	49,01
К.ТР.	4	23,00	–	–	–	–	–	–	–	–	–	–	–	–

УСЛОВНЫЕ ОБОЗНАЧЕНИЯ

- ПРОЕКТНАЯ ОСЬ ДОРОГИ
- ВОДОПРОВОД
- ГАЗОПРОВОД НАДЗЕМНЫЙ
- ЛЭП НИЗКОГО НАПРЯЖЕНИЯ 0,4кВ
- ЛЭП ВЫСОКОГО НАПРЯЖЕНИЯ 10кВ
- ВОЗДУШНАЯ ЛИНИЯ СВЯЗИ
- КАБЕЛЬНАЯ ЛИНИЯ СВЯЗИ
- СОСНЫ И КЕДРЫ

ПРИМЕЧАНИЯ

1 НАЧАЛО ТРАССЫ ПК 0+00 СООТВЕТСТВУЕТ СОПРЯЖЕНИЮ СЬЕЗДА НА СЕЛО БУАРИНО, КОТОРЫЙ НАХОДИТСЯ НА ПК 856+64 АВТОДОРОГИ УРАЛЬСК–АТЫРАУ, ПРИНАДЛЕЖАЩИЙ ГУ "УПРАВЛЕНИЕ АВТОМОБИЛЬНЫХ ДОРОГ ЗКО"

2 ВСЕ РАЗМЕРЫ ДАНЫ В МЕТРАХ.

3 РАЗБИВКУ ОСИ ДОРОГИ В ПЛАНЕ ВЕСТИ ОТ ПК0+00

4 ПОСЛЕ ВЫПОЛНЕНИЯ РАБОТ ПО РАЗБИВКЕ ПРОИЗВЕСТИ РЕГУЛИРОВКУ ЛЮКОВ КОЛОДЦЕВ ПОДЗЕМНЫХ КОММУНИКАЦИЙ И ПРИВЕСТИ ИХ В СООТВЕТСТВИЕ С ПРОЕКТНОЙ ОТМЕТКОЙ. НАРАСТИТЬ В СЛУЧАЕ НЕОБХОДИМОСТИ– КОЛОДЦЫ С ИСПОЛЬЗОВАНИЕМ МЕТАЛЛИЧЕСКИХ ВКЛАДЫШЕЙ ИЛИ ЖЕЛЕЗОБЕТОННЫХ СЕГМЕНТОВ.

5 ВСЕ РАБОТЫ ПО УСТРОЙСТВУ ФУТЛЯРОВ НА ПЕРЕСЕКАЕМЫЕ ДОРОГУ ИНЖЕНЕРНЫЕ СЕТИ ДОЛЖНЫ БЫТЬ ВЫПОЛНЕНЫ В ПОДГОТОВИТЕЛЬНЫЙ ПЕРИОД

6 ВНИМАНИЕ! ПРИ ПРОКЛАДКЕ ТРУБ ФУТЛЯРОВ ДЛЯ ПРОХОДА КАБЕЛЬНЫХ ЛИНИЙ СВЯЗИ ЧЕРЕЗ АВТОМОБИЛЬНЫЕ ДОРОГИ ИСПОЛЬЗОВАТЬ ТРУБЫ ДИАМЕТРОМ НЕ МЕНЕЕ 0.1М – С ОБЯЗАТЕЛЬНЫМ УЧАСТИЕМ ПРЕДСТАВИТЕЛЯ ЗАИНТЕРЕСОВАННОЙ ОРГАНИЗАЦИИ – ДЛЯ УТОЧНЕНИЯ МЕСТОПОЛОЖЕНИЯ ПРОКЛАДКИ ТРУБ.

7 ГРАНИЦА РАБОТ ОПРЕДЕЛЕНА ЛИНИЕЙ ЗАСТРОЙКИ, ПО ПРИМЫКАЮЩИМ УЛИЦАМ ГРАНИЦА РАБОТ В ПРЕДЕЛАХ 20М ОТ КРОМКИ ДОРОЖНОЙ ОДЕЖДЫ

ШИРИНА ПОЛОСЫ ДВИЖЕНИЯ –3.0М
ШИРИНА ДОРОЖНОЙ ОДЕЖДЫ – 8.0М, 6.0М ОБОЧИНА 2Х1.5М, 2х1.0М
ПОПЕРЕЧНИК ДВУСКАТНОГО ПРОФИЛЯ

СИСТЕМА КООРДИНАТ–1963
СИСТЕМА ВЫСОТ–БАЛТИЙСКАЯ

ИЗМ.	КОЛ.УЧ.	ЛИСТ	N ДОК.	ПОДП.	ДАТА
РАЗРАБОТАЛ		КУБИЕВ			10.20
Н. КОНТРОЛЬ		ИСКЕНДИРОВА			10.20
ГИП		АБДАЛИЕВА			10.20

20.021–АД

КАПИТАЛЬНЫЙ РЕМОНТ ПОДЪЕЗДНОЙ ДОРОГИ С. БУДАРИНО АКЖАИКСКОГО РАЙОНА ЗКО

ПОДЪЕЗДНАЯ ДОРОГА

СТАДИЯ	ЛИСТ	ЛИСТОВ
РП	3	

ПЛАН. М1:1000

ТОО "Уралводпроект" г.Уральск

ВЗАМ. ИНВ. N° | ПОДП. И ДАТА | ИНВ. N° ПОДЛ. 3

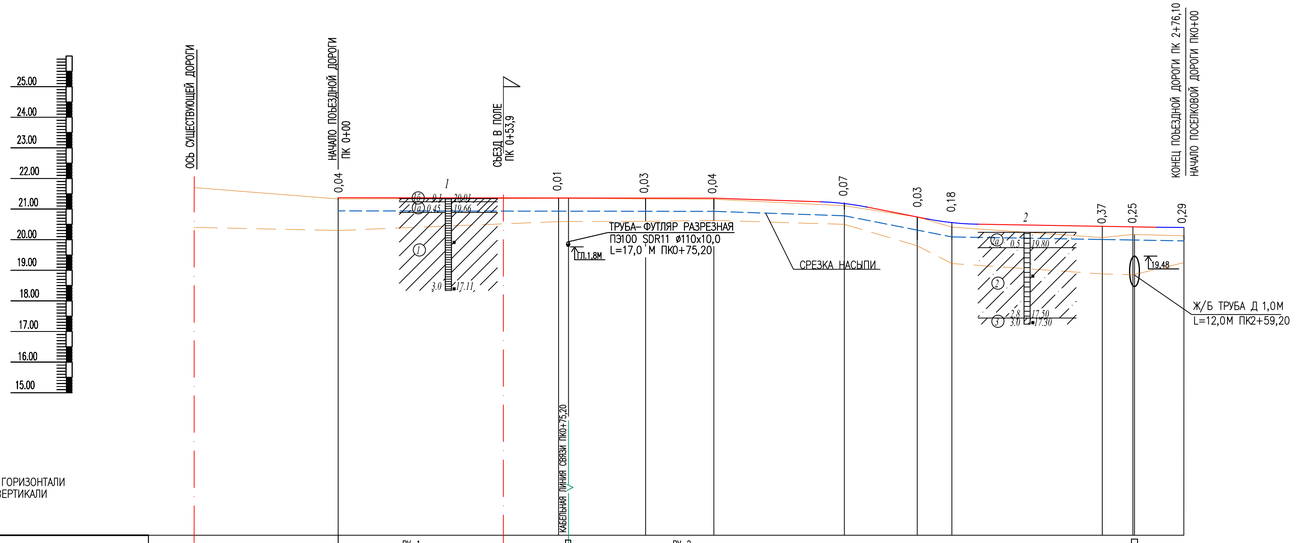

РАЗВЕРНУТЫЙ ПЛАН ДОРОГИ	ВУ-1 ПК0+34,94; ВУ-2 ПК1+24,23; ВУ-3 ПК2+67,04; СЪЕЗД В ПОЛЕ
ТИП МЕСТНОСТИ ПО УВЛАЖНЕНИЮ	I
ПРОЕКТНЫЕ ДАННЫЕ: ТИП ПОПЕРЕЧНОГО ПРОФИЛЯ	ТИП 1
ЛЕВЫЙ КЮВЕТ: УКРЕПЛЕНИЕ	
ЛЕВЫЙ КЮВЕТ: УКЛОН‰ / ДЛИНА,М	
ЛЕВЫЙ КЮВЕТ: ОТМЕТКА ДНА, М	
ПРАВЫЙ КЮВЕТ: УКРЕПЛЕНИЕ	
ПРАВЫЙ КЮВЕТ: УКЛОН‰ / ДЛИНА, М	
ПРАВЫЙ КЮВЕТ: ОТМЕТКА ДНА, М	
УКЛОН‰, ВЕРТИКАЛЬНАЯ КРИВАЯ	122,30; 0,1; 34,90; 3,5; 57,2; R-1000 К-15,406; 64,9; 72,6; 18,8; 18,9; 51,4; R-1000 К-17,194; 8,6; 58,50; 1,7; 9,0; R-5000 К-17,97; 76,1
ОТМЕТКА ОСИ ПРОЕЗЖЕЙ ЧАСТИ, М	21,37; 21,36; 21,36; 21,36; 21,18; 20,77; 20,59; 20,44; 20,42; 20,40
ФАКТИЧЕСКИЕ ДАННЫЕ: ОТМЕТКА ОСИ ПРОЕЗЖЕЙ ЧАСТИ, М	21,37; 21,33; 21,35; 21,33; 21,32; 21,11; 20,74; 20,41; 20,07; 20,17; 20,11
ОТМЕТКА ЗЕМЛИ, М	20,40; 20,30; 20,59; 20,60; 20,63; 20,50; 19,80; 19,22; 18,88; 18,85; 19,25
РАССТОЯНИЕ, М	71,60; 28,40; 22,30; 42,60; 23,30; 11,30; 49,10; 10,00; 17,00
ПИКЕТ	0; 1; 2; 2+76,1
ЭЛЕМЕНТЫ ПЛАНА	3,79; ВУ-1 R-1000 Т-31,15 У=3°41' К-64,29 Д-0,02; 68,08; 20,36; 88,44; ВУ-2 R-1000 Т-35,79 У=4°06' К-71,56 Д-0,03; 60,00; 96,02; 56,02; ВУ-3 R-50 Т-11,02 У=24°51' К-21,69 Д-0,35
КИЛОМЕТРЫ	0-Нач.трассы

УСЛОВНЫЕ ОБОЗНАЧЕНИЯ

- 1б — ПОЧВЕННО-РАСТИТЕЛЬНЫЙ СЛОЙ, ГУМУСИРОВАННЫЙ
- 1а — СУГЛИНОК ТЯЖЕЛЫЙ, ПЕСЧАНИСТЫЙ, БУРО-КОРИЧНЕВЫЙ, КОРИЧНЕВЫЙ, СУХОЙ-СЛАБОВЛАЖНЫЙ, ТВЕРДЫЙ-ПОЛУТВЕРДЫЙ, ПРОСАДОЧНЫЙ, ПОВЫШЕННОСЖИМАЕМЫЙ, МЕСТАМИ ЩЕБЕНЬ МЕЛКИХ ФРАКЦИЙ
- 1 — СУГЛИНОК ТЯЖЕЛЫЙ ПЕСЧАНИСТЫЙ, ЛЕГКИЙ, СУХОЙ, БУРО-КОРИЧНЕВЫЙ, ГУМУССИРОВАННЫЙ,
- 3а — СУПЕСЬ ПЕСЧАНИСТАЯ БУРАЯ СУХАЯ-СЛАБОВЛАЖНАЯ, ПОЛУТВЕРДАЯ
- 2 — СУПЕСЬ ПЕСЧАНИСТАЯ, БУРАЯ, ТЕМНО-БУРАЯ, ТВЕРДАЯ-ПОЛУТВЕРДАЯ, СЛАБОПРОСАДОЧНАЯ, ПОВЫШЕННОСЖИМАЕМАЯ
- 3 — СУГЛИНОК ЛЕГКИЙ ПЕСЧАНИСТЫЙ, ТЕМНО-БУРО-КОРИЧНЕВЫЙ, МЯГКОПЛАСТИЧНЫЙ, СЛАБОПРОСАДОЧНЫЙ, ПОВЫШЕННОСЖИМАЕМЫЙ

- (2) — НОМЕР ИНЖЕНЕРНО-ГЕОЛОГИЧЕСКОГО ЭЛЕМЕНТА (ИГЭ)
- ГРАНИЦА ИНЖЕНЕРНО-ГЕОЛОГИЧЕСКОГО ЭЛЕМЕНТА (ИГЭ)
- ОТБОР МОНОЛИТОВ И ПРОБ ГРУНТА
- 1 / 0,1 / 20,01 / 3,0 / 17,11 — СКВАЖИНА. ЦИФРЫ: ВВЕРХУ – НОМЕР; СЛЕВА – ГЛУБИНА ПОДОШВЫ СЛОЯ И ЗАБОЯ, М; СПРАВА – ОТМЕТКА ПОДОШВЫ СЛОЯ И ЗАБОЯ, М.

ПРИМЕЧАНИЯ

1. ВСЕ ОТМЕТКИ ПРИВЕДЕНЫ В МЕТРАХ И СООТВЕТСТВУЮТ УРОВНЮ БАЛТИЙСКОГО МОРЯ ОТ 1977 ГОДА.
2. КАЧЕСТВЕННУЮ НАСЫПЬ ПРОИЗВОДИТЬ ПОСЛОЙНО С УВЛАЖНЕНИЕМ И УПЛОТНЕНИЕМ ДО ТРЕБУЕМОЙ МАКСИМАЛЬНОЙ ПЛОТНОСТИ ГРУНТА ПРИ НЕОБХОДИМОЙ ОПТИМАЛЬНОЙ ВЛАЖНОСТИ.
3. УКЛОНЫ ДАНЫ В ПРОМИЛЛЕ
4. ДАННЫЙ ЛИСТ СМОТРЕТЬ СОВМЕСТНО С ЧЕРТ. 20.021- АД ЛИСТ 3
5. ДЛЯ ОТСЫПКИ НАСЫПИ ИСПОЛЬЗОВАТЬ ГРУНТ ОТ СРЕЗКИ ДОРОГИ
6. УПЛОТНЕНИЕ ГРУНТА ВЕСТИ ПОСЛОЙНО, ТОЛЩИНА СЛОЯ 0,30 М.
7. КОНСТРУКЦИЮ ПРОЕЗЖЕЙ ЧАСТИ СМОТРЕТЬ ЧЕРТЕЖ 20.021-АД ЛИСТ10

ИЗМ.	КОЛИЧ	N ДОК.	ЛИСТ	ПОДПИСЬ	ДАТА	20.021-АД
						КАПИТАЛЬНЫЙ РЕМОНТ ПОДЪЕЗДНОЙ ДОРОГИ С. БУДАРИНО АКЖАИКСКОГО РАЙОНА, ЗКО
ИНЖЕНЕР		КУБИЕВ			10.20	ПОДЪЕЗДНАЯ ДОРОГА
Н.КОНТР.		ИСКЕНДИРОВА			10.20	ПРОДОЛЬНЫЙ ПРОФИЛЬ ПОДЪЕЗДНОЙ ДОРОГИ С ПК0+00 ПО ПК 2+76,10
ГИП		АБДАЛИЕВА			10.20	

СТАДИЯ	ЛИСТ	ЛИСТОВ
РП	4	

ТОО "Уралводпроект" г.Уральск

ВЗАМ. ИНВ. N° | ПОДП. И ДАТА | ИНВ. N° ПОДЛ.

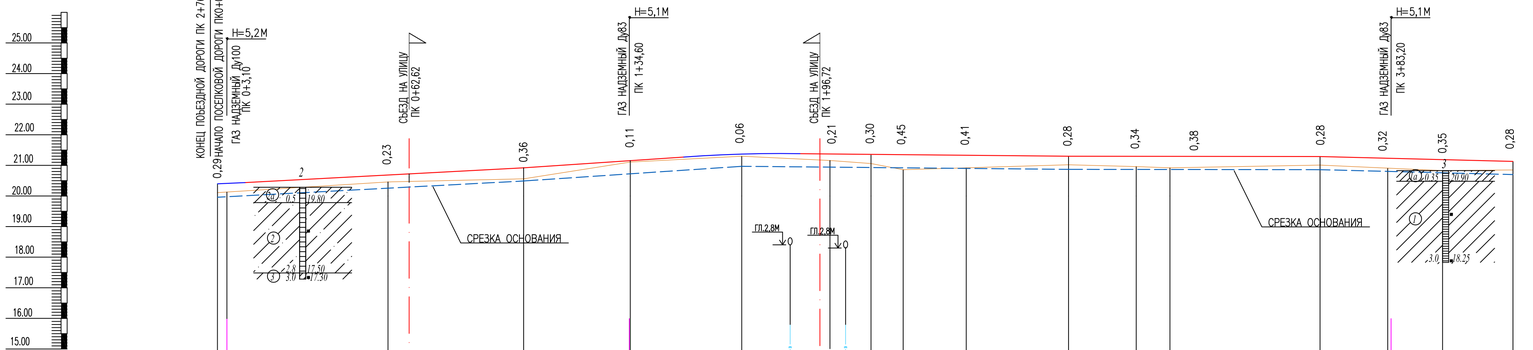

МАСШТАБЫ:

М 1:1000 ПО ГОРИЗОНТАЛИ
М 1:100 ПО ВЕРТИКАЛИ

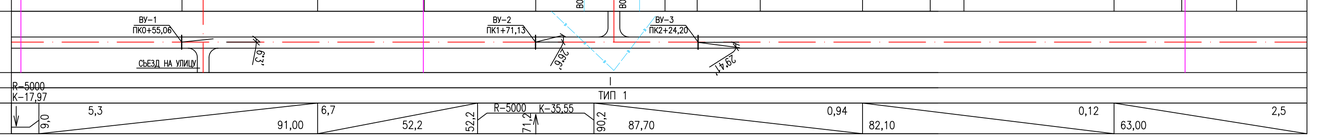

ПРОЕКТНЫЕ ДАННЫЕ	ТИП МЕСТНОСТИ ПО УВЛАЖНЕНИЮ	R-5000																						
	ТИП ПОПЕРЕЧНОГО ПРОФИЛЯ	К-17,97													ТИП 1									
	УКЛОН, ‰, ВЕРТИКАЛЬНАЯ КРИВАЯ, М	9,0	5,3	91,00	6,7	52,2	52,2	R-5000	К-35,55	71,2	90,2	87,70	0,94	82,10	0,12	63,00	2,5							
	ОТМЕТКА ОСИ ДОРОГИ, М	20,40		20,69	20,92	21,22	21,36				21,37	21,36	21,35	21,33	21,30	21,30	21,30	21,29	21,23	21,18	21,13			
ФАКТИЧЕСКИЕ ДАННЫЕ	ОТМЕТКА ЗЕМЛИ, М	20,11		20,46	20,56	21,11	21,30				21,16	21,06	20,86	20,92	21,02	20,96	20,92	21,01	20,91	20,83	20,85			
	РАССТОЯНИЕ, М		55,70		44,30		34,80		36,40		28,80	13,40	10,50	20,60	33,40	22,10	11,00	49,00	22,10	17,90	23,00			
	ПИКЕТ	0				1						2					3				4	4+23		

ЭЛЕМЕНТЫ ПЛАНА

ВУ-1 R-1000 Т-52,85
У=6°03' К-105,59 Д-0,1

38,78

ВУ-2 R-100 Т-23,18
У=26°6' К-45,55 Д-0,8

98,28

ВУ-3 R-100 Т-25,92
У=24°41' К-50,73 Д-1,12

49,01

173,99

КИЛОМЕТРЫ

2,75 2,75 8,34 47,95 93,50 4,78

УСЛОВНЫЕ ОБОЗНАЧЕНИЯ

- Iа — СУГЛИНОК ТЯЖЕЛЫЙ, ПЕСЧАНИСТЫЙ, БУРО–КОРИЧНЕВЫЙ, КОРИЧНЕВЫЙ, СУХОЙ–СЛАБОВЛАЖНЫЙ, ТВЕРДЫЙ–ПОЛУТВЕРДЫЙ, ПРОСАДОЧНЫЙ, ПОВЫШЕННОСЖИМАЕМЫЙ, МЕСТАМИ ЩЕБЕНЬ МЕЛКИХ ФРАКЦИЙ
- 1 — СУГЛИНОК ТЯЖЕЛЫЙ ПЕСЧАНИСТЫЙ, ЛЕГКИЙ, СУХОЙ, БУРО–КОРИЧНЕВЫЙ, ГУМУССИРОВАННЫЙ,
- 2а — СУПЕСЬ ПЕСЧАНИСТАЯ БУРАЯ СУХАЯ–СЛАБОВЛАЖНАЯ, ПОЛУТВЕРДАЯ
- 2 — СУПЕСЬ ПЕСЧАНИСТАЯ, БУРАЯ, ТЕМНО–БУРАЯ, ТВЕРДАЯ–ПОЛУТВЕРДАЯ, СЛАБОПРОСАДОЧНАЯ, ПОВЫШЕННОСЖИМАЕМАЯ
- 3 — СУГЛИНОК ЛЕГКИЙ ПЕСЧАНИСТЫЙ, ТЕМНО–БУРО–КОРИЧНЕВЫЙ, МЯГКОПЛАСТИЧНЫЙ, СЛАБОПРОСАДОЧНЫЙ, ПОВЫШЕННОСЖИМАЕМЫЙ

ПРИМЕЧАНИЯ

1. ВСЕ ОТМЕТКИ ПРИВЕДЕНЫ В МЕТРАХ И СООТВЕТСТВУЮТ УРОВНЮ БАЛТИЙСКОГО МОРЯ ОТ 1977 ГОДА.
2. УКЛОНЫ ДАНЫ В ПРОМИЛЛЕ
3. ДО НАЧАЛА СТРОИТЕЛЬСТВА ДОРОГИ ПРОИЗВЕСТИ СРЕЗКУ НА ТОЛЩ. 0,15 ДО 0,25М
4. ДАННЫЙ ЛИСТ СМОТРЕТЬ СОВМЕСТНО С ЧЕРТ. 20.021– АД ЛИСТ 3
5. КОНСТРУКЦИЮ ПРОЕЗЖЕЙ ЧАСТИ СМОТРЕТЬ ЧЕРТЕЖ 20.021–АД ЛИСТ10
6. ПРОИЗВЕСТИ РЕГУЛИРОВКУ ЛЮКОВ–КОЛОДЦЕВ ПОДЗЕМНЫХ КОММУНИКАЦИЙ В СООТВЕТСТВИИ С ВЕРТИКАЛЬНОЙ ПЛАНИРОВКОЙ.

ИЗМ.	КОЛИЧ	N.ДОК.	ЛИСТ	ПОДПИСЬ	ДАТА	20.021–АД		
						КАПИТАЛЬНЫЙ РЕМОНТ ПОДЬЕЗДНОЙ ДОРОГИ С. БУДАРИНО АКЖАИКСКОГО РАЙОНА, ЗКО		
						ПОДЬЕЗДНАЯ ДОРОГА	СТАДИЯ	ЛИСТ	ЛИСТОВ
							РП	5	
ИНЖЕНЕР		КУБИЕВ			10.20	ПРОДОЛЬНЫЙ ПРОФИЛЬ ПОСЕЛКОВОЙ ДОРОГИ С ПК0+00 ПО ПК 4+23	ТОО "Уралводпроект" г.Уральск	
Н.КОНТР.		ИСКЕНДИРОВА			10.20			
ГИП		АБДАЛИЕВА			10.20			

ФОРМАТ А4*

ВЗАМ. ИНВ. N° | ПОДП. И ДАТА | ИНВ. N° ПОДЛ.

ПОПЕРЕЧНЫЙ ПРОФИЛЬ N 1

Ад.о. −3,60 м2
Аср −4,66 м2
Ан −0,48м2

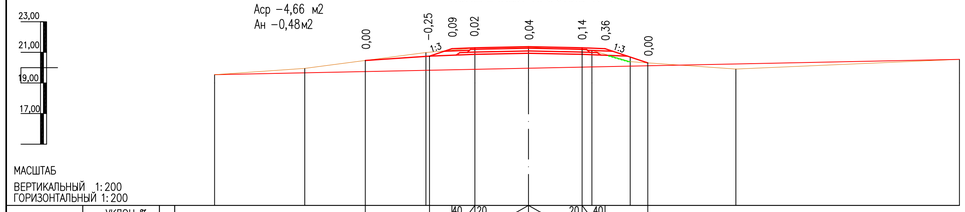

МАСШТАБ
ВЕРТИКАЛЬНЫЙ 1:200
ГОРИЗОНТАЛЬНЫЙ 1:200

| | | |

ПОПЕРЕЧНЫЙ ПРОФИЛЬ N 1

Ag.o. −3,05 м2
Aср −1,92 м2

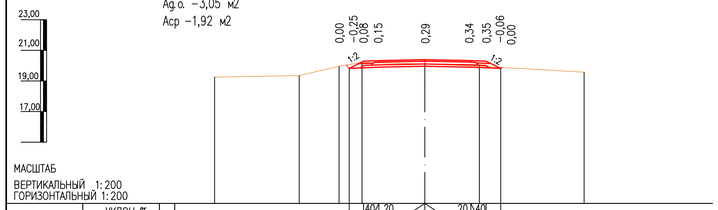

МАСШТАБ
ВЕРТИКАЛЬНЫЙ 1:200
ГОРИЗОНТАЛЬНЫЙ 1:200

| | | |

ПРОЕКТНЫЙ УЧАСТОК	ПИКЕТЫ ПК+ – ПК+	ПРОФИЛЬНЫЙ ОБЬЕМ		КОЭФФИЦИЕНТ ПЕРЕУПЛОТНЕНИЯ	ВСЕГО НАСЫПИ С КОЭФФИЦИЕН-ТОМ ПЕРЕУПЛОТНЕНИЯ, $м^3$	ГРУНТ ДЛЯ НАСЫПИ, $м^3$						ОБЬЕМ ОПЛАЧИВАЕМЫХ ЗЕМЛЯНЫХ РАБОТ, $м^3$	РАСПРЕДЕЛЕНИЕ ОБЬЕМОВ ЗЕМРАБОТ ПО ВИДАМ РАЗРАБОТКИ И ТРАНСПОРТИРОВКИ														ПРИМЕЧАНИЕ
		НАСЫПЬ, $м^3$	СРЕЗКА СУЩЕСТВУЮЩЕЙ НАСЫПИ, $м^3$			ИЗ СРЕЗКИ СУЩЕСТВУЮЩЕЙ НАСЫПИ	ОТ РАЗБОРКИ БРОШЕННОЙ НАСЫПИ	ИЗ БОКОВЫХ РЕЗЕРВОВ	ИЗ СОСРЕДОТОЧЕННЫХ КАРЬЕРОВ, В ТОМ ЧИСЛЕ				БУЛЬДОЗЕР ДО			СКРЕПЕР НА					ЭКСКАВАТОРНЫЕ РАБОТЫ С ПЕРЕМЕЩЕНИЕМ НА РАССТОЯНИЕ, КМ					
													20м	30м	50м	100м	200м	300м	400м	500м	1км					
1	2	3	4	5	6	7	8	9	10	11	12	13	14	15	16	17	18	19	20	21	22	23	24	25	26	27
ПОДЬЕЗДНАЯ ДОРОГА																										
1	ПК0 – ПК0+50	12	268	1,1	13	–	–	–	–	–	–	13	–	13	–	–										
2	ПК0+50 – ПК1+00	–	256	1,1	–	–	–	–	–	–	–	–	–	–	–	–										
3	ПК1+00 – ПК1+50	74	211	1,1	81	–	–	–	–	–	–	81	–	81	–	–										
4	ПК1+50 – ПК2+00	118	198	1,1	130	–	–	–	–	–	–	130	–	130	–	–										
5	ПК2+00 – ПК2+50	113	164	1,1	125	–	–	–	–	–	–	125	–	125	–	–										
6	ПК2+50 –ПК2+76,1	38	58	1,1	42	–	–	–	–	–	–	42	–	42	–	–										
	ВСЕГО:	355	1155	1,1	391	–	–	–	–	–	–	391	–	391	–	–										
ПОСЕЛКОВАЯ ДОРОГА																										
1	ПК0 – ПК0+50	–	101	1,1	–	–	–	–	–	–	–	–	–	–	–	–										
2	ПК0+50 – ПК1+00	–	57	1,1	–	–	–	–	–	–	–	–	–	–	–	–										
3	ПК1+00 – ПК1+50	–	97	1,1	–	–	–	–	–	–	–	–	–	–	–	–										
4	ПК1+50 – ПК2+00	–	141	1,1	–	–	–	–	–	–	–	–	–	–	–	–										
5	ПК2+00 – ПК2+50	–	78	1,1	–	–	–	–	–	–	–	–	–	–	–	–										
6	ПК2+50 –ПК3+00	–	51	1,1	–	–	–	–	–	–	–	–	–	–	–	–										
7	ПК3+00 –ПК3+50	–	99	1,1	–	–	–	–	–	–	–	–	–	–	–	–										
8	ПК3+50 –ПК4+73	–	216	1,1	–	–	–	–	–	–	–	–	–	–	–	–										
	ВСЕГО:	–	840	1,1	–	–	–	–	–	–	–	–	–	–	–	–										
	ИТОГО:	355	1995	1,1	392	–	–	–	–	–	–	391	–	391	–	–										

ПРИМЕЧАНИЯ:

1 В ОБЩЕМ ОБЬЕМЕ СРЕЗКИ СУЩЕСТВУЮЩЕЙ НАСЫПИ 1155М3 ВХОДИТ ОБЬЕМ РАСТИТЕЛЬНОГО СЛОЯ, КОТОРАЯ СОСТАВЛЯЕТ 328М3

2 ОБЬЕМ ГРУНТА НА ПРИСЫПНЫЕ ОБОЧИНЫ СОСТАВЛЯЮТ 510М3, В ТОМ ЧИСЛЕ ПОДЬЕЗДНАЯ ДОРОГА–276М3 ПОСЕЛКОВАЯ ДОРОГА– 234. (РАСЧЕТ ДАН В ОТЧЕТЕ О МАТЕРИАЛАХ ПО Д.О.)

ВЗАМ. ИНВ. N° | ПОДП. И ДАТА | ИНВ. N° ПОДЛ.

ИЗМ.	КОЛ.	ЛИСТ	NДОК.	ПОДПИСЬ	ДАТА
РАЗРАБОТ		КУБИЕВ			10.20
Н.КОНТР.		ИСКЕНДИРОВА			10.20
ГИП		АБДАЛИЕВА			10.20

20.021–АД

КАПИТАЛЬНЫЙ РЕМОНТ ПОДЬЕЗДНОЙ ДОРОГИ С. БУДАРИНО АКЖАИКСКОГО РАЙОНА, ЗКО

ПОДЬЕЗДНАЯ ДОРОГА

СТАДИЯ	ЛИСТ	ЛИСТОВ
РП	8	

ПОПИКЕТНАЯ ВЕДОМОСТЬ ОБЬЕМОВ ЗЕМЛЯНЫХ РАБОТ

ТОО "Уралводпроект" г.Уральск

ФОРМАТ А3

ТИП	МЕСТОПОЛОЖЕНИЕ	ЧЕРТЕЖ
ТИП 1	ПК0 – ПК 2+54,20 ПК 2+54,20 – ПК 2+76,10	
ТИП 2	ПК2+54,20 – ПК2+64,20	
ТИП 3	ПК0 – ПК4+23	

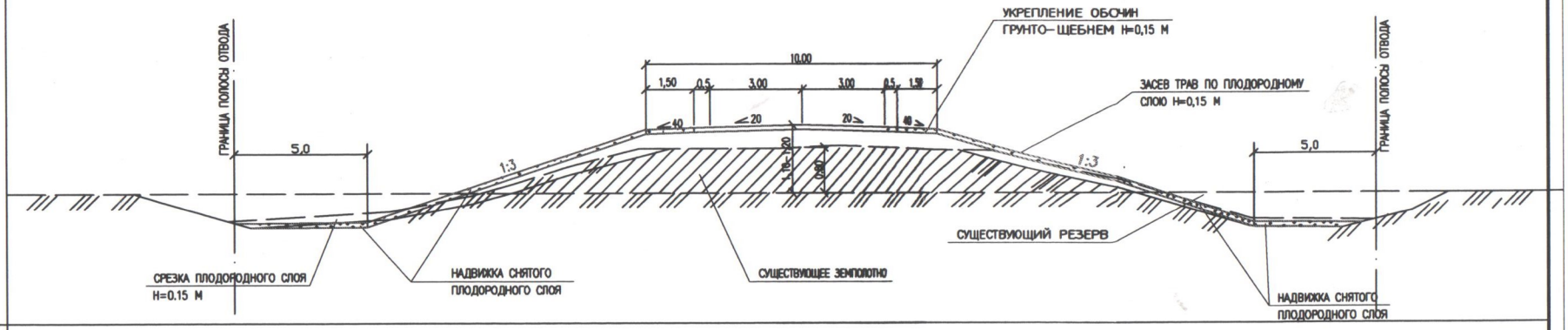

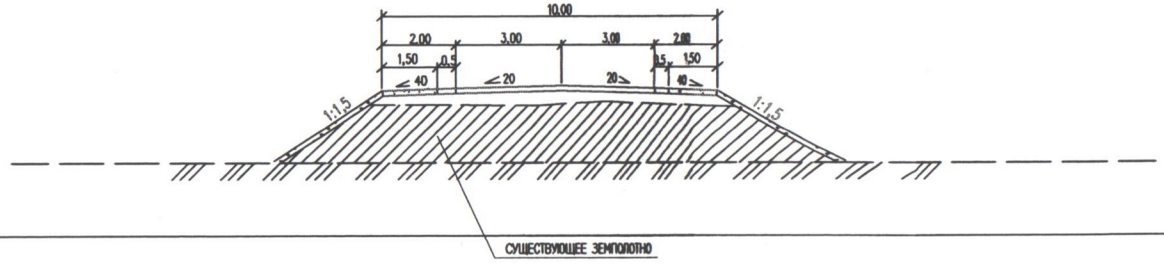

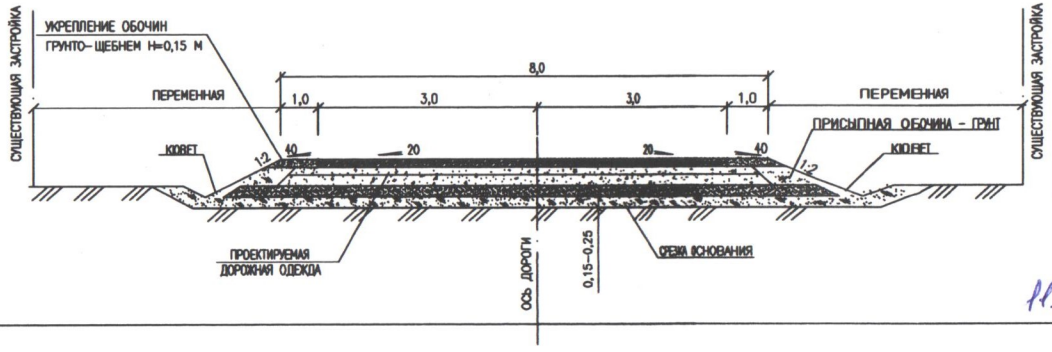

11.08.2021

ПРИМЕЧАНИЕ

ПОПЕРЕЧНЫЕ ПРОФИЛИ ЗАПРОЕКТИРОВАНЫ В СООТВЕТСТВИИ С ТИПОВЫМИ МАТЕРИАЛАМИ ДЛЯ ПРОЕКТИРОВАНИЯ "ЗЕМЛЯНОЕ ПОЛОТНО АВТОМОБИЛЬНЫХ ДОРОГ ОБЩЕГО ПОЛЬЗОВАНИЯ" СЕРИИ 503–0–48.87**.

ИЗМ	КОЛ.	ЛИСТ	N.ДОК.	ПОДПИСЬ	ДАТА	20.021–АД
						КАПИТАЛЬНЫЙ РЕМОНТ ПОДЪЕЗДНОЙ ДОРОГИ С. БУДАРИНО АКЖАИКСКОГО РАЙОНА, ЗКО
РАЗРАБОТ		КУБИЕВ			10.20	ПОДЪЕЗДНАЯ ДОРОГА
Н.КОНТР.		ИСХЕНДИРОВА			10.20	
ГИП		АБДАЛИЕВА			10.20	ТИПОВОЙ ПОПЕРЕЧНЫЙ ПРОФИЛЬ ТИП1, ТИП2 ТИП 3. М 1:100.

СТАДИЯ	ЛИСТ	ЛИСТОВ
РП	9	

ТОО "Уралводпроект" г.Уральск

СОГЛАСОВАНО

Взам. инв.N | Подпись и дата | Инв. N подл.

КОНСТРУКЦИЯ ДОРОЖНОЙ ОДЕЖДЫ ПОДЪЕЗДНОЙ ДОРОГИ

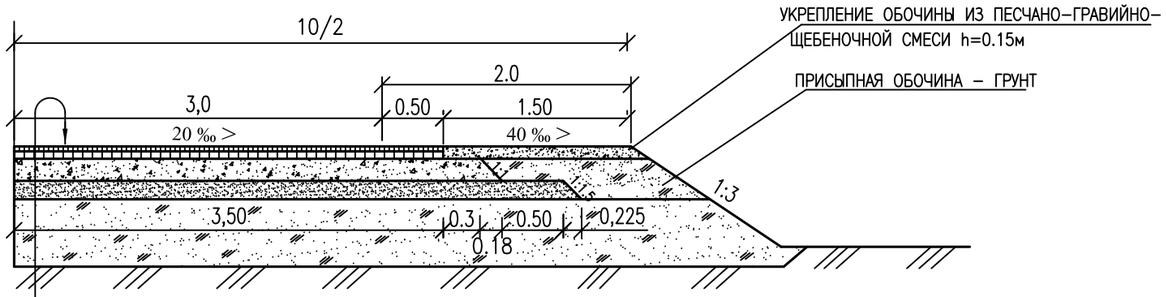

ВЕРХНИЙ СЛОЙ ПОКРЫТИЯ ИЗ ГОРЯЧЕГО ПЛОТНОГО МЕЛКОЗЕРНИСТОГО
ТИП Б МАРКИ II НА БИТУМЕ БНД 70/100 ГОСТ 9128-2013 СТ РК 1225-2013 – 4.0 СМ

НИЖНИЙ СЛОЙ ПОКРЫТИЯ ИЗ ГОРЯЧЕГО ПОРИСТОГО КРУПНОЗЕРНИСТОГО
АСФАЛЬТОБЕТОНА МАРКИ II НА БИТУМЕ БНД 70/100 ГОСТ 9128-2013, СТ РК 1225-2013 – 6.0 СМ

ОСНОВАНИЕ ИЗ ФРАКЦИОНИРОВАННОГО ЩЕБНЯ МЕТОДОМ ЗАКЛИНКИ
ПО ГОСТ 8267-93*,СТ РК 1549-2006 – 18.0 СМ

ДОПОЛНИТЕЛЬНЫЙ СЛОЙ ПРИРОДНАЯ ПГС ПО ГОСТ 23735-2014 – 15.0 СМ

ГРУНТ ЗЕМЛЯНОГО ПОЛОТНА

КОНСТРУКЦИЯ ДОРОЖНОЙ ОДЕЖДЫ ПОСЕЛКОВОЙ ДОРОГИ

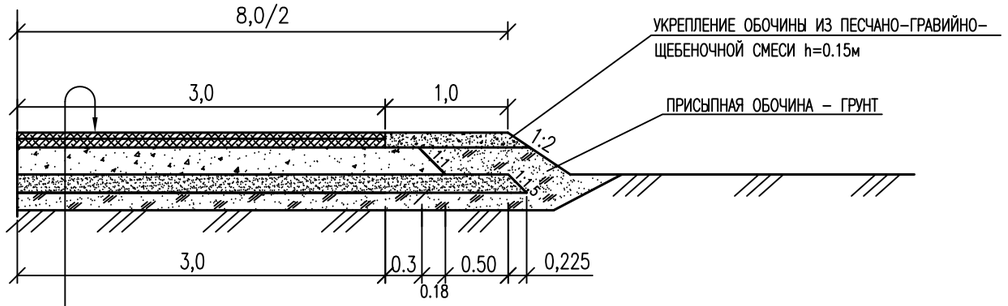

ВЕРХНИЙ СЛОЙ ПОКРЫТИЯ ИЗ ГОРЯЧЕГО ПЛОТНОГО МЕЛКОЗЕРНИСТОГО
ТИП Б МАРКИ II НА БИТУМЕ БНД 70/100 ГОСТ 9128-2013 СТ РК 1225-2013 – 4.0 СМ

НИЖНИЙ СЛОЙ ПОКРЫТИЯ ИЗ ГОРЯЧЕГО ПОРИСТОГО КРУПНОЗЕРНИСТОГО
АСФАЛЬТОБЕТОНА МАРКИ II НА БИТУМЕ БНД 70/100 ГОСТ 9128-2013, СТ РК 1225-2013 – 6.0 СМ

ОСНОВАНИЕ ИЗ ФРАКЦИОНИРОВАННОГО ЩЕБНЯ МЕТОДОМ ЗАКЛИНКИ
ПО ГОСТ 8267-93*,СТ РК 1549-2006 – 18.0 СМ

ДОПОЛНИТЕЛЬНЫЙ СЛОЙ ПРИРОДНАЯ ПГС ПО ГОСТ 23735-2014 – 15.0 СМ

УПЛОТНЕННЫЙ ГРУНТ ОСНОВАНИЯ

РАСХОД МАТЕРИАЛОВ НА 1000м^2

ТИП ДОРОЖНОЙ ОДЕЖДЫ	ПОКРЫТИЕ h-10(4+6)см				ОСНОВАНИЕ h=18см			ДОП. СЛОЙ ОСНОВАНИЯ h=15см.		УКРЕПЛЕНИЕ ОБОЧИН		
	ВЕРХНИЙ СЛОЙ А/Б ПЛОТНЫЙ М/З ГОРЯЧИЙ ТИП Б МАРКИ II, Н= 4см		НИЖНИЙ СЛОЙ АСФАЛЬТОБЕТОН ГОРЯЧИЙ ПОРИСТЫЙ К/З МАРКИ II h= 6см		ФРАКЦИОНИРОВАННЫЙ ЩЕБЕНЬ МЕТОДОМ ЗАКЛИНКИ			ПРИРОДНАЯ ПГС		ПЕСЧАНО-ГРАВИЙНО ЩЕБЕНОЧНОЕ h=0.15м		
	ГОРЯЧИЙ М/З А/Б . СМЕСЬ ТИП Б МАРКА 2 НА БИТУМЕ МГ 70/130	БИТУМ ВЯЗКИЙ БНД 70/100	ГОРЯЧИЙ К/З А/Б . СМЕСЬ МАРКА 2 НА БИТУМЕ МГ 70/130	БИТУМ ВЯЗКИЙ БНД 70/100	ЩЕБЕНЬ 40–70 мм	ЩЕБЕНЬ 10–20 мм	ВОДА	ПГС	ВОДА	ЩЕБЕНЬ 20÷40 (50%)	ПГС (50%)	ВОДА
	ЭСН РК 8.04-01-2015		ЭСН РК 8.04-01-2015		ЭСН РК 8.04-01-2015			ЭСН РК 8.04-01-2015		ЭСН РК 8.04-01-2015		
	11-270602-0301		11-270602-0306, 11-270602-0406		11-270403-0201,11-270403-0204			11-27-0422-0101		по проекту		
	ТН	ТН	ТН	ТН	м^3	м^3	м^3	м^3	м^3	м^3	м^3	м^3
капитальный	96,60	0,20	142,1	0,52	226,8	15	30	186,3	13,13	93	93	10.5

РАСЧЕТ ПРОЧНОСТИ ДОРОЖНОЙ ОДЕЖДЫ

НАИМЕНОВАНИЕ КОНСТРУКТИВНЫХ СЛОЕВ	СХЕМА ХАРАКТЕРИСТИКА СЛОЕВ, см	РАСЧЕТНАЯ ХАРАКТЕРИСТИКА СЛОЕВ, МПа	ОБЩИЙ МОДУЛЬ УПРУГОСТИ, МПа	РАСЧЕТ ПО: УПРУГОМУ ПРОГИБУ МПа	ПРИ СОПРОТИВЛЕН. СДВИГУ В ГРУНТЕ МПа	ПРИ СОПРОТИВЛЕН. СДВИГУ В ПГС ОСНОВАНИЯ, МПа	ПРИ СОПРОТИВЛЕН. РАСТЯЖЕНИЮ ПРИ ИЗГИБЕ В а/б СЛОЯХ МПа
1. ГОРЯЧИЙ ПЛОТНЫЙ МЕЛКОЗЕРНИСТЫЙ АСФАЛЬТОБЕТОН ТИП Б МАРКИ II h=0.04м 2. ГОРЯЧИЙ ПОРИСТЫЙ КРУПНОЗЕРНИСТЫЙ АСФАЛЬТОБЕТОН ТИП МАРКИ II h=0.06м 3. ОСНОВАНИЕ ИЗ ФРАКЦИОНИРОВАННОГО ЩЕБНЯ МЕТОДОМ ЗАКЛИНКИ h=0.18м 4. ПРИРОДНАЯ ПГС ГРУНТ– СУГЛИНОК	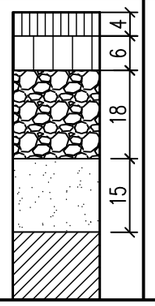	E=350 E=130 E'гр=54МПа Y=21° Cгр=0.024МПа	E"общ.=160 E'общ.=140 E"общ.=105 E'"общ.=65	$K_{пр.} \le \frac{E_{общ.}}{E_{тр.}}$ 1,23>0,85	$K_{пр.} \le \frac{T_{доп.}}{T}$ 0,94>0,85	$K_{пр.} \le \frac{T_{доп.}}{T}$ 1,19>0,85	$\frac{R_{доп.}}{G_2} > K_{пр.}$ 2>0,85

ПРИМЕЧАНИЕ:

1. КОНСТРУКЦИЯ ДОРОЖНОЙ ОДЕЖДЫ РАЗРАБОТАНА В СООТВЕТСТВИИ С "ИНСТРУКЦИЕЙ ПО ПРОЕКТИРОВАНИЮ ДОРОЖНЫХ ОДЕЖД НЕЖЕСТКОГО ТИПА" СН РК 3.03-19-2003 И ПРИНЯТА ПРИМЕНИТЕЛЬНО К ТИПОВЫМ ПРОЕКТНЫМ РЕШЕНИЯМ 3.503-71/88 "ДОРОЖНЫЕ ОДЕЖДЫ АВТОМОБИЛЬНЫХ ДОРОГ ОБЩЕГО ПОЛЬЗОВАНИЯ".

ВЗАМ. ИНВ. N° | ПОДП.И ДАТА | ИНВ. N° ПОДП.

ИЗМ.	КОЛ.УЧ.	ЛИСТ	N°ДОК.	ПОДП.	ДАТА
РАЗРАБОТАЛ		КУБИЕВ			
Н. КОНТРОЛЬ		ИСКЕНДИРОВА			
ГИП		АБДАЛИЕВА			

20.021-АД

КАПИТАЛЬНЫЙ РЕМОНТ ПОДЪЕЗДНОЙ ДОРОГИ С. БУДАРИНО АКЖАИКСКОГО РАЙОНА, ЗКО

ПОДЪЕЗДНАЯ ДОРОГА

СТАДИЯ	ЛИСТ	ЛИСТОВ
РП	10	

КОНСТРУКЦИЯ ДОРОЖНОЙ ОДЕЖДЫ

ТОО "Уралводпроект" г.Уральск

ВЕДОМОСТЬ
ПРОЕКТИРУЕМОЙ ДОРОЖНОЙ ОДЕЖДЫ

МЕСТОПОЛОЖЕНИЕ			ТИП ДОРОЖНОЙ ОДЕЖДЫ	ПРОТЯЖЕНИЕ, М	ШИРИНА, М					ПЛОЩАДЬ,М2					ПОТРЕБНЫЙ ОБЪЕМ МАТЕРИАЛОВ												ПРИМЕЧАНИЕ
					ПОКРЫТИЯ				УКРЕПЛЕНИЯ ОБОЧИН	ПОКРЫТИЯ				УКРЕПЛЕНИЯ ОБОЧИН	ПОКРЫТИЯ				ОСНОВАНИЯ					УКРЕПЛЕНИЕ ОБОЧИН			
															АСФАЛЬТОБЕТОН ПЛОТНЫЙ М/З ГОРЯЧИЙ ТИП Б МАРКИII H=4,0 СМ		АСФАЛЬТОБЕТОН ПОРИСТЫЙ К/З ГОРЯЧИЙ МАРКИ II H=6,0 СМ		ОСНОВАНИЕ			ДОПОЛНИТЕЛЬНЫЙ СЛОЙ ОСНОВАНИЯ		ПЕСЧАНО-ГРАВИЙНО-ЩЕБЕНОЧНАЯ СМЕСЬ h=15см			
																			ФРАКЦИОННЫЙ ЩЕБЕНЬ МЕТОДОМ ЗАКЛИНКИ h=18см								
КМ	ОТ ПК+	ДО ПК+			ПРОЕЗЖЕЙ ЧАСТИ	УКРЕПЛЕНИЕ КРОМОК ПРОЕЗЖЕЙ ЧАСТИ	ОСНОВАНИЯ, М	ДОПОЛНИТЕЛЬНОГО СЛОЯ ОСНОВАНИЯ, М	УКРЕПЛЕНИЕ ОБОЧИН, М	ПРОЕЗЖЕЙ ЧАСТИ С УКРЕПЛЕННОЙ КРОМКОЙ	СУММАРНАЯ, М2	ОСНОВАНИЯ С УЧЕТОМ УШИРЕНИЯ, М2	ДОПОЛНИТЕЛЬНОГО СЛОЯ ОСНОВАНИЯ С УЧЕТОМ УШИРЕНИЯ, М2	УКРЕПЛЕНИЕ ОБОЧИН ПЕСЧАНО-ГРАВИЙНО ЩЕБЕНОЧНОЙ СМЕСЬЮ, М2	МЕЛКОЗЕРНИСТЫЙ АСФАЛЬТОБЕТОН Т	БИТУМ ВЯЗКИЙ Т	КРУПНОЗЕРНИСТЫЙ АСФАЛЬТОБЕТОН Т	БИТУМ ВЯЗКИЙ Т	40-70ММ М3	10-20ММ М3	ВОДА М3	ПЕСЧАНО-ГРАВИЙНАЯ СМЕСЬ,М3 h=15см, М3	ВОДА, М3	ЩЕБЕНЬ 20-40 $М^3$	ПГС $М^3$	ВОДА, М3	
1	2	3	4	5	6	7	8	9	10	11	12	13	14	15	16	17	18	19	20	21	22	23	24	25	26	27	29
ПОДЪЕЗДНАЯ ДОРОГА																											
0+00																											
	0+00	2+76,10	I	276,10	6,00	2X0,5	7,80	9,20	2X1,65	1932,70	1932,70	2153,58	2540,12	911,13	186,699	0,39	274,637	1,01	488,432	32,304	64,61	473,224	33,35	84,735	84,735	9,57	
ПОСЕЛКОВАЯ ДОРОГА																											
0+00																											
	0+00	4+23	I	423,00	6,00	–	6,80	8,20	2X1,15	2538,00	2538,00	2876,40	3468,6	972,9	245,171	0,51	360,65	1,32	652,368	43,146	86,29	646,200	45,54	90,48	90,48	10,22	
ВСЕГО				699,10						4470,70	4470,70	5029,98	6008,72	1884,03	431,87	0,9	635,287	2,33	1140,80	75,45	150,90	1119,424	78,89	175,215	175,215	19,79	

РАСХОД МАТЕРИАЛОВ НА 1000м^2

ТИП ДОРОЖНОЙ ОДЕЖДЫ	ПОКРЫТИЕ h-10(4+6)см				ОСНОВАНИЕ h=18см			ДОП. СЛОЙ ОСНОВАНИЯ h=15см.		УКРЕПЛЕНИЕ ОБОЧИН		
	ВЕРХНИЙ СЛОЙ А/Б ПЛОТНЫЙ М/З ГОРЯЧИЙ ТИП Б МАРКИ II, H= 4см		НИЖНИЙ СЛОЙ АСФАЛЬТОБЕТОН ГОРЯЧИЙ ПОРИСТЫЙ К/З МАРКИ II h= 6см		ФРАКЦИОНИРОВАННЫЙ ЩЕБЕНЬ МЕТОДОМ ЗАКЛИНКИ			ПРИРОДНАЯ ПГС		ПЕСЧАНО-ГРАВИЙНО ЩЕБЕНОЧНОЕ h=0.15м		
	ГОРЯЧИЙ М/З А/Б . СМЕСЬ ТИП Б МАРКА 2 НА БИТУМЕ МГ 70/130	БИТУМ ВЯЗКИЙ БНД 70/100	ГОРЯЧИЙ К/З А/Б . СМЕСЬ МАРКА 2 НА БИТУМЕ МГ 70/130	БИТУМ ВЯЗКИЙ БНД 70/100	ЩЕБЕНЬ 40-70 мм	ЩЕБЕНЬ 10-20 мм	ЩЕБЕНЬ ВОДА	ПГС	ВОДА	ЩЕБЕНЬ 20-40 (50%)	ПГС (50%)	ВОДА
	ЭСН РК 8.04-01-2015		ЭСН РК 8.04-01-2015		ЭСН РК 8.04-01-2015			ЭСН РК 8.04-01-2015		ЭСН РК 8.04-01-2015		
	11-270602-0301		11-270602-0306, 11-270602-0406		11-270403-0201,11-270403-0204			11-27-0422-0101		по проекту		
	ТН	ТН	ТН	ТН	$м^3$	$м^3$	$м^3$	$м^3$	$м^3$	$м^3$	$м^3$	$м^3$
капитальный	96,60	0,20	142,1	0,52	226,8	15	30	186,3	13,13	93	93	10.5

ИЗМ.	КОЛИЧ	N ДОК.	ЛИСТ	ПОДПИСЬ	ДАТА
ИНЖЕНЕР		КУБИЕВ			10.20
Н.КОНТР.		ИСКЕНДИРОВА			10.20
ГИП		АБДАЛИЕВА			10.20

20.021-АД

КАПИТАЛЬНЫЙ РЕМОНТ ПОДЪЕЗДНОЙ ДОРОГИ С. БУДАРИНО АКЖАИКСКОГО РАЙОНА, ЗКО

ПОДЪЕЗДНАЯ ДОРОГА

СТАДИЯ	ЛИСТ	ЛИСТОВ
РП	11	

ВЕДОМОСТЬ ПРОЕКТИРУЕМОЙ ДОРОЖНОЙ ОДЕЖДЫ

ТОО "Уралводпроект" г.Уральск

ВЗАМ. ИНВ. N° | ПОДП. И ДАТА | ИНВ. N° ПОДЛ. XXXXXXX

П Л А Н
М 1:500

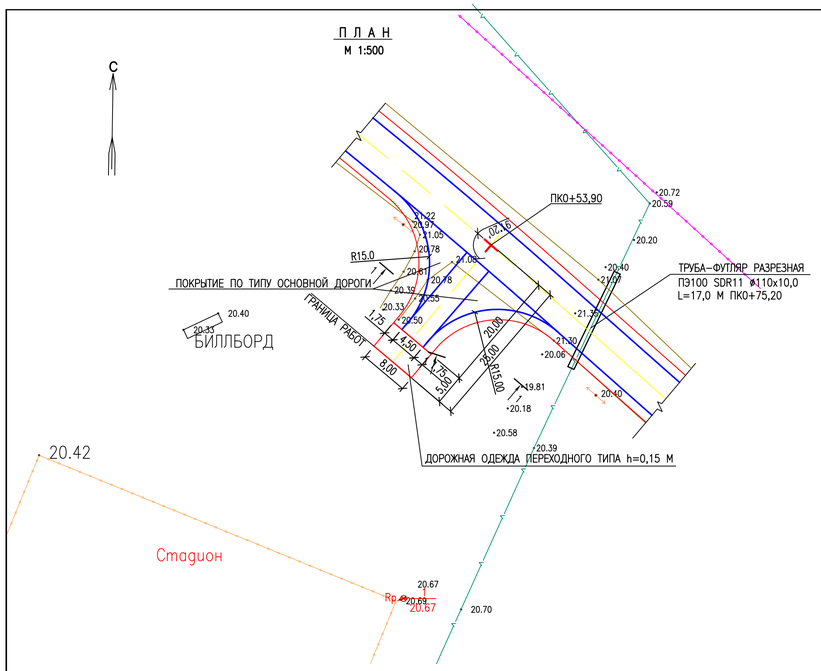

ПРОДОЛЬНЫЙ ПРОФИЛЬ СЪЕЗДА ВПРАВО

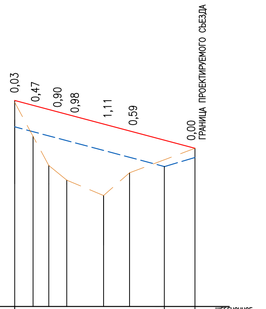

МАСШТАБ ГОР. М 1:500
ВЕР. М 1:50

	ТИП ДОРОЖНОЙ ОДЕЖДЫ	ПО ТИПУ ОСНОВНОЙ ДОРОГИ					20	ПЕСЧАНОЕ ПОКРЫТИЕ h=15см
ПРОЕКТНЫЕ ДАННЫЕ	УКЛОН, ‰, ДЛИНА, М	20 / 3,5	21,50				33	
	ОТМЕТКА ОСИ ПРОЕЗЖЕЙ ЧАСТИ, М	21,36 21,29 21,20	21,04	20,92	20,77		20,58	
ФАКТИЧЕСКИЕ ДАННЫЕ	ОТМЕТКА ЗЕМЛИ, М	21,33	20,30	20,06	19,81	20,18	20,58	
	РАССТОЯНИЕ, М	5,56	2,93	6,00	4,24	6,27		
ПИКЕТ ПРЯМАЯ И КРИВАЯ В ПЛАНЕ		25,00						

ВЕДОМОСТЬ ПЕРЕСЕЧЕНИЙ И ПРИМЫКАНИЙ

NN	МЕСТОПОЛОЖЕНИЕ		УГОЛ ПЕРЕСЕЧЕНИЯ	НАИМЕНОВАНИЕ ПРИМЫКАНИЙ	НАПРАВЛЕНИЕ		КАТЕГОРИЯ ПЕРЕСЕКАЕМОЙ ДОРОГИ
	КИЛЛОМЕТРЫ+	ПИКЕТЫ +			ВПРАВО	ВЛЕВО	
ПОДЪЕЗДНАЯ ДОРОГА							
1		0+53,90	91°20'	В ПОЛЕ	СЪЕЗ В ПОЛЕ		V

ВЕДОМОСТЬ ОБЬЕМОВ РАБОТ

NN П/П	НАИМЕНОВАНИЕ РАБОТ	ЕДИН. ИЗМ.	КОЛ–ВО	ПРИМЕ–ЧАНИЯ
1	СНЯТИЕ РАСТИТЕЛЬНОГО СЛОЯ	$М^3$	30	
2	ДОСЫПКА СЪЕЗДОВ ДО ПРОЕКТНОГО ПРОФИЛЯ (С УПЛОТНЕНИЕМ)	$М^3$	100	
3	ПРЕДВАРИТЕЛЬНАЯ ПЛАНИРОВКА СЪЕЗДОВ	$М^2$	195	
4	УСТРОЙСТВО ПРИСЫПНЫХ ОБОЧИН С КОЭФЦ. УПЛОТНЕНИЯ	$М^3$	25	
5	ВОЗВРАТ РАСТИТЕЛЬНОГО СЛОЯ НА ОБОЧИНЫ	$М^3$	30	
6	УСТРОЙСТВО ВЕРХНЕГО СЛОЯ ПОКРЫТИЯ ТОЛЩ. 4 СМ	$М^2$	114,2	
	РАСХОД МАТЕРИАЛОВ НА 1000 М2			
	– АСФАЛЬТОБЕТОН ГОРЯЧИЙ ПЛОТНЫЙ МЕЛКОЗЕРНИСТЫЙ ТИП Б М–II – 96,6 Т	Т	11,03	
	– БИТУМ ВЯЗКИЙ БНД 70/100 – 0,2 Т	Т	0,02	
7	УСТРОЙСТВО НИЖНЕГО СЛОЯ ПОКРЫТИЯ ТОЛЩ. 6 СМ	$М^2$	114,2	
	РАСХОД МАТЕРИАЛОВ НА 1000 М2			
	– АСФАЛЬТОБЕТОН ГОРЯЧИЙ ПОРИСТЫЙ КРУПНОЗЕРНИСТЫЙ М–II – 142,1 Т	Т	16,228	
	– БИТУМ ВЯЗКИЙ БНД 70/100 – 0,52 Т	Т	0,059	
8	УСТРОЙСТВО ОСНОВАНИЯ ИЗ ФРАКЦИОННОГО ЩЕБНЯ – ТОЛЩ. 18 СМ	$М^2$	136,5	
	РАСХОД МАТЕРИАЛОВ НА 1000 М2			
	– ЩЕБЕНЬ 40÷70ММ – 226,6 М3	$М^3$	30,93	
	– ЩЕБЕНЬ 10÷20ММ – 15,0 М3	$М^3$	2,05	
	– ВОДА – 30 М3	$М^3$	4,1	
9	УСТРОЙСТВО ДОПОЛНИТЕЛЬНОГО СЛОЯ ОСНОВАНИЯ ИЗ ПГС ТОЛЩ.15 СМ	$М^2$	177,0	
	РАСХОД МАТЕРИАЛОВ НА 1000 М2			
	– ПГС – 186,3 М3	$М^3$	32,98	
	– ВОДА – 13.13 М3	$М^3$	2,3	
10	УКРЕПЛЕНИЕ ОБОЧИН ПЕСЧАНО–ГРАВИЙНО–ЩЕБЕНОЧНОЙ СМЕСЬЮ ТОЛЩ. 15 СМ	$М^2$	99,93	
	РАСХОД МАТЕРИАЛОВ НА 1000 М2			
	– ЩЕБЕНЬ 20÷40ММ – 93 М3	$М^3$	9,29	
	– ПГС – 93 М3	$М^3$	9,29	
	– ВОДА – 10,5 М3	$М^3$	1,05	
11	УСТРОЙСТВО ПРИЗМЫ ИЗ ЩЕБНЯ	$М^2$	40	
	ДОРОЖНАЯ ОДЕЖДА ПЕРЕХОДНОГО ТИПА			
	УСТРОЙСТВО ВРУЧНУЮ КОРЫТА ПОД ЩЕБЕНОЧНУЮ ПРИЗМУ	$М^3$	4	
	ЩЕБЕНЬ 10÷20 –t=0,25М	$М^3$	10	

РАЗРЕЗ 1–1
СЕЧЕНИЕ СЪЕЗДА НА ДЛИНЕ 20М

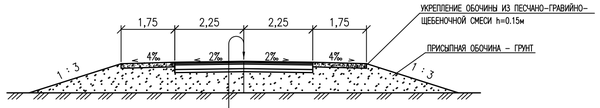

ВЕРХНИЙ СЛОЙ ПОКРЫТИЯ ИЗ ГОРЯЧЕГО ПЛОТНОГО МЕЛКОЗЕРНИСТОГО
ТИП Б МАРКИ II НА БИТУМЕ БНД 70/100 ГОСТ 9128–2013 СТ РК 1225–2013 – 4.0 СМ

НИЖНИЙ СЛОЙ ПОКРЫТИЯ ИЗ ГОРЯЧЕГО ПОРИСТОГО КРУПНОЗЕРНИСТОГО
АСФАЛЬТОБЕТОНА МАРКИ II НА БИТУМЕ БНД 70/100 ГОСТ 9128–2013, СТ РК 1225–2013 – 6.0 СМ

ОСНОВАНИЕ ИЗ ФРАКЦИОНИРОВАННОГО ЩЕБНЯ МЕТОДОМ ЗАКЛИНКИ
ПО ГОСТ 8267–93*,СТ РК 1549–2006 – 18.0 СМ

ДОПОЛНИТЕЛЬНЫЙ СЛОЙ ПРИРОДНАЯ ПГС ПО ГОСТ 23735–2014 – 15.0 СМ

УПЛОТНЕННЫЙ ГРУНТ ОСНОВАНИЯ

СЕЧЕНИЕ СЪЕЗДА (продолжение)

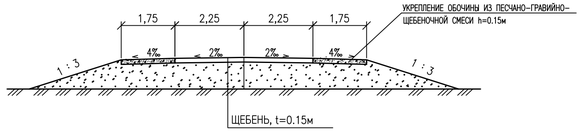

ПРИМЕЧАНИЕ:

1. НА ПЛАНЕ ПОКАЗАНЫ ГЕОМЕТРИЧЕСКИЕ ПАРАМЕТРЫ СЪЕЗДА. ПРОЕКТНЫЕ ОТКОСЫ НЕ ПОКАЗАНЫ.
2. НЕОБХОДИМО ПРЕДУСМОТРЕТЬ СОПРЯЖЕНИЕ СЪЕЗДА С СУЩЕСТВУЮЩЕЙ ДОРОГОЙ

ИЗМ.	КОЛИЧ	N.ДОК.	ЛИСТ	ПОДПИСЬ	ДАТА
ИНЖЕНЕР	КУБИЕВ				10.20
Н.КОНТР.	ИСКЕНДИРОВА				10.20
ГИП	АБДАЛИЕВА				10.20

20.021–АД

КАПИТАЛЬНЫЙ РЕМОНТ ПОДЪЕЗДНОЙ ДОРОГИ С. БУДАРИНО АКЖАИКСКОГО РАЙОНА, ЗКО

ПОДЪЕЗДНАЯ ДОРОГА

СЪЕЗД В ПОЛЕ НА ПК0+53,90
ПЛАН. РАЗРЕЗ 1–1. СЕЧЕНИЕ 1–1.
ВЕДОМОСТЬ ОБЬЕМОВ РАБОТ

СТАДИЯ	ЛИСТ	ЛИСТОВ
РП	12	

ТОО "Уралводпроект" г.Уральск

ИНВ. N ПОДЛ. | ПОДП. И ДАТА | ВЗАМ. ИНВ. N

ПЛАН ПРИМЫКАНИЯ НА ПК 0+62,62
М 1:500

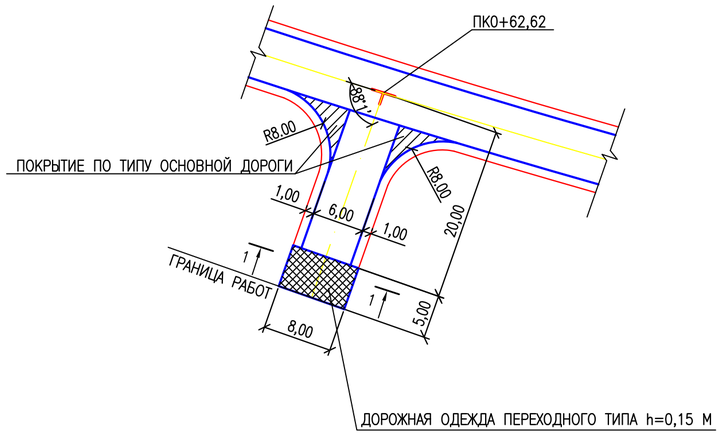

ПОКРЫТИЕ ПЕРЕХОДНОГО ТИПА

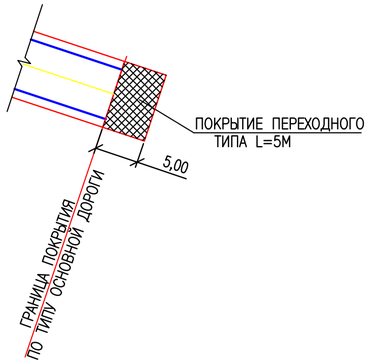

ПЛАН ПРИМЫКАНИЯ НА ПК 1+96,72
М 1:500

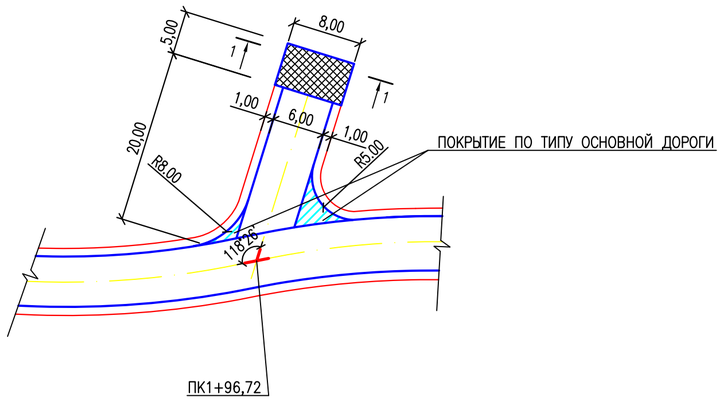

СЕЧЕНИЕ 1 – 1 (НА ПЕРЕХОДНОМ УЧАСТКЕ)
М 1:100

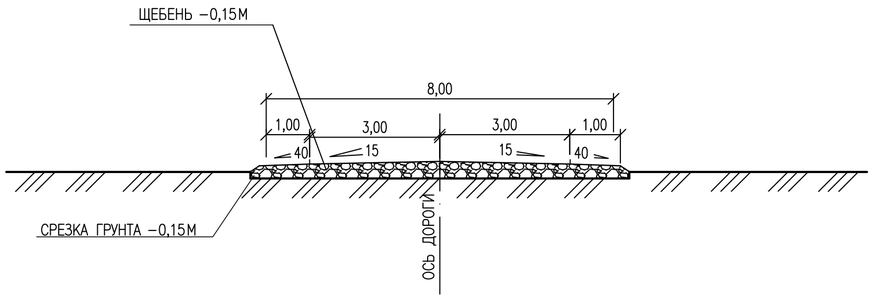

ВЕДОМОСТЬ ПЕРЕСЕЧЕНИЙ И ПРИМЫКАНИЙ

NN	МЕСТОПОЛОЖЕНИЕ		УГОЛ ПЕРЕСЕЧЕНИЯ	НАИМЕНОВАНИЕ ПРИМЫКАНИЙ	НАПРАВЛЕНИЕ		КАТЕГОРИЯ ПЕРЕСЕКАЕМОЙ ДОРОГИ
	КИЛЛОМЕТРЫ+	ПИКЕТЫ +			ВПРАВО	ВЛЕВО	
ПОСЕЛКОВАЯ ДОРОГА							
1		0+62,62	88°1'	УЛИЦА	СЪЕЗ НА УЛИЦУ		IV
2		1+96,72	118°26'	УЛИЦА		СЪЕЗ НА УЛИЦУ	IV

ВЕДОМОСТЬ ОБЪЕМОВ РАБОТ

NN П/П	НАИМЕНОВАНИЕ	Ед. ИЗМ.	КОЛИЧЕСТВО			ВСЕГО
			СЪЕЗД НА ПК0+62,62	СЪЕЗД НА ПК1+96,72	КОНЕЦ ДОРОГИ ПК4+23	
1	НАРЕЗКА КОРЫТА ПОД ДОРОЖНУЮ ОДЕЖДУ И ПОД ЩЕБЕНОЧНУЮ					
	ПРИЗМУ (В КОНЦЕ СЪЕЗДА) Нср.=15 СМ	$М^3$	35	34	6	75
2	ПРЕДВАРИТЕЛЬНАЯ ПЛАНИРОВКА СЪЕЗДОВ	$М^2$	230	225	40	495
3	УСТРОЙСТВО ПРИСЫПНЫХ ОБОЧИН С КОЭФЦ. УПЛОТНЕНИЯ	$М^3$	9,1	8,9	–	18
4	УСТРОЙСТВО ВЕРХНЕГО СЛОЯ ПОКРЫТИЯ ТОЛЩ. 4 СМ	$М^2$	146,1	136,9	–	283
	РАСХОД МАТЕРИАЛОВ НА 1000 М2					
	– АСФАЛЬТОБЕТОН ГОРЯЧИЙ ПЛОТНЫЙ МЕЛКОЗЕРНИСТЫЙ ТИП Б М–II – 96,6 Т	Т	14,113	13,225	–	27,338
	– БИТУМ ВЯЗКИЙ БНД 70/100 – 0,2 Т	Т	29,22	27,38	–	0,057
5	УСТРОЙСТВО НИЖНЕГО СЛОЯ ПОКРЫТИЯ ТОЛЩ. 6 СМ	$М^2$	146,1	136,9	–	283
	РАСХОД МАТЕРИАЛОВ НА 1000 М2					
	– АСФАЛЬТОБЕТОН ГОРЯЧИЙ ПОРИСТЫЙ КРУПНОЗЕРНИСТЫЙ М–II – 142,1 Т	Т	20,761	19,453	–	40,214
	– БИТУМ ВЯЗКИЙ БНД 70/100 – 0,52 Т	Т	75,972	71,188	–	0,147
6	УСТРОЙСТВО ОСНОВАНИЯ ИЗ ФРАКЦИОННОГО ЩЕБНЯ – ТОЛЩ. 18 СМ	$М^2$	166,1	156,9	–	323
	РАСХОД МАТЕРИАЛОВ НА 1000 М2					
	– ЩЕБЕНЬ 40÷70ММ – 226,6 М3	$М^3$	37,64	35,55	–	73,19
	– ЩЕБЕНЬ 10÷20ММ – 15,0 М3	$М^3$	2,49	2,35	–	4,84
	– ВОДА – 30 М3	$М^3$	4,98	4,71	–	9,69
7	УСТРОЙСТВО ДОПОЛНИТЕЛЬНОГО СЛОЯ ОСНОВАНИЯ ИЗ ПГС ТОЛЩ.15 СМ	$М^2$	200,7	191,3	–	392
	РАСХОД МАТЕРИАЛОВ НА 1000 М2					
	– ПГС – 186,3 М3	$М^3$	37,39	35,64	–	73,03
	– ВОДА – 13.13 М3	$М^3$	2,64	2,51	–	5,15
8	УКРЕПЛЕНИЕ ОБОЧИН ПЕСЧАНО–ГРАВИЙНО–ЩЕБЕНОЧНОЙ СМЕСЬЮ ТОЛЩ. 15 СМ	$М^2$	50	48	–	98
	РАСХОД МАТЕРИАЛОВ НА 1000 М2					
	– ЩЕБЕНЬ 20÷40ММ – 93 М3	$М^3$	4,65	4,46	–	9,11
	– ПГС – 93 М3	$М^3$	4,65	4,46	–	9,11
	– ВОДА – 10,5 М3	$М^3$	5,3	5,0	–	10,3
9	УСТРОЙСТВО ПРИЗМЫ ИЗ ЩЕБНЯ	$М^2$	40	40	40	120
	УСТРОЙСТВО ВРУЧНУЮ КОРЫТА ПОД ЩЕБЕНОЧНУЮ ПРИЗМУ	$М^3$	10	10	10	30
	ДОРОЖНАЯ ОДЕЖДА ПЕРЕХОДНОГО ТИПА					
	ЩЕБЕНЬ 10÷20 –t=0,25М	$М^3$	10	10	10	30

ПРИМЕЧАНИЕ:

1 СМОТРЕТЬ СОВМЕСТНО С ЛИСТАМИ АД–3,4

ИЗМ.	КОЛИЧ	N.ДОК.	ЛИСТ	ПОДПИСЬ	ДАТА
ИНЖЕНЕР		КУБИЕВ			10.20
Н.КОНТР.		ИСКЕНДИРОВА			10.20
ГИП		АБДАЛИЕВА			10.20

20.021–АД

КАПИТАЛЬНЫЙ РЕМОНТ ПОДЬЕЗДНОЙ ДОРОГИ С. БУДАРИНО АКЖАИКСКОГО РАЙОНА, ЗКО

ПОДЬЕЗДНАЯ ДОРОГА

СТАДИЯ	ЛИСТ	ЛИСТОВ
РП	13	

ПЛАНЫ ПРИМЫКАНИЙ. М1:500
ВЕДОМОСТЬ ОБЬЕМОВ РАБОТ

ТОО "Уралводпроект" г.Уральск

ФОРМАТ А3

ВЗАМ. ИНВ. N° | ПОДП. И ДАТА | ИНВ. N° ПОДЛ. XXXXXX

ПРОДОЛЬНЫЙ РАЗРЕЗ ПО ОСИ СУЩЕСТВУЮЩЕЙ ТРУБЫ НА ПК2+59,5 М 1:100

(ГИДРОИЗОЛЯЦИЯ НЕ ПОКАЗАНА)

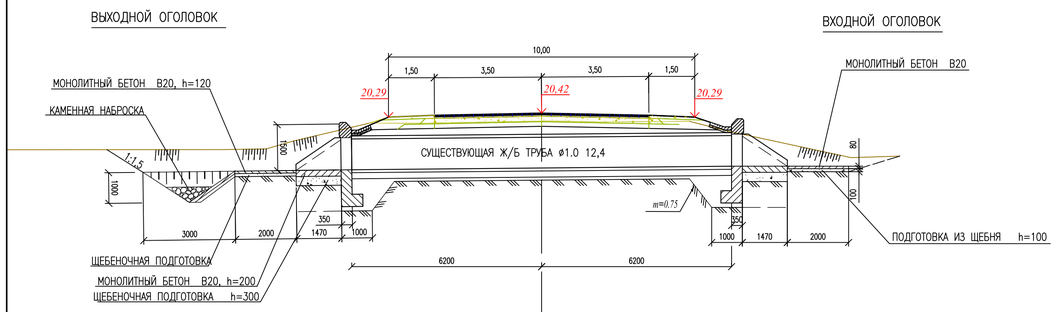

ПЛАН

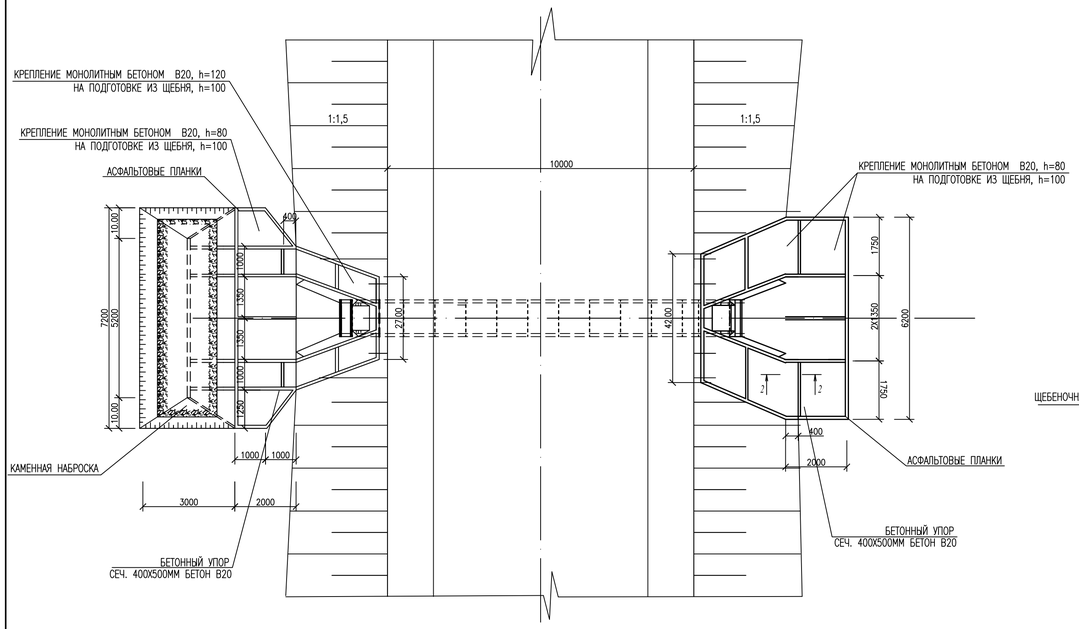

ФРАГМЕНТ ПЛАНА

М 1 : 500

Д1,0М Ж/Б ТРУБА ПК2+59,5

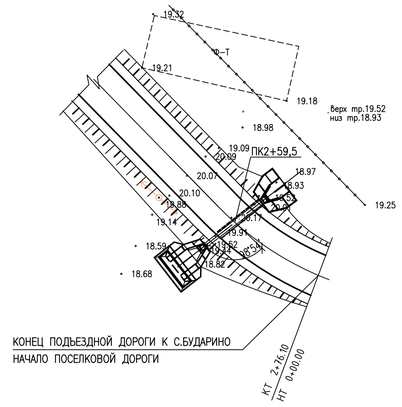

ФАСАД ВХОДНОГО ОГОЛОВКА

М 1 : 50

РАЗРЕЗ 1–1

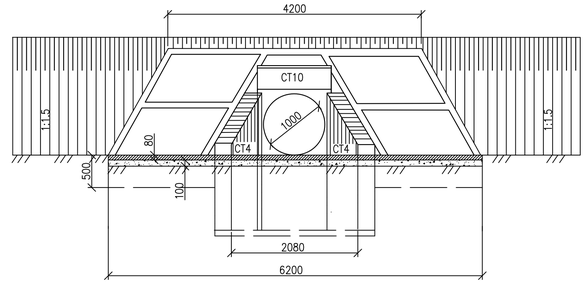

ДЕТАЛИ СОПРЯЖЕНИЯ УКРЕПЛЕНИЯ ОТКОСОВ НАСЫПИ С РУСЛОМ

ВХОДНОЙ ОГОЛОВОК

М 1:50

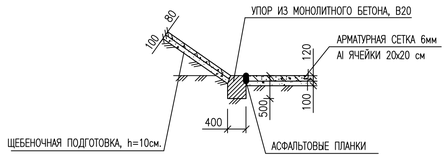

ВЫХОДНОЙ ОГОЛОВОК

М 1:50

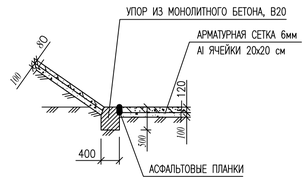

ДЕТАЛЬ УСТАНОВКИ АСФАЛЬТОВОЙ ПЛАНКИ

М 1:10

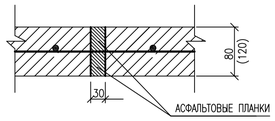

УСТРОЙСТВО СТЫКА ЗВЕНЬЕВ И СЕКЦИЙ ТРУБЫ

М 1:5

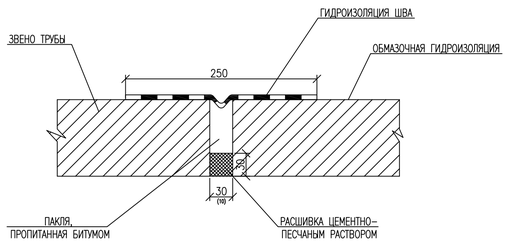

ВЕДОМОСТЬ ОБЪЕМОВ РАБОТ

ПОЗ.	НАИМЕНОВАНИЕ РАБОТ	ЕДИН. ИЗМ.	КОЛИЧЕСТВО ПК2+59,5	ПРИМЕ–ЧАНИЕ
1	ДИАМЕТР ТРУБЫ (СУЩ.)	М	1,0	
2	ДЛИНА ТРУБЫ (СУЩ.)	М	12,4	
3	МАТЕРИАЛ ТЕЛА ТРУБЫ (СУЩ.)			Ж/Б
	ДОПОЛНИТЕЛЬНЫЕ РАБОТЫ			
4	РАСЧИСТКА СУЩ. Ж/Б ИЗДЕЛИЙ ОТ ГРУНТА И РАСТИТЕЛЬНОСТИ (ВРУЧНУЮ)	$м^3$	4	
5	РАЗДЕЛКА ШВОВ МЕЖДУ ЗВЕНЬЯМИ ТРУБ ЦЕМЕНТНЫМ РАСТВОРОМ И ПАКЛЕЙ ПРОПИТАННОЙ БИТУМОМ	П.М.	31	
6	ОЧИСТКА ОГОЛЕННОЙ АРМАТУРЫ НА Ж/Б ЗВЕНЬЯХ ТРУБ ГРУБЫМИ МЕТАЛЛИЧЕСКИМИ ЩЕТКАМИ	$м^2$	1,1	
7	ОБРАБОТКА ОБНАЖЕННОЙ АРМАТУРЫ ОРТОФОСФОРНОЙ КИСЛОТОЙ	$м^2$	1,1	
8	РАЗДЕЛКА СКОЛОВ И РАКОВИН НА ЗВЕНЬЯХ ТЕЛА ТРУБЫ ИЗ БЕТОННОЙ СМЕСИ "ЕМАСО R340"	$м/м^3$	4/0,12	
9	УСТРОЙСТВО ЗАЩИТНОГО СЛОЯ НА Ж/Б ЗВЕНЬЯХ ТРУБ ИЗ ПОЛИМЕРБЕТОННОЙ СМЕСИ "ЕМАСО R340" ТОЛЩИНОЙ 40ММ	$м^2$	39	1,6кг/м2 –на 1мм
	УСТРОЙСТВО ОГОЛОВКОВ			
1	РАЗРАБОТКА ГРУНТА ЭКСКАВАТОРОМ V=0.25 М В ОТВАЛ С ПЕРЕМЕЩЕНИЕМ БУЛЬДОЗЕРОМ 130 Л.С. НА 20 М. ГРУНТ II–III ГР.	$м^3$	38	
2	ДОРАБОТКА ГРУНТА В РУЧНУЮ ГРУНТ III ГРУППЫ	$м^3$	2	
3	УСТРОЙСТВО ПОДУШКИ ИЗ ПЕСЧАНО–ГРАВИЙНОЙ СМЕСИ	$м^3$	8,4	
4	ПОДГОТОВКА ИЗ ЩЕБНЯ h=10см	$м^3$	0,6	
5	МОНТАЖ Ж/Б ПОРТАЛЬНЫХ БЛОКОВ СТ 10 БЕТОН В20, W6	ШТ/М	2/2.02	
	АРМАТУРА А–I ø6	КГ	5.4	
	АРМАТУРА А–I ø8	КГ	55.4	
	АРМАТУРА А–I ø16	КГ	16.4	
	АРМАТУРА А–II ø10	КГ	31.8	
6	МОНТАЖ Ж/Б ОТКОСНЫХ СТЕНОК СТ4я(п) БЕТОН В20, W6	$шт/м^3$	4/3.92	
	АРМАТУРА А–I ø8	КГ	143.6	
	АРМАТУРА А–I ø14	КГ	30.4	
7	УСТРОЙСТВО ЛОТКА НА ВХОДЕ (МОНОЛИТНЫЙ БЕТОН В20, F300, t=20см)	$м^3$	1,4	
8	ЗАДЕЛКА ШВОВ ПОЛИМЕЦЕМЕНТНЫМ РАСТВОРОМ	М	0,01	
9	ГИДРОИЗОЛЯЦИЯ ОБМАЗОЧНАЯ ЗА ДВА РАЗА БИТУМНОЙ МАСТИКОЙ	$м^2$	18	
10	ЗАСЫПКА КОТЛОВАНА ВРУЧНУЮ. ГРУНТ 2 ГРУППЫ	$м^2$	22	
	УКРЕПИТЕЛЬНЫЕ РАБОТЫ ВХОДНОГО И ВЫХОДНОГО ОГОЛОВКОВ			
1	РАЗРАБОТКА ГРУНТА БУЛЬДОЗЕРОМ С ПЕРЕМЕЩЕНИЕМ НА 20 М III–IIIГР	$м^3$	6	
2	РАЗРАБОТКА ГРУНТА ВРУЧНУЮ. ГРУНТ II–III ГР.	$м^3$	2	
3	ПЛАНИРОВОЧНЫЕ РАБОТЫ ВРУЧНУЮ. ГРУНТ II–III ГР.	$м^2$	17	
4	УКРЕПЛЕНИЕ ОТКОСОВ НА ВХОДЕ И ВЫХОДЕ МОНОЛИТНЫМ БЕТОНОМ	$м^2/м^3$	22/1,8	
	Н=8СМ. НА ПОДГОТОВКЕ ИЗ ЩЕБНЯ ФРАКЦИИ 10–20ММ Н=10СМ	$м^2/м^3$	22/2,2	
	АРМАТУРА А–I ø6 ММ 27,5 КГ/М3	КГ	48,4	
5	УКРЕПЛЕНИЕ РУСЛА НА ВХОДЕ МОНОЛИТНЫМ БЕТОНОМ В20, F300	$м^2/м^3$	11,8/1,0	
	В20, F300 Н=8СМ. НА ПОДГОТОВКЕ ИЗ ЩЕБНЯ ФРАКЦИИ 10–20ММ	$м^2/м^3$	11,8/1,2	
	Н=10СМ. АРМАТУРА А–I ø6 ММ 27,5 КГ/М3	КГ	26,0	
6	УКРЕПЛЕНИЕ РУСЛА НА ВЫХОДЕ МОНОЛИТНЫМ БЕТОНОМ В20, F300	$м^2/м^3$	5,4/0,7	
	Н=12 СМ. НА ПОДГОТОВКЕ ИЗ ЩЕБНЯ ФРАКЦИИ 10–20ММ Н=10 СМ	$м^2/м^3$	5,4/0,5	
	АРМАТУРА А–I ø6 ММ 17,6 КГ/М3	КГ	11,9	
7	АСФАЛЬТОВЫЕ ПЛАНКИ	$м^3$	0,4	
8	УСТРОЙСТВО МОНОЛИТНЫХ БЕТОННЫХ УПОРОВ (40Х50 СМ)В20, F300	$м^3$	1,1	
	УСТРОЙСТВО КОНЦЕВОГО ЭЛЕМЕНТА УКРЕПЛЕНИЯ			
1	РАЗРАБОТКА ГРУНТА ЭКСКАВАТОРОМ V=0.25 М В ОТВАЛ С ПЕРЕМЕЩЕНИЕМ БУЛЬДОЗЕРОМ 130 Л.С. НА 20 М. ГРУНТ II–III ГР.	$м^3$	13	
2	РАЗРАБОТКА ГРУНТА ВРУЧНУЮ. ГРУНТ II–III ГР.	$м^3$	2	
3	ПЛАНИРОВОЧНЫЕ РАБОТЫ ВРУЧНУЮ. ГРУНТ II–III ГР.	$м^3$	9	
4	УКРЕПЛЕНИЕ МОНОЛИТНЫМ БЕТОНОМ В20, F300 Н=12мм.	$м^2/м^3$	9,2/1,1	
	НА ПОДГОТОВКЕ ИЗ ЩЕБНЯ ФРАКЦИИ 10–20ММ Н=10СМ	$м^2/м^3$	9,2/0,92	
	АРМАТУРА А–I ø6 ММ 18.17 КГ/М3	КГ	19,99	
5	АСФАЛЬТОВЫЕ ПЛАНКИ	$м^3$	0,06	
6	КАМЕННАЯ НАБРОСКА	$м^3$	3	

СПЕЦИФИКАЦИЯ ЖЕЛЕЗОБЕТОННЫХ БЛОКОВ

МАРКА БЛОКА	ГАБАРИТНЫЕ РАЗМЕРЫ, см	КЛАСС БЕТОНА	ОБЪЕМ БЛОКА м3	КОЛИЧЕСТВО БЛОКОВ, шт	ОБЩИЙ ОБЪЕМ, м3	МАССА БЛОКА m
СТ4я(п)	185Х227Х30	В20	0,98	4	3,92	2,5
СТ 10	122Х272Х68	В20	1,01	2	2,02	2,5

ВЕДОМОСТЬ ВОДОПРОПУСКНЫХ ТРУБ И ТРЕБОВАНИЙ ПО ИХ РЕМОНТУ

N П/П	МЕСТОПОЛОЖЕНИЕ, М	ОТВЕРСТИЕ, М (СУЩЕСТВУЮЩЕЕ)	ВИД ВОДОТОКА	УГОЛ ПЕРЕСЕЧЕНИЯ	ДЛИНА, М (СУЩЕСТВУЮЩЕЕ)		УКЛОН ТРУБЫ, ‰	НАПРАВЛЕНИЕ ВОДОТОКА	ТРЕБОВАНИЯ ПО ИХ РЕМОНТУ
					БЕЗ ОГОЛОВКОВ	С ОГОЛОВКАМИ			
1	ПК 2+59,5	Ж/Б ТРУБА КРУГЛАЯ d=1.0м	НИЗИНА	98°54'	12,4	–	6,4	СЛЕВА НАПРАВО	1 ЗАДЕЛКА ШВОВ В ТЕЛЕ ТРУБЫ. 2 УСТРОЙСТВО ВХОДНОГО И ВЫХОДНОГО ОГОЛОВКОВ С УКРЕПИТЕЛЬНЫМИ РАБОТАМИ

ПРИМЕЧАНИЯ:

1 УКРЕПЛЕНИЕ РУСЛА И ОТКОСОВ ПРИНЯТО В СООТВЕТСТВИИ С "ТИПОВЫМ ПРОЕКТОМ 501–0–46 УКРЕПЛЕНИЙ РУСЕЛ И ОТКОСОВ НАСЫПЕЙ У ВОДОПРОПУСКНЫХ ТРУБ"

2 БЕТОН СБОРНЫХ И МОНОЛИТНЫХ КОНСТРУКЦИЙ ПРИГОТАВЛИВАТЬ НА ПОРТЛАНЦЕМЕНТЕ ВОДОНЕРПОНИЦАЕМОСТЬЮ W6

3 АРМИРОВАНИЕ УКРЕПЛЕНИЯ ПРОИЗВОДИТСЯ СЕТКОЙ С ЯЧЕЙКАМИ 200х200 мм.

4 МАТЕРИАЛ КРЕПЛЕНИЯ РУСЛА – КАМЕННАЯ НАБРОСКА ИЗ НЕСОРТИРОВАННОГО КАМНЯ М200 .

5 МОРОЗОСТОЙКОСТЬ ЖЕЛЕЗОБЕТОННЫХ КОНСТРУКЦИЙ ПРИГОТАВЛИВАТЬ НА ПОРТЛАДЦЕМЕНТЕ ВОДОПРОНИЦАЕМОСТЬЮ W6

6 ГИДРОИЗОЛЯЦИЯ ВЫПОЛНЯЕТСЯ ИЗ ДВУХ СЛОЕВ БИТУМНОЙ МАСТИКИ

ИЗМ.	КОЛИЧ.	N.ДОК.	ЛИСТ	ПОДПИСЬ	ДАТА
РАЗРАБОТАЛ		АБДАЛИЕВА Г			10.20
Н.КОНТРОЛЬ		ИСКЕНДИРОВА Г			10.20
ГИП		АБДАЛИЕВА Г			10.20

20.021–АД

КАПИТАЛЬНЫЙ РЕМОНТ ПОДЪЕЗДНОЙ ДОРОГИ С. БУДАРИНО АКЖАИКСКОГО РАЙОНА, ЗКО

ПОДЪЕЗДНАЯ ДОРОГА

СТАДИЯ	ЛИСТ	ЛИСТОВ
РП	14	

РЕМОНТ Ж/Б ВОДОПРОПУСКНОЙ ТРУБЫ Д=1.0м НА ПК2+59,5. ВЕДОМОСТЬ ОБЬЕМОВ РАБОТ

ТОО "Уралводпроект" г.Уральск

ИНВ. N ПОДЛ. | ПОДП. И ДАТА | ВЗАМ. ИНВ. N

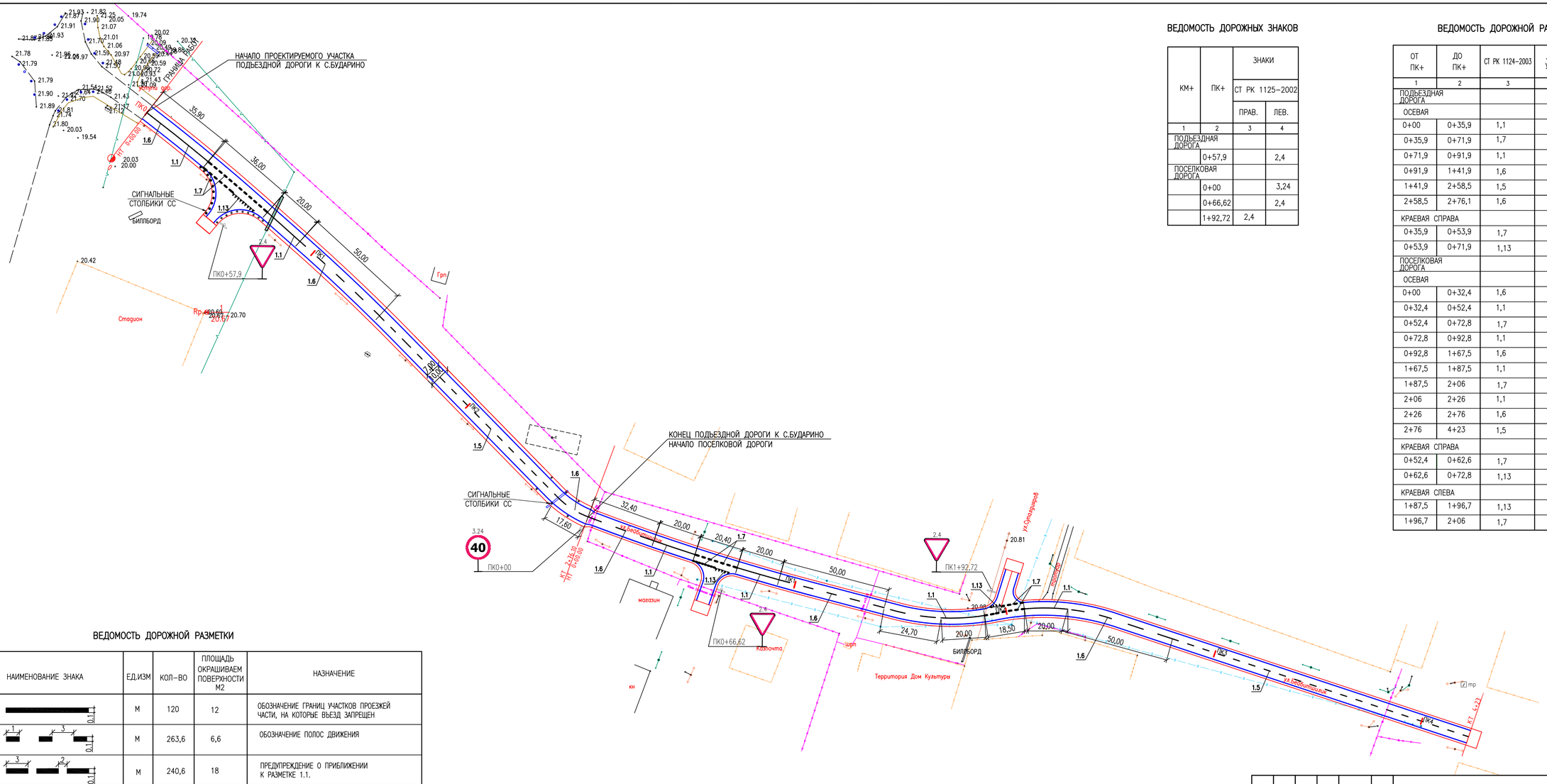

ВЕДОМОСТЬ ДОРОЖНЫХ ЗНАКОВ

КМ+	ПК+	ЗНАКИ СТ РК 1125-2002 ПРАВ.	ЗНАКИ СТ РК 1125-2002 ЛЕВ.
1	2	3	4
ПОДЪЕЗДНАЯ ДОРОГА			
	0+57,9		2,4
ПОСЕЛКОВАЯ ДОРОГА			
	0+00		3,24
	0+66,62		2,4
	1+92,72	2,4	

ВЕДОМОСТЬ ДОРОЖНОЙ РАЗМЕТКИ

ОТ ПК+	ДО ПК+	СТ РК 1124-2003	ДЛИНА УЧАСТКА, М	ПРИМЕЧАНИЯ
1	2	3	4	5
ПОДЪЕЗДНАЯ ДОРОГА				
ОСЕВАЯ				
0+00	0+35,9	1,1	35,9	
0+35,9	0+71,9	1,7	36	
0+71,9	0+91,9	1,1	20	
0+91,9	1+41,9	1,6	50	
1+41,9	2+58,5	1,5	116,6	
2+58,5	2+76,1	1,6	17,6	
КРАЕВАЯ СПРАВА				НА ПРИМЫКАНИИ
0+35,9	0+53,9	1,7	18	
0+53,9	0+71,9	1,13	18	
ПОСЕЛКОВАЯ ДОРОГА				
ОСЕВАЯ				
0+00	0+32,4	1,6	32,40	
0+32,4	0+52,4	1,1	20	
0+52,4	0+72,8	1,7	20,4	
0+72,8	0+92,8	1,1	20	
0+92,8	1+67,5	1,6	74,4	
1+67,5	1+87,5	1,1	20	
1+87,5	2+06	1,7	18,5	
2+06	2+26	1,1	20	
2+26	2+76	1,6	50	
2+76	4+23	1,5	147	
КРАЕВАЯ СПРАВА				НА ПРЕМЫКАНИИ
0+52,4	0+62,6	1,7	10,2	
0+62,6	0+72,8	1,13	10,2	
КРАЕВАЯ СЛЕВА				НА ПРЕМЫКАНИИ
1+87,5	1+96,7	1,13	9,2	
1+96,7	2+06	1,7	9,3	

ВЕДОМОСТЬ ДОРОЖНОЙ РАЗМЕТКИ

N ЗНАКА ПО ГОСТУ	НАИМЕНОВАНИЕ ЗНАКА	ЕД.ИЗМ	КОЛ-ВО	ПЛОЩАДЬ ОКРАШИВАЕМ ПОВЕРХНОСТИ М2	НАЗНАЧЕНИЕ
1.1	0,1	М	120	12	ОБОЗНАЧЕНИЕ ГРАНИЦ УЧАСТКОВ ПРОЕЗЖЕЙ ЧАСТИ, НА КОТОРЫЕ ВЪЕЗД ЗАПРЕЩЕН
1.5	1, 3, 0,1	М	263,6	6,6	ОБОЗНАЧЕНИЕ ПОЛОС ДВИЖЕНИЯ
1.6	3, 2, 0,1	М	240,6	18	ПРЕДУПРЕЖДЕНИЕ О ПРИБЛИЖЕНИИ К РАЗМЕТКЕ 1.1.
1.7	0,5, 0,5, 0,1	М	112,4	5,6	ОБОЗНАЧЕНИЕ ГРАНИЦ ПОЛОС ДВИЖЕНИЯ В ПРЕДЕЛАХ ПЕРЕКРЕСТКА
1.13	0,5, 0,3, 0,4-5	М	37,4	5,3	ОБОЗНАЧЕНИЕ МЕСТА, ГДЕ ВОДИТЕЛЬ ОБЯЗАН УСТУПИТЬ ДОРОГУ

ИЗМ.	КОЛИЧ.	N.ДОК.	ЛИСТ	ПОДПИСЬ	ДАТА
ИНЖЕНЕР		КУБИЕВ			10.20
Н.КОНТР.		ИСКЕНДИРОВА			10.20
ГИП		АБДАЛИЕВА			10.20

20.021-АД

КАПИТАЛЬНЫЙ РЕМОНТ ПОДЪЕЗДНОЙ ДОРОГИ С. БУДАРИНО АКЖАИКСКОГО РАЙОНА, ЗКО

ПОДЪЕЗДНАЯ ДОРОГА

СТАДИЯ	ЛИСТ	ЛИСТОВ
РП	15	

ГРАФИК ОБУСТРОЙСТВА ДОРОГИ

ТОО "Уралводпроект" г.Уральск

ВЗАМ. ИНВ. N° | ПОДП. И ДАТА | ИНВ. N° ПОДЛ.

С –1

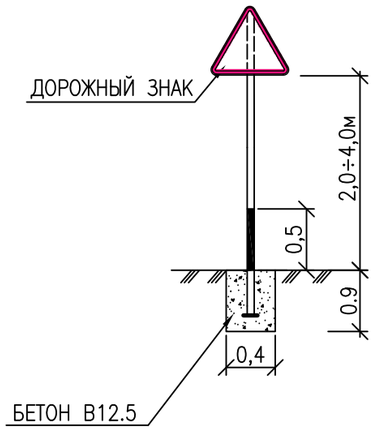

СС –1

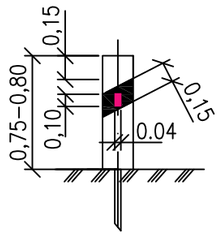

ВЕДОМОСТЬ ДОРОЖНЫХ ЗНАКОВ

N ЗНАКА ПО ГОСТУ	НАИМЕНОВАНИЕ ЗНАКА	РАЗМЕР ММ	КОЛ–ВО НОВ ШТ	
	ЗНАКИ ПРИОРИТЕТА			
2.4	УСТУПИТЕ ДОРОГУ	△ 900	3	
	ЗАПРЕЩАЮЩИЕ ЗНАКИ			
3.24	ОГРАНИЧЕНИЕ МАКСИМАЛЬНОЙ СКОРОСТИ	◯ 700	1	
	ИТОГО:		4	

СПЕЦИФИКАЦИЯ МАТЕРИАЛОВ

МАРКА ИЗДЕЛИЯ	ПОЗ. ДЕТ.	ОБОЗНАЧЕНИЕ	НАИМЕНОВАНИЕ	КОЛ–ВО ШТ	МАССА ЕД.КГ	ПРИМЕЧАНИЯ
С–1		СТОЙКА ДЛЯ ДОРОЖНЫХ ЗНАКОВ h=3,0 М				
		СКМ 2,30	ТРУБА ø53х3,0	4	11,1	
		КРЕПЛЕНИЕ ДОРОЖНЫХ ЗНАКОВ				
	1	КРЕПЕЖНЫЕ ХОМУТЫ ø57		8		
	2	ГОСТ 7798–70	БОЛТЫ М8–6gх30/58(s14)	16		
	3	ГОСТ 5915–70*	ГАЙКИ М8–6gх30/58(s14)	16		
		ФУНДАМЕНТ ПОД СТОЙКИ, БЕТОН В 12,5		$0,6М^3$		
СС–1		СИГНАЛЬНЫЕ СТОЛБИКИ ДОРОЖНЫЕ (СБОРНО–РАЗБОРНЫЕ)		26		

ВЗАМ. ИНВ. N°

ПОДП.И ДАТА

ИНВ. N° ПОДП.

ИЗМ.	КОЛ.УЧ.	ЛИСТ	N°ДОК.	ПОДП.	ДАТА
РАЗРАБОТАЛ		КУБИЕВ			
Н. КОНТРОЛЬ		ИСКЕНДИРОВА			
ГИП		АБДАЛИЕВА			

20.021–АД

КАПИТАЛЬНЫЙ РЕМОНТ ПОДЪЕЗДНОЙ ДОРОГИ С. БУДАРИНО АКЖАИКСКОГО РАЙОНА, ЗКО

ПОДЪЕЗДНАЯ ДОРОГА

СТАДИЯ	ЛИСТ	ЛИСТОВ
РП	16	

СХЕМЫ УСТАНОВКИ ДОРОЖНЫХ ЗНАКОВ. ВЕДОМОСТЬ ДОРОЖНЫХ ЗНАКОВ. СПЕЦИФИКАЦИЯ МАТЕРИАЛОВ

URALVODPROECT

ТОО "Уралводпроект" г.Уральск