«Ырғыз ауылындағы жеке тұрғын үй құрылысын салу алаңына сумен қамту»
жұмыс жобасы бойынша
19.03.2021 ж. № КСА-0050/21
(оң)

ҚОРЫТЫНДЫ

ТАПСЫРЫСШЫ:
«Ырғыз аудандық құрылыс, сәулет, тұрғын үй-коммуналдық шаруашылығы, жолаушылыр көлігі және автомобиль жолдары бөлімі» ММ,
Ақтөбе облысы

БАС ЖОБАЛАУШЫ:
«ТОП ПРОЕКТ» ЖШС,
Ақтөбе қ.

Нұр-Сұлтан қаласы

Комплект Сервис Астана

АЛҒЫ СӨЗ

«Ырғыз ауылындағы жеке тұрғын үй құрылысын салу алаңына сумен қамту» жұмыс жобасы бойынша осы сараптамалық қорытынды «Комплект Сервис Астана» жауапкершілігі шектеулі серіктестігімен берілді.

«Комплект Сервис Астана» жауапкершілігі шектеулі серіктестігінің рұқсатынсыз осы сараптамалық қорытындыны толық немесе ішінара қайта шығаруға, көбейтуге және таратуға жол берілмейді.

Комплект Сервис Астана

З А К Л Ю Ч Е Н И Е

№ КСА-0050/21 от 19.03.2021 г.
(положительное)

по рабочему проекту
«Строительство водоснабжение к индивидуальным жилым застройкам в с.Иргиз»

ЗАКАЗЧИК:
ГУ «Отдел архитектуры, строительства, жилищно-коммунального хозяйства, пассажирского транспорта и автомобильных дорог Иргизского района»,
Актюбинская область

ГЕНПРОЕКТИРОВЩИК:
ТОО «ТОП ПРОЕКТ»,
г. Актобе

город Нур-Султан

ПРЕДИСЛОВИЕ

Данное экспертное заключение по по рабочему проекту **«Строительство водоснабжение к индивидуальным жилым застройкам в с.Иргиз»** выдано товариществом с ограниченной ответственностью «Комплект Сервис Астана».

Данное экспертное заключение не может быть полностью или частично воспроизведено, тиражировано и распространено без разрешения товарищества с ограниченной ответственностью «Комплект Сервис Астана».

Комплект Сервис Астана

1. НАИМЕНОВАНИЕ: рабочий проект **«Строительство водоснабжение к индивидуальным жилым застройкам в с.Иргиз».**

Настоящее заключение выполнено в соответствии с договором №110 от 24 ноября 2020 года о закупках услуг по проведению КВЭ между ТОО «Комплект Сервис Астана» и ГУ «Отдел архитектуры, строительства, жилищно-коммунального хозяйства, пассажирского транспорта и автомобильных дорог Иргизского района».

Ранее выдано заключение экспертизы:

ТОО «Комплект Сервис Астана» №КСА-0031/21 от 25.02.2021 года (положительное) по рабочему проекту «Строительство наружных инженерных сетей и благоустройство 5-ти одноквартирных коммунальных жилых домов в с.Иргиз».

ТОО «Комплект Сервис Астана» №КСА-0047/21 от 18.03.2021 года года (положительное) по рабочему проекту «Строительство 5-ти одноквартирных арендно-коммунальных жилых домов в с.Иргиз (корректировка)».

2. ЗАКАЗЧИК: ГУ «Отдел архитектуры, строительства, жилищно-коммунального хозяйства, пассажирского транспорта и автомобильных дорог Иргизского района».

3. ГЕНПРОЕКТИРОВЩИК: Товарищество с ограниченной ответственностью «ТОП ПРОЕКТ» (государственная лицензия №19000291 от 10 января 2019 года, выданная ГУ «Управление государственного архитектурно-строительного контроля Актюбинской области». Акимат Актюбинской области, на проектную деятельность, II категория), г. Актобе.

ГИП – Балтабаев Р. А., приказ №27 от 28 декабря 2020 года.

4. ИСТОЧНИК ФИНАНСИРОВАНИЯ: государственные инвестиции.

5. ОСНОВНЫЕ ИСХОДНЫЕ ДАННЫЕ

5.1 Основание для разработки:

задание на проектирование от 28 февраля 2020 года, утвержденное ГУ «Отдел архитектуры, строительства, жилищно-коммунального хозяйства, пассажирского транспорта и автомобильных дорог Иргизского района»;

архитектурно-планировочное задание (АПЗ) на проектирование №20 от 10 ноября 2020 года, утвержденное ГУ «Отдел архитектуры, строительства, жилищно-коммунального хозяйства, пассажирского транспорта и автомобильных дорог Иргизского района»;

решение акима Иргизского сельского округа Иргизского района Актюбинской области №200 от 28 декабря 2021 года «О предоставлении земельного участка на праве постоянного землепользования»;

геологический отчет, г. Актобе 2020 год, выполненный ТОО «БАТЫС ГРАНД» (государственная лицензия на изыскательские ГСЛ №17020089 от 27 ноября 2017 года, выданная ГУ «Управление государственного архитектурно-строительного контроля Актюбинской области». Акимат Актюбинской области);

Комплект Сервис Астана

технический отчет по топографо-геодезическим работам, г. Актобе 2020 год, выполненный ТОО «БАТЫС ГРАНД» (государственная лицензия на изыскательские ГСЛ №17020089 от 27 ноября 2017 года, выданная ГУ «Управление государственного архитектурно-строительного контроля Актюбинской области». Акимат Актюбинской области);

топографическая съемка, январь 2020 год, масштаб 1:1000, выполнена ТОО «БАТЫС ГРАНД» (государственная лицензия на изыскательские №17020089 от 27 ноября 2017 года, выданная ГУ «Управление государственного архитектурно-строительного контроля Актюбинской области». Акимат Актюбинской области);

Письма:

письмо ГУ «Отдел архитектуры, строительства, жилищно-коммунального хозяйства, пассажирского транспорта и автомобильных дорог Иргизского района» №20-1/863 декабрь 2020 года о финансировании строительства объекта за счет государственных средств;

письмо ГУ «Отдел архитектуры, строительства, жилищно-коммунального хозяйства, пассажирского транспорта и автомобильных дорог Иргизского района» №20-1/858 от 08 декабря 2020 года о начале строительства;

письмо ГУ «Отдел архитектуры, строительства, жилищно-коммунального хозяйства, пассажирского транспорта и автомобильных дорог Иргизского района» №78 от 10 февраля 2021 года об отсутствие зеленных насаждений;

Технические условия:

ГУ «Отдел архитектуры, строительства, жилищно-коммунального хозяйства, пассажирского транспорта и автомобильных дорог Иргизского района» на подключения к городским сетям водопровода и канализации № 20 от 20 декабря 2020 года.

5.2 Согласования и заключения заинтересованных организаций:

Акимат Актюбинской области, ГУ «Управление природных ресурсов и регулирования природопользования Актюбинской области - разрешение на эмиссии в окружающую среду для объектов IV категории, выданное от 19 февраля 2020 года № KZ53VDD00160929.

5.3 Перечень документации, представленной на экспертизу

Том 1	№27-03.03320-НВ	Наружные сети водоснабжения
Том 2	№27-03.03320-ОПЗ	Общая пояснительная записка
Том 3	№27-03.03320-СМ	Сметная документация
Том 4	№27-03.03320-ПОС	Проект организации строительства
Том 5	№27-03.03320-ООС	Охрана воздействия на окружающую среду

5.4 Цель и назначение объекта, необходимость и целесообразность его строительства

Рабочий проект предусмотрен для водоснабжения проектируемых объектов, обеспечения инженерной инфраструктуры индивидульной жилой застройки в с. Иргиз,

Комплексные Сервисы Астаны

Иргизского района, Актюбинской области», в рамках государственной программы с целью:

- создать благоприятные условия проживания населения;
- сократить отток сельского населения, стабилизировать демографическую ситуацию;
- обеспечить санитарно-эпидемиологическое благополучие населения;
- обеспечить стабильную подачу воды на хоз.питьевые и нужды пожаротушения.

6. ОСНОВНЫЕ ДАННЫЕ ОБЪЕКТА И ПРИНЯТЫЕ ПРОЕКТНЫЕ РЕШЕНЯ

6.1 Место размещения объекта и характеристика участка строительства

Площадка проектируемых домов расположена в с.Иргиз Иргизского района Актюбинской области.

Природно-климатические условия района строительства

В соответстви с СП РК 2.04-01-2017:

климатический подрайон	- IVГ;
нормативный вес снегового покрова	- 100 кг/м^2;
нормативный скоростной напор ветра	- 38 кг/м^2;
расчетная зимняя температура наружного воздуха холодной пятидневки	- минус 33°С;
нормативная глубина промерзания грунтов для:	
суглинки и глины	- 1,80 м;
супеси, пески пылеватые и мелкие	- 2,10 м;
пески средние до гравелистых	- 2,26 м;
крупнообломочных	- 2,56 м.

Инженерно-геологические условия площадки строительства

ИГЭ-1 - почвенно-растительный слой супесчаный, твердый, рыхлый, маловлажный, с остатками корней травянистой растительности мощностью до 0,1 м;

ИГЭ-2 - песок мелкий средней плотности малой степени водонасыщения, ниже УГВ насыщенный водой, мощностью 4,0-4,5 м;

ИГЭ-3 - глина тяжелая твердая с прослоями песка мелкого; мощность слоя (вскрытая) 1,5-2,0 м;

Инженерно-геологический элемент №1 (ИГЭ-1) залегает повсеместно с поверхности в интервале глубин от 0 до 0,1 м. Почвенно-растительный слой темно-коричневый рыхлый супесчаный маловлажный твердый, с остатками корней травянистой растительности. Грунт распространен повсеместно. Плотность грунта 1,78 г/см^3, естественная влажность 0,10-0,12 д. е. Мощность слоя 0,1 м. Грунт подлежит срезке на полную мощность слоя.

Инженерно-геологический элемент № 2 (ИГЭ-2) залегает под грунтами ИГЭ-1 в интервале глубин от 0,1 м до 4,0-4,5 м. Песок мелкий желтовато-серый, желтый, средней плотности, малой степени водонасыщения, ниже УГВ насыщенный водой, с прослойками

Комплексный Сервис Астана

глины мощностью до 0,1-0,3 м, с включением мелкого гравия до 5-10%. Грунт распространен повсеместно. Мощность слоя 3,9-4,4 м.

Инженерно-геологический элемент №3 (ИГЭ-3) залегает под грунтами ИГЭ-2 в интервале глубин от 4,0-4,5 м до 6,0 м. Глина тяжелая пылеватая желтовато-коричневая, буро-коричневая, желто-серая от полутвердой до тугопластичной консистенции, преимущественно тугопластичная, средней плотности, влажная до водонасыщенной, с прослойками песка мелкого мощностью до 0,3-0,5 м, с включением мелкого гравия до 5-10 %. Грунт распространен повсеместно. Мощность слоя (вскрытая) 1,5-2,0 м.

Коэффициент фильтрации глины 0,01 м/сут.

Коррозионная активность грунтов:

- к углеродистой стали: от «средней» до «высокой», преимущественно «высокая»;
- к алюминиевым оболочкам кабелей - «высокая»;
- к свинцовым оболочкам кабелей - «средняя».

Засоленность и степень агрессивности грунтов:

По классификации ГОСТ 25100-2011 грунты не засоленные.

Суммарное содержание водорастворимых солей достигает 1,250 %. Согласно СП РК 2.01-101-2013 по содержанию сульфатов грунты сильноагрессивные к бетонам нормальной проницаемости (марка W4) на портландцементе по ГОСТ 10178-85 и неагрессивные к любым бетонам на сульфатостойком цементе по ГОСТ 22266-2013. По суммарному содержанию хлоридов в пересчете на хлор-ион грунты среднеагрессивные к арматуре железобетонных конструкций. Тип засоления: сульфатный.

6.2. Проектные решения

Настоящий рабочий проект является очередным этапом для осуществления инвестиционного цикла строительства индивидуальной жилой застройки в с.Иргиз, ранее были выданы экспертные заключения:

ТОО «Комплект Сервис Астана» №КСА-0031/21 от 25.02.2021 года (положительное) по рабочему проекту «Строительство наружных инженерных сетей и благоустройство 5-ти одноквартирных коммунальных жилых домов в с.Иргиз».

ТОО «Комплект Сервис Астана» №КСА-0047/21 от 18.03.2021 года года (положительное) по рабочему проекту «Строительство 5-ти одноквартирных арендно-коммунальных жилых домов в с.Иргиз (корректировка)».

6.2.1 Наружное водоснабжение

Наружные сети водоснабжения

Водоснабжение объекта выполнено согласно техническим условиям от 20 декабря 2020 года №40, выданных акиматом Иргизского района ГУ «Отдел архитектуры, строительства, жилищно-коммунального хозяйства, пассажирского транспорта и автомобильных дорого Иргизского района». Подключение проектируемого объекта предусмотрено к существующему кольцевому водопроводу номинальным диаметром 110 мм.

Комплект Сервис Астана

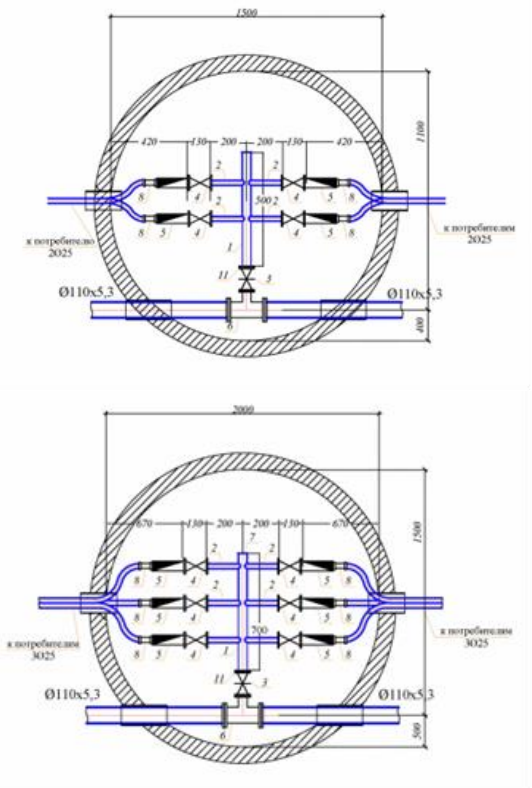

Рис 2. Принципиальные схемы врезки в колодцах к магистральной трубе

Гарантийный напор в сети – 2,8 атм, при пожаре – 4 атм.

Водопроводные сети запроектированы из труб напорных из полиэтилена по ГОСТ 18599-2001. Под трубопровод предусмотрена песчаная подушка толщиной 100 мм. Трубы присыпаются мягким грунтом на 300 мм выше труб.

Расход на наружное пожаротушение принят 5 л/с согласно Технического регламента «Общие требования к пожарной безопасности». Пожаротушение предусмотрено от проектируемых пожарных гидрантов, располагаемых на проектируемой сети.

Конструкция водопроводных колодцев принята с использованием типового проекта 901-09-11.84.

Основные технические показатели:

Протяженность наружных сетей водопровода:

труба ПЭ100 SDR21 Ø110х5,3 мм – 3056,4;

труба ПЭ100 SDR21 Ø50х2,4 мм – 25 м;

труба ПЭ100 SDR17 Ø25х1,5 мм – 3442,4 м.

Комплект Сервис Астана

6.3 Инженерно-технические мероприятия по предупреждению чрезвычайных и взрывопожарных ситуаций

Рабочий проект выполнен в соответствии с нормами и правилами в области гражданской обороны, защиты населения и территории от чрезвычайных ситуаций природного и техногенного характера.

Строительство инженерных сетей предусмотрено с учетом требований нормативных документов по взрыво- и пожаробезопасности, в том числе:

на территории строительства предусмотрены указатели проездов и проходов;

опасные зоны предписано оградить, либо выставлять на границах предупредительные надписи и сигналы;

пожарная безопасность на строительной площадке, участках работ и рабочих местах предписано выполнять в соответствии с требованиями «Правил пожарной безопасности при производстве сварочных и других огневых работ на объектах народного хозяйства;

строительная площадка, участки работ, рабочие места, проезды и подходы к ним в темное время суток должны быть освещены в соответствии с Инструкцией по проектированию электрического освещения строительных площадок;

руководители строительно-монтажной организации, производящие работы с применением машин, обязаны назначить инженерно-технических работников, ответственных за безопасное производство этих работ из числа лиц, прошедших проверку знаний правил и инструкций по безопасному производству работ с применением данных машин;

при производстве строительно-монтажных работ необходимо предусматривать технологическую последовательность производственных операций так, чтобы предыдущая операция не явилась источником производственной опасности при выполнении последующих;

мероприятия по технике безопасности и охране труда в виде конкретных технических решений по отдельным вопросам безопасности выполнения работ разрабатывает генеральная подрядная организация при составлении проекта производства работ.

6.4 Оценка воздействия на окружающую среду

Раздел «Оценка воздействия на окружающую среду» разработан*: ТОО «Arcobaleno».* В ОВОС представлены данные по ожидаемому воздействию на окружающую среду намечаемой хозяйственной деятельностью объекта.

Общие сведения

Участок строительства расположен в с. Иргиз Иргизского района Актюбинской области. Ближайший жилой дом расположен на расстоянии 50 м от проектируемого строительства. На период строительства: Проектируемая деятельность не подлежит классификации по классу опасности. Согласно СанПиН «Санитарно-эпидемиологические требования по установлению санитарно-защитной зоны производственных объектов» утв. приказом Министра национальной экономики от 20 марта 2015 года №237 данный объект

Комплект Сервис Астана

не подлежит классификации по классу опасности. На основании статьи 40 Экологического Кодекса РК виды деятельности, не относящиеся к классам опасности согласно санитарной классификации производственных объектов, классифицируются как объекты четвертой (IV) категории.

Оценка воздействия на атмосферный воздух

Источниками выбросов загрязняющих веществ в атмосферу в период строительства являются: компрессор (№0001), котел битумный (№0002), ДЭС (№ 0003), срезка ПРС (№6001), разработка грунта (№6002), обратная засыпка (№6003), пересыпка инертных материалов (№6004), сварочные работы электродом (№6005), агрегат для полиэтиленовых труб (№6006), лакокрасочные работы (№6007), гидроизоляция горячим битумом (№6008), передвижные источники (№6009 не нормируется). Проведенный расчет рассеивания показал отсутствие превышений на ближайшей жилой зоне.

Таблица 1

Обоснованные нормативы выбросов загрязняющих веществ в атмосферу в период строительных работ

Производство цех, участок	Номер источника выброса	Нормативы выбросов загрязняющих веществ						
		существующее положение		Период строительства на 2021 год		П Д В		год достижения ПДВ
Код и наименование загрязняющего вещества		г/с	т/год	г/с	т/год	г/с	т/год	
1	2	3	4	5	6	7	8	9
Организованные источники								
(0301) Азота (IV) диоксид (4)								
Строительство водоснабжение к индивидуальным жилым застройкам	0001			0.01144	0.00265	0.01144	0.00265	2021
	0002			0.0003784	0.00001608	0.0003784	0.00001608	2021
	0003			0.00333	0.105	0.00333	0.105	2021
(0304) Азот (II) оксид (6)								
Строительство водоснабжение к индивидуальным жилым застройкам	0001			0.00186	0.00043	0.00186	0.00043	2021
	0002			0.0000615	0.000002613	0.0000615	0.000002613	2021
	0003			0.00433	0.1365	0.00433	0.1365	2021
(0328) Углерод (593)								
Строительство водоснабжение к индивидуальным жилым застройкам	0001			0.001	0.000231	0.001	0.000231	2021
	0002			0.000235	0.00001	0.000235	0.00001	2021
	0003			0.000556	0.0175	0.000556	0.0175	2021
(0330) Сера диоксид (526)								
Строительство водоснабжение к	0001			0.153	0.0003465	0.153	0.0003465	2021
индивидуальным жилым застройкам	0002			0.001383	0.0000588	0.001383	0.0000588	2021
	0003			0.00111	0.035	0.00111	0.035	2021

Комплект Серик Астана

(0337) Углерод оксид (594)								
Строительство водоснабжение к индивидуальным жилым застройкам	0001			0.01	0.00231	0.01	0.00231	2021
	0002			0.00327	0.000139	0.00327	0.000139	2021
	0003			0.00278	0.0875	0.00278	0.0875	2021
(0703) Бенз/а/пирен (54)								
Строительство водоснабжение к индивидуальным жилым застройкам	0001			0.00000002	0.000000004	0.00000002	0.000000004	2021
(1301) Проп-2-ен-1-аль (482)								
Строительство водоснабжение к индивидуальным жилым застройкам	0003			0.0001333	0.0042	0.0001333	0.0042	2021
(1325) Формальдегид (619)								
Строительство водоснабжение к индивидуальным жилым застройкам	0001			0.00021	0.00005	0.00021	0.00005	2021
(2754) Углеводороды предельные С12-19 /в пересчете на С/ (592)								
Строительство водоснабжение к индивидуальным жилым застройкам	0001			0.005	0.001155	0.005	0.001155	2021
	0002			0.00326347	0.00013875	0.00326347	0.00013875	2021
	0003			0.001333	0.042	0.001333	0.042	2021
Неорганизованные источники								
(0123) Железо (II, III) оксиды /в пересчете на железо/ (277)								
Строительство водоснабжение к индивидуальным жилым застройкам	6005			0.00377	0.000752	0.00377	0.000752	2021
(0143) Марганец и его соединения /в пересчете на марганца (IV) оксид/ (332)								
Строительство водоснабжение к индивидуальным жилым застройкам	6005			0.000561	0.0001118	0.000561	0.0001118	2021
(0203) Хром /в пересчете на хром (VI) оксид/ (657)								
Строительство водоснабжение к индивидуальным жилым застройкам	6005			0.000722	0.000144	0.000722	0.000144	2021
(0301) Азота (IV) диоксид (4)								
Строительство водоснабжение к индивидуальным жилым застройкам	6005			0.000378	0.0000753	0.000378	0.0000753	2021
(0304) Азот (II) оксид	(6)							
Строительство	6005			0.0000614	0.00001223	0.0000614	0.00001223	2021
водоснабжение к индивидуальным жилым застройкам								
(0337) Углерод оксид (594)								
Строительство	6006			0.0000146	0.000002403	0.0000146	0.000002403	2021

Комплект Серт Алтана

водоснабжение к индивидуальным жилым застройкам								
(0342) Фтористые газообразные соединения /в пересчете на фтор/ (627)								
Строительство водоснабжение к индивидуальным жилым застройкам	6005			0.000000556	0.0000001107	0.000000556	0.0000001107	2021
(0344) Фториды неорганические плохо растворимые - (алюминия фторид, кальция фторид,(625)								
Строительство водоснабжение к индивидуальным жилым застройкам	6005			0.000833	0.000166	0.000833	0.000166	2021
(0616) Диметилбензол (смесь о-, м-, п- изомеров) (203)								
Строительство водоснабжение к индивидуальным жилым застройкам	6007			0.03125	0.00211	0.03125	0.00211	2021
(0827) Хлорэтилен (656)								
Строительство водоснабжение к индивидуальным жилым застройкам	6006			0.00000633	0.000001041	0.00000633	0.000001041	2021
(2752) Уайт-спирит (1316*)								
Строительство водоснабжение к	6007			0.03125	0.00211	0.03125	0.00211	2021
индивидуальным жилым застройкам								
(2754) Углеводороды предельные С12-19 /в пересчете на С/ (592)								
Строительство водоснабжение к индивидуальным жилым застройкам	6008			0.036132813	0.00208125	0.036132813	0.00208125	2021
(2908) Пыль неорганическая: 70-20% двуокиси кремния (шамот, цемент, пыль цементного(503)								
Строительство водоснабжение к индивидуальным жилым застройкам	6001			0.02844	0.2133	0.02844	0.2133	2021
	6002			0.1556	8.46	0.1556	8.46	2021
	6003			0.1167	0.2437	0.1167	0.2437	2021
	6004			0.0622	0.00813	0.0622	0.00813	2021
Итого по неорганизованным источникам:				0.467919699	8.9326961347	0.467919699	8.9326961347	
Всего по предприятию:				0.672593389	9.3679338817	0.672593389	9.3679338817	
Т в е р д ы е:				0.37061702	8.944044804	0.37061702	8.944044804	
Газообразные, ж и д к и е:				0.301976369	0.4238890777	0.301976369	0.4238890777	

Оценка воздействия на поверхностные водные объекты

Источник водоснабжения на период строительства на технические нужды – привозная в емкости, для приготовления бетонного раствора, и будет находиться возле объекта строительства. Источник водоснабжения в период строительства на хозяйственно-питьевые нужды – бутилированная привозная вода. Хоз-бытовые сточные воды сбрасываются в передвижной (биотуалет), по мере накопления будут вывозиться по договору. Ближайший водный объект оз.Сабындыкол расположено на расстоянии 1803 м

Комплект Сервис Астана

от проектируемого строительства. Расход воды на период строительных работ 268,832 м^3.

Оценка воздействия на недра.

При строительстве проектируемого объекта воздействия на недра не ожидается, так как строительство объекта планируется проводить в грунте.

Оценка воздействия на земельные ресурсы.

Перед началом производства земляных работ по устройству оснований зданий и сооружений необходимо произвести срезку почвенно-плодородного слоя мощностью 0,1 м (1735,5 т), после чего выполнить соответствующую планировку участка с вырезкой грунта с необходимым проектным уклоном.

Отходы производства и потребления

В процессе строительства будут образовываться следующие виды отходов: использованная тара ЛКМ, строительные отходы, твердые бытовые отходы, огарки сварочных электроды. В период строительства предусмотрено образование отходов зеленого и янтарного уровня опасности. Нормативы объемов образования отходов определены расчетным путем для каждого вида отхода согласно нормативно-методическим документам.

Таблица 2

Обоснованные нормативы образования отходов производства и потребления на период строительства

Наименование отходов	Образование, т/год	Размещение, т/год	Передача сторонним организациям, т/год
1	2	3	4
Всего	0,79125	-	0,79125
в т.ч. отходов производства	0,735	-	0,735
отходов потребления	0,05625	-	0,05625
Янтарный уровень опасности			
Использованная тара ЛКМ	0,0054685	-	0,0054685
Зеленый уровень опасности			
ТБО	0,4	-	0,4
Строительные отходы	0,7	-	0,7
Огарки сварочных электродов	0,00166	-	0,00166

Временное хранение отходов, их утилизация, осуществляется в соответствии с требованиями ст.292 Экологического Кодекса РК и санитарных норм и правил.

Воздействие отходов на окружающую среду ожидается допустимое.

Животный мир. Мест обитания редких животных, занесенных в Красную книгу в рассматриваемом районе, нет. Дополнительного воздействия на видовой состав, численность фауны, среду обитания, условия размножения, пути миграции в процессе эксплуатации проектируемого объекта не будет.

Растительный мир. Рабочим проектом не предусмотрена вырубка зеленых насаждении.

Оценка воздействия на социально-экономическую среду.

Реализация планируемых работ может потенциально оказать как положительное, так и отрицательное воздействие на здоровье части граждан из местного населения.

Комплект Сервис Астана

К положительному воздействию следует отнести повышение качества жизни населения на территории реализации проекта за счет создания новых рабочих мест и увеличения личных доходов части граждан. Воздействие будет кратковременным и локальным. Рост доходов позволит повысить возможность отдельных граждан по самостоятельному улучшению условий своей жизни. За счет роста доходов повысится их покупательная способность и соответственно улучшится состояние здоровья этих людей.

Оценка экологического риска намечаемой деятельности.

Своевременное применение мероприятий по локализации и ликвидации последствий аварийных ситуаций позволит дополнительно уменьшить их неблагоприятные последствия, что должны обеспечить допустимые уровни экологического риска проводимых работ.

Вывод: рабочий проект «Строительство водоснабжение к индивидуальным жилым застройкам в с.Иргиз» с материалами ОВОС соответствует требованиям Экологического Кодекса РК.

6.5 Оценка соответствия проекта санитарным правилам и гигиеническим нормам

Земельный участок для проектируемого объекта расположен вне границ санитарно-защитных зон производственных объектов, что соответствует требованиям Санитарных правил «Санитарно-эпидемиологические требования по установлению санитарно-защитной зоны производственных объектов», утвержденных Приказом Министра национальной экономики РК от 20 марта 2015 года №237. Радиологическая безопасность земельного участка под строительство проектируемого объекта подтверждена протоколами дозиметрического контроля и измерения радона. На земельном участке отсутствуют скотомогильники, места захоронения биоматериалов и других опасных источников инфекций.

Проектируемый объект по санитарной классификации не классифицируемый, установление СЗЗ/СР не требуется. После окончания СМР проектируемые водопроводные сети подвергнутся промывке и дезинфекции, в соответствии с п. 158, п. 159 Санитарных правил «Санитарно-эпидемиологические требования к водоисточникам, местам водозабора для хозяйственно-питьевых целей, хозяйственно-питьевому водоснабжению и местам культурно-бытового водопользования и безопасности водных объектов», утвержденных приказом Министра национальной экономики Республики Казахстан от 16.03.2015 года № 209.

Сброс промывных вод с содержанием хлора будет осуществлен в наружные канализационные сети, согласно требованиям п. 157 Санитарных правил «Санитарноэпидемиологические требования к водоисточникам, местам водозабора для хозяйственно-питьевых целей, хозяйственно-питьевому водоснабжению и местам культурно-бытового водопользования и безопасности водных объектов», утвержденных приказом Министра национальной экономики Республики Казахстан от 16.03.2015 года № 209.

Комплект Сервис Астана

Организация строительства включает в себя создание необходимых санитарно-бытовых условий для строителей, в соответствии с требованиями Санитарных правил «Санитарно-эпидемиологические требования к условиям труда и бытового обслуживания при строительстве, реконструкции, ремонте и вводе, эксплуатации объектов строительства» утвержденных приказом Министра национальной экономики Республики Казахстан от 28.02.2015 года № 177.

6.6 Организация строительства

Раздел «Организация строительства» разработан на основании рабочих чертежей, в соответствии с требованиями СН РК 1.03-00-2011 «Строительное производство. Организация строительства предприятий, зданий и сооружений» и содержит следующие разделы:

пояснительная записка;

характеристика условий строительства;

определение продолжительности строительства.

В пояснительной записке приведены исходные данные: характеристика условий, организационно-технологическая схема строительства, организация строительной площадки, основные методы производства строительно-монтажных работ, мероприятия по производству в зимнее время, мероприятия по охране труда и техники безопасности, условия сохранения окружающей природной среды и экологической безопасности; мероприятия по контролю качества, календарный план строительства, потребность в рабочих кадрах, потребность в инвентарных зданиях и материально-технических ресурсах, потребность в основных строительных машинах и механизмах, расчет продолжительности строительства.

Продолжительность строительства определена по СП 1.03.102-2014 (часть II), «Нормы продолжительности строительства и задела в строительстве предприятий, зданий и сооружений».

Общая продолжительность строительства объекта принята – 4,0 месяцев по каждому дому (в том числе подготовительный период – 0,5 месяца).

Начало работ предусмотрено на первый квартал 2021 года (март) согласно письма ГУ «Отдел архитектуры, строительства, жилищно-коммунального хозяйства, пассажирского транспорта и автомобильных дорог Иргизского района» №20-1/862 декабрь 2020 года

Распределение инвестиций (заделы) по годам строительства: на 2021 – 100%.

6.7 Сметная документация

Сметная документация составлена в соответствии с Нормативным документом по определению сметной стоимости строительства в РК, введенному в действие приказом Председателя Комитета по делам строительства и жилищно-коммунального хозяйства Министерства по инвестициям и развитию РК от 14 ноября 2017 года № 249-нқ, «Порядку разработки, согласования, утверждения и состава проектной документации на строительство» (СН РК 1.02-03-2011), введенному в действие приказом Агентства

Комплект Сервис Астана

Республики Казахстан по делам строительства и жилищно-коммунального хозяйства от 15 августа 2012 года № 411, заданию на проектирование, проектным решениям.

Постэкспертная сметная стоимость строительства подлежит утверждению заказчиком и является основанием для определения лимита средств заказчика (инвестора), при реализации проектов за счет государственных инвестиций в строительство или за счет средств субъектов квазигосударственного сектора, в соответствии с Разделом 2 Основные требования пункт 13 Нормативного документа по определению сметной стоимости в РК.

Сметная документация составлена ресурсным методом с использованием программного комплекса АВС-4 (Версия 2020.4) по выпуску сметной документации в текущих ценах 4 квартала 2020 года.

Сметная стоимость определена в ценах 2020 года с учетом текущего и прогнозного уровня инфляции, согласно протокола РБК Республики Казахстан от 29 апреля 2019 года №8 «Прогноза социально-экономического развития Республики Казахстан на 2020–2024 годы» с МРП 2778 в 2020г., 2917 в 2021г.

При составлении смет использованы следующие сборники с учетом изменений и дополнений:

(приказ председателя Комитета по делам строительства и жилищно-коммунального хозяйства МИР РК от 14.12.2018 г. №257-НҚ. Ввод в действие с 01.01.2019 г.;приказ и.о. председателя Комитета по делам строительства и жилищно-коммунального хозяйства МИР РК от 30.07.2020 г. №110-НҚ. Ввод в действие с 10.08.2020 г.)

сборники элементных сметных норм расхода ресурсов на строительные работы (ЭСН РК 8.04-01-2015), с учетом изменений и дополнений;

сборники элементных сметных норм расхода ресурсов на монтажные работы (ЭСН РК 8.04-02-2015), с учетом изменений и дополнений;

сборник элементных сметных норм расхода ресурсов на ремонтно-строительные работы ЭСН РК 8.05-01-2015, с учетом изменений и дополнений;

сборники сметных цен в текущем уровне на строительные материалы, изделия и конструкции (ССЦ РК 8.04-08-2019), с учетом изменений и дополнений;

сборники сметных цен в текущем уровне на эксплуатацию строительных машин и механизмов (СЦЭМ РК 8.04-11-2019) с учетом изменений и дополнений;

сборник сметных тарифных ставок в строительстве (СТС РК 8.04-07-2020) с учетом изменений и дополнений;

сборник сметных цен на перевозку грузов для строительства (СЦПГ РК 8.04-12-2020) с учетом изменений и дополнений;

сборник сметных цен на перевозку грузов железнодорожным транспортом в (СЦПГ РК 8.04-12-2020) с учетом изменений и дополнений;

сборники сметных цен в текущем уровне на инженерное оборудование объектов строительства (ССЦ РК 8.04-09-2019), с учетом изменений и дополнений;

перечень инженерного оборудования, материалов, изделий поставки подрядчика с приложением прайс-листов, наименования которых с соответствующими техническими

Комплексный Сервис Астаны

характеристиками отсутствуют в действующих сборниках цен, утвержденный заказчиком согласно Приложения 1 и пунктов 55-57 Нормативного документа по определению сметной стоимости строительства в РК к приказу № 249-нқ от 14 ноября 2017 года.

В сметной стоимости строительства учтены дополнительные затраты:

накладные расходы, определенные в соответствии с Нормативным документом по определению величины накладных расходов и сметной прибыли в строительстве (приложение 2 к приказу Председателя Комитета по делам строительства и жилищно-коммунального хозяйства Министерства по инвестициям и развитию РК от 14 ноября 2017 года № 249-нқ) с изменениями и дополнениями на 14.12.2018г.;

сметная прибыль в размере 8% от суммы прямых затрат и накладных расходов (п. 20 Нормативный документ по определению величины накладных расходов и сметной прибыли в строительстве);

затраты на строительство временных зданий и сооружений (НДЗ РК 8.04-05-2015) с учетом изменений и дополнений;

дополнительные затраты на производство строительно-монтажных работ в зимнее время (НДЗ РК 8.04-06-2015) с учетом изменений и дополнений;

Резерв средств на непредвиденные работы и затраты для подрядных работ, определяются в размере 2% от стоимости строительно-монтажных работ по главам 1-9 сметного расчета стоимости строительства.

Налог на добавленную стоимость (НДС) принят в размере, установленном законодательством Республики Казахстан на период, соответствующий периоду строительства, от сметной стоимости.

Мониторинг цен в строительстве и прайс-листы.

Доля казахстанского содержания материалов, изделий и оборудования использованного в рабочем проекте составляет 80,05%.

7. РЕЗУЛЬТАТЫ ЭКСПЕРТИЗЫ

7.1 Дополнения и изменения, внесенные в рабочий проект в процессе проведения экспертизы

В процессе рассмотрения по замечаниям и предложениям экспертной организации ТОО «Комплект Сервис Астана» в рабочий проект «Строительство водоснабжение к индивидуальным жилым застройкам в с.Иргиз» внесены следующие изменения и дополнения:

<u>Наружные сети водоснабжения и ливневой канализации</u>

1. Представлены схемы трасс к техническим условиям на водопотребление/водоотведение согласно Правил организации застройки и прохождения разрешительных процедур в сфере строительства согласно Параграфа 1, п.24: Исходные материалы для разработки проектов строительства включают:

6) схему трасс наружных инженерных сетей.

2. Технические условия дополнены описанием существующей сети (кольцевая), указан расход, разрешенный максимум расхода воды, напор в точке подключения.

Комплект Сервис Астана

3. Лист 1. Указан напор в точке подключения - увязано с техническими условиями от 20 декабря 2020 года № 40. Представлено описание инженерно-геологических условий площадки строительства, текст дополнен в соответствии п.4.5 ГОСТ 21.704-2011.

4. Предусмотрен боковой штамп с согласованиями специалистов смежных разделов проекта (ГОСТ 21.101-97 форма 3).

5. Представлен комплекс расчетов по водопотреблению (расчет расходов, гидравлический расчет водопроводной сети).

6. Представлена таблица «Ведомость жилых и общественных зданий» с указанием строительного объема зданий. Обоснован расход на наружное пожаротушение 10 л/с (указана этажность и объем зданий) согласно Приложению 4, Технического регламента «Общие требования к пожарной безопасности». Приведено описание обоснования в тексте «Общие указания».

7. Планы выполнены в соответствии ГОСТ 21.704-2016 (указаны привязки сетей к постоянным базисам, врезка в колодцах к магистральной трубе выполнена согласно рис.1).

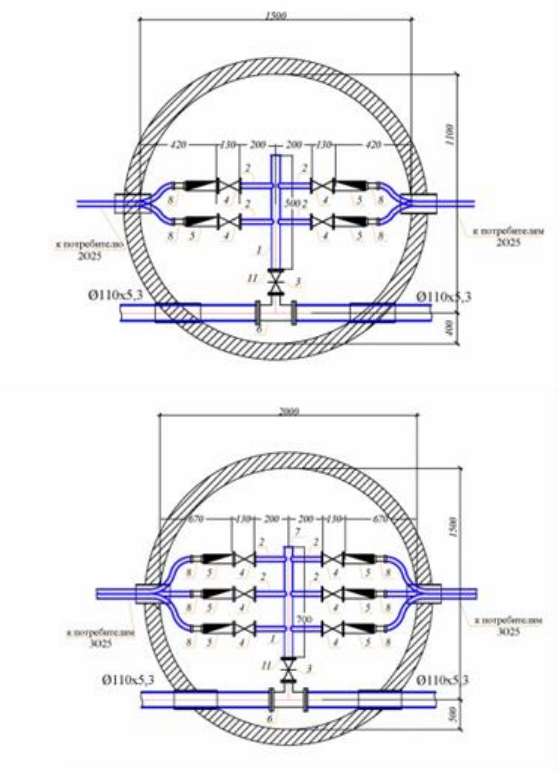

Рис.2 Принципиальная схема врезка в колодцах к магистральной трубе

Комплект Сервис Астана

8. На деталировке колодцев всем элементам трубопроводов присвоены позиционные обозначения, выполнена привязка осей труб к внутренним граням колодцев в соответствии Приложение Г, рис.Г.1, ГОСТ 21.704-2016 (см рис.Г.1).

9. Обосновано применение труб стандартное размерное отношение SDR 21, 17. Представлен расчет.

10. Представлено поперечное сечение траншеи с указанием уклонов стенок траншеи (с учетом грунтовых условий), размеры основания, верха траншеи.

11. В отчете инженерно-геологических изысканиях, уровень грунтовых вод вскрыт на глубине 2,8-3,5 м. Уровень грунтовых вод нанесен на профили согласно уровню воды в скважинах, откорректирован тип водопроводных колодцев (мокрые/сухие) по грунтовым условиям в таблице колодцев.

12. В отчете инженерно-геологических изысканиях, указано значение глубины проникания в грунт нулевой температуры – 200 см. Согласно п.11.41 СНиП РК 4.01-02-2009 Глубина заложения труб, считая до низа, на 0,5 м больше расчетной глубины проникания в грунт нулевой температуры. Глубина прокладки водопроводной сети увязана с нормативами и отчетом по ИГИ.

13. Профили откорректированы согласно ГОСТ 21.704-2016, Приложение В, рис. В.1 ГОСТ 21.704-2016.

14. Согласно п.11.62 СНиП РК 4.01-02-2009 в районах Северного Казахстана внутренний диаметр горловины предусмотрен 1,0 м. Откорректирована раскладка водопроводных.

15. Откорректирована пояснительная записка согласно замечаний.

16. Откорректированы спецификации с учетом замечаний.

<u>Охрана окружающей среды</u>

17. В приложении 6 представлена справка филиала РГП «Казгидромет» по Актюбинской области об отсутствии постов наблюдений по фоновым концентрациям вредных веществ в атмосферном воздухе района намечаемой деятельности №21-01-21/193 от 15.02.2017.

18. Откорректированы сроки начала и окончания строительства в соответствии с рабочим проектом.

19. В приложении 1 в расчетах выбросов ЗВ при использовании расчетных формул, содержащих коэффициент, учитывающий местные метеоусловия, обоснована принятая скорость ветра.

20. В приложении 2 приведено письмо об отсутствии зеленых насаждений на участке строительства №78 от 10.02.2021 г., выданное ГУ «Отделом архитектуры, строительства, ЖКХ, пассажирского транспорта и автомобильных дорог Иргизского района».

21. В разделе 4 указано отсутствие редких, исчезающих и занесенных в Красную книгу видов животных, лекарственных, редких, эндемичных и занесенных в Красную книгу видов растений.

22. Включена в ОВОС глава социально-экономическая среда.

Комплект Сервис Астана

23. В приложении 1 расчеты по источникам эмиссий выполнены в приложении с учетом объемов и видов работ, предусмотренных проектно-сметной документацией по итогам изменений, внесенных в проектно-сметную документацию в ходе проведения экспертизы.

24. В разделе 3 указано об отсутствии плодородного слоя почвы на участке строительства.

25. В приложении 4 представлен проведенный расчет рассеивания с учетом климатических характеристик.

26. В приложении 3 представлена ситуационная карта-схема района расположения проектируемого объекта на период строительства с ближайшей жилой застройкой.

27. В приложении указано расстояние до жилой зоны.

28. В заявлении об экологических последствиях указаны реквизиты заказчика, основные технологические процессы, обоснование социально-экономической необходимости.

29. В приложении предоставлена карта-схема с нанесенными источниками выбросов загрязняющих веществ на период строительных работ.

30. В разделе 5 представлено описание системы управления отходами.

31. На титульном листе представлена подпись, печать заказчика, указана стадия ОВОС требования ст.37 ЭК РК.

32. В соответствии с измененными расчетами заполнена заявка на эмиссии в окружающую среду.

Сметная документация

33. Предоставлена ведомость Казсодержания - Приложение К (обязательное), согласно СН РК 1.02-03-2011, «Нормативного документа по определению сметной стоимости строительства в РК».

34. Прайсовая книга и перечень оборудования исправлены, согласно замечаний.

35. Предоставлена транспортная схема, утвержденная заказчиком.

36. Локальные сметы изменены с цен 2 квартала 2020 г. в цены 4 квартала 2020г с прогнозом на 2021 год.

37. В сметном расчете изменено соотношение прогнозных цен 50%-2020г,50%-2021г. на 100% в 2021 году.

38. Процент зимнего удорожания уменьшен с 3,3%*0,9=2,97% на 2,3%*0,9=2,07% для 3 температурной зоны.

39. Объемы работ и расценки в локальной смете приведены в соответствие с проектными решениями.

7.2 Оценка принятых решений

В соответствии с п. 8 раздела 1 приказа Министерства национальной экономики Республики Казахстан от 28 февраля 2015 года № 165 (с изменениями от 21 сентября 2020 года) «Об утверждении Правил определения общего порядка отнесения зданий и сооружений к технически и (или) технологически сложным объектам», разработчиком

Комплексный Сервис Астана

рабочего проекта установлен II (нормальный) уровень ответственности, не относящийся к технически сложным.

Рабочий проект «Строительство водоснабжение к индивидуальным жилым застройкам в с.Иргиз» разработан в необходимом объеме, в соответствии с заданием на проектирование, исходными данными, техническими условиями и нормативными требованиями.

В рабочем проекте, согласно имеющимся возможностям, применены импортозаменяющие местные строительные материалы и изделия, изготавливаемые на предприятиях Республики Казахстан.

Принятые проектные решения, с учетом внесенных изменений по п. 7.1 соответствуют государственным нормативным требованиям и функциональном назначению объекта.

Таблица 3

Основные технико-экономические показатели

п/п	Наименование показателя	Ед. изм.	Показатели	
			заявленные	рекомендуемые к утверждению
1	Протяженность наружных сетей водопровода	м	6 523,8	6 523,8
-	в том числе: труба ПЭ100 SDR21 Ø110х5,3	м	3056,4	3056,4
-	труба ПЭ100 SDR21 Ø50х2,4	м	25	25
-	труба ПЭ100 SDR17 Ø25х1,5	м	3442,4	3442,4
2	Общая сметная стоимость строительства в ценах 2020 года, в текущих ценах 2021 года, всего: в том числе: СМР прочие затраты	млн. тенге	76,605 62,158 14,447	81,204 66,093 15,111
2.1	Общая сметная стоимость строительства в текущих ценах 2020 г. (ПИР, экспертиза):		3,953	3,953
2.2	Общая сметная стоимость строительства в ценах 2020г., всего: в том числе: СМР оборудование прочие затраты	млн. тенге	35,437 30,319 5,118	-
2.3	Общая сметная стоимость строительства в текущих ценах 2021г., всего: в том числе: СМР прочие затраты	млн. тенге	37,215 31,840 5,375	77,251 66,093 11,158
3	Продолжительность строительства	мес.	4,0	4,0

В результате внесённых по экспертным замечаниям изменений и дополнений обеспечена полнота проектных решений и соответствие сметной документации действующим нормам по её разработке. Увеличение сметной стоимости на 4,599 млн. тенге вызвано приведением в соответствие объемов и расценок.

8. ВЫВОДЫ

Комплект Сервис Астана

1. С учетом внесенных изменений и дополнений, рабочий проект **«Строительство водоснабжение к индивидуальным жилым застройкам в с.Иргиз»** соответствует требованиям государственных нормативов, действующих в Республике Казахстан, и рекомендуется для утверждения в установленном порядке со следующими основными технико-экономическими показателями:

Протяженность наружных сетей водопровода	– 6 523,8	м;
в том числе: труба ПЭ100 SDR21 Ø110х5,3	– 3056,4	м;
труба ПЭ100 SDR21 Ø50х2,4	– 25	м;
труба ПЭ100 SDR17 Ø25х1,5	– 3442,4	м;
Общая сметная стоимость в ценах 2020 года, текущих ценах 2021г., всего,	– 81,204	млн.тенге;
в том числе: СМР	– 66,093	млн.тенге;
прочие затраты	– 15,111	млн.тенге;
Продолжительность строительства	– 4,0	месяц.

2. Настоящее экспертное заключение выполнено с учётом исходных материалов (данных), утверждённых заказчиком для проектирования, достоверность которых гарантирована ГУ «Отдел архитектуры, строительства, жилищно-коммунального хозяйства, пассажирского транспорта и автомобильных дорог Иргизского района» в соответствии с условиями договора №110 от 24 ноября 2020 года.

3. Настоящее экспертное заключение является основанием для утверждения рассмотренной проектно-сметной документации, согласно ст. 64-1 Закона Республики Казахстан от 16 июля 2001 года № 242 «Об архитектурной, градостроительной и строительной деятельности в Республике Казахстан».

4. Заказчик при приёмке документации по рабочему проекту от проектной организации должен проверить ее на соответствие настоящему экспертному заключению.

5. Заказчику при строительстве максимально использовать оборудование, материалы и конструкции отечественных товаропроизводителей.

8. ТҰЖЫРЫМДАР

1. Енгізілген өзгерістерді ескере отырып, жобаланатын **«Ырғыз ауылындағы жеке тұрғын үй құрылысын салу алаңына сумен қамту»** жұмыс жобасы Қазақстан Республикасында қолданылатын мемлекеттік нормативтердің талаптарына сәйкес және келесі негізгі техникалық экономикалық көрсеткіштерімен бекітілуге ұсынылады:

Сыртқы су құбыры желілерінің ұзындығы	– 6 523,8	м;
соның ішінде: құбыр ПЭ100 SDR21 Ø110х5,3	– 3056,4	м;
құбыр ПЭ100 SDR21 Ø50х2, 4	– 25	м;
құбыр ПЭ100 SDR17 Ø25х1, 5	– 3442,4	м;
2020 жылғы бағалардағы, 2021 жылғы ағымдағы бағалардағы жалпы сметалық құны, барлығы,	– 81,204	млн.теңге;
соның ішінде: ҚЖЖ	– 66,093	млн.теңге;
басқа да шығындар	– 15,111	млн.теңге;
Құрылыстың ұзақтығы	– 4,0	ай.

Комплект Сервис Астана

2. Осы сараптамалық қорытынды тапсырысшының жобалауға бекіткен бастапқы материалдарының (деректерінің) негізінде орындалды, олардың дұрыстығына 2020 жылғы 24 қарашадағы №110 шартының талаптарына сәйкес «Ырғыз аудандық құрылыс, сәулет, тұрғын үй-коммуналдық шаруашылығы, жолаушылыр көлігі және автомобиль жолдары бөлімі» ММ кепілдік береді.

3. «Қазақстан Республикасындағы сәулет, қала құрылысы және құрылыс қызметі туралы» Қазақстан Республикасының 2001 жылғы 16 шілдедегі № 242 Заңның 64-1 бабына сәйкес осы сараптамалық қорытынды қаралған жобалау-сметалық құжаттаманы бекіту үшін негіз болып табылады.

4. Тапсырысшы жобалау ұйымынан жұмыс жобасын қабылдаған кезде оның осы сараптамалық қорытындыға сәйкестігін тексеруі тиіс.

5. Тапсырысшы құрылыс кезінде отандық тауар өндірушілердің жабдықтарын, материалдары мен құрылымдарын барынша мол пайдалансын.

Информация об экспертах:

эксперт Егорова Ирина Владимировна аттестат эксперта по специализации: экологическая часть – аттестат №KZ66VJE00029855 от 23.08.2017 г. (выдан - ГУ «Управление ГАСК г.Астаны»);

эксперт Куимова Марина Михайловна аттестат эксперта по специализации: инженерные сети и системы - № KZ75VJE00040169 от 07.08.2018г. (выдан ГУ «Управление ГАСК г. Астаны»);

эксперт Джангабулов Ербол Куанышбаевич, аттестат эксперта по специализации: специальные разделы проектов - №KZ43VJE00052967 от 24.02.2020 г. (выдан ГУ «Управление контроля и качества городской среды города Нур-Султан»).

Руководитель экспертной группы **Е. Джангабулов**

Белозёров С.А.

Генеральный директор

ТОО "Комплект Сервис Астана"

Комплект Сервис Астана

Егорова И.В.

Эксперт

ТОО "Комплект Сервис Астана"

Куимова М.М.

Эксперт

ТОО "Комплект Сервис Астана"

Джангабулов Е.К.

Эксперт

ТОО "Комплект Сервис Астана"

Ссылка на окончательную редакцию ПСД

Комплект Сервис Астана

Номер: KZ53VDD00160929

Акимат Актюбинской области

Государственное Учреждение «Управление природных ресурсов и регулирования природопользования Актюбинской области»

РАЗРЕШЕНИЕ

на эмиссии в окружающую среду для объектов IV категории

Наименование природопользователя:

Государственное учреждение "Отдел архитектуры, строительства, жилищно-коммунального хозяйства, пассажирского транспорта и автомобильных дорог Иргизского района" 030400, Республика Казахстан, Актюбинская область, Иргизский район, Иргизский с.о., с.Иргиз, улица Ыбырай Алтынсарина, дом № 12

(индекс, почтовый адрес)

Индивидуальный идентификационный номер/бизнес-идентификационный номер: 100140016238

Наименование производственного объекта: «Строительство водоснабжение к индивидуальным жилым застройкам вс.Иргиз» (на период строительства)

Местонахождение производственного объекта:

Актюбинская область, Иргизский район, Иргизский с.о. .

Соблюдать следующие условия природопользования:

1. Не превышать лимиты эмиссий (выбросы, сбросы, отходы, сера), установленные в настоящем Разрешении на эмиссии в окружающую среду для объектов IV категории (далее - Разрешение для объектов IV категории) на основании нормативов эмиссий в окружающую среду, установленные и обоснованные расчетным или инструментальным путем и(или) положительными заключениями государственной экологической экспертизы нормативов эмиссий по ингредиентам (веществам) на проекты нормативов эмиссий в окружающую среду, материалы оценки воздействия в окружающую среду, проекты реконструкции или вновь строящихся объектов предприятий согласно приложению 1 к настоящему Разрешению для объектов IV категории.
2. Условия природопользования согласно приложению 2 к настоящему Разрешению для объектов IV категории.
Примечание:
* Лимиты эмиссий, установленные в настоящем Разрешении для объектов IV категории, по валовым объемам эмиссий и ингредиентам (веществам) действуют на период настоящего Разрешения для объектов IV категории и расчитываются по формуле, указанной в пункте 22 Правил заполнения форм документов для выдачи разрешений на эмиссии в окружающую среду.
Разрешение для объектов IV категории действительно до изменения применямых технологий и условий природопользования, указанных в настоящем Разрешении для объектов IV категории.
Приложения 1 и 2 являются неотъемлемой частью настоящего Разрешения для объектов IV категории.

Руководитель управления Иманкулов Жаксагалей Исламович

(подпись) Фамилия, имя, отчество (отчество при наличии)

Место выдачи: г.Актобе **Дата выдачи:** 19.02.2021 г.

Приложение № 1 к разрешению на эмиссии в окружающую среду

Лимиты эмиссий в окружающую среду

Наименование загрязняющих веществ	Лимиты эмиссий в окружающую среду	
	г/сек	т/год
1	2	3
Лимиты выбросов загрязняющих веществ		
Всего, из них по площадкам:	0,6725933885	9,3679338817
«Строительство водоснабжение к индивидуальным жилым застройкам вс.Иргиз»	0,6725933885	9,3679338817
в т.ч. по ингредиентам:		
Углерод	0,001791	0,017741
Углерод оксид	0,0160646	0,089951403
Уайт-спирит	0,03125	0,00211
Углеводороды предельные С12-С19 (в пересчете на С)	0,0457292825	0,045375
Формальдегид	0,00021	0,00005
Хлорэтилен	0,00000633	0,000001041
Хром /в пересчете на хром (VI) оксид	0,000722	0,000144
Фториды неорганические плохо раст- воримые - (алюминия фторид, кальция фторид, натрия гексафторалюминат)	0,000833	0,000166
Фтористые газообразные соединения (в пересчете на фтор):	0,000000556	0,0000001107
Бенз/а/пирен	0,00000002	0,000000004
Диметилбензол (смесь о-,м-, п- изомеров)	0,03125	0,00211
Азот (II) оксид	0,0063129	0,136944843
Азота (IV) диоксид	0,0155264	0,10774138
Железо (II, III) оксиды	0,00377	0,000752
Пыль неорганическая, содержащая двуокись кремния в %:70-20 (шамот, цемент, пыль, цементного производства - глина, глинистый сланец доменный шлак, песок, клинкер, зола кремнезем, зола углей казахстанских месторождений)	0,36294	8,92513
Сера диоксид	0,155493	0,0354053
Марганец и его соединения (в пересчете на марганец (IV) оксид)	0,000561	0,0001118
Проп-2-ен-1-аль	0,0001333	0,0042
Лимиты сбросов загрязняющих веществ		
Лимиты на размещение отходов производства и потребления		
Лимиты на размещение серы		

Приложение № 2 к разрешению
на эмиссии в окружающую среду

Условия природопользования

1. Содержание территории в соответствии с природоохранными и санитарно-гигиеническим требованиям
2. В своей деятельности соблюдать нормы Экологического Кодекса РК
3. Вести учет образования отходов, их временное хранения и вывоз через специализированные предприятия
4. Принимать меры по сокращению объемов образования отходов
5. Представлять отчет по условиям природопользования в ГУ «Управление природных ресурсов и регулирования природопользования по Актюбинской области». Срок исполнения: ежеквартально до 10 числа месяца следующего за отчетным кварталом.
6. Предоставлять отчет по фактическим эмиссиям в окружающую среду в ГУ «Департамент экологии по Актюбинской области». Срок исполнения: ежеквартально не позднее 10 рабочих дней следующего за отчетным кварталом.
7. Представлять отчет по программе производственного экологического контроля в ГУ «Департамент экологии по Актюбинской области». Срок исполнения: ежеквартально не позднее 10 рабочих дней следующего за отчетным кварталом.
8. По окончанию работ направить в ГУ «Управление природных ресурсов и регулирования природопользования по Актюбинской области» письменное обращение об аннулировании разрешения.