ТОО «STROYCONSALTING»

Государственная лицензия 20013489

Рабочий проект

Капитальный ремонт зданий сельского дом культуры Хан Ордасы в ЗКО, Бокейординский район, п.Хан Орда

Том 3

Альбом2.1

АРХИТЕКТУРНО-СТРОИТЕЛЬНЫЕ ЧЕРТЕЖИ(КОТЕЛЬНАЯ)

Директор: *Кусайнова Д.А.*

Главный инженер проекта: *Темиров А.М.*

Заказчик: ГУ "Отдел культуры, развития языков, физической культуры и спорта Бокейординского района, ЗКО"

Уральск – 2020 г.

ВЕДОМОСТЬ ЧЕРТЕЖЕЙ

ЛИСТ	НАИМЕНОВАНИЕ	ПРИМЕЧАНИЕ
1	Общие данные(начало)	
2	Общие данные(окончание)	
3	План кровли котельной М1:50.Схема расположения балки М1:50	
4	Разрез 1-1 М1:25. Разрез 2-2 М1:25	
5	Схема расположения стропил М1:50. Спецификация элементов кровли	
6		
7		
8		

Основные показатели зданий

П/н	Наименование	Ед. изм.	Кол-во	Примечание
1	Площадь участка	га	1,3132	
2	Площадь постройки	м2	25,0	
3	Объем здания	м3	75,0	

АРХИТЕКТУРНО-КОНСТРУКТИВНЫЕ РЕШЕНИЯ:

Высота этажа котельной от пола до потолка - 3,0м;
Фундаменты - железобетоные;
Стены - силикатный кирпич;
Крыша - односкатная;
Кровля - профнастил ;
Окна - пластиковые с двойным остеклением;
Двери наружные - металлические утепленные;

Проект разработан в соответствии с действующими на территории Республики Казахстан государственными нормами, правилами и стандартами и обеспечивает безопасную для жизни и здоровья людей эксплуатацию объекта при соблюдении мероприятий предусмотренных рабочими чертежами.

Главный инженер проекта Темиров А.М

Ведомость объемов работ

№ п.п	Наименование работ	Ед. изм.	Кол-во	Примечание
	Демонтажные работы			
1	Демонтаж отмостки	м3	11,0	
	Монтажные работы			
2	Монтаж кровли котельной:			
3	Деревянные конструкции	м3	1,964	
4	Профлист НС21-1000-0,8	м2	31,5	
5	Пленка гидроизоляционная	м2	31,5	
6	Карнизная планка (лист белый 0,5мм)	м2	3,35	
7	Профлист С10	м2	15,90	
8	Скрутка из проволоки Вр-I Ф6мм	м	25,9	
9	Рубероид 350б	$м^2$	18,0	
10	Антипирен для огнезащиты	кг	18,16	
11	Утеплитель ПЖ-100 1000х600х170 G=100кг/м3	м2	18,0	
12	Планка примыкания	пог. м	10,0	
13	Торцевая планка	пог. м	10,0	
14	Решетка жазюзийная неподвижная РЭД-Н 400х400мм	шт	1	
15	Кровельные шурупы 4.8х29мм	шт.	290	
16	Гвозди Ø5.0мм L=150мм	кг	4,0	
17	Саморезы по дереву 6.0х100мм	шт.	216	

Взам. инв. №
Подп. и дата
Инв. № подл.

Изм.	Кол.	Лист	№док	Подпись	Дата	21-2020-АС		
						Капитальный ремонт зданий сельского дом культуры Хан Ордасы в ЗКО, Бокейординский район, п.Хан Орда		
ГИП		Темиров			07.08.20	Котельная	Стадия	Лист	Листов
Разраб.		Ерекешова			07.08.20		РП	1	5
Н. контр.		Шукеев			07.08.20	Общие данные(начало)	ТОО "STROYCONSALTING" г. Уральск		
Проверил		Темиров			07.08.20				

Формат А3

Общие указания

1.Настоящий комплект строительной части проекта разработан на основании исходных данных, и задания на проектирование.

2.Проект разработан для следующих условий строительства:

- нормативное значение ветрового давления по НТП РК 01-01-3.1(4.1)-2017 – 0,39кПа
- нормативная снеговая нагрузка на грунт НТП РК 01-01-3.1(4.1)-2017 – 1,2кПА
- средняя температура самого холодного месяца – 8,2-11,3 °С
- средняя температура самого теплого месяца – 25,5-30,6 °С
- средняя относительная влажность воздуха наиболее холодного месяца – 80%
- средняя относительная влажность воздуха наиболее теплого месяца – 31%

Физико-механические свойства грунтов

По физико-механическим свойствам и гранулометрическому составу глинистые грунты описываются по четырем ИГЭ:

ИГЭ-1 Естественное основание Мощность слоя 0,15-0,3м;

ИГЭ2-2 Глина легкая песчанистая с прослойками гипса. Мощность до 1,5-2,0м. Гранулометрический состав частиц грунта: песчанистых – 40,20%, пылеватых – 24,10%, глинистых – 35,70%, природная влажность(W)-18,97%, влажность на границе текучести (WL) – 40,8%, влажность на границе раскатывания (WP)- 22,2%, число пластичности (IP) – 18.6%. Плотность: грунта-1,90г/см3, частиц грунта- 2,74г/см3, сухого грунта – 1,60г/см3.

ИГЭ-3 Мощность до 1,5-3,0м. Гранулометрический состав частиц грунта: песчанистых – 52,0%, пылеватых – 24,3%, глинистых – 23,70%, природная влажность(W)-36,7%, влажность на границе текучести (WL) – 34,8%, влажность на границе раскатывания (WP) – 17,8%, число пластичности (IP) – 17,0%. Плотность: грунта-1,92г/см3, частиц грунта- 2,73г/см3, сухого грунта – 1,40г/см3.

ИГЭ-4 Полускальная парода из класса сульфатов, по составу $CaSO_4 \cdot 2H_2O$, Плотный остаток 4,06 – 3,75%, Содержание карбоната ($CaCo_3$) -8,47%, Содержание гипса ($CaSO_4$) 90,40-92,41% , Водородный показатель (pH)-7,30.

В процессе инженерно-геологических работ пробурено 4 скважины до фактичекой глубины 5,0-10,0 м, На изучаемой территории была выделена полускальная порода гипс, проходка бурения скжавин осуществлена до упора в полускальную породу: на участке выделены глинистый грунт: глина легкая песчанистая (ИГЭ-2) буравато коричневого цвета с содержанием гипса и карбоната, далее залегает глина с прослойками песка и гипса серавато коричневого цвета с содержанием гипса и карбонатов (ИГЭ-3), ниже залегает полускальная порода гипс (ИГЭ-4) серавато-белого цвета.

Грунтовые воды вскрыты на глубине 3,0м, отбор осуществлен с глубины 3,0м.
Нормативная глубина сезонного промерзания для суглинков и глин составляет =1,22м,
Нормативная глубина сезонного промерзания для суглинков и глин составляет =1,41м

Исходно-разрешительные документы

Дефектный акт от 8 июня 2020г;
Задание на проектирование от 19 июня 2020г;
Архитектурно-планировочное задание №4 от 2 сентября 2020г.

Антикоррозийные мероприятия

Антикоррозийную защиту стальных анкерных и сварных соединений следует выполнять в соответствии с требованиями СНИП РК 2.01-01-2013 "Защита строительных конструкций от коррозии".

Все металлические элементы покрыть эмалью ПФ 170 по ГОСТ 926-82 за 2 раза по грунтовке ГФ-021

Все бетонные и железобетонные конструкции ниже отм. 0.000 выполнять из бетона на сульфатостойком цементе . Все бетонные поверхности соприкасающиеся с грунтом обмазать горячим битумом за 2 раза.

В основании фундаментов выполнить бетонную подготовку 100мм.

Сварку металлических конструкций вести электродами Э42 ГОСТ 9467-75.

Указания по производству работ

Все работы выполнять в полном соответствии с требованиями СНиП РК 5.01-02-2013 "Основания зданий и сооружений", СНиП РК 5.03-07-2013 "Несущие и ограждающие конструкции", СНиП РК 2.04-108-2014 "Изоляционные и отделочные покрытия", СНиП РК 2.01-01-2013 "Защита строительных конструкций от коррозии". При производстве работ обеспечить их высокое качество с применением высококачественных материалов.

Мероприятия по охране окружающей среды.

Здание домкультуры отрицательного воздействия на окружающую среду не оказывает, вредных выбросов в атмосферу нет. Сточные воды отводятся в проектируемый септик. Сброс сточных вод в водоемы отсутствует. Излишний строительный грунт вывозится в места, специально для это предусмотреные, мусор – на свалку.

Противопожарные мероприятия

Протовопожарные мероприятия в проекте выполнены в соответствии с требованиями СНиП РК 2.02-01-2019"Пожарная безопасность зданий и сооружений".

Все деревянные конструкции необходимо пропитать антипиренами для защиты от возгорания, и антисептиками для защиты от увлажнения и гниения.

Изм.	Кол.	Лист	№док	Подпись	Дата	21-2020-АС		
						Капитальный ремонт зданий сельского дом культуры Хан Ордасы в ЗКО, Бокейординский район, п.Хан Орда		
ГИП		Темиров			07.08.20	Котельная	Стадия	Лист	Листов
Разраб.		Ерекешова			07.08.20		РП	2	5
Н. контр.		Шукеев			07.08.20	Общие данные(окончание)	ТОО "STROYCONSALTING" г. Уральск		
Проверил		Темиров			07.08.20				

Взам. инв. №

Подп. и дата

Инв. № подл.

Формат А3

План кровли М1:50

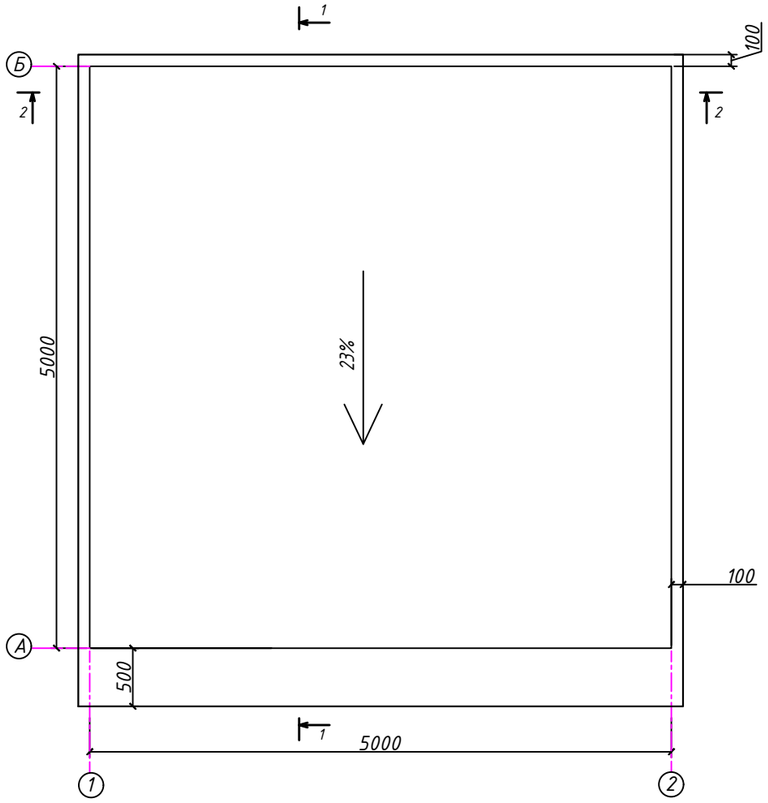

Схема расположения балки М1:50

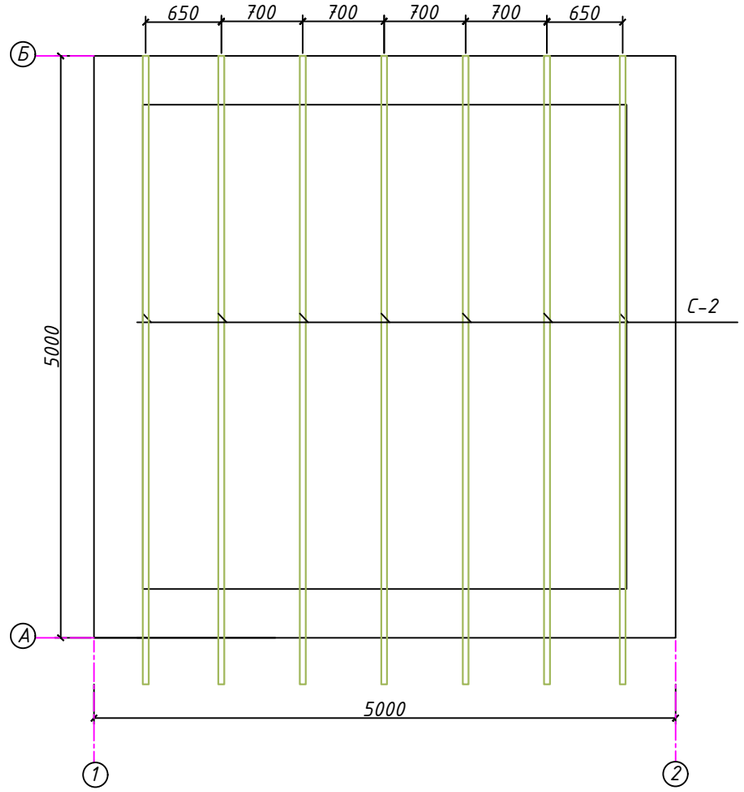

Взам. инв. №	
Подп. и дата	
Инв. № подл.	

Изм.	Кол.	Лист	№док	Подпись	Дата
ГИП		Темиров			07.08.20
Разраб.		Ерекешова			07.08.20
Н. контр.		Шукеев			07.08.20
Проверил		Темиров			07.08.20

21-2020-АС

Капитальный ремонт зданий сельского дом культуры Хан Ордасы в ЗКО, Бокейординский район, п.Хан Орда

Котельная

Стадия	Лист	Листов
РП	3	5

План кровли котельной М1:50
Схема расположения балки М1:50

ТОО "STROYCONSALTING"
г. Уральск

Разрез 1-1 М1:25

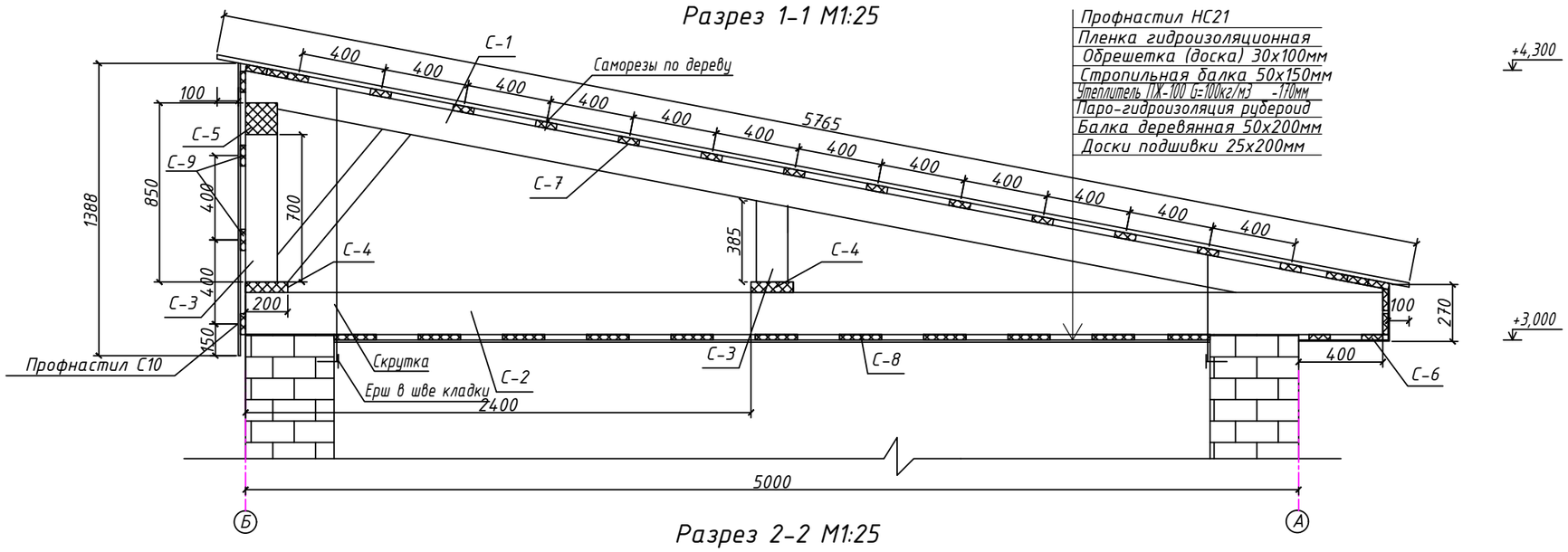

Разрез 2-2 М1:25

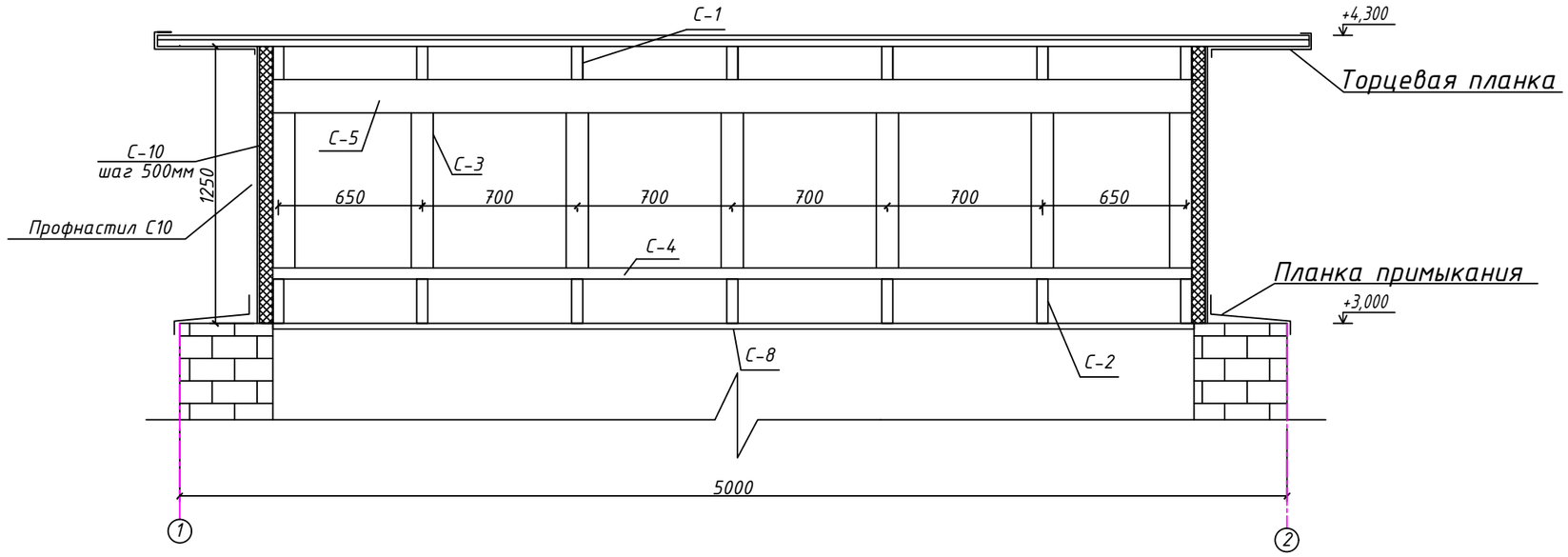

Взам. инв. №	Подп. и дата	Инв. № подл.

Изм.	Кол.	Лист	№док	Подпись	Дата	21-2020-АС		
						Капитальный ремонт зданий сельского дом культуры Хан Ордасы в ЗКО, Бокейординский район, п.Хан Орда		
ГИП		Темиров			07.08.20	Котельная	Стадия	Лист	Листов
Разраб.		Ерекешова			07.08.20		РП	4	5
Н. контр.		Шукеев			07.08.20	Разрез 1-1 М1:25 Разрез 2-2 М1:25	ТОО "STROYCONSALTING" г. Уральск		
Проверил		Темиров			07.08.20				

Схема расположения стропил М1:50

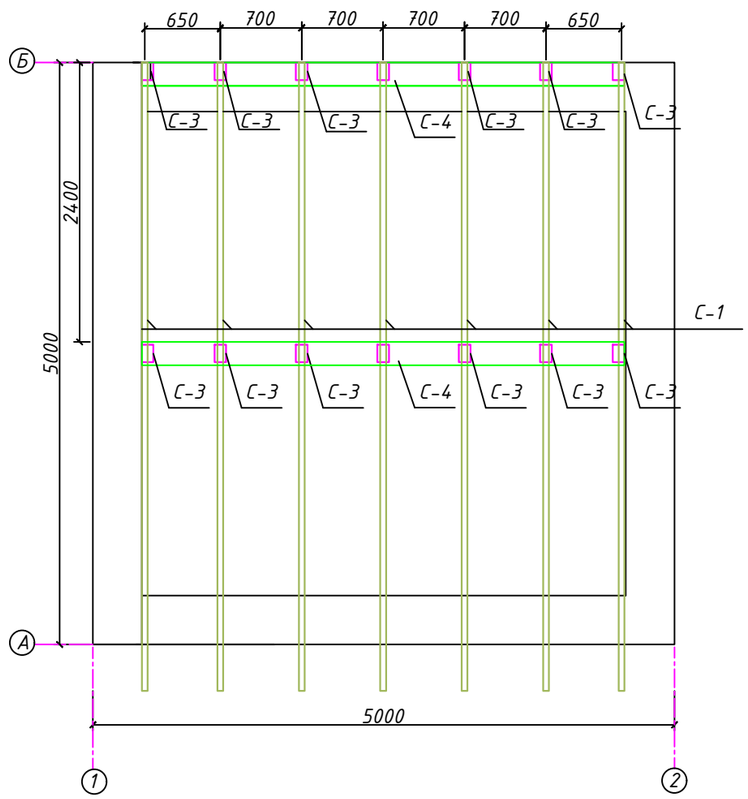

Спецификация элементов кровли

Позиция	Обозначение	Наименование	Длина, мм	Кол-во	Объем ед. м3	Объем общ. м3
С-1	ГОСТ 244540-80*Е	Стропильная нога 50х150мм	6000	7	0.045	0.315
С-2	ГОСТ 244540-80*Е	Деревянная балка 50х200мм	6000	7	0.06	0.42
С-3	ГОСТ 244540-80*Е	Стойка 150х100мм	6000	2	0.09	0.18
С-4	ГОСТ 244540-80*Е	Прогон лежень 200х50мм	6000	2	0.06	0.12
С-5	ГОСТ 244540-80*Е	Прогон верхний 150х150мм	6000	1	0.135	0.135
С-6	ГОСТ 244540-80*Е	Рейка подшивки 25х100мм	6000	4	0.015	0.060
С-7	ГОСТ 244540-80*Е	Обрешетка 30х100мм	6000	18	0.018	0.324
С-8	ГОСТ 244540-80*Е	Доски подшивки 25х200мм	5000	12	0.025	0.30
С-9	ГОСТ 244540-80*Е	Доски подшивки 25х100мм	5000	4	0.0125	0.05
С-10	ГОСТ 244540-80*Е	Доски подшивки 50х100мм	6000	2	0.03	0.06
		Всего:				1.964

Позиция	Обозначение	Наименование	Кол-во	Масса ед. кг	Масса общ. кг
		Профлист НС21-1000-0,8 м2	31,5		
		Пленка гидроизоляционная м2	31,5		
		Карнизная планка (лист белый 0,5мм) м2	3,35		
		Профлист С10 м2	15,90		
		Скрутка из проволоки Вр-I ø6мм м	25,9		
	ГОСТ 10923-93	Рубероид 350б $м^2$	18,0		
		Антипирен для огнезащиты кг	18,16		
	ГОСТ 9573-2012	Утеплитель ПЖ-100 1000х600х170 G=100кг/м3 м2	18,0		
		Планка примыкания пог. м	10,0		
		Торцевая планка пог. м	10,0		
		Решетка жазюзийная неподвижная РЭД-Н 400х400мм шт	1		
		Кровельные шурупы 4.8х29мм шт.	290		
	ГОСТ 4028-63	Гвозди Ø5.0мм L=150мм кг	4,0		
		Саморезы по дереву 6.0х100мм шт.	216		

Взам. инв. №

Подп. и дата

Инв. № подл.

Изм.	Кол.	Лист	№док	Подпись	Дата
ГИП		Темиров			07.08.20
Разраб.		Ерекешова			07.08.20
Н. контр.		Шукеев			07.08.20
Проверил		Темиров			07.08.20

21-2020-АС

Капитальный ремонт зданий сельского дом культуры Хан Ордасы в ЗКО, Бокейординский район, п.Хан Орда

Котельная

Стадия	Лист	Листов
РП	5	5

Схема расположения стропил М1:50
Спецификация элементов кровли

ТОО "STROYCONSALTING"
г. Уральск