ТОО «STROYCONSALTING»

Государственная лицензия 20013489

Рабочий проект

Капитальный ремонт зданий сельского дом культуры Хан Ордасы в ЗКО, Бокейординский район, п.Хан Орда

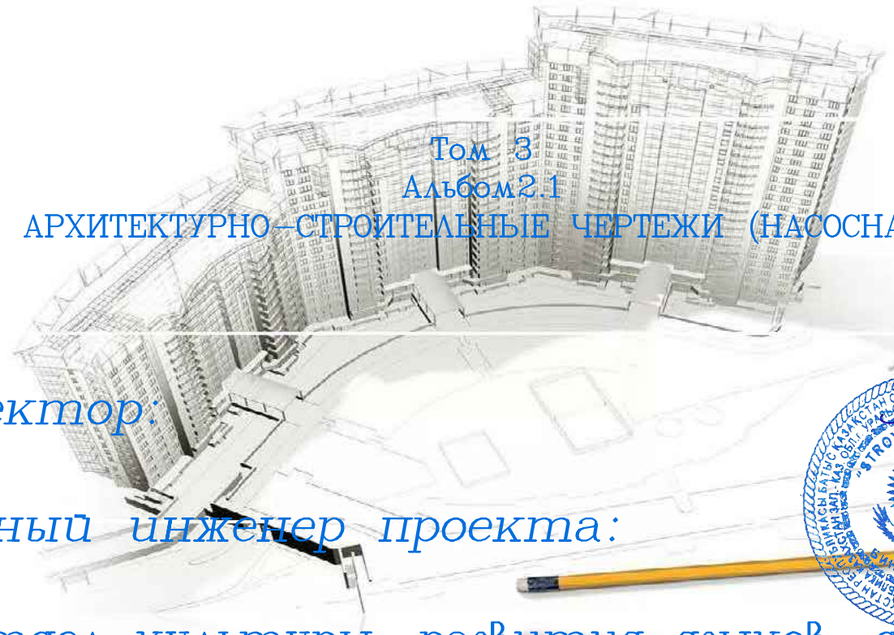

Том 3

Альбом 2.1

АРХИТЕКТУРНО-СТРОИТЕЛЬНЫЕ ЧЕРТЕЖИ (НАСОСНАЯ)

Директор: *Кусайнова Д.А.*

Главный инженер проекта: *Темиров А.М.*

Заказчик: ГУ "Отдел культуры, развития языков, физической культуры и спорта Бокейординского района, ЗКО"

Уральск – 2020 г.

ВЕДОМОСТЬ ССЫЛОЧНЫХ И ПРИЛАГАЕМЫХ ДОКУМЕНТОВ

ОБОЗНАЧЕНИЕ	НАИМЕНОВАНИЕ	ПРИМЕЧАНИЕ
	ССЫЛОЧНЫЕ ДОКУМЕНТЫ	
СН РК 1.02-03-2011	ПОРЯДОК РАЗРАБОТКИ, СОГЛАСОВАНИЯ, УТВЕРЖДЕНИЯ И СОСТАВ ПРОЕКТНОЙ ДОКУМЕНТАЦИИ НА СТРОИТЕЛЬСТВО	
ГОСТ 23279-85	СЕТКИ АРМАТУРНЫЕ СВАРНЫЕ ДЛЯ Ж/Б КОНСТРУКЦИЙ	
ГОСТ 5781-82*	СТАЛЬ ГОРЯЧЕКАТАННАЯ ДЛЯ АРМИРОВАНИЯ ЖЕЛЕЗОБЕТОННЫХ КОНСТРУКЦИЙ	
ГОСТ 22266-94	ЦЕМЕНТЫ СУЛЬФАТОСТОЙКИЕ	
СНиП РК 5.03.34-2005	БЕТОННЫЕ И ЖЕЛЕЗОБЕТОННЫЕ КОНСТРУКЦИИ	
ТУ 2254001-33000727-2000	ТЕПЛОИЗОЛЯЦИОННЫЕ МАТЕРИАЛЫ	
СНиП РК 5.04-18-2002	МЕТАЛЛИЧЕСКИЕ КОНСТРУКЦИИ	
СН РК 5.01.01-2013	ЗЕМЛЯНЫЕ СООРУЖЕНИЯ, ОСНОВАНИЯ И ФУНДАМЕНТЫ	
СНиП РК 1.03-00-2011	СТРОИТЕЛЬНОЕ ПРОИЗВОДСТВО. ОРГАНИЗАЦИЯ СТРОИТЕЛЬНЫХ ПРЕДПРИЯТИЙ, ЗДАНИЙ И СООРУЖЕНИЙ	
ГОСТ 30674-99	БЛОКИ ОКОННЫЕ ИЗ ПОЛИВИНИЛХЛОРИДНЫХ ПРОФИЛЕЙ	
СНиП РК 2.02-05-2009	ПОЖАРНАЯ БЕЗОПАСНОСТЬ ЗДАНИЙ И СООРУЖЕНИЙ	
СН РК 2.01-01-2013 и СП РК 2.01-101-2013	ЗАЩИТА СТРОИТЕЛЬНЫХ КОНСТРУКЦИЙ ОТ КОРРОЗИИ	

ТЕХНИКО-ЭКОНОМИЧЕСКИЕ ПОКОЗАТЕЛИ

Площадь участка - 5,2 га;
Площадь постройки - 29,89 м^2;
Общая площадь помещений - 9,86м^2;
Объем зданий - 26,622 м^3

Проект разработан в соответствии с действующими на территории Республики Казахстан государственными нормами, правилами и стандартами и обеспечивает безопасную для жизни и здоровья людей эксплуатацию объекта при соблюдении мероприятий предусмотренных рабочими чертежами.

Главный инженер проекта Темиров А.М.

Общие указания

1.Настоящий комплект строительной части проекта разработан на основании исходных данных, и задания на проектирование.

2.Проект разработан для следующих условий строительства:
- нормативное значение ветрового давления по НТП РК 01-01-3.1(4.1)-2017 - 0,39кПа
- нормативная снеговая нагрузка на грунт НТП РК 01-01-3.1(4.1)-2017 - 1,2кПА
- средняя температура самого холодного месяца - 8,2-11,3 °С
- средняя температура самого теплого месяца - 25,5-30,6 °С
- средняя относительная влажность воздуха наиболее холодного месяца - 80%
- средняя относительная влажность воздуха наиболее теплого месяца - 31%

Физико-механические свойства грунтов

По физико-механическим свойствам и гранулометрическому составу глинистые грунты описываются по четырем ИГЭ:

ИГЭ-1 Естественное основание Мощность слоя 0,15-0,3м;

ИГЭ2-2 Глина легкая песчанистая с прослойками гипса. Мощность до 1,5-2,0м. Гранулометрический состав частиц грунта: песчанистых - 40,20%, пылеватых - 24,10%, глинистых - 35,70%, природная влажность(W)-18,97%, влажность на границе текучести (WL) - 40,8%, влажность на границе раскатывания (WP)- 22,2%, число пластичности (IP) - 18.6%. Плотность: грунта-1,90г/см3, частиц грунта- 2,74г/см3, сухого грунта - 1,60г/см3.

ИГЭ-3 Мощность до 1,5-3,0м. Гранулометрический состав частиц грунта: песчанистых - 52,0%, пылеватых - 24,3%, глинистых - 23,70%, природная влажность(W)-36,7%, влажность на границе текучести (WL) - 34,8%, влажность на границе раскатывания (WP) - 17,8%, число пластичности (IP) - 17,0%. Плотность: грунта-1,92г/см3, частиц грунта- 2,73г/см3, сухого грунта - 1,40г/см3.

ИГЭ-4 Полускальная парода из класса сульфатов, по составу $CaSO_4 \cdot 2H_2O$, Плотный остаток 4,06 - 3,75%, Содержание карбоната ($CaCo_3$) -8,47%, Содержание гипса ($CaSO_4$) 90,40-92,41% , Водородный показатель (pH)-7,30.

В процессе инженерно-геологических работ пробурено 4 скважины до фактичекой глубины 5,0-10,0 м, На изучаемой территории была выделена полускальная порода гипс, проходка бурения скжавин осуществлена до упора в полускальную породу: на участке выделены глинистый грунт: глина легкая песчанистая (ИГЭ-2) буравато коричневого цвета с содержанием гипса и карбоната, далее залегает глина с прослойками песка и гипса серавато коричневого цвета с содержанием гипса и карбонатов (ИГЭ-3), ниже залегает полускальная порода гипс (ИГЭ-4) серавато-белого цвета.

Грунтовые воды вскрыты на глубине 3,0м, отбор осуществлен с глубины 3,0м.
Нормативная глубина сезонного промерзания для суглинков и глин составляет =1,22м,
Нормативная глубина сезонного промерзания для суглинков и глин составляет =1,41м

КОНСТРУКТИВНЫЕ РЕШЕНИЯ

Фундаменты приняты монолитные ленточные;
Под фундаменты выполнить бетонная подготовку 100 мм;
Крыша -ферма односкатная;
Покрытие кровли - "Сэндвич" панели толщ. 120мм ТСП-К-120-1000-Т-Г-МВ по ГОСТ 32603-2012;
Наружные стены - "Сэндвич" панель толщ. 100мм по ГОСТ 32603-2012;
Двери наружные - металлические утепленные;
Полы - стяжка из бетона кл. В12.5;
Вокруг сооружения выполнить бетонную отмостку шириной 1,0м;
Окна приняты согласно индивидуальному проекту металлопластиковые с двойным остеклением.

Изм.	Кол.уч	Лист	№док	Подпись	Дата
ГИП		Темиров			07.08.20
Разраб.		Ерекешова			07.08.20
Н. контр.		Шукеев			07.08.20
Проверил		Темиров			07.08.20

21-2020-АС

Капитальный ремонт зданий сельского дом культуры Хан Ордасы в ЗКО, Бокейординский район, п.Хан Орда

Насосная станция

Стадия	Лист	Листов
РП	1	7

Общие данные (начало)

ТОО "STROYCONSALTING" г. Уральск

Согласовано

Взам. инв.№

Подп. и дата

Инв.№ подл.

Формат А3

Ведомость рабочих чертежей основного комплекта марки АС

N п/п	НАИМЕНОВАНИЕ	ПРИМЕЧАНИЕ
1	Общие данные (Начало)	
2	Общие данные (Окончание)	
3	План М1:50. Разрезы	
4	Фасады	
5	Отделочный план. Экспликация полов. Спецификация заполнения проемов окон, дверей	
6	План кровли. План расстановки кровельных панелей. Спецификация	
7	Расстановка стеновых панелей. Спецификация	

УКАЗАНИЯ ПО ПРОИЗВОДСТВУ РАБОТ.

Все работы выполнять в соответствии с требованиями СН РК 5.01.01-2013 "Земляные сооружения, основания и фундаменты", СНиП РК 5.03.37-2005 "Несущие и ограждающие конструкции", СНиП РК 5.04-18-2002 "Металлические конструкции", СНиП РК 2.04.10-2004 "Изоляционные и отделочные покрытия", СНиП 2.01-19-2004 "Защита строительных конструкций и сооружений от коррозии". При производстве работ обеспечить их высокое качество с применением высококачественных материалов.

ПРОТИВОПОЖАРНЫЕ МЕРОПРИЯТИЯ

Проект выполнен в соответствии с требованиями СНиП РК 3.02-04-2009 "Административные и бытовые здания", СНиП РК 1.04-26-2011 "Реконструкция, капитальный и текущий ремонт жилых и общественных зданий" и СНиП РК 2.02.05-2009 "Пожарная безопасность зданий и сооружений".

Общие указания:

- уровень ответственности здания - Технически сложные объекты II (нормального) уровня ответственности;
- категория здания (сооружения) по взрывопожарной и пожарной опасности - Г,
- степень огнестойкости здания (сооружения) - IIIа;
- класс конструктивной пожарной опасности здания - С0;
- класс функциональной пожарной опасности здания - Ф5.2;
- класс пожарной опасности строительных конструкций - К0.
- расчетный срок службы здания - не менее 50 лет.

АНТИКОРРОЗИОННЫЕ МЕРОПРИЯТИЯ.

Антикоррозионную защиту стальных анкерных и сварных соединений следует выполнять по грунтовке ГФ-021 по ГОСТ25129-82* в соответствии с требованиями СНиП 2.01-19-2004 "Защита строительных конструкций и сооружений от коррозии". Все металлические элементы покрыть эмалью ПФ 133 ГОСТ 926-82* за два раза в качестве защиты деревянных конструкций от гниения следует произвести глубокую пропитку антисептиками и покрытие лакокрасочными материалами.

УКАЗАНИЯ ПО ПРОИЗВОДСТВУ РАБОТ В ЗИМНИХ УСЛОВИЯХ

При производстве работ в зимнее время следует соблюдать соответствующие требования СНиП РК 5.03.37-2005 "Несущие и ограждающие конструкций"

МЕРОПРИЯТИЯ ПО ОХРАНЕ ОКРУЖАЮЩЕЙ СРЕДЫ

Здание отрицательного воздействия на окружающую среду не оказывает, вредных выбросов в атмосферу нет. Сброс сточных вод в водоемы отсутствует. Излишний строительный грунт вывозится в места, специально для этого предусмотренные, мусор - на свалку.

Согласовано

Взам. инв.N°

Подп. и дата

Инв.N° подл.

Изм.	Кол.уч	Лист	№док	Подпись	Дата
ГИП		Темиров			07.08.20
Разраб.		Ерекешова			07.08.20
Н. контр.		Шукеев			07.08.20
Проверил		Темиров			07.08.20

21-2020-АС

Капитальный ремонт зданий сельского дом культуры Хан Ордасы в ЗКО, Бокейординский район, п.Хан Орда

Насосная станция

Стадия	Лист	Листов
РП	2	

Общие данные (окончание)

ТОО "STROYCONSALTING" г. Уральск

Формат А3

План
М1:50

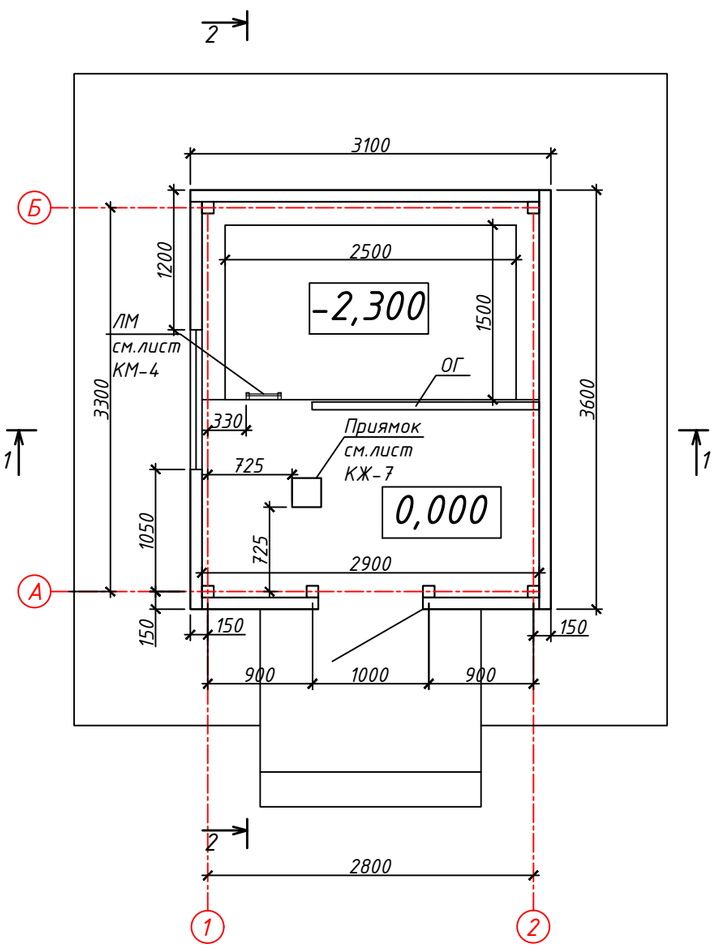

Разрез 1-1

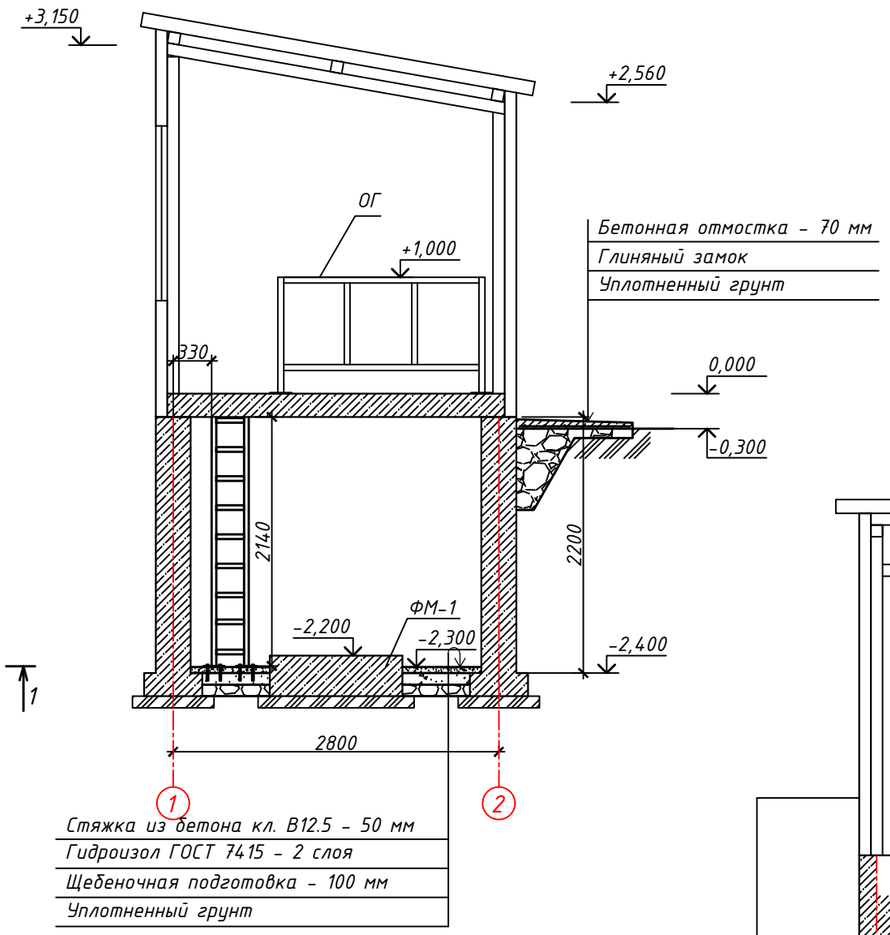

Разрез 2-2

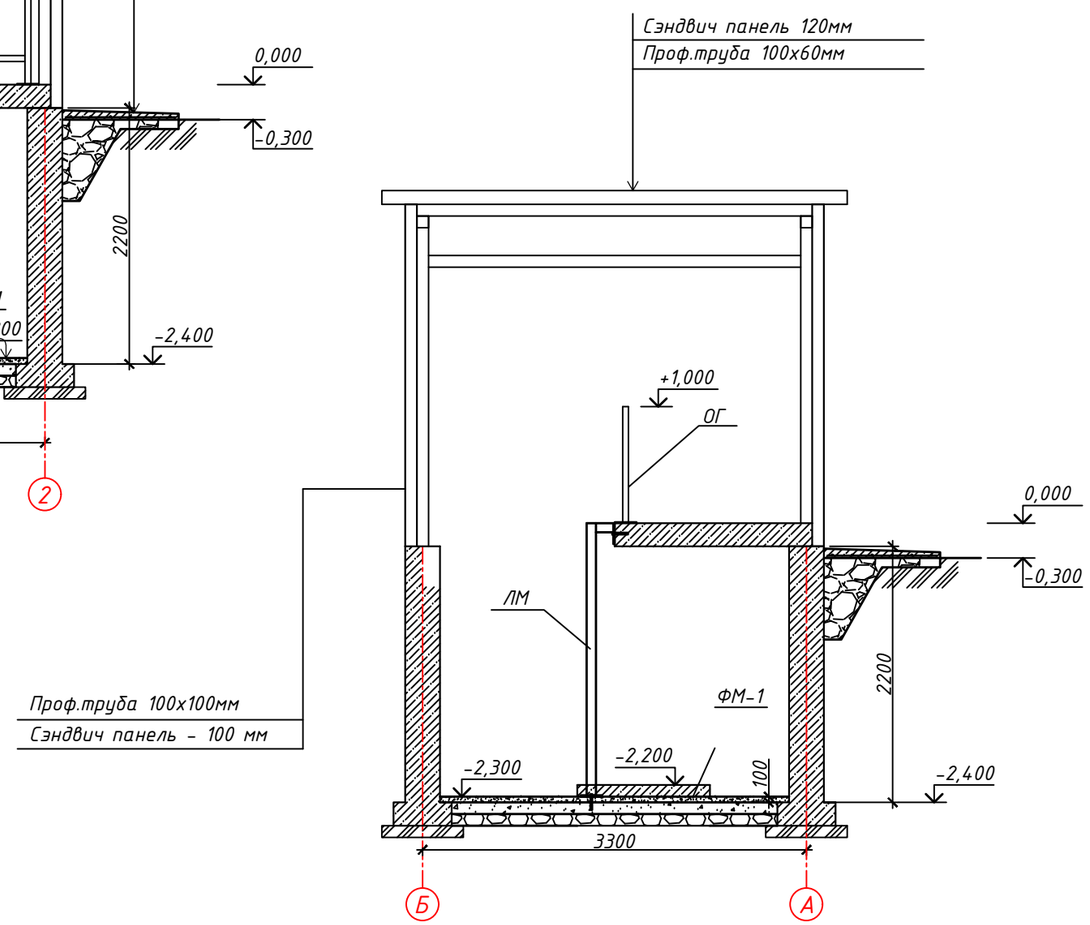

Изм.	Кол.	Лист	№ док.	Подпись	Дата
ГИП		Темиров			07.08.20
Разраб.		Ерекешова			07.08.20
Н. контр.		Шукеев			07.08.20
Проверил		Темиров			07.08.20

21-2020-АС

Капитальный ремонт зданий сельского дом культуры Хан Ордасы в ЗКО, Бокейординский район, п.Хан Орда

Насосная станция

Стадия	Лист	Листов
РП	3	

План М1:50. Разрезы

ТОО "STROYCONSALTING"
г. Уральск

Взам. инв. №

Подп. и дата

Инв. № подл.

Формат А3

Фасад по оси 1

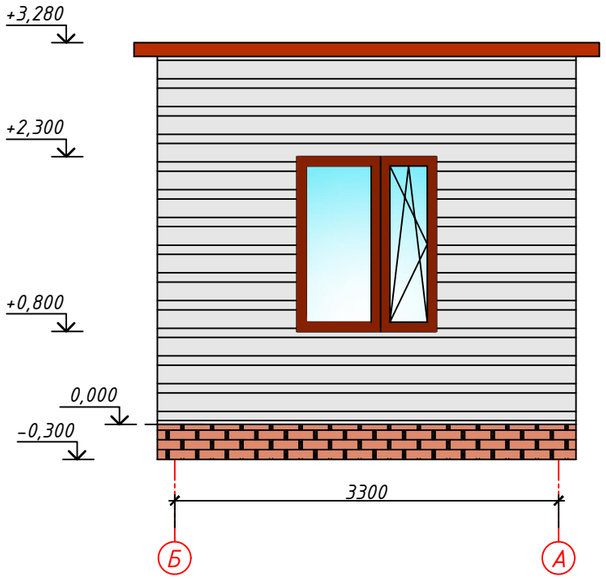

Фасад по оси 2

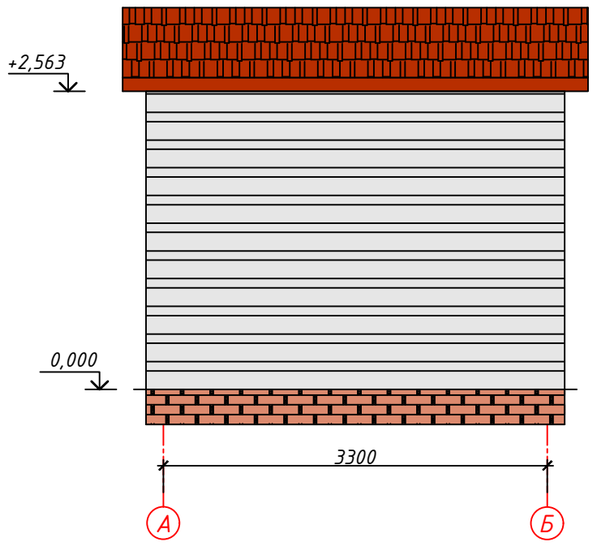

Фасад по оси А

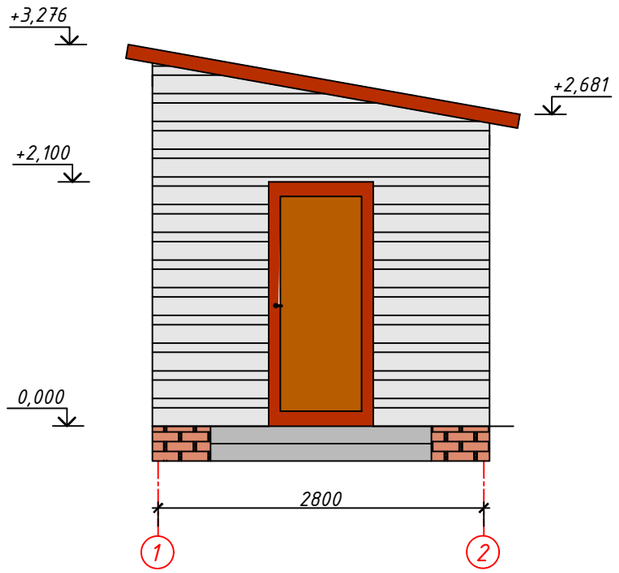

Фасад по оси Б

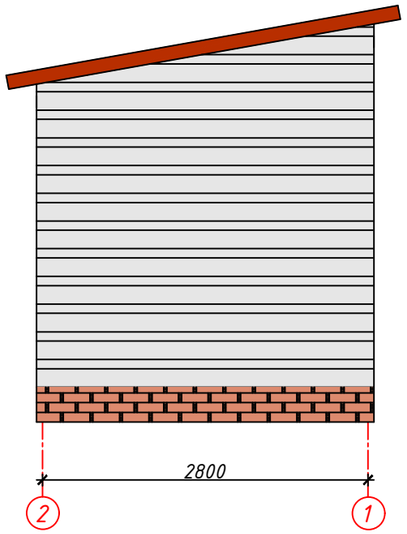

Изм.	Кол.	Лист	№ док.	Подпись	Дата
ГИП		Темиров			07.08.20
Разраб.		Ерекешова			07.08.20
Н. контр.		Шукеев			07.08.20
Проверил		Темиров			07.08.20

21-2020-АС

Капитальный ремонт зданий сельского дом культуры Хан Ордасы в ЗКО, Бокейординский район, п.Хан Орда

Насосная станция

Стадия	Лист	Листов
РП	4	

Фасады

ТОО "STROYCONSALTING" г. Уральск

Взам. инв. №

Подп. и дата

Инв. № подл.

Формат А3

План

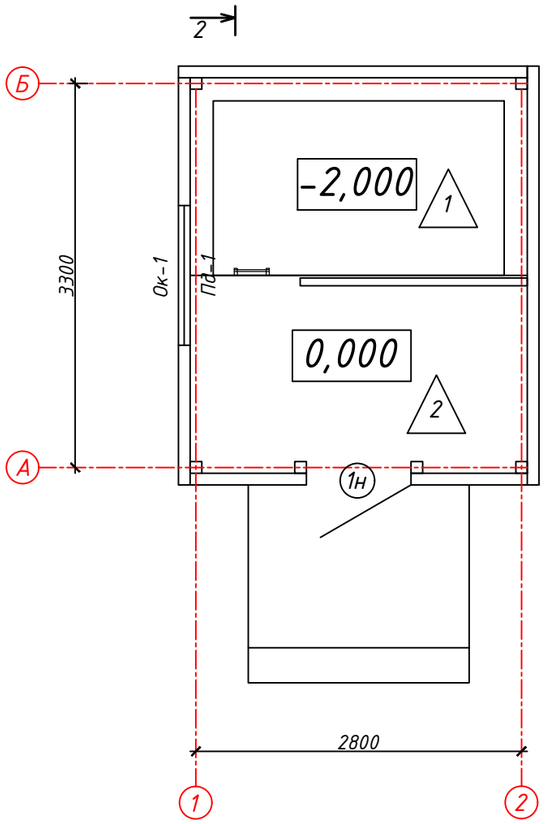

Спецификация заполнения проемов окон, дверей

Позиция	Обозначение	Наименование	Кол-во	Масса ед.кг	Примечания
Оконные блоки металлопластиковые с двухкамерным стеклопакетом					
Ок-1	ГОСТ 30674-99	ОП В2 (h x b) 1200х1500 мм	1		(Профиль цвет-белый)
Подоконники ПВХ с заглушками					
Пд-1	ГОСТ 30674-99	1300 x 250 x 20 (40)	1		
Дверные блоки наружные					
1н	ГОСТ 31173-2003	ДСН ДПН М2 2100-900	1		
Отлив (подоконник наружный)					
	ГОСТ 30246-94	Окрашенный сталь 1200х400мм	1		

Ведомость отделки фасадов

Тип отделки	Элемент фасада	Отделка	Площадь м2	Цвет	Примечания
1	Стены	Сэндвич панели 100мм	37,80	белый	
2	Цоколь стен	Плитка керамогранит	3,66	коричневый	
3	Двери	Двери - металлические утепл. индивидуального изготовления	1,89	коричневый	
4	Окна	Окна - металлопластиковые стеклопакеты	1,80	белый	
5	Крыша	Школа - Профлист НС 44-1000-0,7	13,68	коричневый	

Экспликация полов

Номер помещения	Тип пола	Схема пола	Данные элементов пола (наименование, толщина, основание и др.), мм	Площадь, м²
1	1	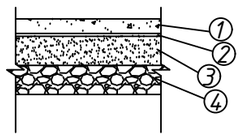	1. Стяжка из бетона кл. В12.5 - 50 мм 2. Гидроизол ГОСТ 7415 - 2 слоя 3. Щебеночная подготовка - 100 мм 4. Уплотненный грунт	9,86
	2		Монолитная плита перекрытия	4,93

Ок-1

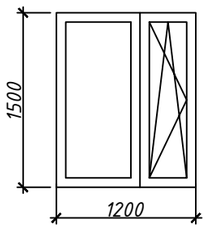

Условные обозначения:

(1) - обозначение дверных проемов;

(1) - обозначение типа пола;

Ок-1 - обозначение оконного проема;

Пд-1 - обозначение подоконников.

Взам. инв. №	Подп. и дата	Инв. № подл.

Изм.	Кол.	Лист	№ док.	Подпись	Дата	21-2020-АС		
						Капитальный ремонт зданий сельского дом культуры Хан Ордасы в ЗКО, Бокейординский район, п.Хан Орда		
ГИП		Темиров			07.08.20	Насосная станция	Стадия	Лист	Листов
Разраб.		Ерекешова			07.08.20		РП	5	
Н. контр.		Шукеев			07.08.20	Отделочный план. Экспликация полов Спецификация заполнения проемов окон, дверей	ТОО "STROYCONSALTING" г. Уральск		
Проверил		Темиров			07.08.20				

Формат А3

План кровли
М1:50

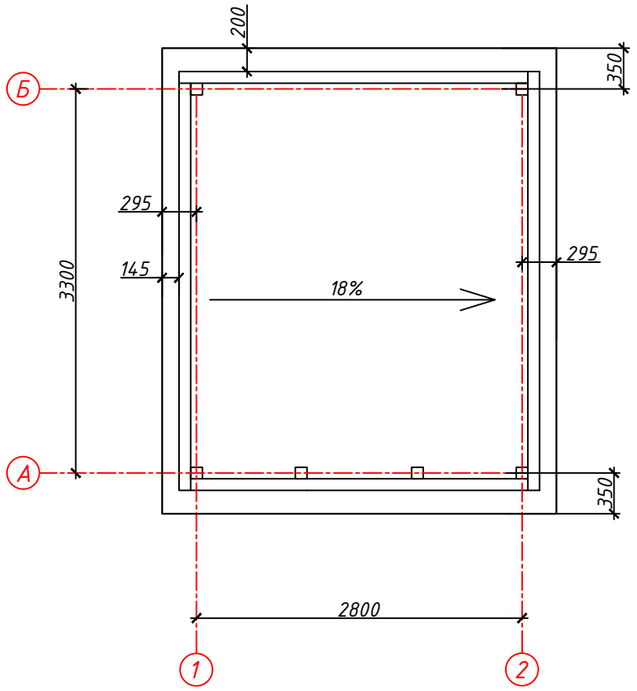

План раскладки
кровельных панелей
М1:50

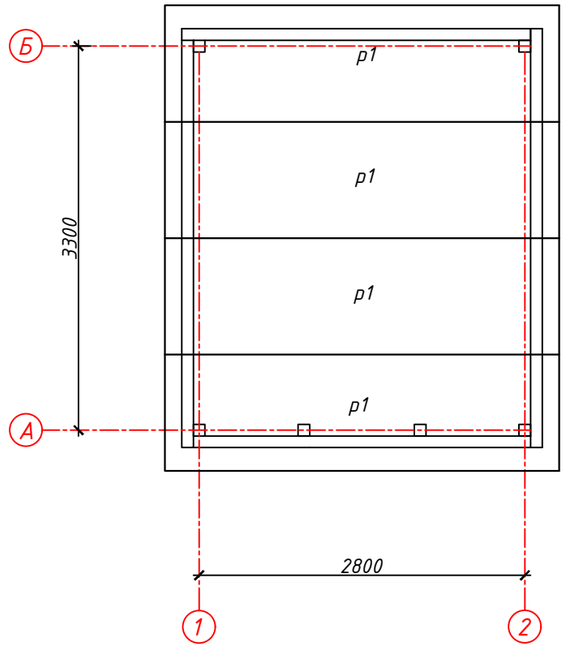

Указания по устройству кровли:

Кровля представляет собой трехслойную конструкцию заводского изготовления.
Кровля устанавливается в следующем порядке:

- На прогоны укладывается кровельная панель и крепится самонарезающими винтами;
- По торцам к прогонам листы крепятся самонарезающими винтами в каждую волну, к промежуточным прогонам – через волну;
- Между собой панели склепываются заклепками с шагом 400мм.

Площадь покрытия кровельными панелями – 1095.40м2

Монтажная спецификация кровельных панелей

Позиция	Обозначение	Наименование	Кол-во	Масса ед.кг.	Общ. площадь,м2	Примечания
р1	ГОСТ 32603-2012	ПТКМ 8017/9003 L=3420мм шт.	4		13,68	
		Шуруп ОС-55/63 L=210мм шт.	24			
		Итого			13,68	

Условные обозначения:
р-ПТКМ 1000.120, RAL 8017/9003 (коричневый/белый)

Изм.	Кол.уч	Лист	№док	Подпись	Дата
ГИП		Темиров			07.08.20
Разраб.		Ерекешова			07.08.20
Н. контр.		Шукеев			07.08.20
Проверил		Темиров			07.08.20

21-2020-АС

Капитальный ремонт зданий сельского дом культуры Хан Ордасы в ЗКО, Бокейординский район, п.Хан Орда

Насосная станция

Стадия	Лист	Листов
РП	6	

План кровли. План расстановки кровельных панелей. Спецификация

ТОО "STROYCONSALTING" г. Уральск

Взам.инв. N
Подпись и дата
Инв. N подл.

Формат А3

Монтажная схема по оси 1

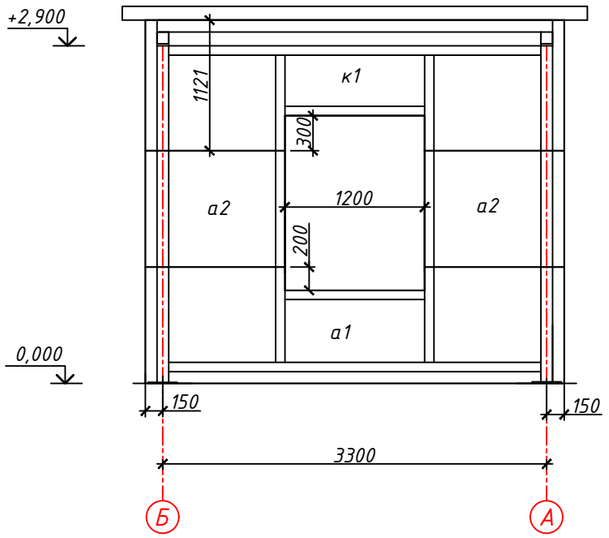

Монтажная схема по оси 2

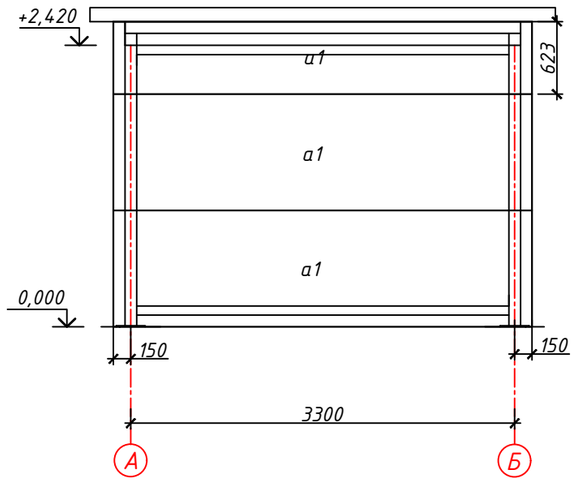

Монтажная схема по оси А

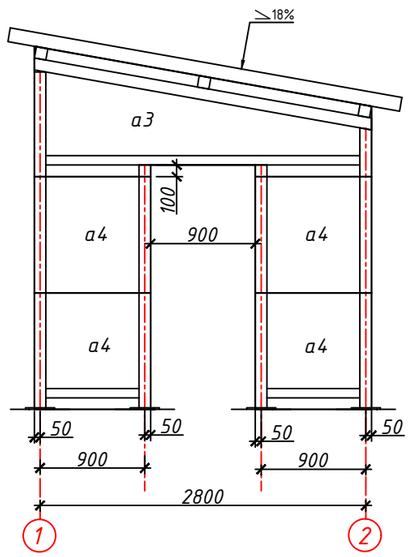

Монтажная схема по оси Б

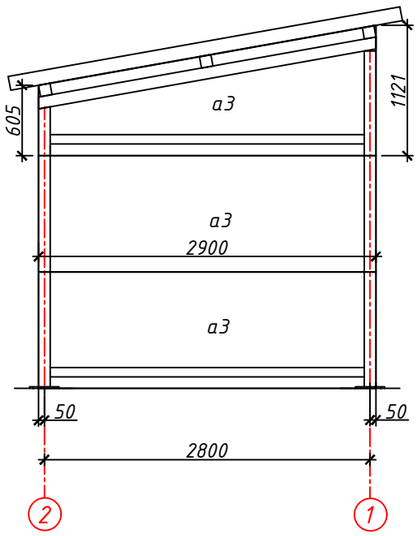

Монтажная спецификация стеновых панелей

Позиция	Обозначение	Наименование	Кол-во	Масса ед.кг.	Общ. площадь,м2	Примечания
а1	ГОСТ 32603-2012	ПТСМ 9003/9003 L=3600 мм	4		14,4	
а2	ГОСТ 32603-2012	ПТСМ 9003/9003 L=1200 мм	2		2,40	
а3	ГОСТ 32603-2012	ПТСМ 9003/9003 L=2900 мм	4		11,60	
а4	ГОСТ 32603-2012	ПТСМ 9003/9003 L=1000 мм	4		4,00	
к1	ГОСТ 32603-2012	ПТСМ 9003/9003 L=3600 мм	1		5,40	
		Итого			37,80	
		Шуруп ОС-55/63 L=130мм шт.	80			

Условные обозначения:
а-ПТСМ 1000.100, RAL 9003/9003 (белый/белый)
к-ПТСМ 1500.100, RAL 9003/9003 (белый/белый)

Изм.	Кол.уч	Лист	№док	Подпись	Дата
ГИП		Темиров			07.08.20
Разраб.		Ерекешова			07.08.20
Н. контр.		Шукеев			07.08.20
Проверил		Темиров			07.08.20

21-2020-АС

Капитальный ремонт зданий сельского дом культуры Хан Ордасы в ЗКО, Бокейординский район, п.Хан Орда

Насосная станция

Стадия	Лист	Листов
РП	7	

Расстановка стеновых панелей. Спецификация

ТОО "STROYCONSALTING" г. Уральск

Взам.инв. N

Подпись и дата

Инв. N подл.

Формат А3