ТОО "STROYCONSALTING"

Государственная лицензия 18001928

Рабочий проект

Капитальный ремонт зданий сельского дом культуры Ханордасы в ЗКО, Бокейординский район, п. Хан Ордасы

Том 3

Альбом 1

Генеральный план

Директор: *Кусайнова Д. А.*

Главный инженер проекта: *Темиров А. М.*

Заказчик: ГУ "Отдел культуры, развития языков, физической культуры и спорта Бокейординского района, Западно-Казахстанской области".

г. Уральск – 2020 г.

Ведомость рабочих чертежей основного комплекта марки ГП

Лист	Наименование	Примечание
1	Общие данные	ГП
2	План демонтажа. М1:500	-//-
3	Разбивочный план М1:500	-//-
4	План организации рельефа М1:500	-//-
5	План земляных масс М1:500	-//-
6	Сводный план инженерных сетей М 1:500	-//-
7	План благоустройства М1:500	-//-
8	Разбивочный план ограды М1:500	-//-
9	Панель ограждения ПО-1	ГП.КМД
10	Панель ограждения ПО-2	-//-
11	Панель ограждения ПО-3	-//-
12	Панель ограждения ПО-4	-//-
13	Панель ограждения ПО-5	-//-
14	Панель ограждения ПО-6	-//-
15	Панель вороты ПВ-1	-//-
16	Секция калитки СК-1.	-//-
17	Навес для мусорного контейнера	-//-

Ведомость основных комплектов рабочих чертежей

Обозначение	Наименование	Примечание
ГП	Генеральный план	
КМД	Конструкции металлические деталировочные	

ВНИМАНИЕ!

Все конструкции, изделия и материалы, применяемые при строительстве данного объекта должны быть сертифицированы.

Перечень видов работ, для которых необходимо составлять акты освидетельствования скрытых работ:
- срезка растительного слоя
- уплотнение грунта основания
- устройство дополнительного слоя основания

Настоящий проект соответствует требованиям экологических, санитарно-гигиенических, противопожарных и других норм, действующих на территории Республики Казахстан, и обеспечивает безопасную для жизни и здоровья людей эксплуатацию объекта.

Главный инженер проекта Темиров А. Е.

Ведомость ссылочных и прилагаемых документов

Обозначение	Наименование	Примечание
ГОСТ 21.101-97	Система проектной документации для строительства.	
	Основные требования к проектной и рабочей докумен-	
	тации	
ГОСТ 21.508-93	Система проектной документации для строительства	
	(СПДС). Правила выполнения рабочей документации	
	генеральных планов предприятий, сооружений и	
	жилищно-гражданских объектов	
ГОСТ 17608-2017	Плиты бетонные тротуарные	
ГОСТ 11955-82	Битумы нефтяные дорожные жидкие	
ГОСТ 8267-93	Щебень и гравий из плотных горных пород для строи-	
	тельных работ	
ГОСТ 8736-2014	Песок для строительных работ	
ГОСТ 5781-82	Сталь горячекатаная для армирования железобетон-	
	ных конструкции	
ГОСТ 103-2006	Прокат сортовой стальной горячекатаный полосовой	
СТ РК 1225-2019	Смеси асфальтобетонные дорожные, аэродромные и	
	асфальтобетон	
ГОСТ 9128-2013	Смеси асфальтобетонные, полимерасфальтобетонные,	
	асфальтобетон, полимерасфальтобетон для автомо-	
	бильных дорог и аэродромов	
ГОСТ 926-82*	Эмаль ПФ-133	
ГОСТ 25129-82*	Грунтовка ГФ-021	
ГОСТ 6665-91	Камни бетонные и железобетонные бортовые	
ГОСТ 23735-79	Смеси песчано-гравийные для строительных работ	
ГОСТ 9467-75	Электроды покрытые металлические для ручной дуговой	
	сварки конструкционных и теплоустойчивых сталей	
ГОСТ 10704-91	Трубы стальные электросварные прямошовные	
ГОСТ 103-2006	Прокат сортовой стальной горячекатаный полосовой	
ГОСТ 2590-88	Прокат стальной горячекатаный круглый	
ГОСТ 3262-75	Трубы стальные бесшовные горячедеформированные	
ГОСТ 8732-78	Трубы стальные бесшовные горячедеформированные	
ГОСТ 8639-82	Трубы стальные квадратные	
ГОСТ 5336-80	Сетки стальные плетеные одинарные	
ГОСТ 34028-2016	Прокат арматурный для железобетонных конструкции	
ГОСТ 24045-94	Профили стальные листовые гнутые с трапециевидными гофрами для строительства	
ГОСТ 30245-2003	Профили стальные гнутые замкнутые сварные квадрат- ные и прямоугольные для строительных конструкций	
DIN 7504 K	Саморезы с шестигранной головкой	

ОБЩИЕ УКАЗАНИЯ

Генеральный план разработан на основе плана топографической съемки М1:1000, выполненный в 2020 году отделом изысканий. Разбивка элементов благоустройства предусмотрена от осей проектируемых здании. Естественный рельеф застраиваемого участка имеет ровную поверхность. Для маломобильных групп населения (МГН) предусмотрен пандус.
Система высот - Балтийская.
Исходные данные для разработки рабочего проекта генеральных планов приведены в томе 1 - Общая пояснительная записка и чертежи.

Ситуационный план

Технико-экономические показатели генплана

п/п	Наименование	Ед. изм.	Кол.	% от общей площади
1	Площадь участка	га	1,3132	100
2	Площадь застройки	м²	1220,75	9,3
3	Площадь покрытий	м²	1385,82	10,55
4	Площадь естественного травостоя	м²	10525,43	80,15

Изм.	Кол.уч	Лист	№док	Подпись	Дата	2020-ГП		
						Капитальный ремонт зданий сельского дом культуры Ханордасы в ЗКО, Бокейординский район, п. Хан Ордасы		
ГИП		Темиров А.			05.06.20		Стадия	Лист	Листов
Разработал		Ибрашев А.			05.06.20		РП	1	17
Н. контроль		Шукеев А.			05.06.20	Общие данные	ТОО "STROYCONSALTING" г. Уральск		
Проверил		Утежанов А.			05.06.20				

Взам. инв. №

Подп. и дата

Инв. № подл.

Формат А2

Условные обозначения

Существующие плиты покрытия

Примечание.
Выкорчевка кустарников протяженностью 42 м.

Ведомость демонтажных работ

	Наименование	Ед. изм.	Кол-во	Примечание
1	Демонтаж ограждения из прокат круглый	м	386,77	
2	Демонтаж стойки	шт	129,0	
3	Демонтаж фундамента	$м^3$	41,28	
4	Демонтаж существующей плиты покрытия	$м^2$	313,1	

Изм.	Кол.уч	Лист	№док	Подпись	Дата	2020-ГП		
						Капитальный ремонт зданий сельского дом культуры Ханордасы в ЗКО, Бокейординский район, п. Хан Ордасы		
ГИП		Темиров А.			05.06.20		Стадия	Лист	Листов
Разработал		Ибрашев А.			05.06.20		РП	2	17
Н. контроль		Шукеев А.			05.06.20	План демонтажа. М 1:500	ТОО "STROYCONSALTING" г. Уральск		
Проверил		Утеганов А.			05.06.20				

Взам. инв. №

Подп. и дата

Инв. № подл.

Формат А1

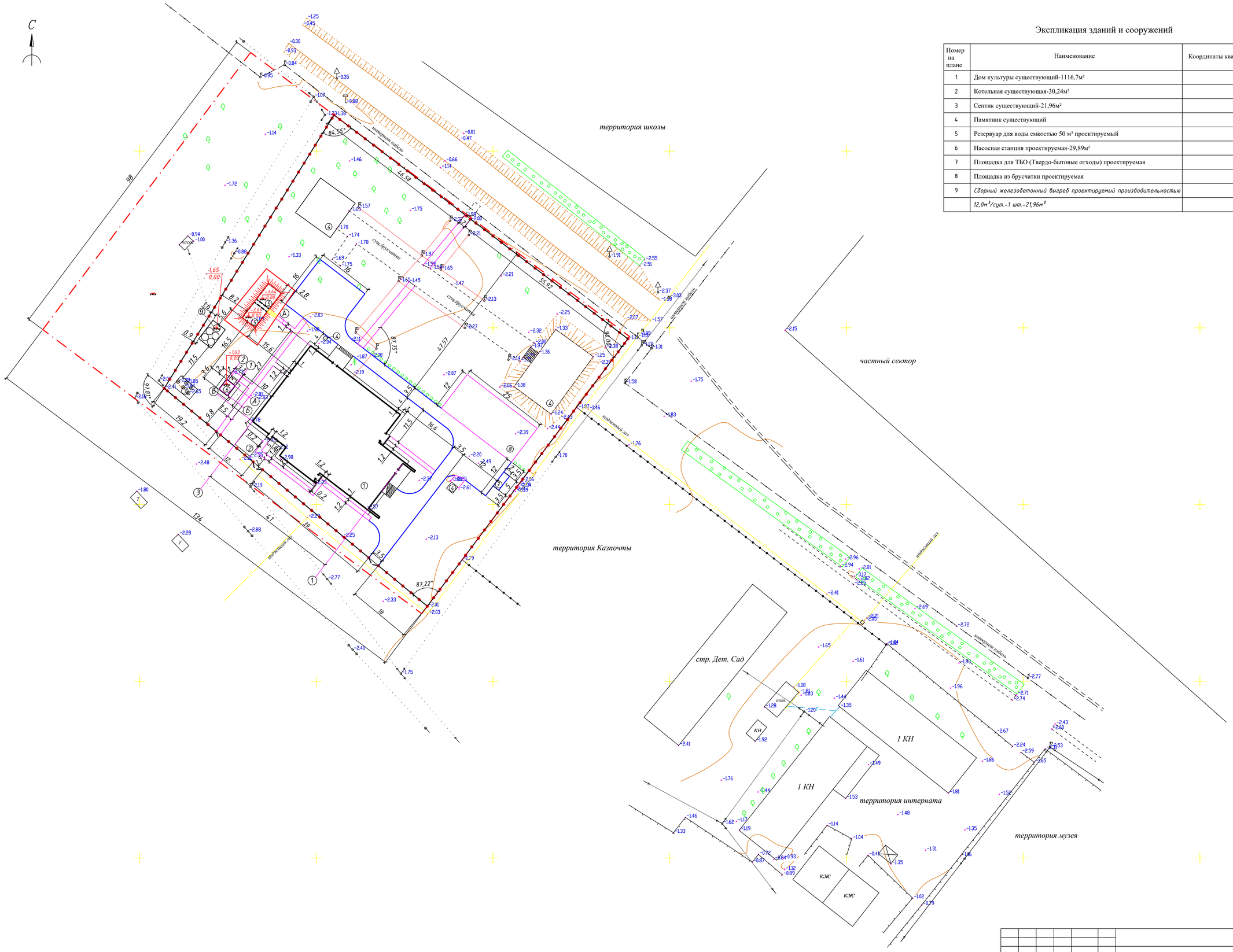

Экспликация зданий и сооружений

Номер на плане	Наименование	Координаты квадрата сетки
1	Дом культуры существующий-1116,7м²	
2	Котельная существующая-30,24м²	
3	Септик существующий-21,96м³	
4	Памятник существующий	
5	Резервуар для воды емкостью 50 м³ проектируемый	
6	Насосная станция проектируемая-29,89м²	
7	Площадка для ТБО (Твердо-бытовые отходы) проектируемая	
8	Площадка из брусчатки проектируемая	
9	*Сборный железобетонный выгреб проектируемый производительностью*	
	12,0м³/сут.-1 шт.-21,96м²	

Условные обозначения

Граница участка по гос. акту

Граница участка по факту (ограждение)

Изм.	Кол.уч	Лист	№док	Подпись	Дата	2020-ГП
						Капитальный ремонт зданий сельского дом культуры Ханордасы в ЗКО, Бокейординский район, п. Хан Ордасы
ГИП		Темиров А.			05.06.20	
Разработал		Иöрашев А.			05.06.20	
Н. контроль		Шукеев А.			05.06.20	
Проверил		Утежанов А.			05.06.20	

Стадия	Лист	Листов
РП	3	17

Разбивочный план. М 1:500

ТОО "STROYCONSALTING" г. Уральск

Взам. инв. №

Подп. и дата

Инв. № подл.

Формат А1

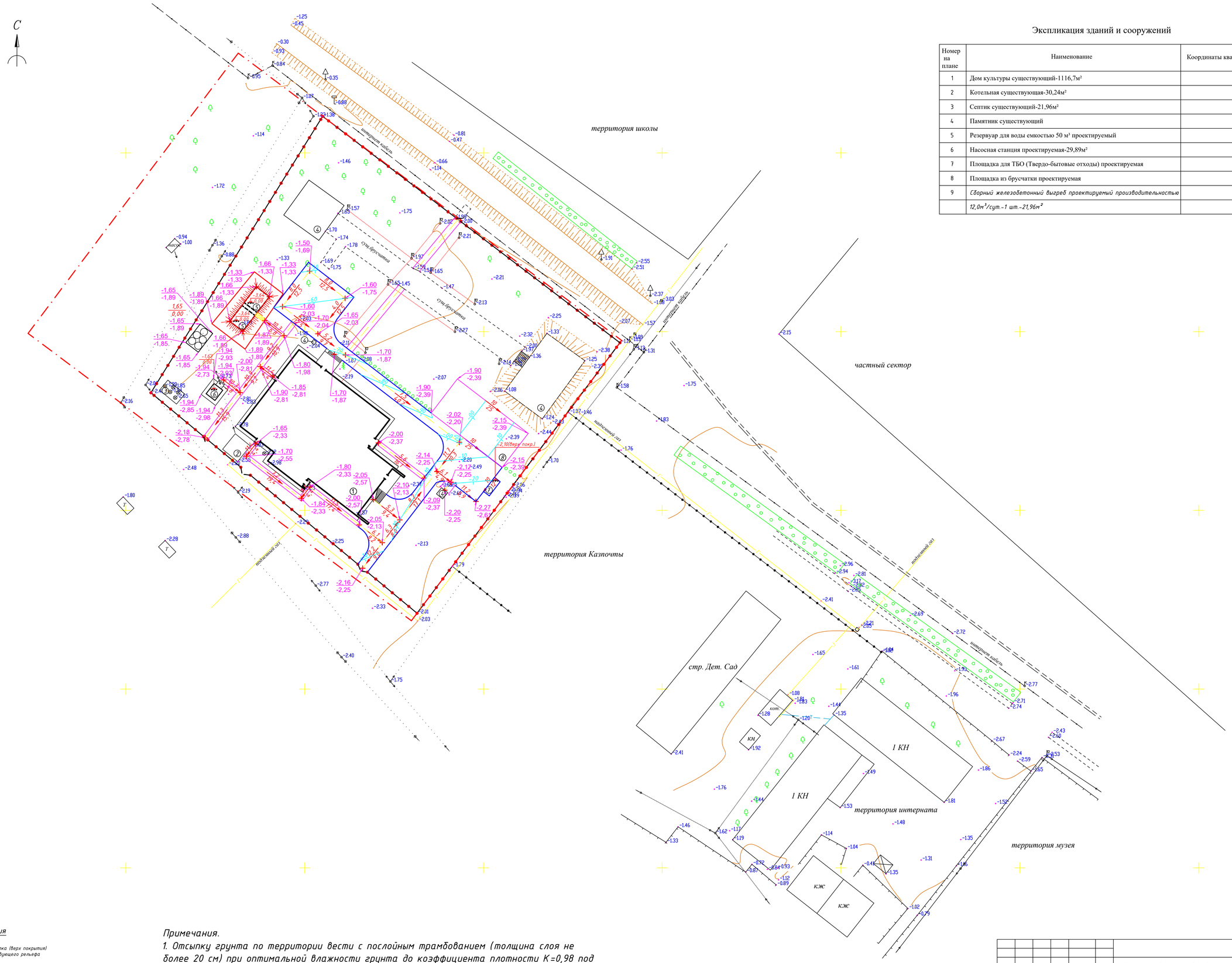

Экспликация зданий и сооружений

Номер на плане	Наименование	Координаты квадрата сетки
1	Дом культуры существующий-1116,7м²	
2	Котельная существующая-30,24м²	
3	Септик существующий-21,96м³	
4	Памятник существующий	
5	Резервуар для воды емкостью 50 м³ проектируемый	
6	Насосная станция проектируемая-29,89м²	
7	Площадка для ТБО (Твердо-бытовые отходы) проектируемая	
8	Площадка из брусчатки проектируемая	
9	*Сборный железобетонный выгреб проектируемый производительностью*	
	12,0м³/сут.-1 шт.-21,96м²	

Условные обозначения

- -1,68 / -1,98 — Проектная отметка (верх покрытия) / Отметка существующего рельефа
- 7,0 / 21,5 — Величина уклона в промиле / Уклоноуказатель / Расстояние, м
- Граница участка по гос. акту
- Граница участка по факту (ограждение)

Примечания.

1. Отсыпку грунта по территории вести с послойным трамбованием (толщина слоя не более 20 см) при оптимальной влажности грунта до коэффициента плотности К=0,98 под проездом и К=0,95 по остальной территории.
2. До начала общестроительных работ произвести срезку плодородного грунта по проектируемой территории толщиной 20 см.
3. Благоустройство участка начинать после выноса всех подземных коммуникации.
4. Данный лист читать совместно с листом ГП-5.

Изм.	Кол.уч	Лист	№док	Подпись	Дата	2020-ГП		
						Капитальный ремонт зданий сельского дом культуры Ханордасы в ЗКО, Бокейординский район, п. Хан Ордасы		
ГИП		Темиров А.			05.06.20		Стадия	Лист	Листов
Разработал		Ибрашев А.			05.06.20		РП	4	17
Н. контроль		Шукеев А.			05.06.20				
Проверил		Утежанов А.			05.06.20	План организации рельефа. М 1:500	ТОО "STROYCONSALTING" г. Уральск		

Формат А1

Взам. инв. №

Подп. и дата

Инв. № подл.

План земляных масс
М 1:500

Ведомость объемов земляных масс

Наименование грунта	Количество, м³				Примечание
	Территория участка		За территорией		
	Насыпь (+)	Выемка (-)	Насыпь (+)	Выемка (-)	
1. Грунт планировки территории	205,1	9,7			
2. Вытесненный грунт,		459,6			
в том числе при устройстве:					
а) подземных частей зданий (сооружений)		(459,6)			
б) тротуаров и площадок		-			
в) ж. д. путей		-			
г) подземных сетей		-			
д) водоотводных сооружений		-			
е) плодородной почвы на участках озеленения		-			
3. Грунт для устройства земляного полотна					
автодорог	-				
4. Грунт для устройства земляного полотна ж.					
д. путей	-				
5. Грунт для устройства высоких полов зданий					
и обвалований сооружений	758,12				
6. Поправка на уплотнение (остаточное					
разрыхление) К=0,05	48,16				
Всего пригодного грунта	1011,38	469,3			
7. Недостаток пригодного грунта	1011,38				
8. Грунт непригодный для устройства насыпи					
оснований зданий (сооружений), подлежащий					
удалению с территории		469,3			
9. Плодородный грунт, всего, в т. ч. :		388,4			
а) используемый для озеленения территории	122,6				
б) избыток плодородного грунта (рекультивация					
земель)		265,8			
10. Итого перерабатываемого грунта	2145,36	1592,8			

План удаления грунтов
М 1:1000

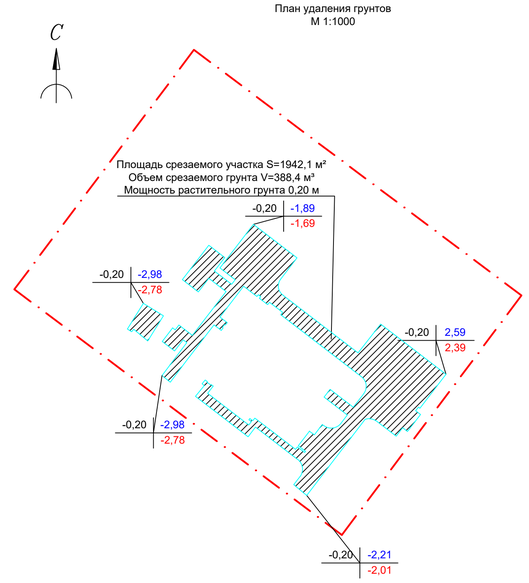

Условные обозначения

- -2,30 / -2,33 — Проектная отметка (низ покрытия) / Отметка существующего рельефа (после срезки)
- 7,0 / 21,5 — Величина уклона в промиле / Уклоноуказатель / Расстояние, м
- Срезаемый участок плодородного грунта
- Граница участка по гос. акту
- Граница участка по факту (ограждение)

Примечания.

1. Отсыпку грунта по территории вести с послойным трамбованием (толщина слоя не более 20 см) при оптимальной влажности грунта до коэффициента плотности К=0,98 под проездом и К=0,95 по остальной территории.
2. До начала общестроительных работ произвести срезку плодородного грунта по проектируемой территории толщиной 20 см.
3. Благоустройство участка начинать после выноса всех подземных коммуникации.
4. Данный лист читать совместно с листом ГП-5.

Изм.	Кол.уч	Лист	№док	Подпись	Дата	2020-ГП		
						Капитальный ремонт зданий сельского дом культуры Ханордасы в ЗКО, Бокейординский район, п. Хан Ордасы		
ГИП	Темиров А.				05.06.20		Стадия	Лист	Листов
Разработал	Ибрашев А.				05.06.20		РП	5	17
Н. контроль	Шукеев А.				05.06.20				
Проверил	Утежанов А.				05.06.20	План земляных масс. М 1:500	ТОО "STROYCONSALTING" г. Уральск		

Взам. инв. №
Подп. и дата
Инв. № подл.

Формат А1

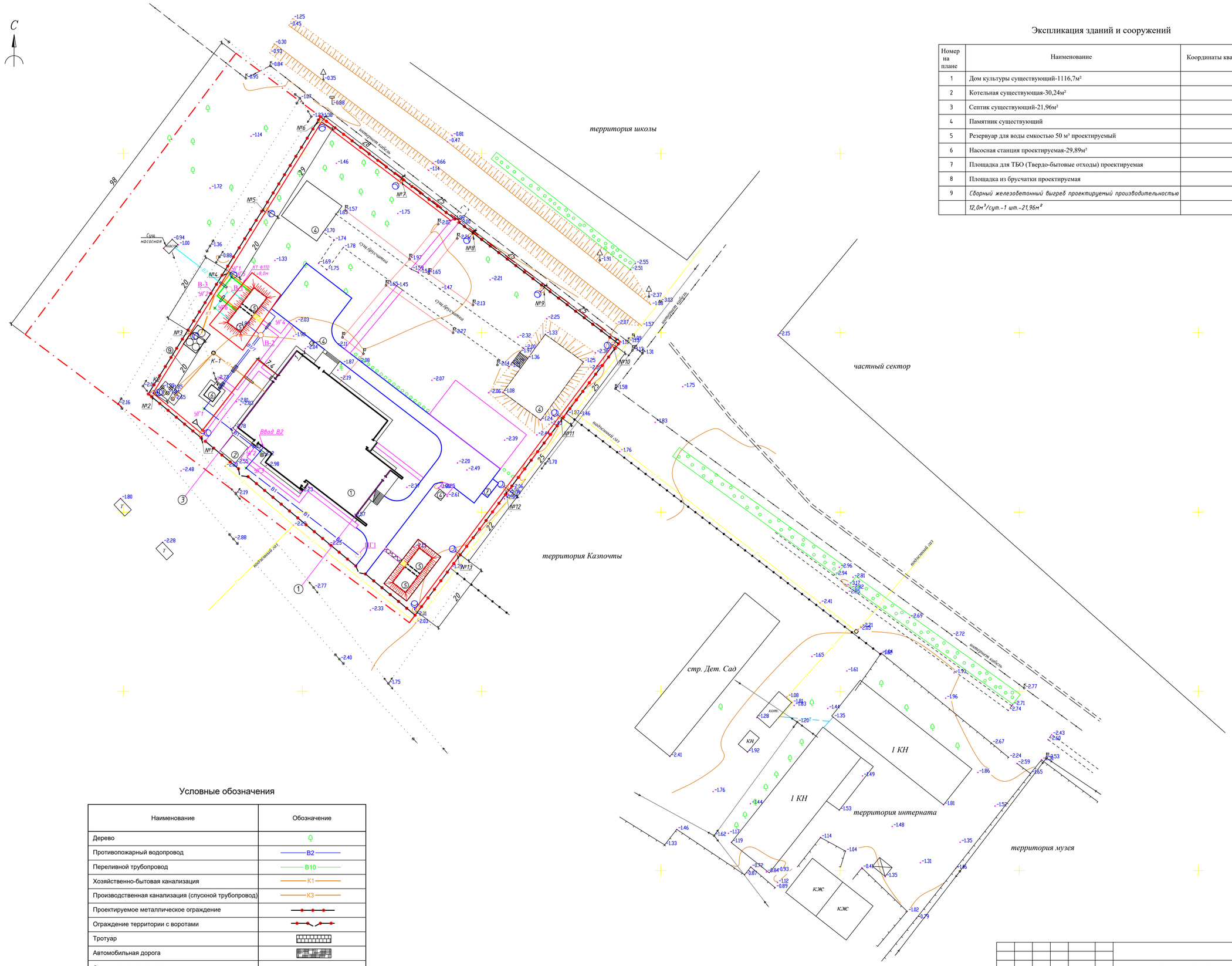

Экспликация зданий и сооружений

Номер на плане	Наименование	Координаты квадрата сетки
1	Дом культуры существующий-1116,7м²	
2	Котельная существующая-30,24м²	
3	Септик существующий-21,96м³	
4	Памятник существующий	
5	Резервуар для воды емкостью 50 м³ проектируемый	
6	Насосная станция проектируемая-29,89м²	
7	Площадка для ТБО (Твердо-бытовые отходы) проектируемая	
8	Площадка из брусчатки проектируемая	
9	*Сборный железобетонный выгреб проектируемый производительностью*	
	12,0м³/сут.-1 шт.-21,96м²	

Условные обозначения

Наименование	Обозначение
Дерево	
Противопожарный водопровод	В2
Переливной трубопровод	В10
Хозяйственно-бытовая канализация	К1
Производственная канализация (спускной трубопровод)	К3
Проектируемое металлическое ограждение	
Ограждение территории с воротами	
Тротуар	
Автомобильная дорога	
Граница участка по гос. акту	

						2020-ГП
Изм.	Кол.уч	Лист	№док	Подпись	Дата	Капитальный ремонт зданий сельского дом культуры Ханордасы в ЗКО, Бокейординский район, п. Хан Ордасы
ГИП		Темиров А.			05.06.20	Стадия: РП; Лист: 6; Листов: 17
Разработал		Ибрашев А.			05.06.20	
Н. контроль		Шукеев А.			05.06.20	Сводный план инженерных сетей М 1:500
Проверил		Утежанов А.			05.06.20	ТОО "STROYCONSALTING" г. Уральск

Взам. инв. №

Подп. и дата

Инв. № подл.

Формат А1

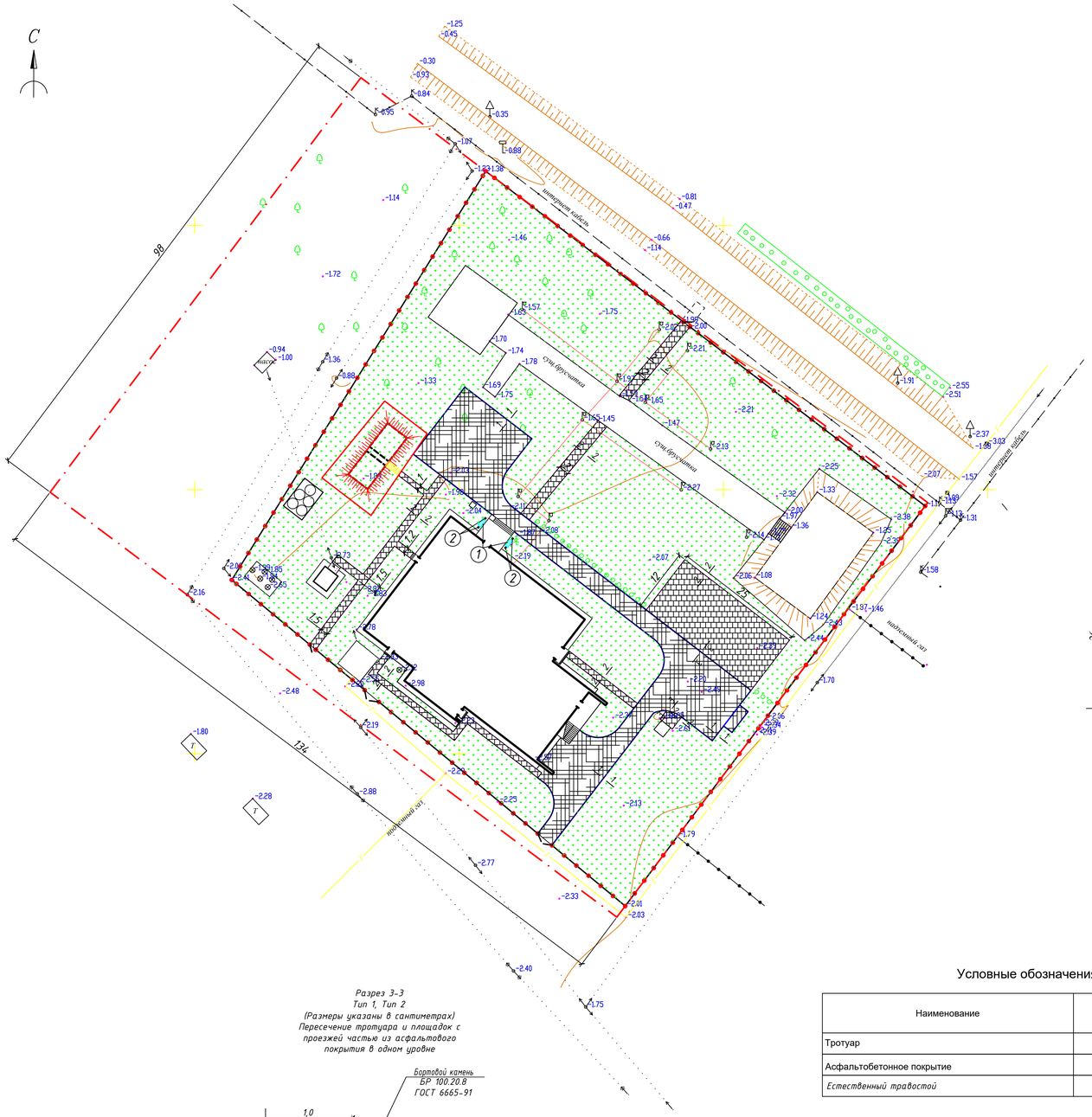

Ведомость проездов, тротуаров и площадок

№ поз.	Наименование	Тип	Площадь покрытия, м²	Примечание
1	Асфальтобетонное покрытие проездов с бордюром из бор-			
	тового камня БР100.30.15, по ГОСТ 6665-2003, L=231,8м	1	840,27	
2	Брусчатое покрытие тротуара с бордюром из бор-			
	тового камня БР100.20.8, по ГОСТ 6665-2003, L=398,9м	2	545,55	
3	Бетон В7,5 F300 W6, (для установки БР100.30.15)	1		13,91м³
4	Бетон В7,5 F300 W6, (для установки БР100.20.8)	2		14,04м³

Ведомость элементов озеленения

Поз.	Наименование породы или вида насаждения	Воз-раст, лет	Кол.	Примечание
1	Естественный травостой	-	10525,43	м²

Разрез 2-2
Тип 2
(размеры в сантиметрах)

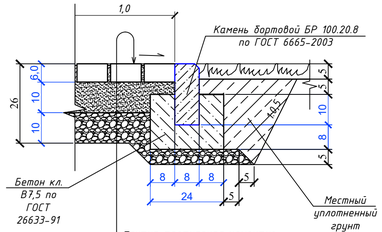

Плитка тротуарная цементно-
песчаная (брусчатка) - 0,06м
Песок средней крупности по ГОСТ
8736-2014 - 0,1м
Щебень фр.10-20мм, по
СТ РК 1284-2004 - 0,1м
Уплотненный грунт до $K_{упл}$=1,02

Разрез 1-1
Тип 1
(размеры в сантиметрах)

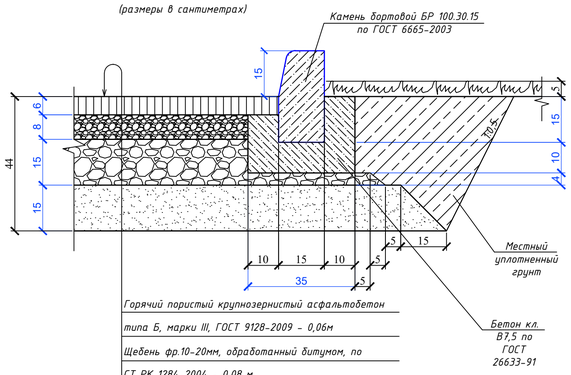

Горячий пористый крупнозернистый асфальтобетон
типа Б, марки III, ГОСТ 9128-2009 - 0,06м
Щебень фр.10-20мм, обработанный битумом, по
СТ РК 1284-2004 - 0,08 м
Щебень фр.40мм, по СТ РК 1284-2004 - 0,15 м
Песок средней крупности по ГОСТ 8736-2014 - 0,1 м
Уплотненный грунт до $K_{упл}$=1,02

Условные обозначения

Наименование	Обозначение
Тротуар	
Асфальтобетонное покрытие	
Естественный травостой	

Разрез 3-3
Тип 1, Тип 2
(Размеры указаны в сантиметрах)
Пересечение тротуара и площадок с проезжей частью из асфальтового покрытия в одном уровне

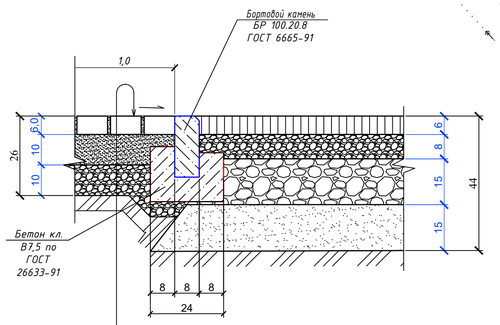

Плитка тротуарная цементно-
песчаная (брусчатка) - 0,06м
Песок средней крупности по ГОСТ
8736-2014 - 0,1м
Щебень фр.10-20мм, по
СТ РК 1284-2004 - 0,1м
Уплотненный грунт до $K_{упл}$=1,02

Ведомость малых архитектурных форм и переносимых изделий

Поз.	Обозначение	Наименование	Кол.	Примечание
1	Тип СК-003	Скамья со спинкой	2	84-020302-0303 (УСН 8.02-3.01-2016)
2	Тип U-05	Урна для мусора	4	84-020303-0210 (УСН 8.02-3.01-2016)

УСЛОВНЫЕ ОБОЗНАЧЕНИЯ

- Газон обыкновенный
- Посев многолетних трав
- Асфальтобетонное покрытие
- Покрытие из брусчатки

Взам. инв. №	Подп. и дата	Инв. № подл.

Изм.	Кол.уч	Лист	№док	Подпись	Дата	2020-ГП		
						Капитальный ремонт зданий сельского дом культуры Ханордасы в ЗКО, Бокейординский район, п. Хан Ордасы		
ГИП		Темиров А.			05.06.20		Стадия	Лист	Листов
Разработал		Ибрашев А.			05.06.20		РП	7	17
Н. контроль		Шукеев А.			05.06.20	План благоустройства М 1:500	ТОО "STROYCONSALTING" г. Уральск		
Проверил		Утежанов А.			05.06.20				

Формат А1

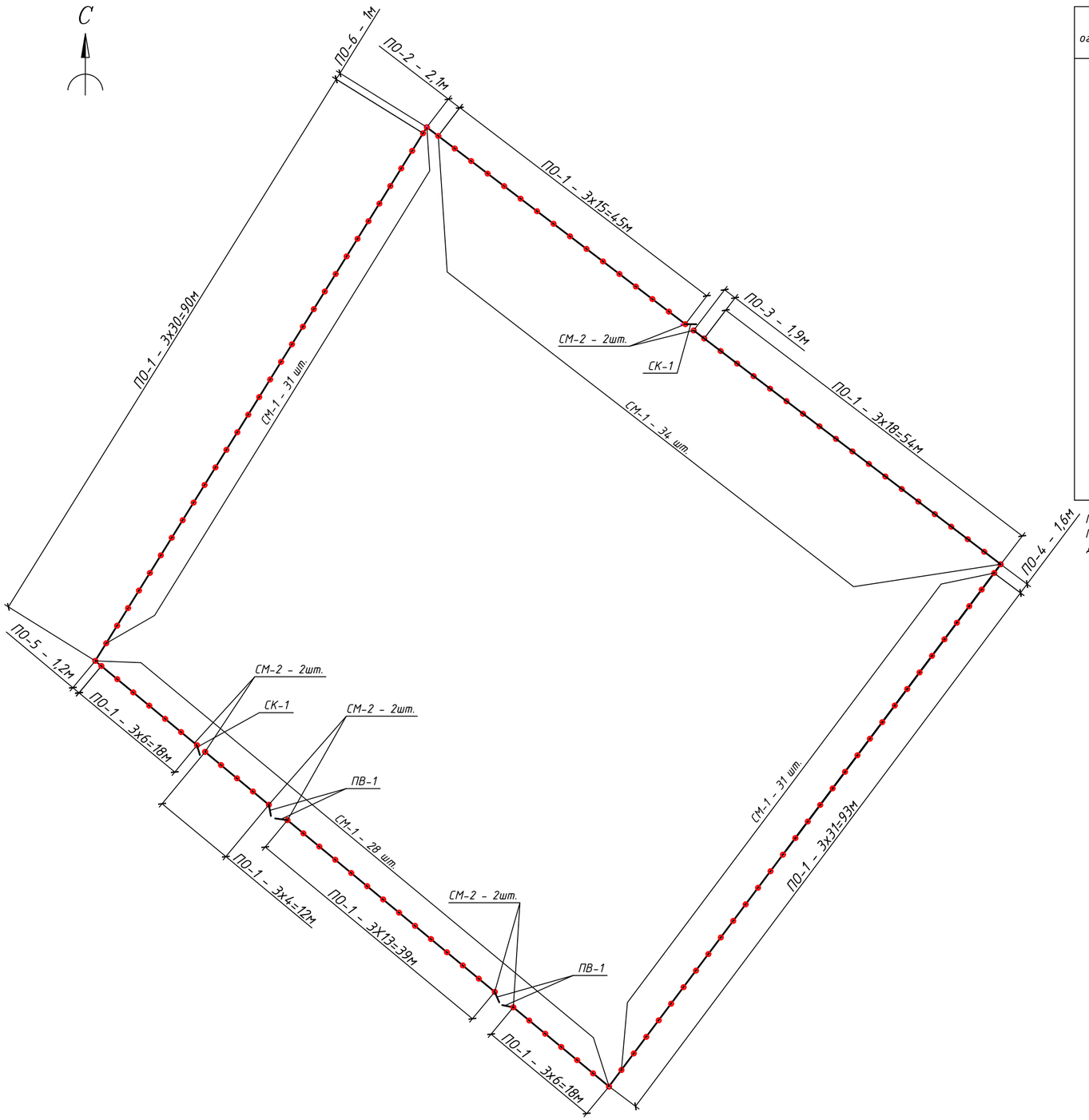

Спецификация элементов ограды участка

Тип ограды	Наименование элемента	Марка элемента	Марка бетона	Расход бетона, $м^3$	Расход металла, кг	Количество элементов, шт.	Общий расход бетона, $м^3$	Общий расход металла, кг	Примечание
Ограда индивидуальный проект	Фундамент под стойки	Ф-1	В15, F50, W4	0,046	-	123	5,658	-	см. листы ГП.КМД-9-16
	Фундамент под стойки	Ф-2	В15	0,13	-	8	1,04	-	
	Стойка рядовая	СМ-1	-	-	10,3	123	-	1266,9	
	Стойка рядовая	СМ-2	-	-	22,31	8	-	178,48	
	Панель вороты	ПВ-1	-	-	75,14	2	-	150,28	
	Панель ограждения	ПО-1	-	-	50,06	123	-	6157,38	
	Панель ограждения	ПО-2	-	-	35,19	1	-	35,19	
	Панель ограждения	ПО-3	-	-	31,27	1	-	31,27	
	Панель ограждения	ПО-4	-	-	25,43	1	-	25,43	
	Панель ограждения	ПО-5	-	-	18,96	1	-	18,96	
	Панель ограждения	ПО-6	-	-	15,07	1	-	15,07	
	Секция калитки	СК-1	-	-	46,32	2	-	92,64	
	Навесы	-	-	-	0,07	12	-	0,84	
	Петля для замка	-	-	-	0,55	4	-	2,2	
	Эмаль ПФ-133					731,2 $м^2$			
	Грунтовка ГФ-021					365,6 $м^2$			

Примечание.
Протяженность ограждения -330м.
Данный лист читать совместно с листами ГП.КМД - 9-16.

Изм.	Кол.уч	Лист	№док	Подпись	Дата
ГИП		Темиров А.			05.06.20
Разработал		Ибрашев А.			05.06.20
Н. контроль		Шукеев А.			05.06.20
Проверил		Утежанов А.			05.06.20

2020-ГП

Капитальный ремонт зданий сельского дом культуры Ханордасы в ЗКО, Бокейординский район, п. Хан Ордасы

Стадия	Лист	Листов
РП	8	17

Разбивочный план ограды. М 1:500

ТОО "STROYCONSALTING" г. Уральск

Взам. инв. №
Подп. и дата
Инв. № подл.

Формат А2

Панель ограждения ПО-1
М1:25

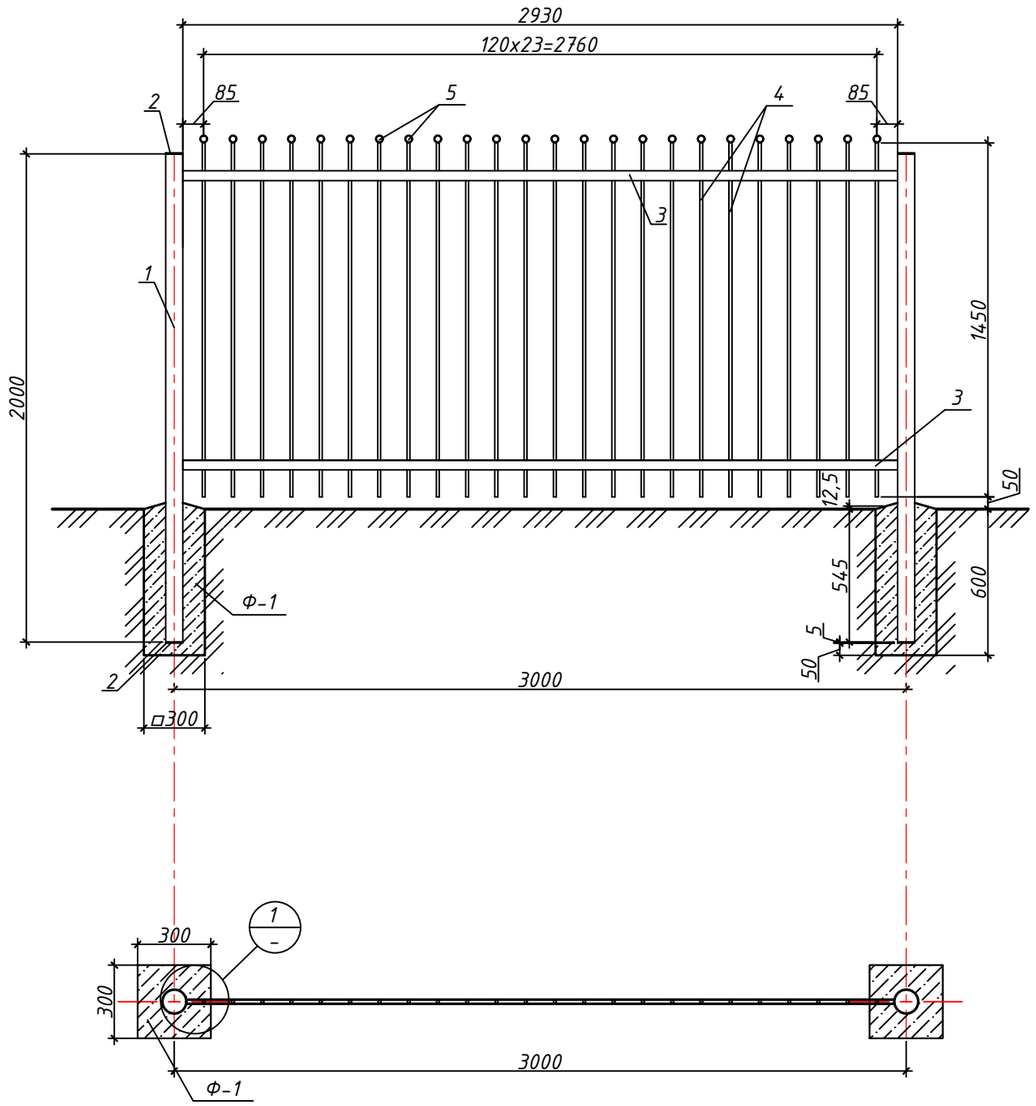

Узел-1 М1:5

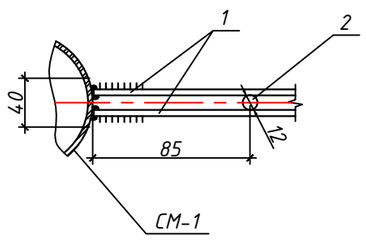

Спецификация материалов на один элемент

Позиция	Обозначение	Наименование	Кол-во	Масса ед., кг	Примечание
	Фундамент Ф-1				
		Бетон кл.В15 V=0,046м³	1		
	Стойка СМ-1			10,3	
1	ГОСТ 10704-91	Труба 70х3,0; L=2000мм	1	9,92	9,92
2	ГОСТ 103-2006	Полоса_70х70мм а=5мм	2	0,19	0,38
	ГОСТ 926-82*	Эмаль ПФ-133 за 2 раза м²	0,9		
	ГОСТ 25129-82*	Грунтовка ГФ-021 м²	0,45		
	Панель ПО-1			50,06	
3	ГОСТ 103-2006	_5х40, L=2930мм	4	4,6	18,4
4	ГОСТ 2590-88	Прокат круглый Ф12, L=1450мм	24	1,2876	30,9
5	ГОСТ 3262-75	Ф25х2,8мм, L=15мм	24	0,0318	0,76
	ГОСТ 926-82*	Эмаль ПФ-133 за 2 раза, м²	4,78		
	ГОСТ 25129-82*	Грунтовка ГФ-021, м²	2,39		

Примечания:
1. Общее кол-во панеля ограждения ПО-1 – 123 шт.
2. Сварку производить электродами типа Э-42 ГОСТ 9467-75. Сварные швы h=5мм.
3. Все металлические элементы покрыть эмалью ПФ-133 ГОСТ 926-82* за 2 раза, по грунтовке ГФ-021 по ГОСТ 25129-82*.

Изм.	Кол.уч	Лист	№док	Подпись	Дата
ГИП		Темиров А.			05.06.20
Разработал		Ибрашев А.			05.06.20
Н. контроль		Шукеев А.			05.06.20
Проверил		Утежанов А.			05.06.20

2020-ГП.КМД

Капитальный ремонт зданий сельского дом культуры Ханордасы в ЗКО, Бокейординский район, п. Хан Ордасы

Стадия	Лист	Листов
РП	9	17

Панель ограждения ПО-1

ТОО "STROYCONSALTING" г. Уральск

Взам. инв. №

Подп. и дата

Инв. № подл.

Формат А3

Панель ограждения ПО-2
М1:25

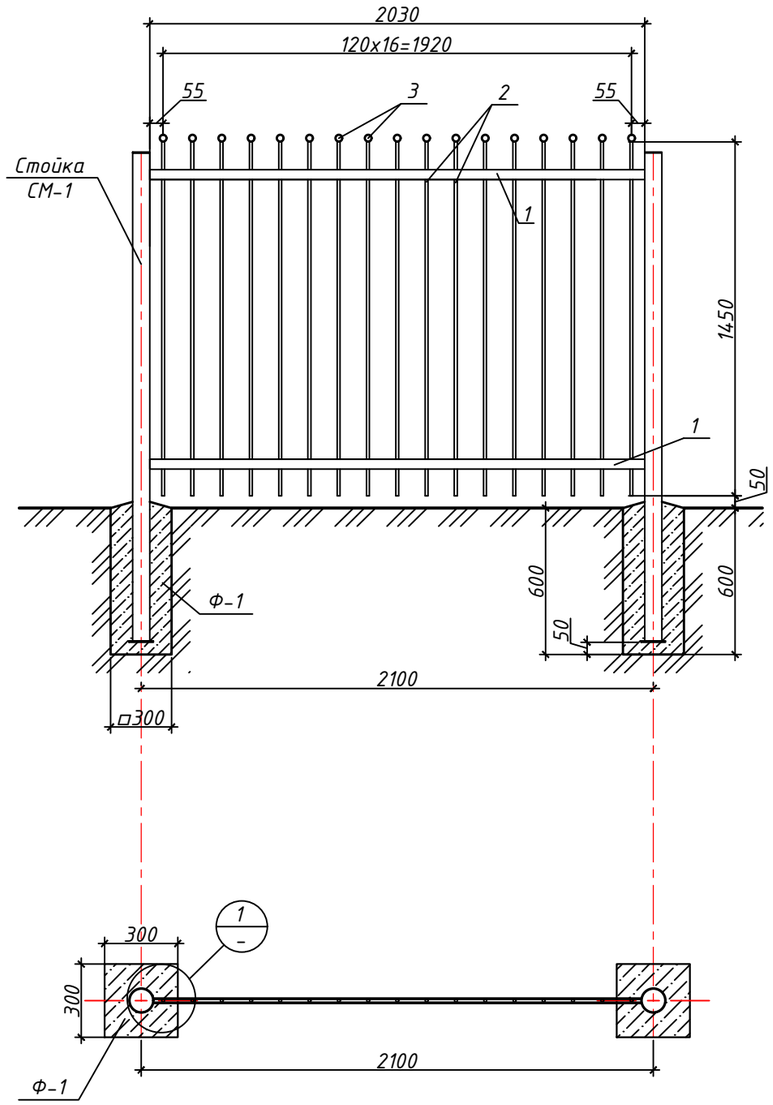

Спецификация материалов на один элемент

Позиция	Обозначение	Наименование	Кол-во	Масса ед., кг	Примечание
	Панель ПО-2		1	35,19	
1	ГОСТ 103-2006	__5х40, L=2030мм	4	3,19	12,76
2	ГОСТ 2590-88	Прокат круглый Ф12, L=1450мм	17	1,2876	21,89
3	ГОСТ 3262-75	Ф25х2,8мм, L=15мм	17	0,0318	0,54
	ГОСТ 926-82*	Эмаль ПФ-133 за 2 раза, $м^2$	3,36		
	ГОСТ 25129-82*	Грунтовка ГФ-021, $м^2$	1,68		

Примечания:
1. Общее кол-во панеля ограждения ПО-2 - 1 шт.
2. Сварку производить электродами типа Э-42 ГОСТ 9467-75. Сварные швы h=5мм.
3. Все металлические элементы покрыть эмалью ПФ-133 ГОСТ 926-82* за 2 раза, по грунтовке ГФ-021 по ГОСТ 25129-82*.

Узел-1 М1:5

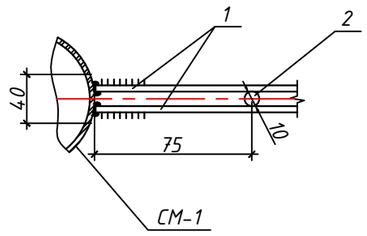

Изм.	Кол.уч	Лист	№док	Подпись	Дата	2020-ГП.КМД		
						Капитальный ремонт зданий сельского дом культуры Ханордасы в ЗКО, Бокейординский район, п. Хан Ордасы		
ГИП		Темиров А.			05.06.20		Стадия	Лист	Листов
Разработал		Ибрашев А.			05.06.20		РП	10	17
Н. контроль		Шукеев А.			05.06.20	Панель ограждения ПО-2	ТОО "STROYCONSALTING" г. Уральск	
Проверил		Утежанов А.			05.06.20			

Взам. инв. №
Подп. и дата
Инв. № подл.

Формат А3

Панель ограждения ПО-3
М1:25

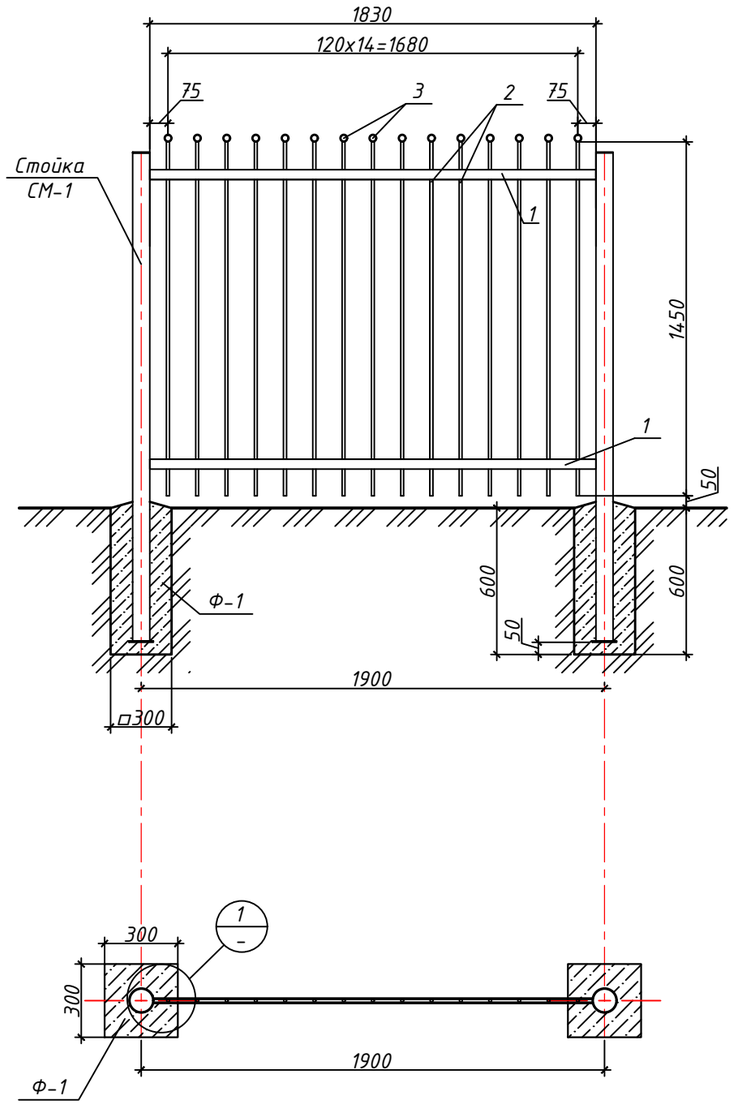

Спецификация материалов на один элемент

Позиция	Обозначение	Наименование	Кол-во	Масса ед., кг	Примечание
	Панель ПО-3		1	31,27	
1	ГОСТ 103-2006	__5х40, L=1830мм	4	2,87	11,48
2	ГОСТ 2590-88	Прокат круглый Ф12, L=1450мм	15	1,2876	19,31
3	ГОСТ 3262-75	Ф25х2,8мм, L=15мм	15	0,0318	0,48
	ГОСТ 926-82*	Эмаль ПФ-133 за 2 раза, $м^2$	3,0		
	ГОСТ 25129-82*	Грунтовка ГФ-021, $м^2$	1,5		

Примечания:
1. Общее кол-во панеля ограждения ПО-3 - 1 шт.
2. Сварку производить электродами типа Э-42 ГОСТ 9467-75. Сварные швы h=5мм.
3. Все металлические элементы покрыть эмалью ПФ-133 ГОСТ 926-82* за 2 раза, по грунтовке ГФ-021 по ГОСТ 25129-82*.

Узел-1 М1:5

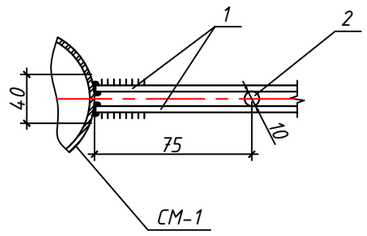

Изм.	Кол.уч	Лист	№док	Подпись	Дата
ГИП		Темиров А.			05.06.20
Разработал		Ибрашев А.			05.06.20
Н. контроль		Шукеев А.			05.06.20
Проверил		Утежанов А.			05.06.20

2020-ГП.КМД

Капитальный ремонт зданий сельского дом культуры Ханордасы в ЗКО, Бокейординский район, п. Хан Ордасы

Стадия	Лист	Листов
РП	11	17

Панель ограждения ПО-3

ТОО "STROYCONSALTING" г. Уральск

Взам. инв. №

Подп. и дата

Инв. № подл.

Формат А3

Панель ограждения ПО-4
М1:25

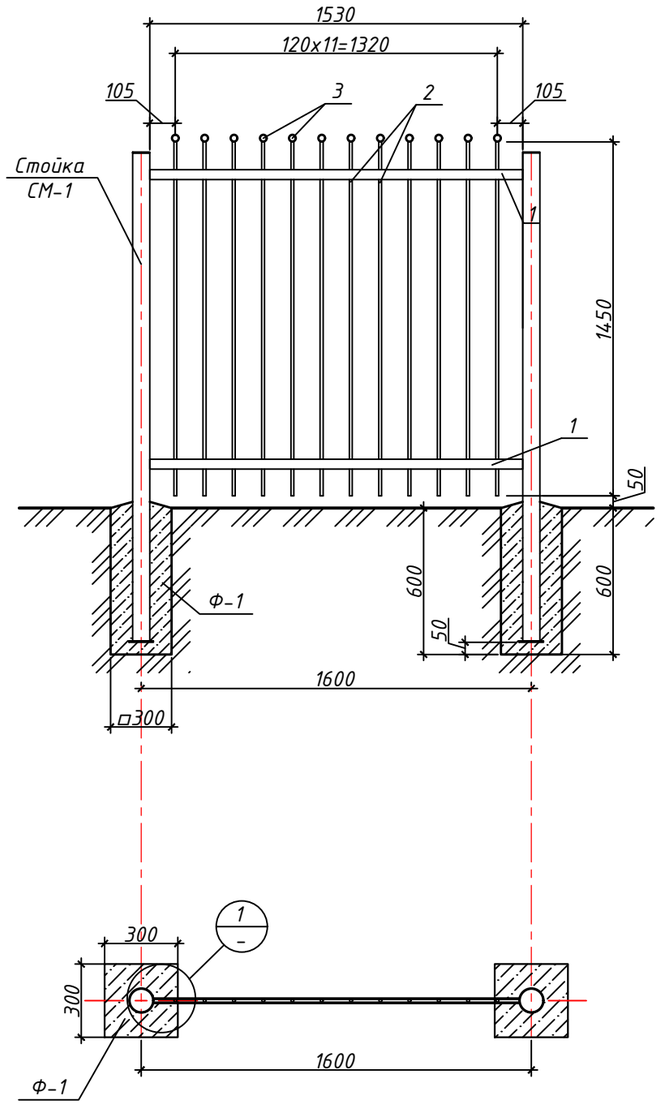

Спецификация материалов на один элемент

Позиция	Обозначение	Наименование	Кол-во	Масса ед., кг	Примечание
	Панель ПО-4		1	25,43	
1	ГОСТ 103-2006	__5х40, L=1530мм	4	2,4	9,6
2	ГОСТ 2590-88	Прокат круглый Ф12, L=1450мм	12	1,2876	15,45
3	ГОСТ 3262-75	Ф25х2,8мм, L=15мм	12	0,0318	0,38
	ГОСТ 926-82*	Эмаль ПФ-133 за 2 раза, $м^2$	2,44		
	ГОСТ 25129-82*	Грунтовка ГФ-021, $м^2$	1,22		

Примечания:
1. Общее кол-во панеля ограждения ПО-4 - 1 шт.
2. Сварку производить электродами типа Э-42 ГОСТ 9467-75. Сварные швы h=5мм.
3. Все металлические элементы покрыть эмалью ПФ-133 ГОСТ 926-82* за 2 раза, по грунтовке ГФ-021 по ГОСТ 25129-82*.

Узел-1 М1:5

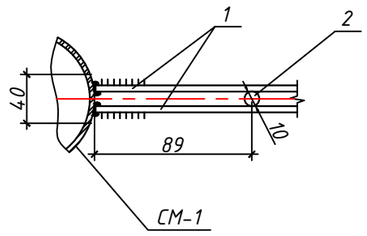

Изм.	Кол.уч	Лист	№док	Подпись	Дата	2020-ГП.КМД		
						Капитальный ремонт зданий сельского дом культуры Ханордасы в ЗКО, Бокейординский район, п. Хан Ордасы		
ГИП		Темиров А.			05.06.20		Стадия	Лист	Листов
Разработал		Ибрашев А.			05.06.20		РП	12	17
Н. контроль		Шукеев А.			05.06.20	Панель ограждения ПО-4	ТОО "STROYCONSALTING" г. Уральск	
Проверил		Утежанов А.			05.06.20			

Взам. инв. №
Подп. и дата
Инв. № подл.

Формат А3

Панель ограждения ПО-5
М1:25

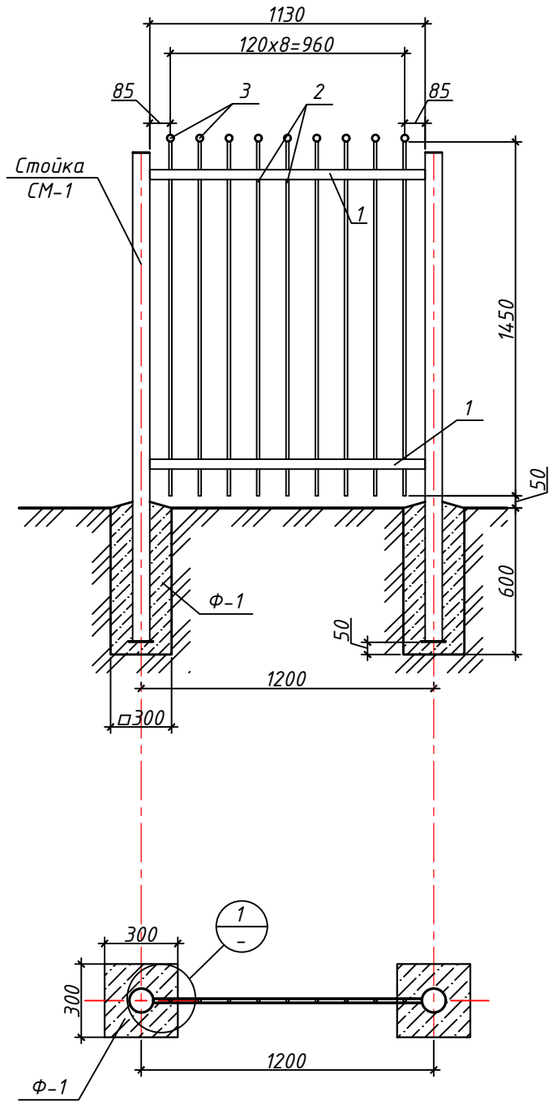

Спецификация материалов на один элемент

Позиция	Обозначение	Наименование	Кол-во	Масса ед., кг	Примечание
	Панель ПО-5		1	18,96	
1	ГОСТ 103-2006	__5х40, L=1130мм	4	1,77	7,08
2	ГОСТ 2590-88	Прокат круглый Ф12, L=1450мм	9	1,2876	11,59
3	ГОСТ 3262-75	Ф25х2,8мм, L=15мм	9	0,0318	0,29
	ГОСТ 926-82*	Эмаль ПФ-133 за 2 раза, $м^2$	1,82		
	ГОСТ 25129-82*	Грунтовка ГФ-021, $м^2$	0,91		

Примечания:
1. Общее кол-во панеля ограждения ПО-5 - 1 шт.
2. Сварку производить электродами типа Э-42 ГОСТ 9467-75. Сварные швы h=5мм.
3. Все металлические элементы покрыть эмалью ПФ-133 ГОСТ 926-82* за 2 раза, по грунтовке ГФ-021 по ГОСТ 25129-82*.

Узел-1 М1:5

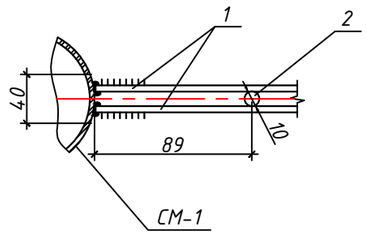

Изм.	Кол.уч	Лист	№док	Подпись	Дата	2020-ГП.КМД		
						Капитальный ремонт зданий сельского дом культуры Ханордасы в ЗКО, Бокейординский район, п. Хан Ордасы		
ГИП		Темиров А.			05.06.20		Стадия	Лист	Листов
Разработал		Ибрашев А.			05.06.20		РП	13	17
Н. контроль		Шукеев А.			05.06.20	Панель ограждения ПО-5	ТОО "STROYCONSALTING" г. Уральск	
Проверил		Утежанов А.			05.06.20			

Взам. инв. №
Подп. и дата
Инв. № подл.

Формат А3

Панель ограждения ПО-6
М1:25

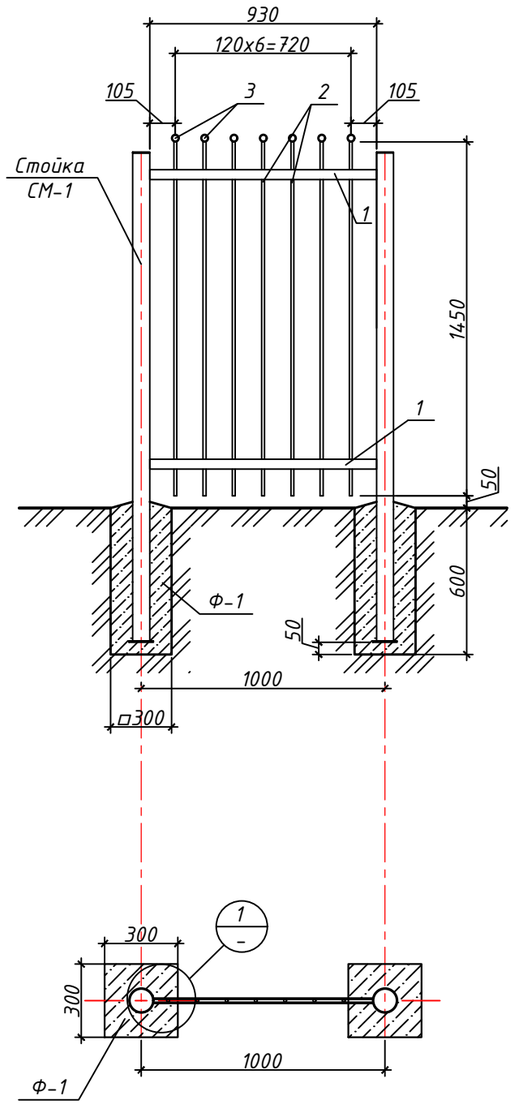

Спецификация материалов на один элемент

Позиция	Обозначение	Наименование	Кол-во	Масса ед., кг	Примечание
	Панель ПО-6		1	15,07	
1	ГОСТ 103-2006	__5х40, L=930мм	4	1,46	5,84
2	ГОСТ 2590-88	Прокат круглый Ф12, L=1450мм	7	1,2876	9,01
3	ГОСТ 3262-75	Ф25х2,8мм, L=15мм	7	0,0318	0,22
	ГОСТ 926-82*	Эмаль ПФ-133 за 2 раза, $м^2$	1,46		
	ГОСТ 25129-82*	Грунтовка ГФ-021, $м^2$	0,73		

Примечания:
1. Общее кол-во панеля ограждения ПО-6 - 1 шт.
2. Сварку производить электродами типа Э-42 ГОСТ 9467-75. Сварные швы h=5мм.
3. Все металлические элементы покрыть эмалью ПФ-133 ГОСТ 926-82* за 2 раза, по грунтовке ГФ-021 по ГОСТ 25129-82*.

Узел-1 М1:5

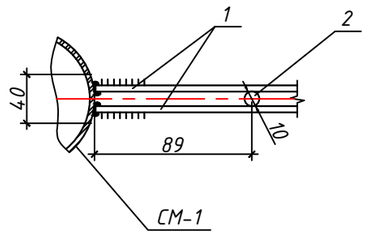

Изм.	Кол.уч	Лист	№док	Подпись	Дата	2020-ГП.КМД		
						Капитальный ремонт зданий сельского дом культуры Ханордасы в ЗКО, Бокейординский район, п. Хан Ордасы		
ГИП		Темиров А.			05.06.20		Стадия	Лист	Листов
Разработал		Ибрашев А.			05.06.20		РП	14	17
Н. контроль		Шукеев А.			05.06.20	Панель ограждения ПО-6	ТОО "STROYCONSALTING" г. Уральск	
Проверил		Утежанов А.			05.06.20			

Взам. инв. №
Подп. и дата
Инв. № подл.

Формат А3

Панель вороты ПВ-1
М1:25

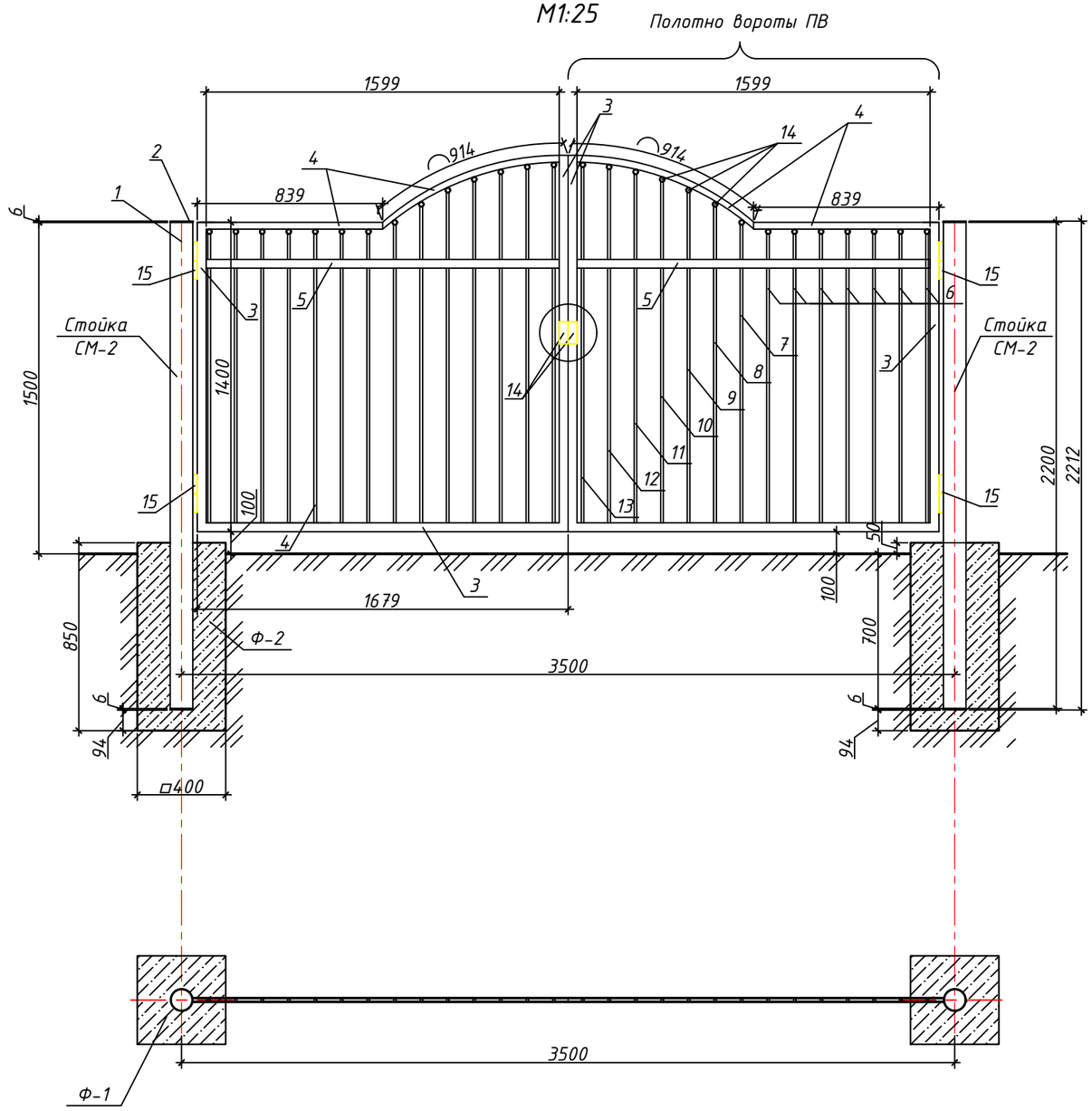

Спецификация материалов на один элемент (Полотно вороты ПВ)

Позиция	Обозначение	Наименование	Кол-во	Масса ед., кг	Примечание
	Фундамент Ф-2				
		Бетон кл.В15 V=0,13 м³	1		
	Стойка СМ-2		1	22,31	
1	ГОСТ 8732-78	Труба Ф102х4 L=2200мм	1	21,27	21,27
2	ГОСТ 103-2006	Полоса_105х105мм а=6мм	2	0,52	1,04
	ГОСТ 926-82*	Эмаль ПФ-133 за 2 раза м²	1,5		
	ГОСТ 25129-82*	Грунтовка ГФ-021 м²	0,75		
	Полотно ворот ПВ		2	37,57	75,14
3	ГОСТ 8639-82	□ 40х40х2,0 L=4782мм	2	11,14	22,28
4	ГОСТ 8639-82	□ 30х30х2,0 L=1772мм	2	3,01	6,02
5	ГОСТ 103-2006	_5х40, L=1599мм	2	2,51	10,04
6	ГОСТ 2590-88	Прокат круглый Ф12 L=1307мм	14	1,16	16,24
7	ГОСТ 2590-88	Прокат круглый Ф12 L=1348мм	2	1,2	2,4
8	ГОСТ 2590-88	Прокат круглый Ф12 L=1431мм	2	1,27	2,54
9	ГОСТ 2590-88	Прокат круглый Ф12 L=1494мм	2	1,33	2,66
10	ГОСТ 2590-88	Прокат круглый Ф12 L=1543мм	2	1,37	2,74
11	ГОСТ 2590-88	Прокат круглый Ф12 L=1577мм	2	1,4	2,8
12	ГОСТ 2590-88	Прокат круглый Ф12 L=1599мм	2	1,42	2,84
13	ГОСТ 2590-88	Прокат круглый Ф12 L=1609мм	2	1,43	2,86
14	ГОСТ 3262-75	Ф25х2,8мм L=15мм	28	0,0318	0,89
15		Навесы	4	0,07	0,28
		Петля для замка	1	0,55	0,55
	ГОСТ 926-82*	Эмаль ПФ-133 за 2 раза м²	4,24		
	ГОСТ 25129-82*	Грунтовка ГФ-021 м²	2,12		

Примечания:
1. Общее кол-во полотна вороты ПВ - 4 шт.
2. Общее кол-во панель вороты ПВ-1 - 2шт.
3. Сварку производить электродами типа Э-42 ГОСТ 9467-75. Сварные швы h=5мм.
4. Все металлические элементы покрыть эмалью ПФ-133 ГОСТ 926-82* за 2 раза по грунтовке ГФ-021 по ГОСТ 25129-82*.

Взам. инв. №
Подп. и дата
Инв. № подл.

Изм.	Кол.уч	Лист	№док	Подпись	Дата
ГИП		Темиров А.			05.06.20
Разработал		Ибрашев А.			05.06.20
Н. контроль		Шукеев А.			05.06.20
Проверил		Утежанов А.			05.06.20

2020-ГП.КМД

Капитальный ремонт зданий сельского дом культуры Ханордасы в ЗКО, Бокейординский район, п. Хан Ордасы

Стадия	Лист	Листов
РП	15	17

Панель вороты ПВ-1

ТОО "STROYCONSALTING" г. Уральск

Формат А3

Секция калитки СК–1
М1:25

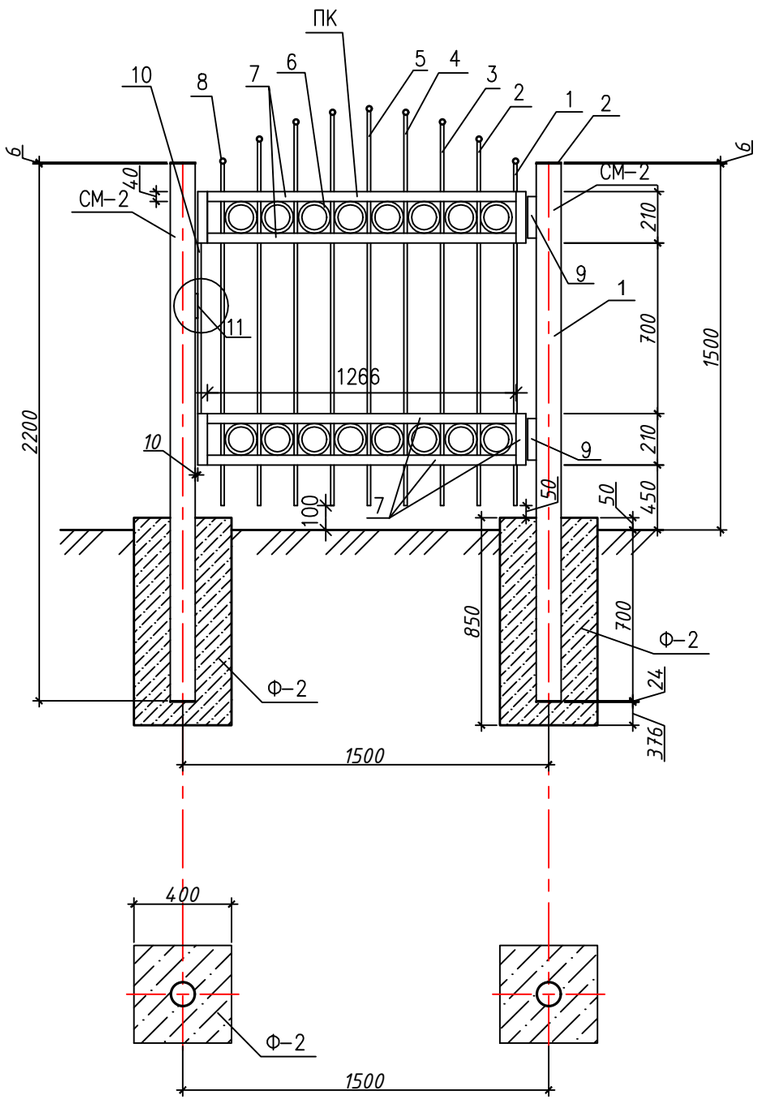

Примечания

1. Сварку производить электродами типа Э–42 ГОСТ 9467–75. Сварные швы h=5мм.
2. Все металлические элементы покрыть эмалью ПФ–133 ГОСТ 926–82* за 2 раза по грунтовке ГФ–021 по ГОСТ 25129–82*.

Спецификация на элементы калитки

Марка поз.	Обозначение	Наименование	Кол.	Масса ед.,кг	Примеч.
ПК	Полотно калитки		1	46,32	46,32
1	ГОСТ 34028-2016	Прутки Ф 14А-I L=1400мм	2	1,69	3,38
2	ГОСТ 34028-2016	Прутки Ф 14А-I L=1491мм	2	1,8	3,6
3	ГОСТ 34028-2016	Прутки Ф 14А-I L=1561мм	2	1,885	3,77
4	ГОСТ 34028-2016	Прутки Ф 14А-I L=1601мм	2	1,93	3,86
5	ГОСТ 34028-2016	Пруток Ф 14А-I L=1615мм	1	1,95	3,9
6	ГОСТ 34028-2016	Прутки Ф 14А-I L=410мм	16	0,5	8
7	ГОСТ 103-2006*	Полоса __5х40мм пог.м.	11,8	1,57	18,53
8	ГОСТ 3262-75	Ф25х2,8мм L=15мм	9	0,0318	0,29
9		Навесы	2	0,07	0,14
10	ГОСТ 5781-82*	Пруток Ф 14А-I L=700мм	1	0,85	0,85
11		Петля для замка	1		
	ГОСТ 926-82*	Эмаль ПФ-133 за 2 раза $м^2$	4,14		
	ГОСТ 25129-82*	Грунтовка ГФ-021 $м^2$	2,07		

Изм.	Кол.у	Лист	№док	Подпись	Дата
ГИП		Темиров А.			05.06.20
Разработал		Ибрашев А.			05.06.20
Н. контроль		Шукеев А.			05.06.20
Проверил		Утежанов А.			05.06.20

2020-ГП.КМД

Капитальный ремонт зданий сельского дом культуры Ханордасы в ЗКО, Бокейординский район, п. Хан Ордасы

Стадия	Лист	Листов
РП	16	17

Секция калитки СК-1.

ТОО "STROYCONSALTING" г. Уральск

Взам. инв. №

Подп. и дата

Инв. № подл.

Формат А3

Вид спереди
М1:50

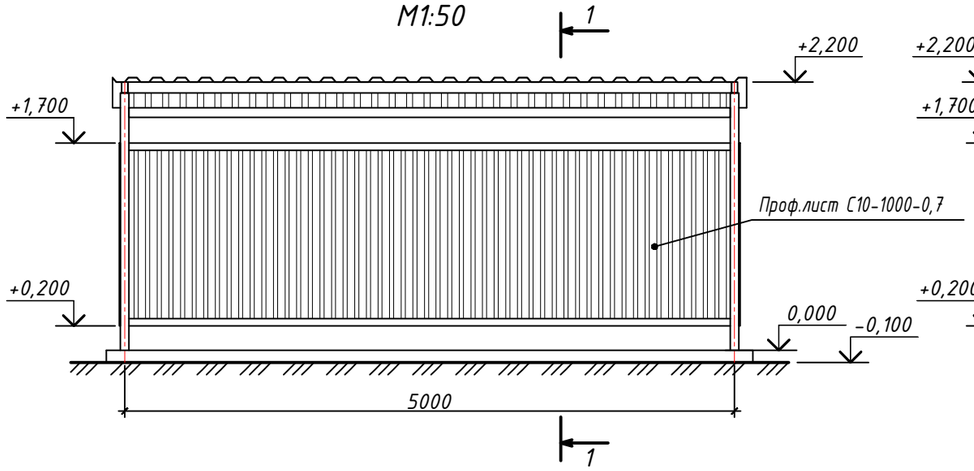

Вид сбоку
М1:50

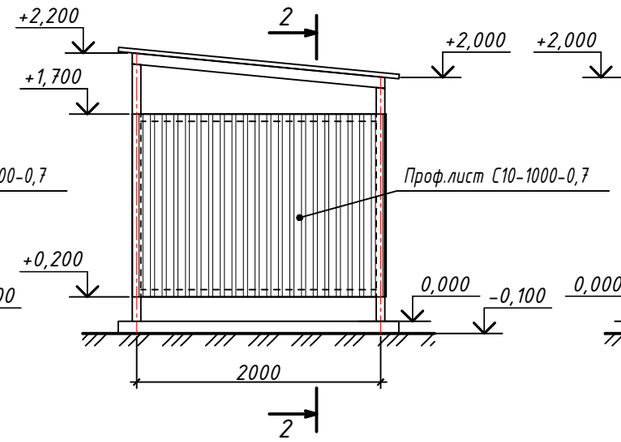

Вид сзади
М1:50

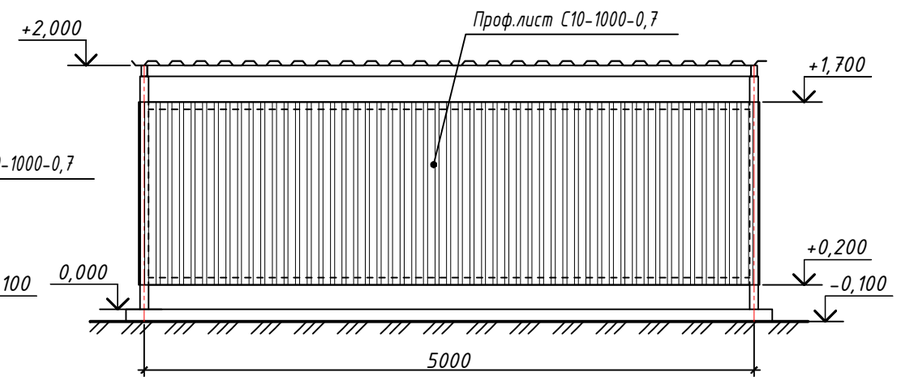

Разрез 1-1
М1:50

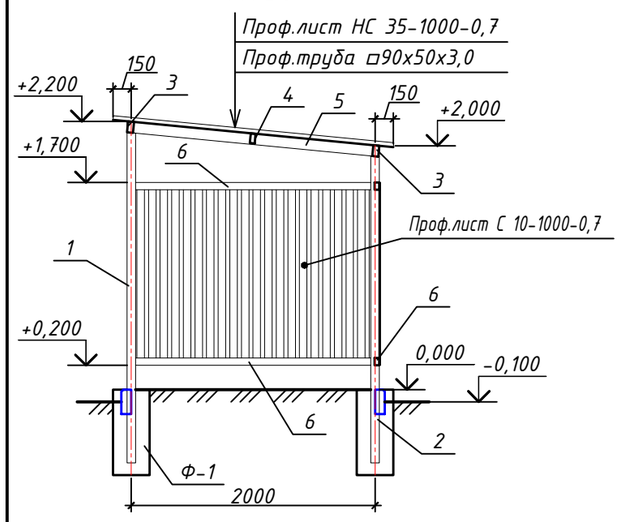

Разрез 2-2
М1:50

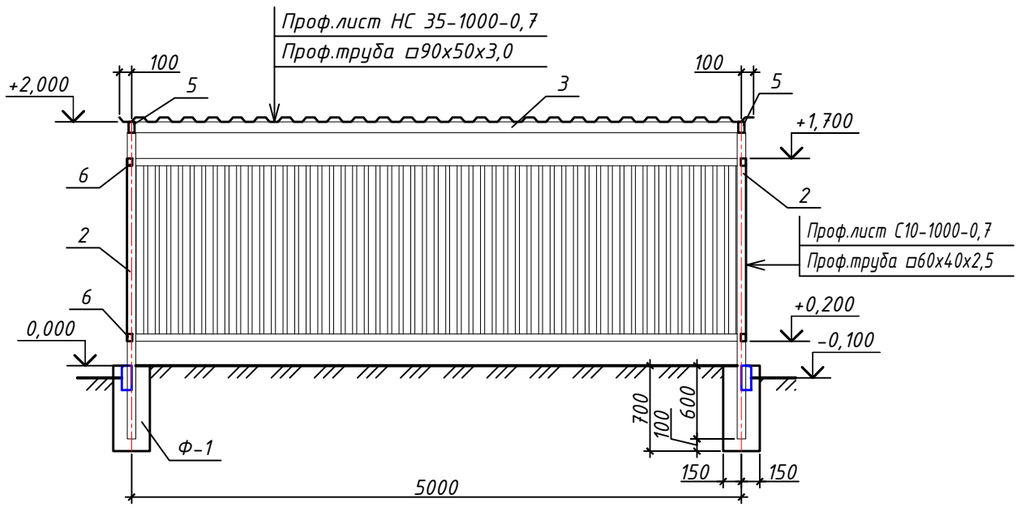

План фундаментов
М1:50

Спецификация материалов

Позиция	Обозначение	Наименование	Кол-во	Масса ед., кг	Примечание
	Фундамент Ф-1*				
		Бетон кл.В15 V=0,063м³	1		
	Каркас		1	236,65	
1	ГОСТ 30245-2003	▫70х70х3,0 L=2710мм	2	16,62	33,24
2		▫70х70х3,0 L=2617мм	2	16,04	32,08
3		▫90х50х3,0 L=4950мм	2	30,34	60,68
4		▫80х40х2,5 L=4950мм	1	21,73	
5		▫90х50х3,0 L=2090мм	2	12,81	25,62
6		▫60х40х2,5 пог. м	17,58	3,60	63,30
	ГОСТ 926-82*	Эмаль ПФ-133 за 2 раза м²	24,70		
	ГОСТ 25129-82*	Грунтовка ГФ-021 м²	12,35		

(Продолжение)

Позиция	Обозначение	Наименование	Кол-во	Масса ед., кг	Примечание
	Профилированные листы				
	ГОСТ 24045-94	С10-1000-0,7 АД МЛ-1202/ м²	13,82	6,5	89,83
		НС 35-1000-0,7 АД МЛ-1202/ м²	12,04	7,4	89,10
	DIN 7504 K	Саморез со сверлом и шайбой 4,8х29 шт.	235		

Примечания:
*Общее количество фундаментов Ф-1 - 4шт.

Изм.	Кол.уч	Лист	№док	Подпись	Дата
ГИП		Темиров А.			05.06.20
Разработал		Ибрашев А.			05.06.20
Н. контроль		Шукеев А.			05.06.20
Проверил		Утежанов А.			05.06.20

2020-ГП.КМД

Капитальный ремонт зданий сельского дом культуры Ханордасы в ЗКО, Бокейординский район, п. Хан Ордасы

Застройка и благоустройства участка

Стадия	Лист	Листов
РП	17	17

Навес для мусорного контейнера

ТОО "STROYCONSALTING" г. Уральск

Взам. инв. №
Подп. и дата
Инв. № подл.

Формат А3