ТОО «STROYCONSALTING»

Государственная лицензия 15014654;
15012371

Рабочий проект

Капитальный ремонт зданий сельского дом культуры Ханордасы в ЗКО. Бокейординский район п Хан Ордасы (Насосная станция).

ТОМ 3
АЛЬБОМ 9.1
21-2020-ЭОМ
ЭЛЕКТРООСВЕЩЕНИЕ И ОБОРУДОВАНИЕ

Директор: *Кусайнова Д.А*

Главный инженер проекта: *Темиров А.М.*

Заказчик: ГУ "Отдел культуры,развития языков,физической культуры и спорта Бокейординского района ЗКО"

Уральск – 2020 г.

Ведомость рабочих чертежей основного комплекта марки ЭЛ

Лист	Наименование	Примечание
1	Общие данные	
2	Однолинейная схема электроснабжения	
3	План электроосвещения и электрооборудования М1:100	

ВЕДОМОСТЬ ССЫЛОЧНЫХ И ПРИЛАГАЕМЫХ ДОКУМЕНТОВ

ОБОЗНАЧЕНИЕ	НАИМЕНОВАНИЕ	ПРИМЕЧАНИЕ
	ССЫЛОЧНЫЕ ДОКУМЕНТЫ	
ПУЭ РК	ПРАВИЛА УСТРОЙСТВА ЭЛЕКТРОУСТАНОВОК	
СП РК 4.04.-106-2013	Электрооборудование жилых и общественных зданий. Нормы проектирования	
СН РК 4.04-07-2013	ЭЛЕКТРОТЕХНИЧЕСКИЕ УСТРОЙСТВА	
СП РК 2.04-104-2012 СН РК 2.04-01-2011	ЕСТЕСТВЕННОЕ И ИСКУСТВЕННОЕ ОСВЕЩЕНИЕ	
РДС РК 4.04-191-2002	МЕТОДИЧЕСКИЕ УКАЗАНИЯ ПО ПРОЕКТИРОВАНИЮ ГОРОДСКИХ И ПОСЕЛКОВЫХ ЭЛЕКТРИЧЕСКИХ СЕТЕЙ	
	ПРИЛАГАЕМЫЕ ДОКУМЕНТЫ	
046-17-ЭЛ	СПЕЦИФИКАЦИЯ ОБОРУДОВАНИЯ, ИЗДЕЛИЙ И МАТЕРИАЛОВ	2 ЛИСТА

СОГЛАСОВАНО

Инж.АС	Макаров	22.06.20
Инж.ВК	Ищанов	22.06.20
Инж.ПП	Темиров	22.06.20

Взам. инв.№

Подп. и дата

Инв.№подл.

Настоящий проект соответствует требованиям экологических, санитарно-гигиенических, противопожарных и других норм, действующих на территории Республики Казахстан и обеспечивает безопасную для жизни и здоровья людей эксплуатацию.

Главный инженер проекта /Темиров А.М. /

ОБЩИЕ УКАЗАНИЯ

Электрические сети здания насосная разработаны на основании задания проектирование и в соответствии ПУЭ.РК-2015, СН РК 4.04-23-04, СНиП СП РК 4.04.-106-2013

По степени надежности электроснабжения электропиемники относятся к III категории питание осуществляется один кабельными линиями, напряжением 380/220В.

В щитке установлен вводной 3-ех полюсный автоматический выключатель ВА47-29(I=63А), на отходящих линиях установлены автоматические выключатели: два 3-ех полюсных ВА47-29(I=40А),один ВА47-29(I=30А),один ВА47-29(I=25А),пять ВА47-29(I=16А).От щитка отходит кабель " насос"

Электроосвещение. Проектом предусматривается рабочее.

Источником света служат Светильники с энергоэффективной лампой.

Выключатели установить на отметке 1,6м и штепсельные розетки установить на отметке до0,8.

Групповые сети выполняются кабелем ВВГнг-1кВ в под штукатуркой.

Силовое электрооборудование. Проектом предусматривается электропроводки к технологическим токоприемникам.

Силовые групповые сети выполняются кабелем ВВБГ в ПНД трубах скрыто в бетонной подкотовке пола.

Защитное заземление. Все металлические нетоковедущие части электрооборудовании которые могут оказаться под напряжением вследствие нарушения изоляции должны быть занулены путем соединения с нулевым проводом электросети отдельным защитным проводником.

Из электрощитовой предусматривается устройство контура заземления с прокладкой шины из полосовой стали 40 х 4мм, с забивкой электрода 16 с сопротивлением не более 4 Ом.

В целях безоопасности при прямом и косвенном прикосновении к токоведущим частям и для контроля изоляции электропроводок проектом предусматривается установка устройств за - щитного отключения (УЗО 30 ма) на групповых линиях переносного электрооборудования.

Основные показатели проекта

Наименование	Количество
Категория электроснабжения	III
Напряжение сети, В	380/220
Установленная мощность освещения, кВт.	9,17
Расчетный ток, А	17,6

Изм.	Кол.	Лист	№ док.	Подпись	Дата	21-2020-ЭОМ		
						Капитальный ремонт зданий сельского дом культуры Хан Ордасы в ЗКО, Бокейординский район, п.Хан Орда		
ГИП		Темиров			21.09.20	Насосная станция	Стадия	Лист	Листов
Разраб.		Серик			21.09.20		РП	1	7
Проверил		Темиров			21.09.20	Общие данные	ТОО "STROYCONSALTING" г. Уральск		

Формат А3

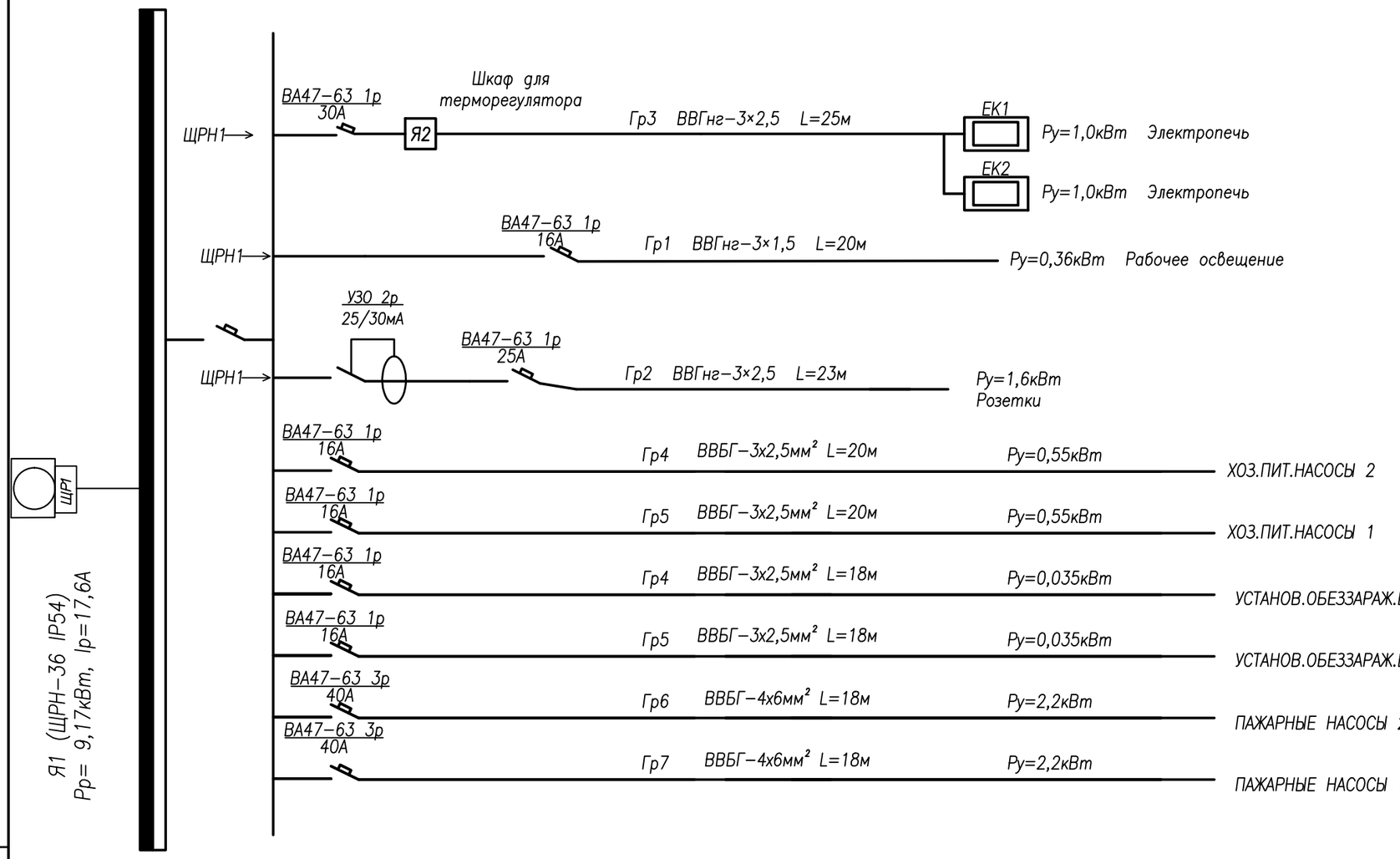

Взам. инв. №

Подп. и дата

Инв. № подл.

Изм.	Кол.	Лист	№ док.	Подпись	Дата	21-2020-ЭОМ		
						Капитальный ремонт зданий сельского дом культуры Хан Ордасы в ЗКО, Бокейординский район, п.Хан Орда		
ГИП		Темиров			21.09.20	Насосная станция	Стадия	Лист	Листов
Разраб.		Серик			21.09.20		РП	6	1
Проверил		Темиров			21.09.20	Однолинейная схема электроснабжения	ТОО "STROYCONSALTING" г. Уральск		

Формат А3

План
М1:100

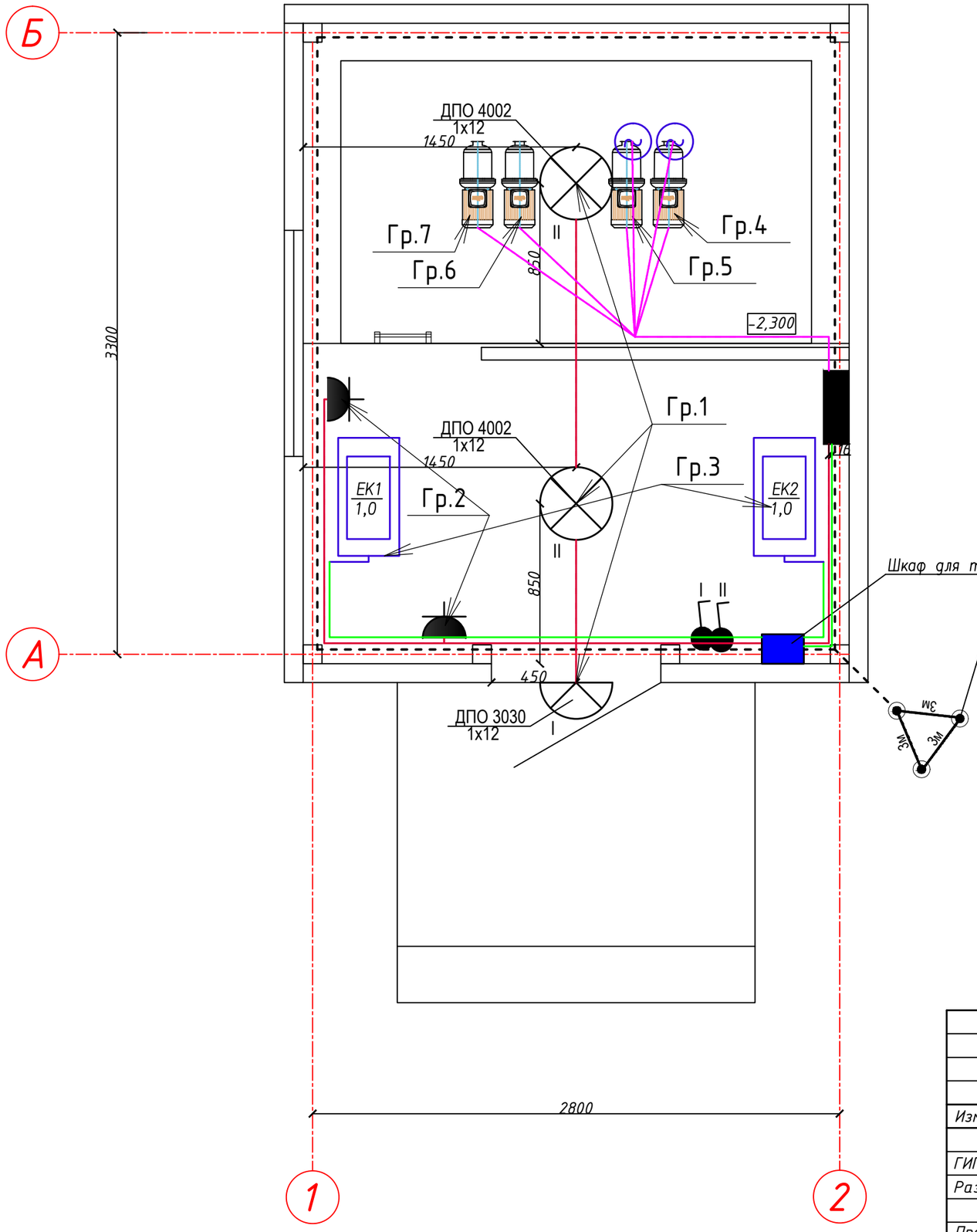

Наружный контур заземления

Уточнить по месту

УСЛОВНЫЕ ОБОЗНАЧЕНИЯ

- Розетка штепсельная двухполюсная с 3—им проводки, IP 65.
- Проводник заземления стальной
- Контр заземления
- Светильник с компактной люминесцентной лампой
- Выключатель герметический

Изм.	Кол.	Лист	№ док.	Подпись	Дата	21-2020-ЭОМ		
						Капитальный ремонт зданий сельского дом культуры Хан Ордасы в ЗКО, Бокейординский район, п.Хан Орда		
ГИП		Темиров			21.09.20	Насосная станция	Стадия	Лист	Листов
Разраб.		Серик			21.09.20		РП	5	
Проверил		Темиров			21.09.20	План электроосвещения и электрооборудования 1:100	ТОО "STROYCONSALTING" г. Уральск		

Взам. инв. №

Подп. и дата

Инв. № подл.

Формат А3

Позиция	Наименование и техническая характеристика оборудования и материалов. Завод–изготовитель(для импортного оборудования–страна,фирма).	Тип, марка оборудования. Обозначение документа и номер опростного листа.	Код оборудования изделия, материалов.	Завод изготовитель.	Единица	Коли–чество.	Масса единицы кг.	Примечание.
	ОБОРУДОВАНИЯ И МАТЕЛИАЛЫ							
Я–1,	Щиток распределительный,380В,50Гц,	ЩРН–12IP54		ИЭК	шт	1		
	Терморегулятор.	terneo d30		ИЭК	шт	1		
	Печь электрическая 1кВт, 220В	ПЭТ4		УРАЛПРОМ	шт	2		
	Автоматический выключатель ВА 47–29–1р–16А			ИЭК	шт	5		
	Автоматический выключатель ВА 47–29–1р–25А			ИЭК	шт	1		
	Автоматический выключатель ВА 47–29–1р–30А			ИЭК	шт	1		
	Автоматический выключатель ВА 47–29–3р–40А			ИЭК	шт	2		
	УЗО 4Р 63А	MDV 10–4–063–030		ИЭК	шт	1		
	Светильник с энергоэффективной лампой настенный влагозащищенный	LED ДПО 4002 12Вт IP54			шт	2		
	Светильник с энергоэффективной лампой настенный влагозащищенный	LED ДПО 3030 12Вт IP54			шт	1		
	Выключатель герметическийи двухклавишный, 6А, 220В	Пр–во Россия Ст. защиты 1Р65			шт	1		
	Розетка для скрытой проводки 1–но полюсная 16А ~220В, защищенная	Пр–во Россия Ст. защиты 1Р65			шт	2		
	КАБЕЛЬНО–ПРОВОДНИКОВАЯ ПРОДУКЦИЯ							
	КАБЕЛЬ СИЛОВОЙ С МЕДНЫМИ ЖИЛАМИ В ПВХ ИЗОЛЯЦИИ, 660В, 50Гц							
	СЕЧЕНИЕМ 4х6ММ	ВВБГ		АО "КАЗЭНЕРГОКАБЕЛЬ"	М	36		
	СЕЧЕНИЕМ 3х2,5ММ	ВВГнг		АО "КАЗЭНЕРГОКАБЕЛЬ"	М	124		
	СЕЧЕНИЕМ 3х1,5ММ	ВВГнг		АО "КАЗЭНЕРГОКАБЕЛЬ"	М	20		
	ПРОЧИЕ МАТЕРИАЛЫ							
	ТРУБА ГОФРА С ПРОТЯЖКОЙ ПВХ ø25				М	50		
	Труба ПНД для прокладки кабеля	ПНД–63 CTR10–063–K02–100–1			М	50		
	Заземление							
1	Уголок стальной размером 50х50х5мм, длиной 2,5м	ГОСТ 8509–86			шт/м	3/7,5		
2	Щина стальная 40х4мм	ГОСТ 103–76			м	20	1,26	
3	Сталь круглая ф16мм	ГОСТ 2590–88			м	21	1,58	

Взам. инв. №

Подп. и дата

Инв. № подл.

Изм.	Кол.уч	Лист	Nдок.	Подп.	Дата
ГИП		Темиров			21.09.20
Разраб.		Серик			21.09.20
Проверил		Темиров			21.09.20

21-2020-ЭОМ.СО

Капитальный ремонт зданий сельского дом культуры Ханордасы в ЗКО, Бокейординский район, п.Хан Ордасы

Насосная станция

Стадия	Лист	Листов
РП	1	1

Спецификация оборудования, изделий и материалов

ТОО "STROYCONSALTING" г. Уральск

ФОРМАТ А3