ТОО «STROYCONSALTING»

Государственная лицензия 15014654;
15012371

РАБОЧИЙ ПРОЕКТ

Капитальный ремонт зданий сельского дом культуры Хан Ордасы в ЗКО, Бокейординский район, п. Хан Ордасы

том 3
АЛЬБОМ 4,1

Наружные сети водоснабжения и канализации
(Насосная)

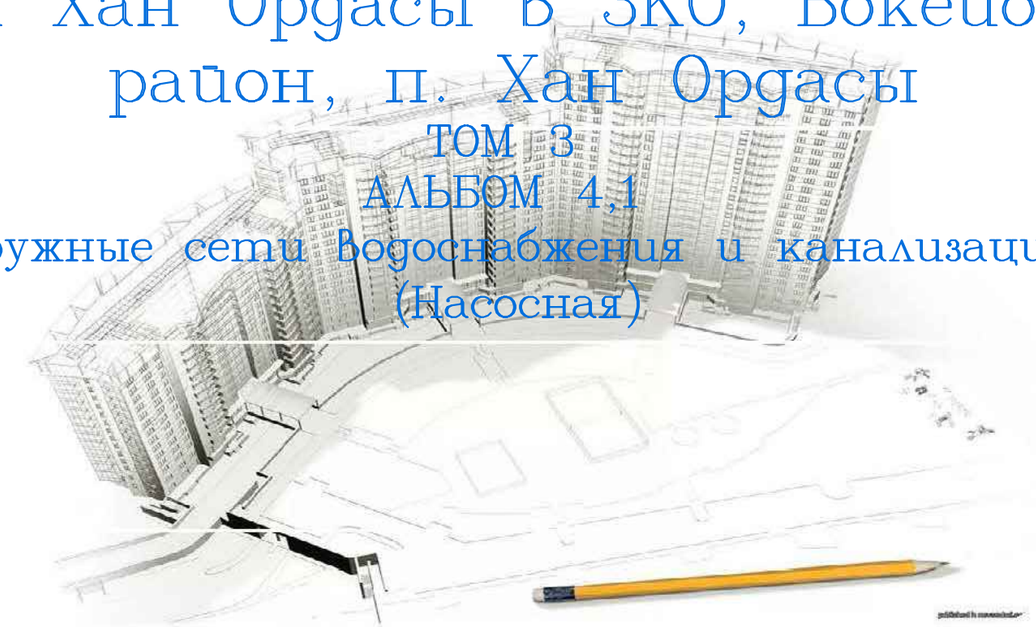

Заказчик: ГУ "Отдел культуры, развития языков, физической культуры и спорта Бокейординского района, Западно-Казахстанской области"

Уральск – 2020 г.

ТОО «STROYCONSALTING»

Государственная лицензия 15014654;
15012371

РАБОЧИЙ ПРОЕКТ

Капитальный ремонт зданий сельского дом культуры Хан Ордасы в ЗКО, Бокейординский район, п. Хан Ордасы

ТОМ 3
АЛЬБОМ 4,1

Наружные сети водоснабжения и канализации
(Насосная)

Директор: *Кусайнова Д.А.*

Главный инженер проекта: *Темиров А.М*

Заказчик: ГУ "Отдел культуры, развития языков, физической культуры и спорта Бокейординского района, Западно-Казахстанской области"

Уральск – 2020 г.

ВЕДОМОСТЬ РАБОЧИХ ЧЕРТЕЖЕЙ ОСНОВНОГО КОМПЛЕКТА ВК

Лист	Наименование	Примечание
1	Общие данные.	
2	План с сетями В2,Д2. М 1:50	
3	Схемы сетей В2,Д2.	

ВЕДОМОСТЬ ПРИЛАГАЕМЫХ ДОКУМЕНТОВ

Обозначение	Наименование	Примечание
2020-ВК.СО	Спецификация оборудования (1 лист)	

ПЕРЕЧЕНЬ АКТОВ НА СКРЫТЫЕ РАБОТЫ

N п/п	Наименование работ	Примечание
1	Акт на герметезацию мест ввода и вывода через фундаменты	
	здания инженерных коммуникаций по типовой серии 7373-2	

Настоящий проект соответствует требованиям экологических, санитарно- гигиенических, противопожарных и других норм, действующих на территории Республики Казахстан, и обеспечивает безопасную для жизни и здоровья людей эксплуатацию объекта.

Главный инженер проекта Темиров А.М

Общие данные

Проект водоснабжения и канализации "Капитальный ремонт зданий сельского дом культуры Ханордасы в ЗКО, Бокейординский район, п. Хан Ордасы" выполнен на основании задания на проектирования

В проекте предусматривается следующие системы водоснабжения и канализации:

- хозяйственные-питьевой и противопожарный водопровод;
- горячие водоснабжения;
- канализация бытовая.

Хозяйственные-питьевой и противопожарный водопровод

Схема водоснабжения в проекте предусмотрена в следующем виде:

На территорий дома культуры существует скважина. Из которой вода поступает в резервуары чистой воды емкостью по 50 $м^3$, из резервуаров при помощи хоз-питьевых насосов, после ультрафиолетового обеззараживания (УОВ) расположенного в зданий насосной, вода поступает в здания дома культуры. Хоз-питевые нужд предусматривается повысительная насосная Wilo Германия MHI 203-1 E 3-400-50-2 Q=0,7м3/ч, H=16м.

Для противопожарных нужд предусматривается повысительная насосная Wilo Германия BL 40/225-2,2/4 Q=18,0м3/ч, H=16,0м , установленные в здания насосной, которые подают воду из резервуаров, на хоз-питевые и противопожарные нужды. Вода от насосов подается в установку ультрафиолетового обеззараживания (УОВ) расположенные в зданий "Насосной"

Установка автоматически включается и отключается от срабатывания сигналов датчиков уровня, при достижении верхнего и нижнего уровней воды в резервуарах.

Дренаж

Для сбора воды от аварийных проливов предусмотрен приямок. Вода из приямка с помощью электронасосов ГНОМ удаляется наружу на отмостку здания.

УСЛОВНЫЕ ОБОЗНАЧЕНИЯ

——— В2 ——— проектируемый противопожарный водопровод

——— Д2 ——— проектируемый дренажный трубопровод

Изм.	Кол.	Лист	№док	Подпись	Дата	ВК-2020		
						Капитальный ремонт зданий сельского дом культуры Ханордасы в ЗКО, Бокейординский район, п. Хан Ордасы		
ГИП		Темиров А.			02.10.20	Водопровод и канализация	Стадия	Лист	Листов
Разраб.		Ищанов А.			02.10.20		РП	1	3
Н.контр.		Шукеев А.			02.10.20	Общие данные	ТОО "STROYCONSALTING" г. Уральск		

Согласовано

Инж.ТП	Аккалиева	28.09.20
Инж.ОВ	Сатаева	28.09.20
Инж.АС	Сатаева	28.09.20

Взам. инв. №

Подп. и дата

Инв. № подл.

Формат А3

План
М1:50

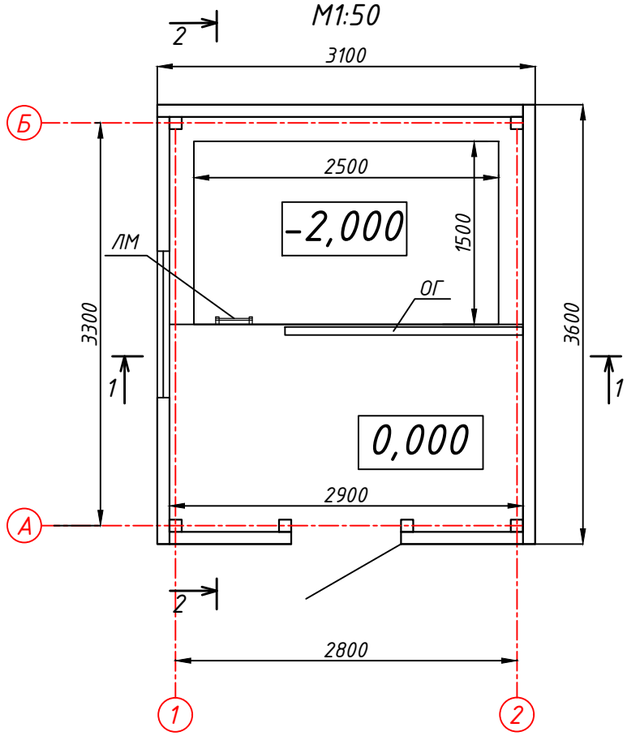

Разрез 1-1

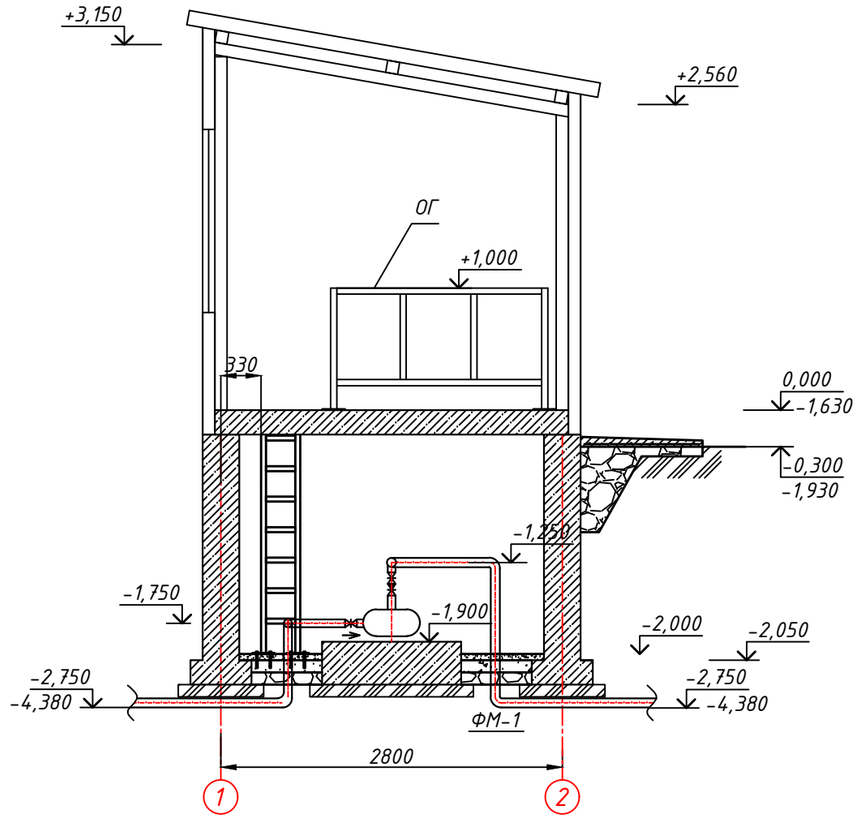

Разрез 2-2

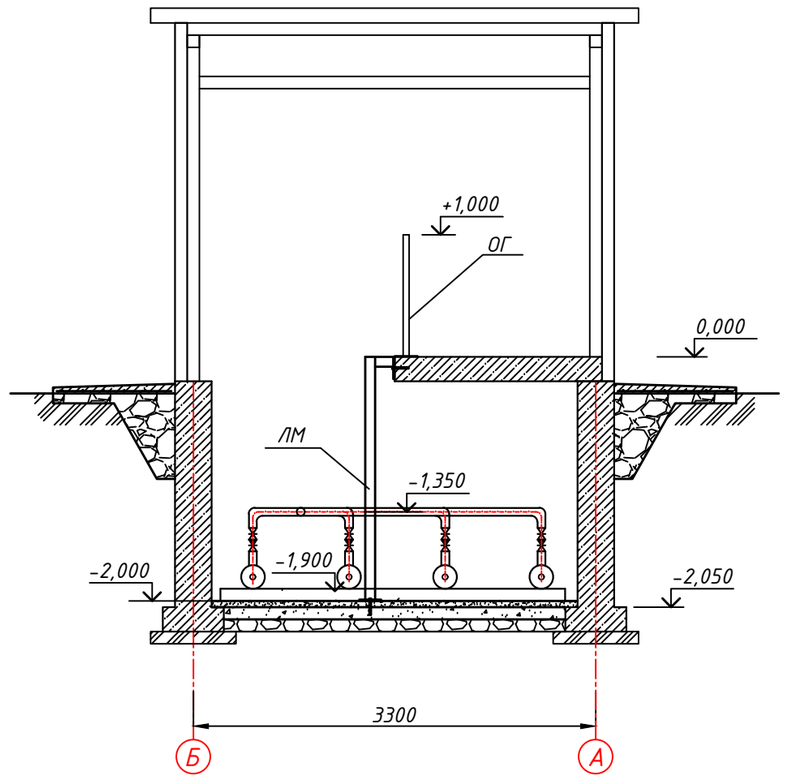

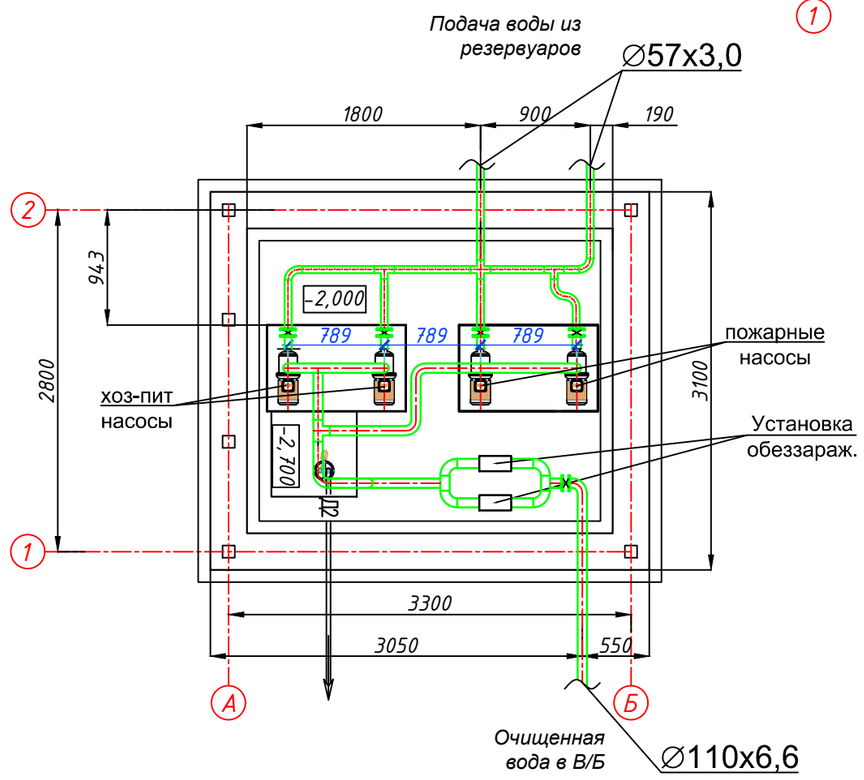

Изм.	Кол.	Лист	№док	Подпись	Дата	ВК-2020		
						Капитальный ремонт зданий сельского дом культуры Ханордасы в ЗКО, Бокейординский район, п. Хан Ордасы		
ГИП		Темиров А.			02.10.20	Водопровод и канализация	Стадия	Лист	Листов
Разраб.		Ищанов А.			02.10.20		РП	2	
Н.контр.		Шукеев А.			02.10.20	План М 1:50. Разрез 1-1, 2-2	ТОО "STROYCONSALTING" г. Уральск		

Взам. инв. №

Подп. и дата

Инв. № подл.

Формат А3

Схемы обвязки насосов.

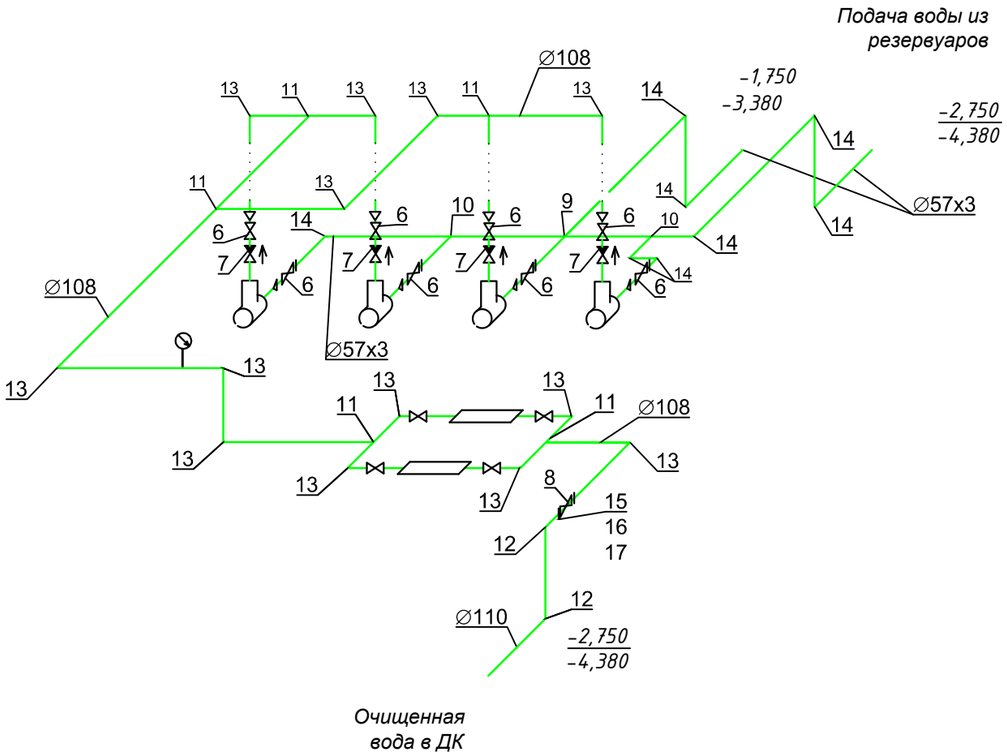

Схемы сетей Д2.

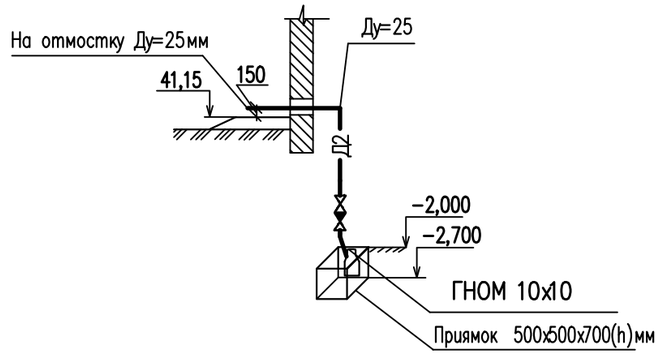

						ВК-2020		
						Капитальный ремонт зданий сельского дом культуры Ханордасы в ЗКО, Бокейординский район, п. Хан Ордасы		
Изм.	Кол.	Лист	№док	Подпись	Дата			
ГИП		Темиров А.			02.10.20	Водопровод и канализация	Стадия	Лист	Листов
Разраб.		Ищанов А.			02.10.20		РП	3	
Н.контр.		Шукеев А.			02.10.20	Схема сетей В2, Д2	ТОО "STROYCONSALTING" г. Уральск		

Взам. инв. №

Подп. и дата

Инв. № подл.

Формат А3

Поз	Наименование и техническая характеристика	Тип, марка, обозначение документа, опросного листа	Код продукции	Поставщик	Ед. изме-ре-ния	Коли-чест-во	Масса 1 ед., кг	Приме-чание
	В2							
1	Насос на хоз-питьевые нужды марки MHI 203-1 E 3-400-50-2	Wilo			Шт	2		
2	производительностью Q=0,7м3/ч, H=16м.							
3	Насос на противопожарных нужды марки BL 40/225-2,2/4	Wilo			Шт	2		
4	производительностью Q=18,0м3/ч, H=16,0м.							
5	Манометр				шт	1		
6	Клапан запорный муфтовый из цвет.сплавов Ру=1,0 МПа; Ду=50мм.	15Б3р			шт	8	3,9	
7	Клапан обратный муфтовый из цвет.сплавов Ру=1,6МПа; Ду=40мм.	16Б1бк			шт	4	0,5	
8	Задвижка чугунная клиновая с отв. фланцами Ру=1.0МПа; Ду=100мм	30ч47бр			шт	1		
9	Крест приварной Ду 50х50мм	ГОСТ 17376-2001			шт	1		
10	Тройник приварной Ду 50х50мм	ГОСТ 17376-2001			шт	2	6,7	
11	Тройник приварной Ду 100х100мм	ГОСТ 17376-2001			шт	5	4,0	
12	Отвод 90° полиэтеленовый Ду=100мм	ГОСТ 17376-2001			шт	2	7,8	
13	Отвод 90° Ду=100мм	ГОСТ 17376-2001			шт	13	4,0	
14	Отвод 90° Ду=50мм	ГОСТ 17376-2001			шт	6	0,67	
15	Фланец свободный Ду=100мм.	ГОСТ 17376-2001			шт	1		
16	Фланец стальной приварной Ду=100мм.	ГОСТ 12822-80			шт	18	2,38	
17	Втулка под фланец Ду=90мм.	ТУ 6-49-14-89			шт	9	0,55	
		ГОСТ 17376-2001			шт	1	6,7	
	Д2							
	Электронасос Q=10м3/час; H=10м; N=1,1кВт; n=3000 об/мин	ГНОМ 10/10			шт	2		Для выкачки из приямка
	Труба стальная водогазопроводная Д=25мм	ГОСТ 3262-75*			м	4,3	2,15	
	Клапан проходной муфтовый Ру=1,6МПа; Д=25мм	15ч8п2; 16б1бк			шт	2	1,75	
	Клапан обратный подъемный Ру=1,0МПа; Д=25мм	16б1бк			шт	2	0,5	
	Крепление труб				кг	1		

Согласовано

Инж.ГП	Аккалиева	28.09.20
Инж.ОВ	Сатаева	28.09.20
Инж.АС	Сатаева	28.09.20

Взам. инв. N

Подпись и дата

Инв. N подл.

Изм.	Кол.	Лист	№док	Подпись	Дата
ГИП		Темиров А.			02.10.20
Разраб.		Ищанов А.			02.10.20
Н.контр.		Шукеев А.			02.10.20

Спецификация оборудования ВК.СО-2020

Капитальный ремонт зданий сельского дом культуры Ханордасы в ЗКО, Бокейординский район, п. Хан Ордасы

Стадия	Лист	Листов
РП	1	1

ТОО "STROYCONSALTING" г. Уральск

Формат А3