ТОО «STROYCONSALTING»

Государственная лицензия 15014654;
15012371

РАБОЧИЙ ПРОЕКТ

Капитальный ремонт зданий сельского дом культуры Ханордасы в ЗКО, Бокейординский район, п. Хан Ордасы

ТОМ 3

АЛЬБОМ 4

Наружные сети водоснабжения и канализации

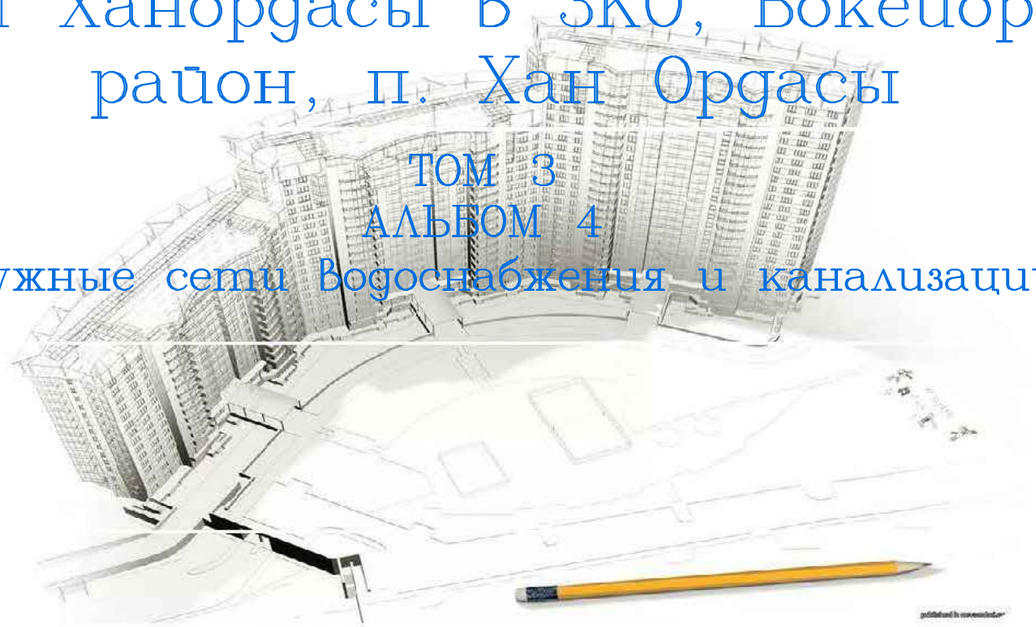

Заказчик: ГУ "Отдел культуры, развития языков, физической культуры и спорта Бокейординского района, Западно-Казахстанской области"

Уральск – 2020 г.

ТОО «STROYCONSALTING»

Государственная лицензия 15014654;
15012371

РАБОЧИЙ ПРОЕКТ

Капитальный ремонт зданий сельского дом культуры Ханордасы в ЗКО, Бокейординский район, п. Хан Ордасы

ТОМ 3

АЛЬБОМ 4

Наружные сети водоснабжения и канализации

Директор: *Кусайнова Д.А.*

Главный инженер проекта: *Темиров А.М*

Заказчик: ГУ "Отдел культуры, развития языков, физической культуры и спорта Бокейординского района, Западно–Казахстанской области"

Уральск – 2020 г.

ВЕДОМОСТЬ РАБОЧИХ ЧЕРТЕЖЕЙ ОСНОВНОГО КОМПЛЕКТА

Лист	Наименование	Примечание
1	Общие данные.	
2	План сетей М 1:500	
3	Схема сетей М 1:500	
4	Продольный профиль сети В1.	
5	Продольный профиль сети К1.	
6	Продольный профиль сети В1, В1/1	
7	Продольный профиль сети В10, К3.	
8	Утепление колодца деревянной крышкой. Деревянная крышка. Закладная деталь. Лестница Л1. Спецификация	
9	Указательный знак устанавливаемый у колодца с пожарным гидрантом	

ОСНОВНЫЕ ПОКАЗАТЕЛИ ПО ЧЕРТЕЖАМ

Наименование системы	Потребный напор на вводе.м.в.ст.	Расчетный расход				уст. мощ. квт.	Примеч.
		м3/сут	м3/час	л/сек	л/сек пож.		
Общ. (В1,Т3)	16	2.5	0.707	0.45	5.0		2 струя 2,5 л/с
Холодный водопровод		1.75	0.411	9.67			
Горячий водопровод		0.75	0.358	0.26			
Канализация К1		2.5	0.707	0.45			

Общие данные

Проект водоснабжения и канализации "Капитальный ремонт зданий сельского дом культуры Ханордасы в ЗКО, Бокейординский район, п. Хан Ордасы" выполнен на основании
задания на проектирования и в соответствии с требованиями государственных нормативов, действующих на территории Республики Казахстана:

В проекте предусматривается следующие системы водоснабжения и канализации:

- хозяйственные-питьевой и противопожарный водопровод;
- горячие водоснабжения;
- канализация бытовая.

Хозяйственные-питьевой и противопожарный водопровод

Схема водоснабжения в проекте предусмотрена в следующем виде:

На территорий дома культуры существует скважина. Из которой вода поступает в резервуары чистой воды емкостью по 50 $м^3$, из резервуаров при помощи хоз-питьевых насосов, после ультрафиолетового обеззараживания (УОВ) расположенного в зданий насосной, вода поступает в здания дома культуры.

Хоз-питевые и противопожарные насосы, установленные в здания насосной, которые подают воду из резервуаров, на хоз-питевые и противопожарные нужды. Установка автоматически включается и отключается от срабатывания сигналов датчиков уровня, при достижении верхнего и нижнего уровней воды в резервуарах. В зданий насосной установлен счетчик воды скв-15.

В зданий дома культуры предусмотрен один ввод водопровода в одну нить.

Система холодного водоснабжения монтируется: проводки - из напорной полиэтиленовые трубы для питьевого водоснабжения по ГОСТу 18599-2001.

Наружное пожаротушение

Согласно Тех.регламенту "Общие требования к пожарной безопасности", расход воды на наружное пожаротушение составляет 5л/сек. Объем зданий школы 6547,0$м^3$. Пожаротушение предусматривается от проектируемого пожарного гидранта, установленного внутри участка, в проектируемом колодце ПГ-1.

В местах расположения пожарных гидрантов установить флуаресцентные указатели с нанесенными буквенными индексами ПГ, цифровыми значениями расстояния в метрах от указателя до гидранта и внутреннего диаметра трубопровода в мм.

Канализация

Сброс сточных вод от здания, согласно заданию на проектирование, решается в существующий септик V=12,0м3/сут.

Наружные сети производственный канализации выполняется из полиэтиленовых труб Ф110мм по ГОСТ 18599-2001.

Монтаж

При производстве работ с применением полиэтиленовых труб, выполнить прокладку изолированной проволоки с выводом в смотровые колодцы. После окончания монтажных работ произвести гидравлическую испытание трубопровода на Рисп=1,25Рраб.

ВЕДОМОСТЬ ССЫЛОЧНЫХ И ПРИЛАГАЕМЫХ ДОКУМЕНТОВ

Обозначение	Наименование	Примечание
	Ссылочные документы	
ТПР 902-3-73.1.87	Септики и вспомогательные сооружения	
ТП РК 50 РВ-2009	Резервуары для воды железобетонные 50м3	
СН РК 4.01-03-2013 СП РК 4.01-103-2013	Наружные сети и сооружения водоснабежения и канализация	
Серия 3.900.1-14	Изделия железобетонные для круглых колодцев водопровода и канализации	
Серия 3.001.1-3	Упоры на наружных напорных трубопроводах водопровода и канализации.	
	Прилагаемые документы	
НВК.СО	Спецификация оборудования. (4 листа)	

Настоящий проект соответствует требованиям экологических, санитарно-гигиенических, противопожарных и других норм, действующих на территории Республики Казахстан, и обеспечивает безопасную для жизни и здоровья людей эксплуатацию объекта.

Главный инженер проекта Темиров А.М

УСЛОВНЫЕ ОБОЗНАЧЕНИЯ

- В1 – хозяйственно-питьевой водопровод
- В2 – хозяйственно-питьевой водопровод (подводящий тр-д)
- В1/1 – хозяйственно-питьевой водопровод (отводящий тр-д)
- В10 – переливной трубопровод
- К3 – производственная канализация
- К1 – бытовая канализация

Изм.	Кол.	Лист	№док	Подпись	Дата	НВК-2020		
						Капитальный ремонт зданий сельского дом культуры Ханордасы в ЗКО, Бокейординский район, п. Хан Ордасы		
ГИП		Темиров А			02.10.20	Наружные сети водоснабжения и канализации.	Стадия	Лист	Листов
Разраб.		Ищанов А.			02.10.20		РП	1	11
Н.контр.		Шукеев А.			02.10.20	Общие данные	ТОО "STROYCONSALTING" г. Уральск		

Согласовано: Инж.ОВ Шляева 02.10.20; Инж.ЭС Бадмаев-Бетов 02.10.20; Инж.АС Задорожный 02.10.20; Инж.ТП Темиров 02.10.20; Инж. Ищанов 02.10.20

Взам. инв. №

Подп. и дата

Инв. № подл.

Формат А2

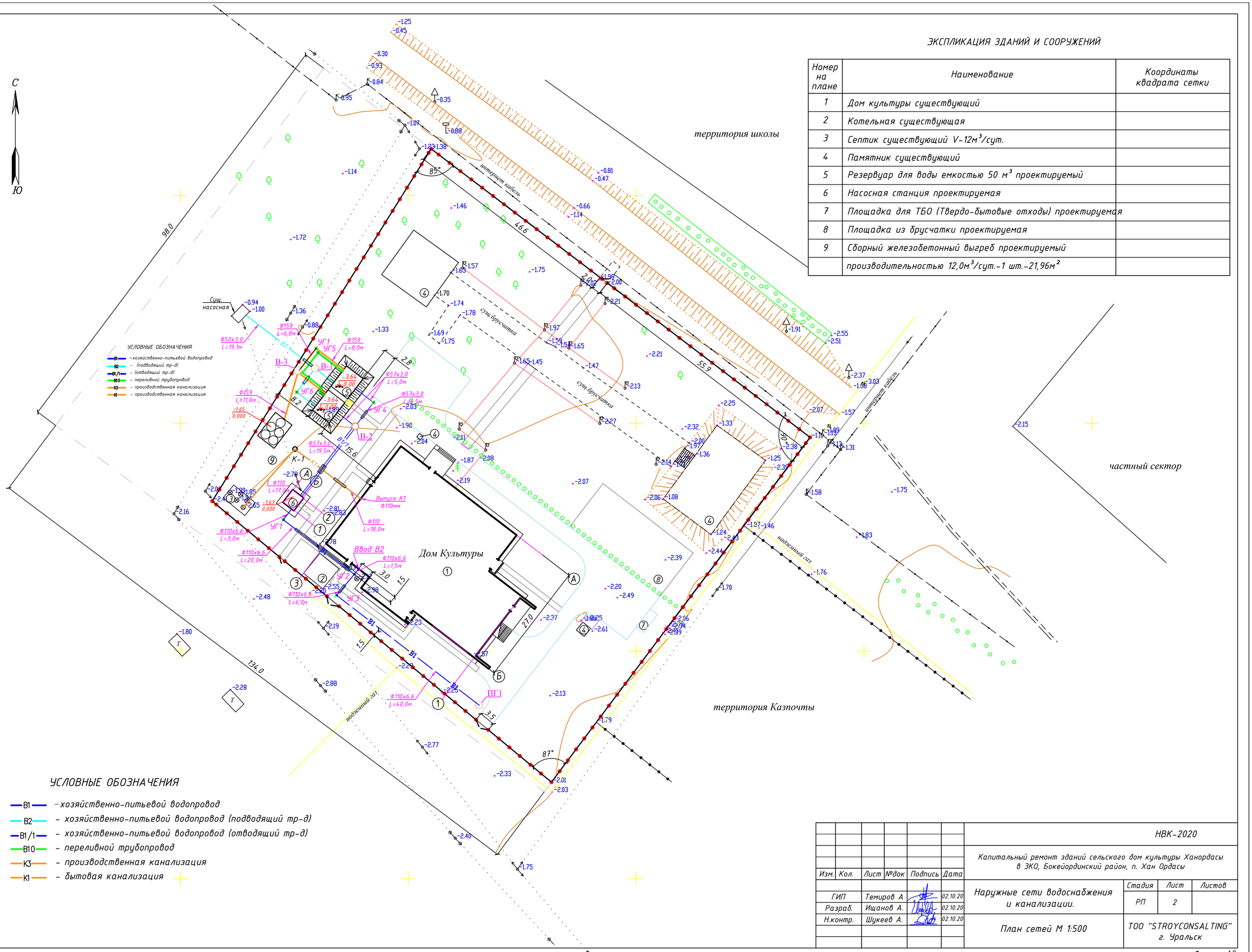

ЭКСПЛИКАЦИЯ ЗДАНИЙ И СООРУЖЕНИЙ

Номер на плане	Наименование	Координаты квадрата сетки
1	Дом культуры существующий	
2	Котельная существующая	
3	Септик существующий V-12м³/сут.	
4	Памятник существующий	
5	Резервуар для воды емкостью 50 м³ проектируемый	
6	Насосная станция проектируемая	
7	Площадка для ТБО (Твердо-бытовые отходы) проектируемая	
8	Площадка из брусчатки проектируемая	
9	Сборный железобетонный выгреб проектируемый	
	производительностью 12,0м³/сут.-1 шт.-21,96м²	

УСЛОВНЫЕ ОБОЗНАЧЕНИЯ

- В1 – хозяйственно-питьевой водопровод
- В2 – хозяйственно-питьевой водопровод (подводящий тр-д)
- В1/1 – хозяйственно-питьевой водопровод (отводящий тр-д)
- В10 – переливной трубопровод
- К3 – производственная канализация
- К1 – бытовая канализация

Изм.	Кол.	Лист	№док	Подпись	Дата
ГИП		Темиров А			02.10.20
Разраб.		Ищанов А.			02.10.20
Н.контр.		Шукеев А.			02.10.20

НВК-2020

Капитальный ремонт зданий сельского дом культуры Ханордасы в ЗКО, Бокейординский район, п. Хан Ордасы

Наружные сети водоснабжения и канализации.

Стадия	Лист	Листов
РП	2	

План сетей М 1:500

ТОО "STROYCONSALTING" г. Уральск

Взам. инв. №

Подп. и дата

Инв. № подл.

Формат А2

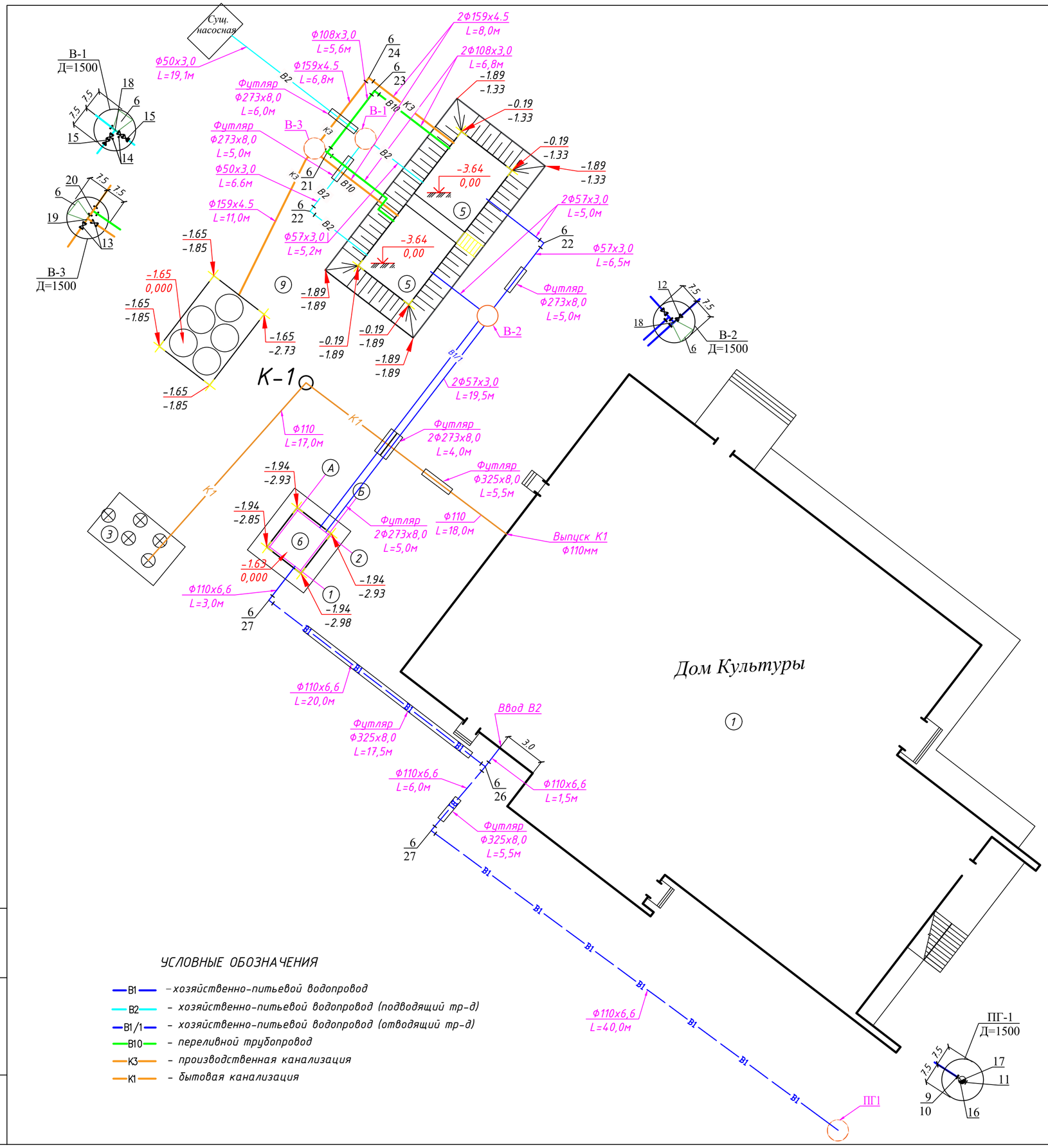

ЭКСПЛИКАЦИЯ ЗДАНИЙ И СООРУЖЕНИЙ

Номер на плане	Наименование	Координаты квадрата сетки
1	Дом культуры существующий	
2	Котельная существующая	
3	Септик существующий V-12м³/сут.	
4	Памятник существующий	
5	Резервуар для воды емкостью 50 м³ проектируемый	
6	Насосная станция проектируемая	
7	Площадка для ТБО (Твердо-бытовые отходы) проектируемая	
8	Площадка из брусчатки проектируемая	
9	Сборный железобетонный выгреб проектируемый	
	производительностью 12,0м³/сут.-1 шт.-21,96м²	

УСЛОВНЫЕ ОБОЗНАЧЕНИЯ

- В1 — хозяйственно-питьевой водопровод
- В2 — хозяйственно-питьевой водопровод (подводящий тр-д)
- В1/1 — хозяйственно-питьевой водопровод (отводящий тр-д)
- В10 — переливной трубопровод
- К3 — производственная канализация
- К1 — бытовая канализация

Изм.	Кол.	Лист	№док	Подпись	Дата	НВК-2020		
						Капитальный ремонт зданий сельского дом культуры Ханордасы в ЗКО, Бокейординский район, п. Хан Ордасы		
ГИП		Темиров А			02.10.20	Наружные сети водоснабжения и канализации.	Стадия: РП	Лист: 3 / Листов:
Разраб.		Ищанов А.			02.10.20			
Н.контр.		Шукеев А.			02.10.20	Схема сетей М 1:500	ТОО "STROYCONSALTING" г. Уральск	

Взам. инв. №

Подп. и дата

Инв. № подл.

Формат А2

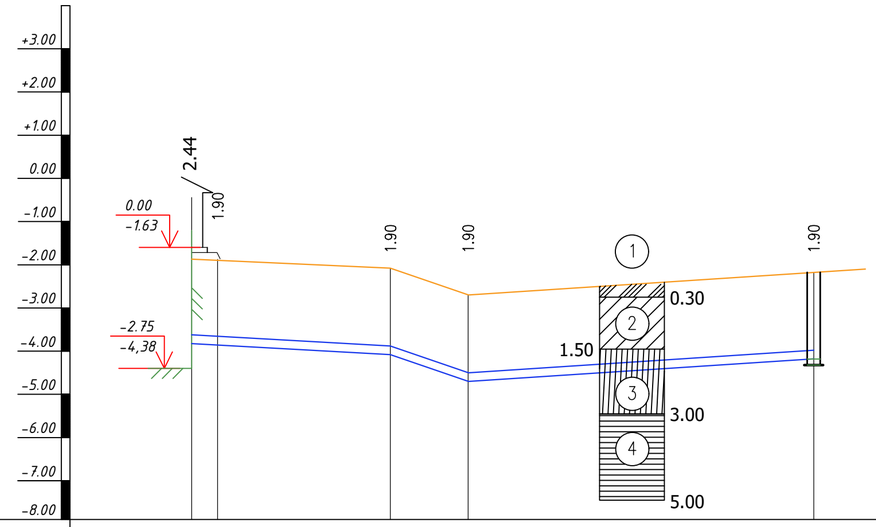

МАСШТАБЫ:
Горизонтальный 1:500
Вертикальный 1:100

Отметка низа или лотка трубы	-4.63 -4.65 -4.02 -4.45 -4.15
Проектная отметка земли	-2.73 -2.75 -2.12 -2.55 -2.25
Натурная отметка земли	-2.73 -2.75 -2.12 -2.55 -2.25
Обозначение трубы и тип изоляции	Труба полиэтиленовая ПЭ100 SDR17 Ф110х6.6 "питьевая"по ГОСТ 18599-2001
Основание	1° / 3.0 Естественное
Уклон ‰ / Длина, м	20.0 31.50 6.0 71.67 40.0 7.50
Расстояние	3.0 20.0 6.0 40.0
Номер колодца, точки, угла поворота	Проект. Насосная Уг1 Уг2 Уг3 ПГ1
Пикеты	0+00,00 0+03,00 0+23,00 0+29,00 0+69,00
ПЛАН ТРАССЫ	

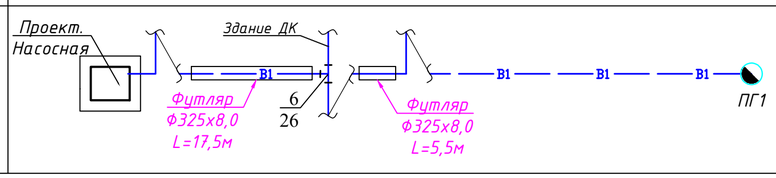

СЕЧЕНИЯ ТРАНШЕИ I

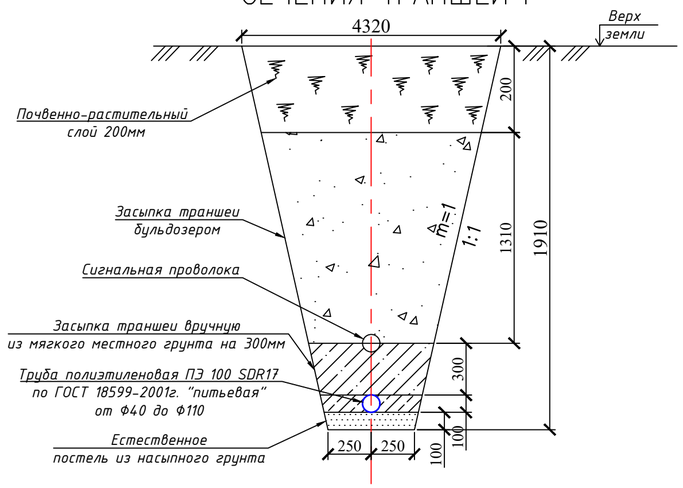

УСЛОВНЫЕ ОБОЗНАЧЕНИЯ ГРУНТОВ

1 — ИГЭ-1 Естественное основание.
Мощность слоя 0,15 - 0,3 м.

2 — ИГЭ-2 Глина легкая песчанистая с прослойками гипса
Мощность до 1,5 - 2,0 м.

3 — ИГЭ-3 Глина легкая песчанистая с прослойками песка и глины
Мощность до 1,5 - 3,0 м.

4 — ИГЭ №4Гипс Мощность до 10,0 м.

Грунтовые воды вскрыты на глубине 3,0м, отбор осуществлен с глубины 3,0 м.

Изм.	Кол.	Лист	№док	Подпись	Дата	НВК-2020		
						Капитальный ремонт зданий сельского дом культуры Ханордасы в ЗКО, Бокейординский район, п. Хан Ордасы		
ГИП		Темиров А			02.10.20	Наружные сети водоснабжения и канализации.	Стадия: РП	Лист: 4 / Листов:
Разраб.		Ищанов А.			02.10.20			
Н.контр.		Шукеев А.			02.10.20	Продольный профиль В1	ТОО "STROYCONSALTING" г. Уральск	

Формат А2

ВЗАМ. ИНВ. №
ПОДП. И ДАТА
ИНВ. № ПОДЛ.

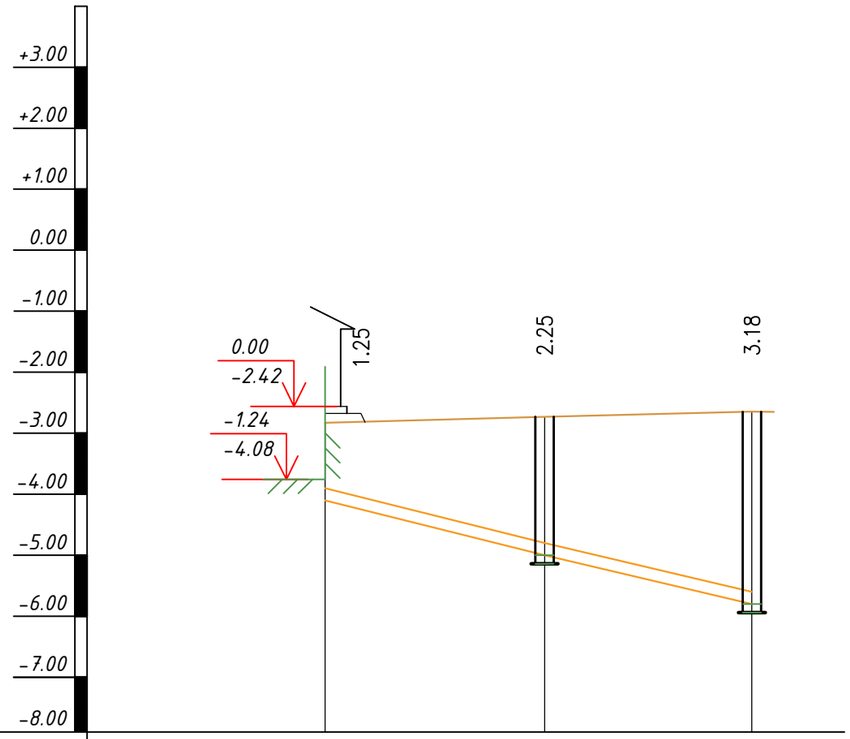

МАСШТАБЫ:
Горизонтальный 1:500
Вертикальный 1:100

Отметка низа или лотка трубы	-4.08	-4.98	-5.83
Проектная отметка земли	-2.83	-2.73	-2.65
Натурная отметка земли	-2.83	-2.73	-2.65
Обозначение трубы и тип изоляции			
Основание			
Уклон ‰ / Длина, м	18.0 / 31.50	17.0 / 31.50	
Расстояние	18.0	17.0	
Номер колодца, точки, угла поворота	Здание ДК	Кол1	Сущ. Септик
Пикеты	0+00,00	0+18,00	0+35,00

СЕЧЕНИЯ ТРАНШЕИ I

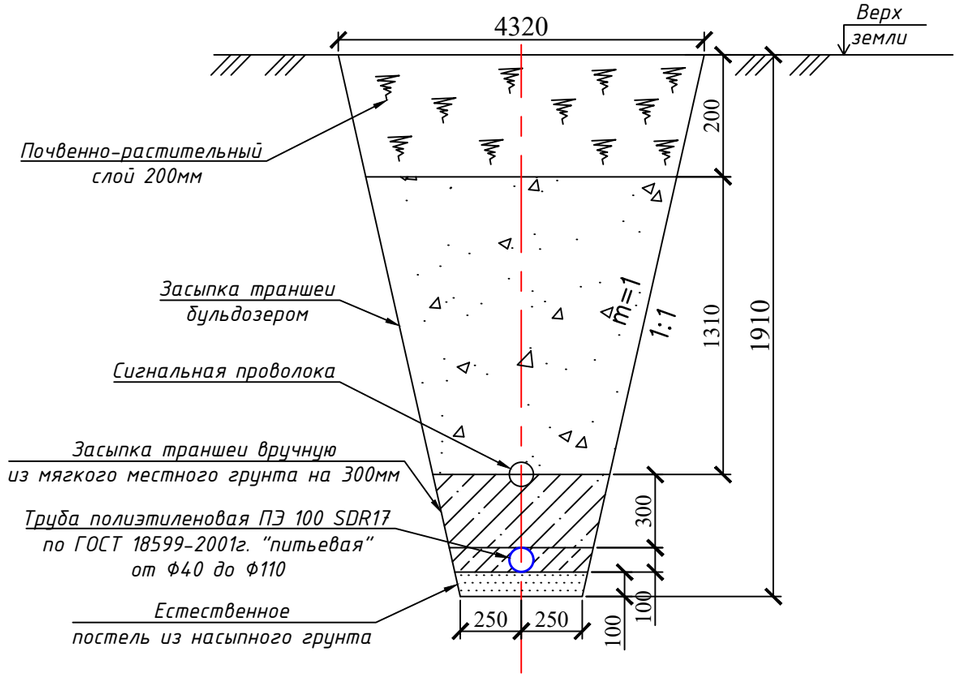

УСЛОВНЫЕ ОБОЗНАЧЕНИЯ ГРУНТОВ

1 — ИГЭ-1 Естественное основание. Мощность слоя 0,15 - 0,3 м.

2 — ИГЭ-2 Глина легкая песчанистая с прослойками гипса Мощность до 1,5 - 2,0 м.

3 — ИГЭ-3 Глина легкая песчанистая с прослойками песка и глины Мощность до 1,5 - 3,0 м.

4 — ИГЭ №4Гипс Мощность до 10,0 м.

Грунтовые воды вскрыты на глубине 3,0м, отбор осуществлен с глубины 3,0 м.

Изм.	Кол.	Лист	№док	Подпись	Дата	НВК-2020			
						Капитальный ремонт зданий сельского дом культуры Ханордасы в ЗКО, Бокейординский район, п. Хан Ордасы			
ГИП		Темиров А			02.10.20	Наружные сети водоснабжения и канализации.	Стадия	Лист	Листов
Разраб.		Ищанов А.			02.10.20		РП	5	
Н.контр.		Шукеев А.			02.10.20	Продольный профиль В1	ТОО "STROYCONSALTING" г. Уральск		

ВЗАМ. ИНВ. №
ПОДП. И ДАТА
ИНВ. № ПОДЛ.

Формат А2

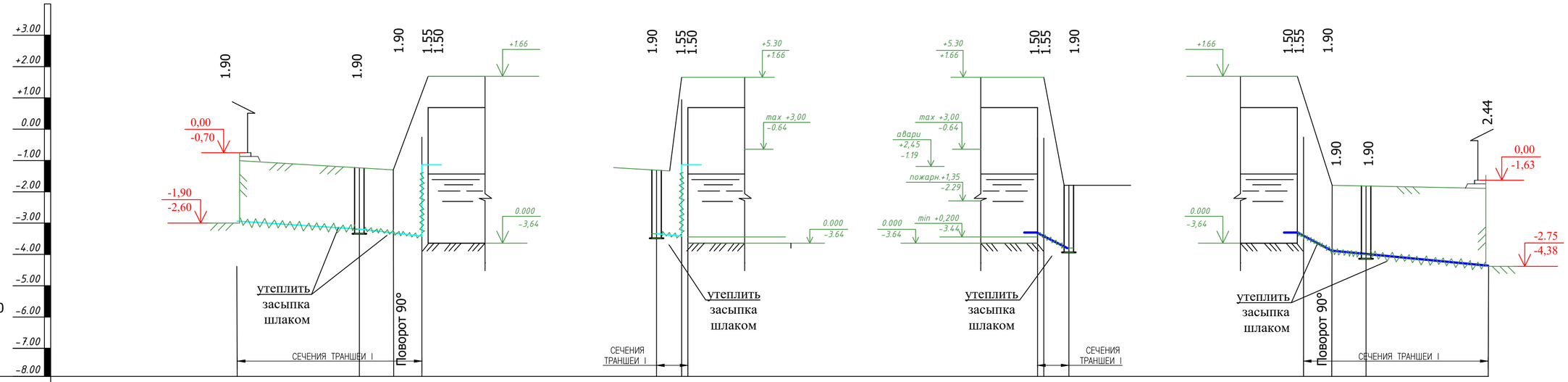

Отметка низа или лотка трубы	-2.60	-3.23	-3.23	-3.64	-3.23	-3.23	-3.64	-3.64	-3.72	-3.79	-3.64	-3.79	-3.79	-4.38
Проектная отметка земли	-1.00	-1.33	-1.33	-1.33	-1.33	-1.33	-1.33	-1.89	-1.89	-1.89	-1.33	-1.89	-1.89	-1.94
Натурная отметка земли	-1.00	-1.33	-1.33	-1.33	-1.33	-1.33	-1.33	-1.89	-1.89	-1.89	-1.33	-1.89	-1.89	-1.94
Обозначение трубы и тип изоляции	Труба стальная электросварная 57 х3.0 "питьевая"по ГОСТ 10.704-91							Труба стальная электросварная 57 х3.0 "питьевая"по ГОСТ 10.704-91						
Основание	Естественное							Естественное						
Уклон ‰ / Длина, м	19.1 / 33	11.8 / 34			5.2 / 30			5.0 / 30			11.5 / 30	19.5 / 30		
Расстояние, м	19.1	6.6	5.2		5.2			5.0			5.0	6.5	19.5	
Номер колодца, точки, угла поворота	Проект. Насосная	В-2	Резервуар чистой воды		В-2	Резервуар чистой воды		Резервуар чистой воды	В-2		Резервуар чистой воды	В-2	Проект. Насосная	

СПЕЦИФИКАЦИЯ СБОРНЫХ ЖЕЛЕЗОБЕТОННЫХ ЭЛЕМЕНТОВ НА ВОДОПРОВОДНЫЕ КОЛОДЦЫ

N КОЛОДЦА ПО ПЛАНУ	МАРКА КОЛОДЦА ПО ГРУНТОВЫМ УСЛОВИЯМ	ДИАМЕТРЫ ТРУБОПРОВОДОВ ММ		ДИАМЕТР КОЛОДЦА Дк ММ	ПОЛНАЯ ГЛУБИНА КОЛОДЦА ПО ПРОФИЛЮ, Н ММ	ВЫСОТА РАБОЧЕЙ ЧАСТИ Н р ММ	ВЫСОТА ГОРЛОВИНЫ С ПЕРЕКРЫТИЕМ,Н ММ	РАСХОД МАТЕРИАЛОВ																			ТИП ЛЮКА
								ОБЪЕМ БЕТОНА В 7,5 НА УПОРЫ, $м^3$	ДНИЩЕ				РАБОЧАЯ ЧАСТЬ							ПЛИТА ПЕРЕКРЫТИЯ				ГОРЛОВИНА		КИРПИЧНАЯ КЛАДКА ,РЯДОВ	
									СБОРНЫЕ Ж/БЕТОННЫЕ ЭЛЕМЕНТЫ. СЕРИЯ 3.900.1-14																	
		Ду	dy						ПН 10	ПН 15	ПН 20	ПН 25	КС 10.3-С	КС 10.9-С	КС 15.6-С	КС 15.9-С	КС 20.6-С	КС 20.9-С	КС 25.6-С	КС 25.9-С	ПП 10-1	3ПП 15-1	2ПП 20-1	2ПП 25-2	КО6	КС 10.6-С		
В-1	В-1	57	57	1500	2400	1800	600	–	–	1	–	–	–	–	–	2	–	–	–	–	–	1	–	–	1	1	–	Л
В-2	В-1	57	57	1500	2400	1800	600	–	–	1	–	–	–	–	–	2	–	–	–	–	–	1	–	–	1	1	–	Л
В-3	В-1	159	159	1500	2400	1800	600	–	–	1	–	–	–	–	–	2	–	–	–	–	–	1	–	–	1	1	–	Л
ПГ-1	В-1	110	110	1500	2400	1800	600	–	–	1	–	–	–	–	–	2	–	–	–	–	–	1	–	–	1	1	–	Л
ИТОГО:								–	–	4	–	–	–	–	–	8	–	–	–	–	–	4	–	–	4	4	–	Л

УСЛОВНЫЕ ОБОЗНАЧЕНИЯ ГРУНТОВ

1 — ИГЭ-1 Естественное основание. Мощность слоя 0,15 – 0,3 м.

2 — ИГЭ-2 Глина легкая песчанистая с прослойками гипса Мощность до 1,5 – 2,0 м.

3 — ИГЭ-3 Глина легкая песчанистая с прослойками песка и глины Мощность до 1,5 – 3,0 м.

4 — ИГЭ №4Гипс Мощность до 10,0 м.

Грунтовые воды вскрыты на глубине 3,0м, отбор осуществлен с глубины 3,0 м.

Изм.	Кол.	Лист	№док	Подпись	Дата	НВК-2020		
						Капитальный ремонт зданий сельского дом культуры Ханордасы в ЗКО, Бокейординский район, п. Хан Ордасы		
ГИП		Темиров А			02.10.20	Наружные сети водоснабжения и канализации.	Стадия: РП	Лист: 6 / Листов:
Разраб.		Ищанов А.			02.10.20			
Н.контр.		Шукеев А.			02.10.20	Продольный профиль В1, В1/1	ТОО "STROYCONSALTING" г. Уральск	

Взам. инв. N | Подпись и дата | Инв. N подл.

Формат А2

– В10 –

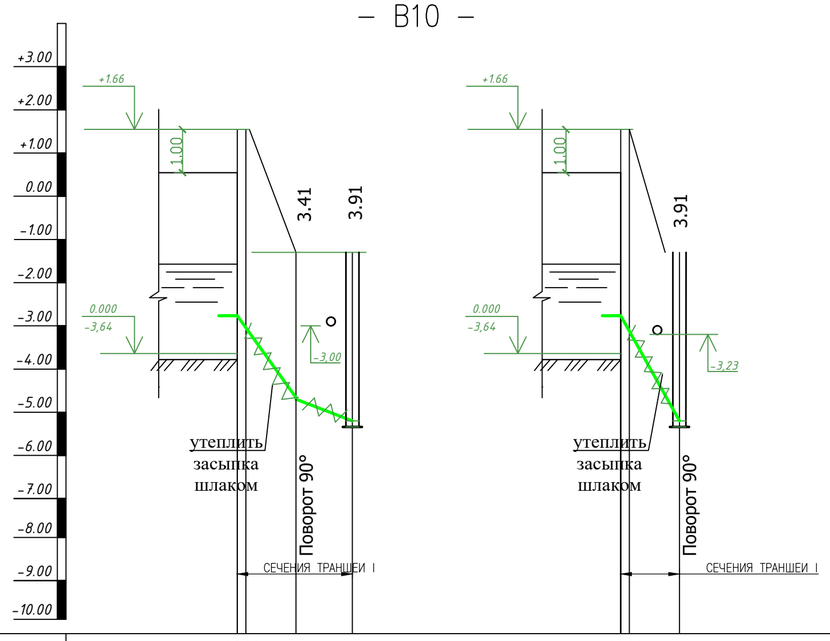

– К3 –

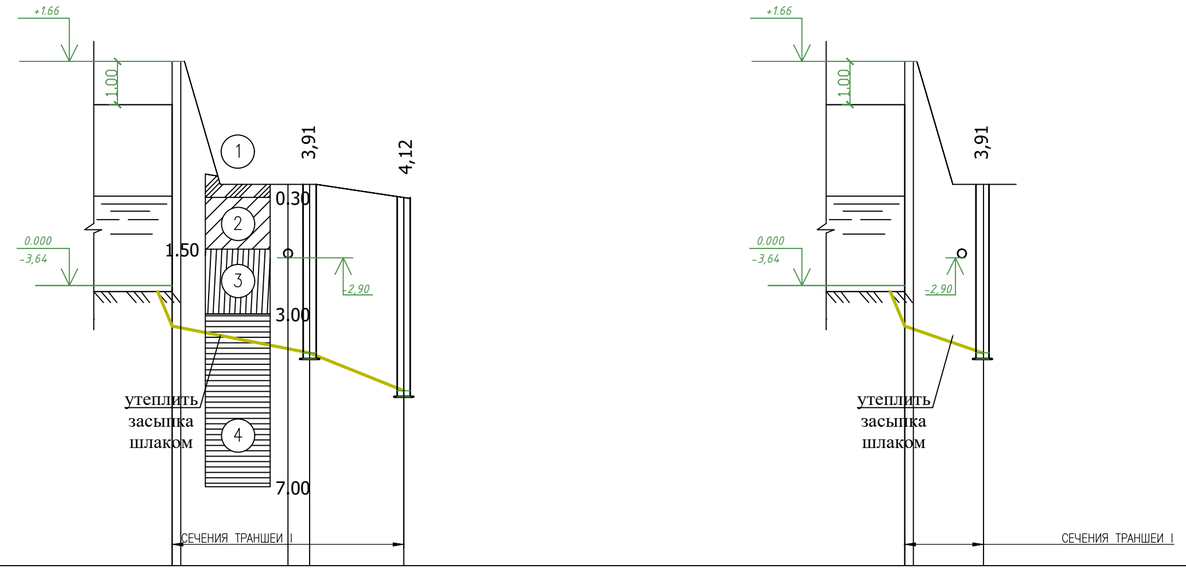

МАСШТАБЫ:

Горизонтальный 1:500
Вертикальный 1:100

Отметка низа или лотка трубы	-2.22	-2.22	-4.74	-5.24	-2,22	-2,22	-5,24	-4.04	-4.06	-5.24	-6.12	-4.04	-4.06	-5.24
Проектная отметка земли	-1.33	-1.33	-1.33	-1.33	-1.33	-1.33	-1.33	-1.33	-1.33	-1.33	-2.00	-1.33	-1.33	-1.33
Натурная отметка земли	-1.33	-1.33	-1.33	-1.33	-1.33	-1.33	-1.33	-1.33	-1.33	-1.33	-2.00	-1.33	-1.33	-1.33
Обозначение трубы и тип изоляции	Труба стальная электросварная 159х4.5 "питьевая"по ГОСТ 10.704-91							Труба стальная электросварная 159х4.5 "питьевая"по ГОСТ 10.704-91				Труба стальная электросварная 159х4.5 "питьевая"по ГОСТ 10.704-91		
Основание	Естественное							Естественное				Естественное		
Уклон ‰ / Длина, м		12.4	80,6			8.7	115		14.8	81	11,0	80		8.0	150
Расстояние, м		1	5.8	5.6		8.7			1	7.0	6.8	11.0		1	7.0
Номер колодца, точки, угла поворота	Резервуар чистой воды		В-3		Резервуар чистой воды		В-3	Резервуар чистой воды		В-3		Септик	Резервуар чистой воды		В-3

СЕЧЕНИЯ ТРАНШЕИ I

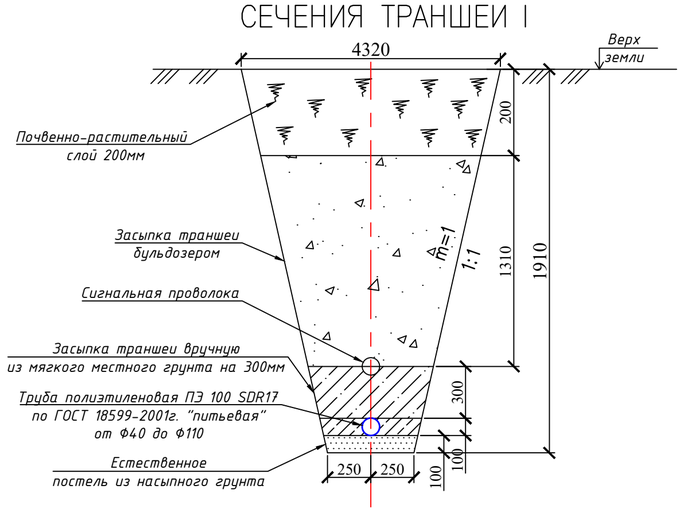

СЕЧЕНИЯ ТРАНШЕИ II

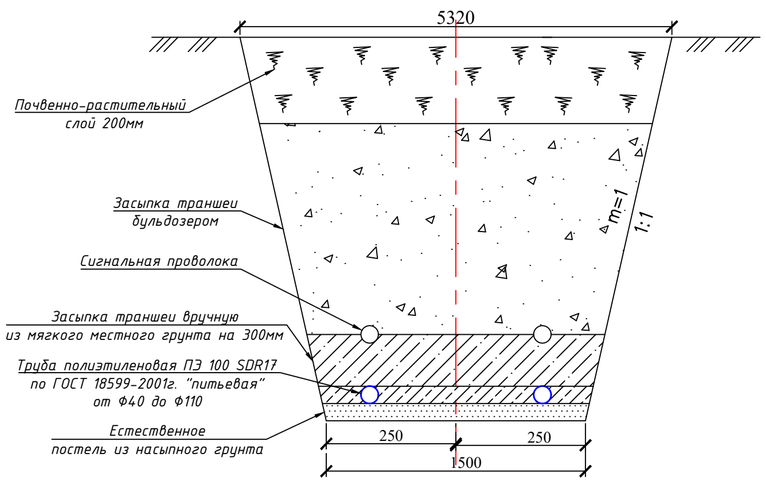

УСЛОВНЫЕ ОБОЗНАЧЕНИЯ ГРУНТОВ

1 — ИГЭ-1 Естественное основание. Мощность слоя 0,15 – 0,3 м.

2 — ИГЭ-2 Глина легкая песчанистая с прослойками гипса Мощность до 1,5 – 2,0 м.

3 — ИГЭ-3 Глина легкая песчанистая с прослойками песка и глины Мощность до 1,5 – 3,0 м.

4 — ИГЭ №4Гипс Мощность до 10,0 м.

Грунтовые воды вскрыты на глубине 3,0м, отбор осуществлен с глубины 3,0 м.

Изм.	Кол.	Лист	№док	Подпись	Дата	НВК-2020		
						Капитальный ремонт зданий сельского дом культуры Ханордасы в ЗКО, Бокейординский район, п. Хан Ордасы		
ГИП		Темиров А			02.10.20	Наружные сети водоснабжения и канализации.	Стадия	Лист	Листов
Разраб.		Ищанов А.			02.10.20		РП	7	
Н.контр.		Шукеев А.			02.10.20	Продольный профиль В10. К3	ТОО "STROYCONSALTING" г. Уральск		

Взам. инв. N | Подпись и дата | Инв. N подл.

Формат А2

Утепление колодца деревянной крышкой

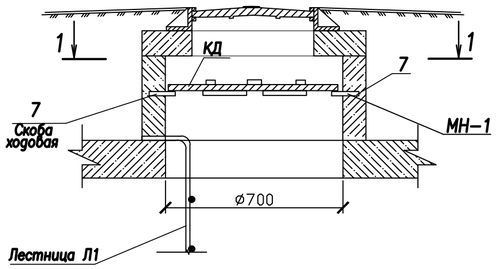

Разрез 1-1

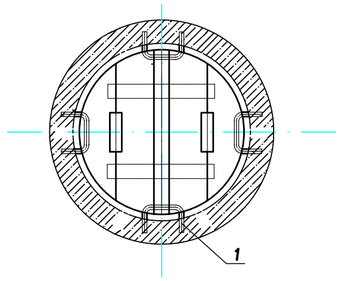

Деревянная крышка

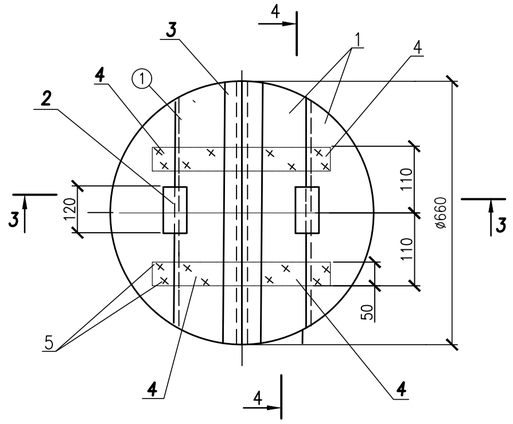

Спецификация

Формат	Поз.	Обозначение	Наименование	Кол-во	Примечание
			Детали		
Б.4	1	АСИ 05.00.001	Щит	4	0,096м2-1шт.
			Доска 3 сорта 25х155х620		
			ГОСТ 8486-86*		
Б.4	2	АСИ 05.00.002	Ребро	2	0,0048м3-1шт
			Доска 3 сорта 25х40х120		
			ГОСТ 8486-86*		
Б.4	3	АСИ 05.00.003	Накладка	1	0,04 м2
			Доска 3 сорта 35х60х620		
			ГОСТ 8486-86*		
Б.4	4	АСИ 05.00.004	Доска 3 сорта 25х60х220	4	0,013м2-1шт.
			ГОСТ 8486-86*		
	5		Стандартные изделия		
			Гвозди К 3.0х70 ГОСТ 4028-63*	25	

*в кол-ве 2 шт.

Скоба ходовая МН-1 Вид по А-А

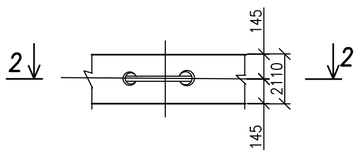

Скоба ходовая МН-1 Разрез 2-2

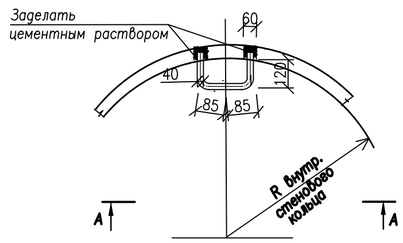

Разрез 3-3

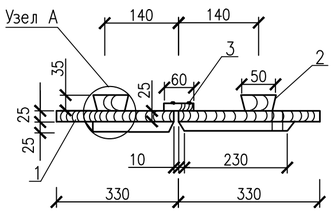

Спецификация металлоизделий

Марка, поз.	Марка, Обозначение	Наименование	Кол	Масса, кг ед.	Масса, кг общ.	Прим.
		Закладная деталь				
6	Закладная деталь МН-1	Скоба ходовая МН-1 Ф16 АI, L=510мм	4	0,81	3,24	
		Спецификация на лестницу Л1				
7		Ф12АIII ГОСТ5781-82* L=2280мм, шт	2	2,024	4,049	
8		Ф12АIII ГОСТ5781-82* L=420мм, шт	6	0,37	2,22	

*в кол-ве 2 шт.

Лестница Л1

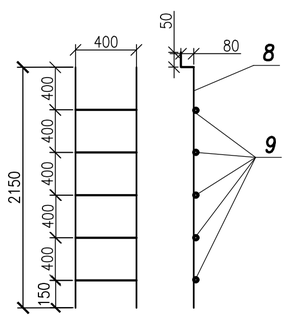

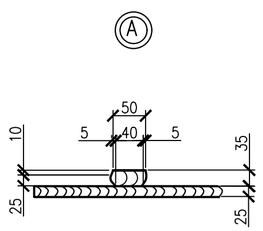

Разрез 4-4

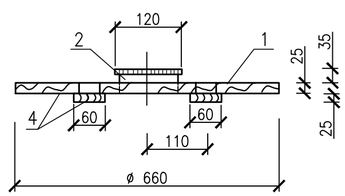

Изм.	Кол.	Лист	№док	Подпись	Дата
ГИП		Темиров А			02.10.20
Разраб.		Ищанов А.			02.10.20
Н.контр.		Шукеев А.			02.10.20

НВК-2020

Капитальный ремонт зданий сельского дом культуры Ханордасы в ЗКО, Бокейординский район, п. Хан Ордасы

Наружные сети водоснабжения и канализации.

Стадия	Лист	Листов
РП	8	

Утепление колодца деревянной крышкой. Деревянная крышка. Закладная деталь. Лестница Л1. Спецификация

ТОО "STROYCONSALTING" г. Уральск

Взам. инв.№ | Подп. и дата | Инв.№подл.

Формат А2

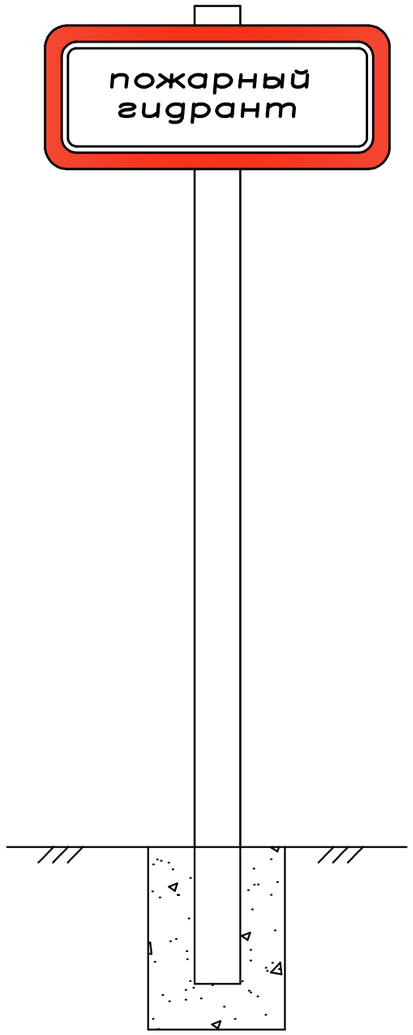

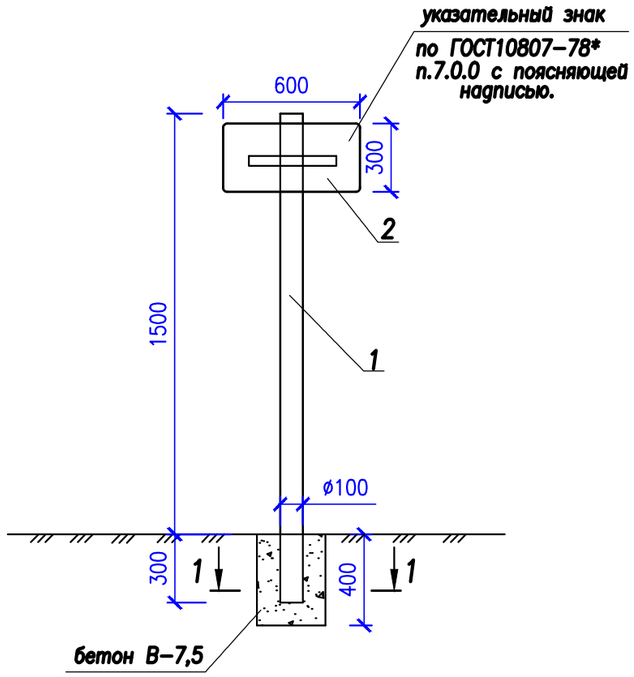

Расход материалов

N° п/п	Поз.	Наименование	Ед. изм.	Кол.-во	Размеры в мм L	B	δ	Примечание
	1	Труба асбестоцементная	п.м.	1,8	1800	Ø108	3,5	ГОСТ 1839-80*
	2	Сталь листовая	кг	2.83	600	300	2	ГОСТ 191104-74*
	3	Сталь полосовая	кг	1,18	300	50	10	ГОСТ 103-88
	4	Болт М10-6g х130.5,8	шт.	3	130	–	–	ГОСТ 77110-70
	5	Гайка М10-6Н.S	шт.	6	–	–	–	ГОСТ 5915-70*
	6	Шайба ø10	шт.	3	–	–	–	ГОСТ 11371-78*

*в кол-ве 1 шт

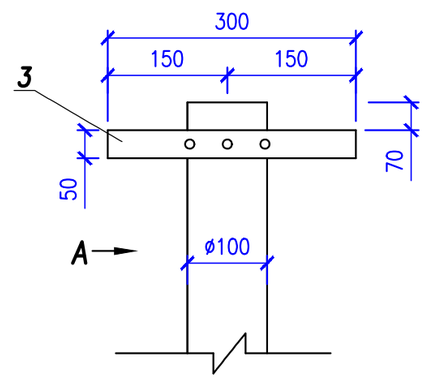

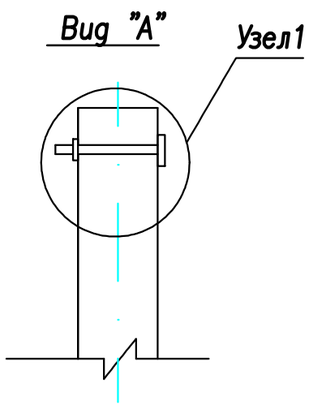

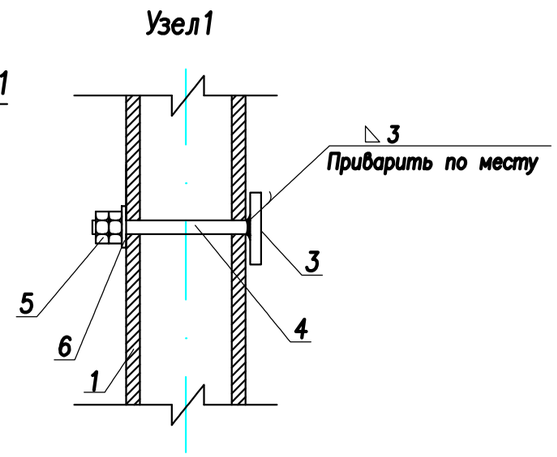

Примечания

1. При установке в другом месте указывается направление к пож. гидранту и расстояние.
2. Выемка грунта под трубу указательного знака V=0,036 м3.
3. Объем бетона под столбик указательного знака V=0,034 м3.

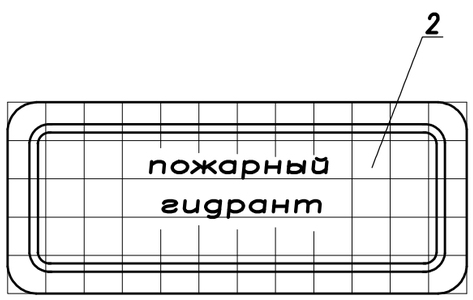

1-1

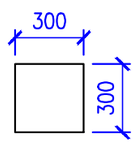

Изм.	Кол.	Лист	№док	Подпись	Дата
ГИП		Темиров А			02.10.20
Разраб.		Ищанов А.			02.10.20
Н.контр.		Шукеев А.			02.10.20

НВК-2020

Капитальный ремонт зданий сельского дом культуры Ханордасы в ЗКО, Бокейординский район, п. Хан Ордасы

Наружные сети водоснабжения и канализации.

Стадия	Лист	Листов
РП	9	

Указательный знак устанавливаемый у колодца с пожарным гидрантом

ТОО "STROYCONSALTING" г. Уральск

Взам. инв.N° | Подп. и дата | Инв.N°подл.

Формат А3

Позиция	Наименование и техническая характеристика	Тип, марка,обозначение документа опросного листа	Код оборудования изделия, материала	Завод изготовитель	Единица измерения	Количество	Масса единицы, кг	Примечание
1	Система очистки воды				шт.	1		
2	Резервуары для воды прямоугольные железобетонные сборные емкостью 50 $м^3$				шт.	2		
3	Насосная				шт.	1		
4	Сборный железобетонный выгреб емкостью 12 $м^3$/сут.				шт.	1		
	- В2-							
1	Труба стальная электросварная 57х3.0 "питьевая" Изоляция труб весьма усиленная битумно-полимерная	ГОСТ 10704-91			п.м.	58.8	4,0	235.20
	-В1-							
1	Труба полиэтиленовая ПЭ100 SDR17 Ф110х6.6	ГОСТ 18599-2001			п.м.	73.1	1,8	131.58
2	Сигнальная лента				п.м.	73.1		
3	Проволка алюминиевая толщиной 3 мм				п.м.	73.1		
	- В1/1-							
1	Труба стальная электросварная 57х3.0 "питьевая" Изоляция труб весьма усиленная битумно-полимерная	ГОСТ 10704-91			п.м.	38.3	4.0	153.20
	- В10-							
1	Труба стальная электросварная 108х3.0 "питьевая" Изоляция труб весьма усиленная битумно-полимерная	ГОСТ 10704-91			п.м.	44.7	7,77	347.32
1	Колодцы водопроводные из сборных ж/б элементов Ф1500мм	т.пр. 901-09-11.84			шт.	3		
2	Люк легкий "Л"	ГОСТ 3634-89			шт.	3		
3	Стремянка С1-02 в колодцах				шт.	3		
4	Бетонная отмостка вокруг колодцев из бетона класс В 7.5				$м^3$	21		
5	Упоры из бетона класс В 7.5 в колодцах				шт/$м^3$	5/0,25		
6	Упоры из бетона класс В 7.5 на углах				шт/$м^3$	9/0,8		
7	Фланец стальной приварные Ру=0.6МПа Ф50мм	ГОСТ 12822-80			шт.	21		
8	Фланец стальной приварные Ру=0.6МПа Ф100мм	ГОСТ 12822-80			шт.	21		
9	Фланец с ПЭ покрытием Ф110мм	ГОСТ 12822-80*			шт.	1		
10	Втулка под фланец Ф110мм	ТУ 6-49-14-89			шт.	1		
11	ЗАГЛУШКА D 195 t=10 мм	ГОСТ 19903-2015			шт.	1		

Согласовано

Инж.АС	Задорожный	02.10.20
Инж.ГП	Темиров	02.10.20
Инж.ОВ	Шиляева	02.10.20
Инж.ЭС	Баймаганбетов	02.10.20
	Ищанов	02.10.20

ВЗАМ. ИНВ. №

ПОДП. И ДАТА

ИНВ. № ПОДЛ.

Изм.	Кол.	Лист	№док	Подпись	Дата
ГИП		Темиров А			02.10.20
Разраб.		Ищанов А.			02.10.20
Н.контр.		Шукеев А.			02.10.20

Капитальный ремонт зданий сельского дом культуры Ханордасы в ЗКО, Бокейординский район, п. Хан Ордасы

Наружные сети водоснабжения и канализации.

Стадия	Лист	Листов
РП	1	

Спецификация оборудования, изделий и материалов

ТОО "STROYCONSALTING" г. Уральск

Формат А3

Позиция	Наименование и техническая характеристика	Тип, марка,обозначение документа опросного листа	Код оборудования изделия, материала	Завод изготовитель	Единица измере-ния	Коли-чество	Масса единицы, кг	Примечание
12	Задвижка чугунная клиновая с отв. фланцами Ру=1.0МПа; Ф50мм	30ч47бр			шт.	2		
13	Задвижка чугунная клиновая с отв. фланцами Ру=1.0МПа; Ф150мм	30ч47бр			шт.	2		
14	Задвижка чугунная с отв. фланцами с элктро приводом Ф=50мм	30ч47бр			шт.	2		
15	Клапан обратный, однодисковой Ру=1.0МПа; Ф50мм	19ч21бр			шт.			
16	Пожарный гидрант Н=2000мм	ГОСТ 8220-85			шт.	1		
17	Тройник фланцевый с пожарной подставкой Ду=100мм	ГОСТ 5525-88			шт.	1		
18	Тройник фланцевый Ф50х50мм	ГОСТ 17376-2001			шт.	3		
19	Тройник фланцевый Ф150х150мм	ГОСТ 17376-2001			шт.	1		
20	Тройник фланцевый Ф150х100мм	ГОСТ 17376-2001			шт.	1		
21	Тройник фланцевый Ф100х100мм	ГОСТ 17376-2001			шт.	1		
22	Отвод 90° Ф50	ГОСТ 17375-2001			шт.	2		
23	Отвод 90° Ф100	ГОСТ 17375-2001			шт.	1		
24	Отвод 90° Ф150	ГОСТ 17375-2001			шт.	1		
25	Отвод 45° Ф150	ГОСТ 17375-2001			шт.	1		
26	Тройник полиэтиленовый ПЭ100 SDR11 D110х6.6 - 110х6.6	ГОСТ 18599-2001			шт.	1		
27	Отвод полиэтиленовый ПЭ100 SDR17 D160 45°	ГОСТ 18599-2001			шт.	2		
28	Гидравлические испытания и дезинфекция трубопроводов				п.м.	214,9		
29	Футляр Ф273х8,0 L=4,0м	ГОСТ 10704-91			шт.	2	52,28	
30	Футляр Ф273х8,0 L=5,0м	ГОСТ 10704-91			шт.	2	52,28	
31	Футляр Ф273х8,0 L=6,0м	ГОСТ 10704-91			шт.	1	52,28	
32	Футляр Ф325х8,0 L=5,5м	ГОСТ 10704-91			шт.	2	62,54	
33	Футляр Ф325х8,0 L=17,5м	ГОСТ 10704-91			шт.	1	62,54	

ВЗАМ. ИНВ. №

ПОДП. И ДАТА

ИНВ. № ПОДЛ.

Позиция	Наименование и техническая характеристика	Тип, марка,обозначение документа опросного листа	Код оборудования изделия, материала	Завод изготовитель	Единица измере-ния	Коли-чество	Масса единицы, кг	Примечание
	-К1, К3-							
1	Труба ПЭ 63 SDR 17.6 110х6,6 "техническая"	ГОСТ 18599-2001			п.м.	36,80	1,8	66.24
2	Труба стальная электросварная 159х4.5 "питьевая"	ГОСТ 10.704-91			п.м.	33,8	11,54	390.05
1	Колодцы водопроводные из сборных ж/б элементов Ф1500мм	т.пр. 901-09-11.84			шт.	2		
2	Люк легкий "Л"	ГОСТ 3634-89			шт.	2		
3	Стремянка С1-02 в колодцах				шт.	2		
4	Бетонная отмостка вокруг колодцев из бетона класс В 7.5				$м^3$	7		
5	Упоры из бетона класс В 7.5 в колодцах				$шт/м^3$	2/0,25		
6	Упоры из бетона класс В 7.5 на углах				$шт/м^3$	4/0,8		
7	Фланец стальной приварные Ру=0.6МПа Ф150мм	ГОСТ 12822-80			шт.	3		
8	Гидравлические испытания и дезинфекция трубопроводов				п.м.	70,6		
9	Сигнальная лента				п.м.	36,80		
10	Проволка алюминиевая толщиной 3 мм				п.м.	36,80		

ВЗАМ. ИНВ. №

ПОДП. И ДАТА

ИНВ. № ПОДЛ.

Поз.	Наименование и техническая характеристика	Тип, марка, обозначение документа. опросного листа	Код продукции	Поставщик	Ед.изме-рения	Кол.	Масса 1 ед., кг	Примечание
	Земляные работы							
1	Выемка грунта под траншею				$м^3$	1346.4		
	в том числе доработка грунта вручную 3%				$м^3$	40.39		
2	Вытесненный грунт при разработке трашей				$м^3$	2.23		
3	Обратная засыпка траншеи				$м^3$	1344.2		
	в том числе вручную 10%				$м^3$	134,42		
4	Доработка грунта колодцы на уширения колодцев 1%				$м^3$	166,4		
5	Вытесненный грунт при разработке под колодец				$м^3$	14,76		
6	Обратная засыпка колодцев				$м^3$	151,64		
	В том числе вручную 10%				$м^3$	15,164		
	Прочие работы							
1	Подготовка под бетонную отмостку из песчано-гравийной смеси h=0,08м				$м^3$	1,3		
2	Бетон на опорные столбики В7,5; F50; W8				$м^3$	1,5		
3	Установка упоров на сети водопровода, бетон В7,5; F50; W8 ГОСТ 26633-91				$м^3$	6,4		

Взам. инв. No

Подпись и дата

инв. No подл.